REDACCIÓ DEL PROJECTE BÀSIC I EXECUTIU DE LA RESOLUCIÓ DE LES DEFICIÈNCIES ESTRUCTURALS DELS VESTIDORS DE LA PISTA ESPORTIVA JOAN PUJADES AL DISTRICTE DE SANT MARTÍ. FEBRER 2021

Ajuntament de Barcelona

2A PART: DOC 2 PLÀNOLS
DOC 3 PLECS
DOC 4 PRESSUPOST

2. PLÀNOLS

INDEX

01 SITUACIÓ

02 EMPLAÇAMENT. TOPOGRÀFIC

03 AIXECAMENT.PLANTA I FOTOGRAFIES DEL RECINTE. ESTAT ACTUAL

04 ESTRUCTURA. SOSTRE PLANTA BAIXA. ENDERROCS – PROPOSTA OBRA NOVA

05 ESTRUCTURA. ALÇATS FAÇANA. PROPOSTA REFORÇ ESTRUCTURAL

06 ESTRUCTURA. ALÇATS INTERIORS. ESTAT ACTUAL - PROPOSTA

07 ESTRUCTURA. PROPOSTA. DETALLS I

08 ESTRUCTURA. PROPOSTA. DETALLS II

09 ESTRUCTURA. PROPOSTA. DETALLS III

10 ARQUITECTURA. RESVESTIMENTS. ESTAT ACTUAL - PROPOSTA

11 INSTAL·LACIONS. AFECTACIONS PRINCIPALS

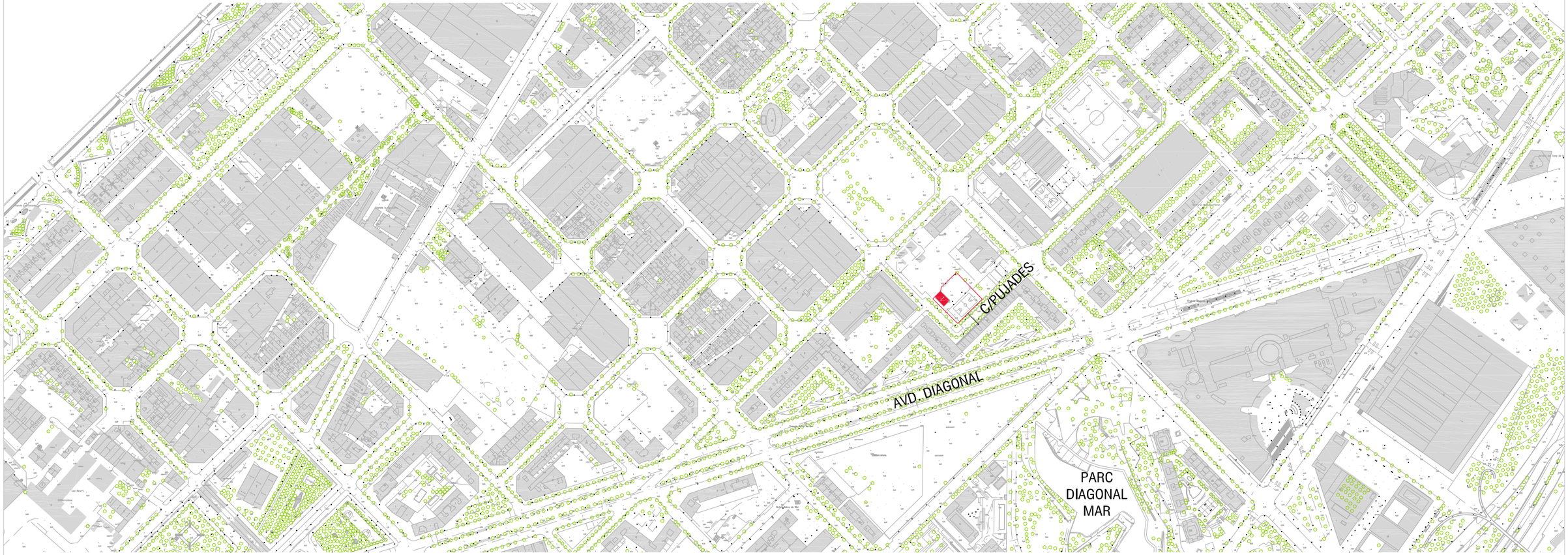

Ajuntament de Barcelona

DISTRICTE DE SANT MARÍ

DIRECCIÓ DE SERVEIS DE LLICÈNCIES I ESPAI PÚBLIC

BERNAT MARTORELL

AUTOR DEL PROJECTE

ALBERT BRUFAU SAFONT

TÍTOL DEL PROJECTE

PROJECTE BÀSIC I EXECUTIU DE LA RESOLUCIÓ DE DEFICIÈNCIES ESTRUCTURALS DELS VESTIDORS DE LA PISTA ESPORTIVA JOAN PUJADES AL DISTRICTE DE SANT MARTÍ.

ESCALES

A3: 1/5000

A1: 1/2500

ORIGINALS

0 20 50 100

0 10 25 50

GRÀFIQUES

DATA:

FEBRER 2021

NOM DEL PLÀNOL:

SITUACIÓ

NOM FITXER CTB:

BCII_CTB.ctb

NOM FITXER:

A2006_situació.dwg

PLÀNOL NÚM.

01

FULL.....1.....DE..... 11

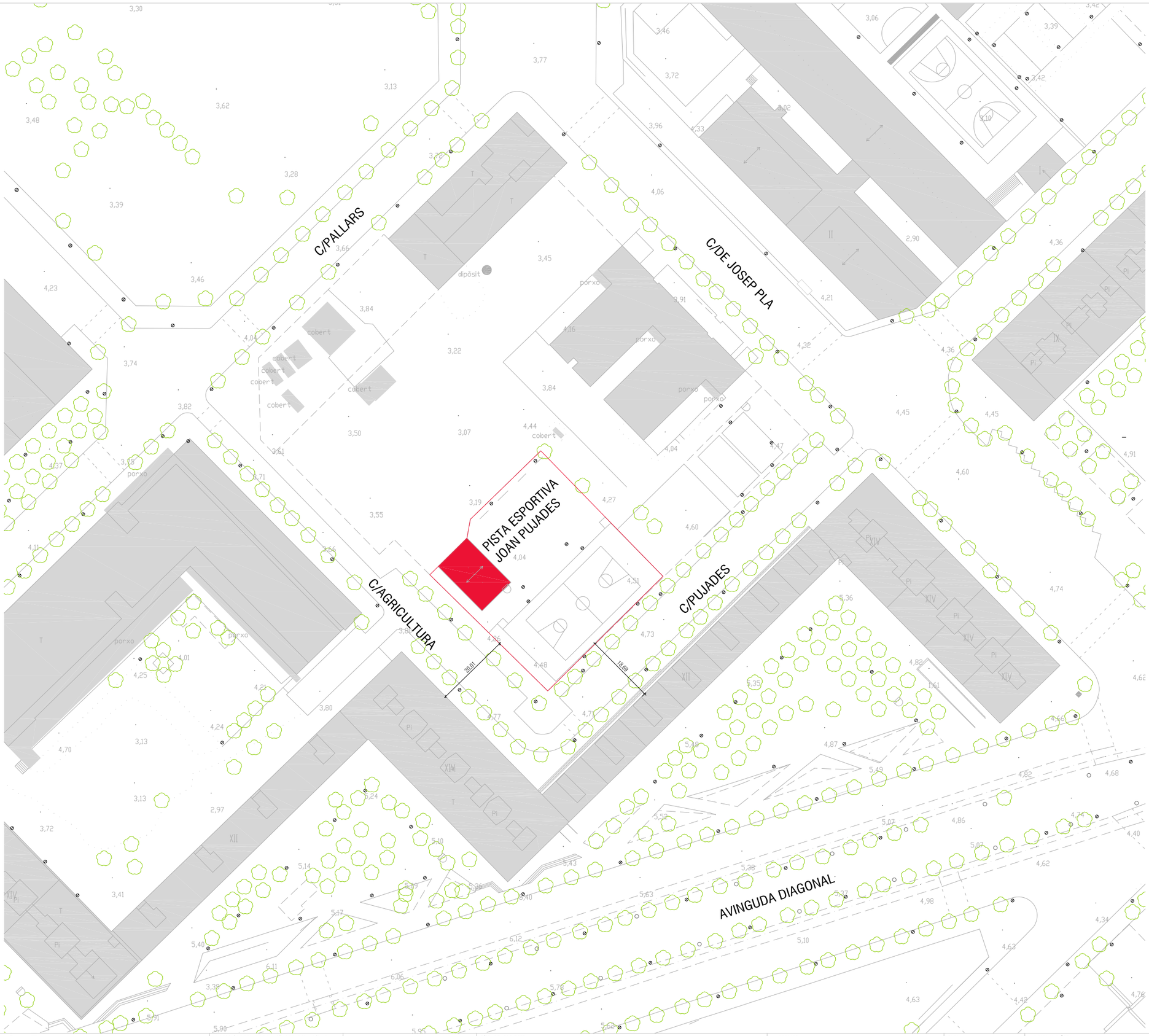

Ajuntament de Barcelona

DISTRICTE DE SANT MARÍ

DIRECCIÓ DE SERVEIS DE LLICÈNCIES I ESPAI PÚBLIC
BERNAT MARTORELL

AUTOR DEL PROJECTE
ALBERT BRUFAU SAFONT

TÍTOL DEL PROJECTE
PROJECTE BÀSIC I EXECUTIU DE LA RESOLUCIÓ DE DEFICIÈNCIES ESTRUCTURALS DELS VESTIDORS DE LA PISTA ESPORTIVA JOAN PUJADES AL DISTRICTE DE SANT MARTÍ.

ESCALES
A3: 1/1000
A1: 1/500
ORIGINALS

0 4 10 20
0 2 5 10
GRÀFIQUES

DATA:
FEBRER 2021

NOM DEL PLÀNOL:
EMPLAÇAMENT
TOPOGRÀFIC
ESTAT ACTUAL

NOM FITXER CTB:
BCII_CTB.ctb

NOM FITXER:
A2006_situacio.dwg

PLÀNOL NÚM.
02

FULL....2....DE.....11

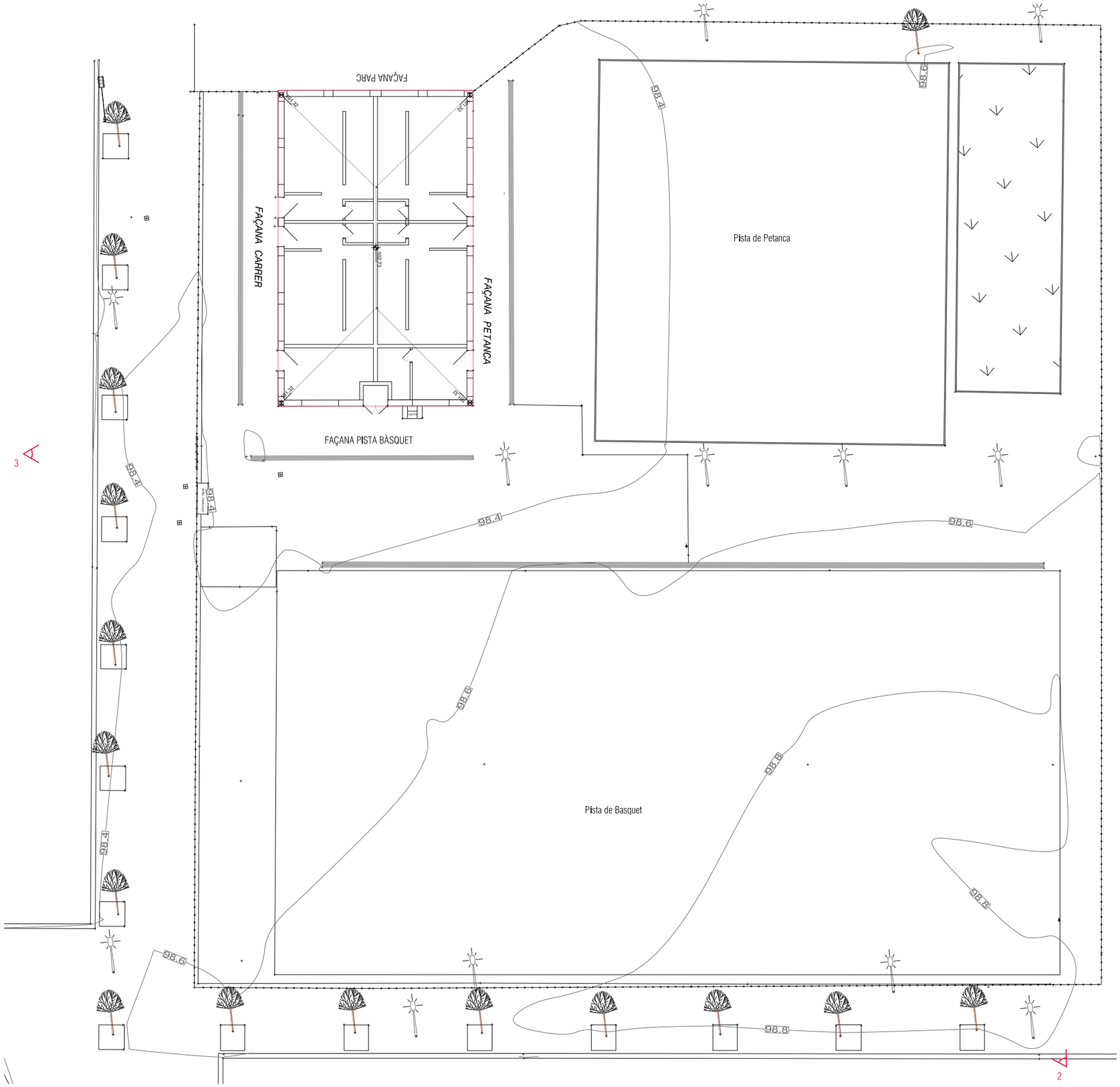

ÀMBIT D'ACTUACIÓ EDIFICI DE VESTIDORS: 146,40m²

1. Ortofoto de la Pista Esportiva Joan Pujades

2. Vista des del carrer Pujades

3. Vista accés des del c/Agricultura 48

Ajuntament de Barcelona DISTRICTE DE SANT MARÍ	DIRECCIÓ DE SERVEIS DE LLICÈNCIES I ESPAI PÚBLIC BERNAT MARTORELL	AUTOR DEL PROJECTE ALBERT BRUFAU SAFONT	TÍTOL DEL PROJECTE PROJECTE BÀSIC I EXECUTIU DE LA RESOLUCIÓ DE DEFICIÈNCIES ESTRUCTURALS DELS VESTIDORS DE LA PISTA ESPORTIVA JOAN PUJADES AL DISTRICTE DE SANT MARTÍ	ESCALES A3: 1/200 A1: 1/100 ORIGINALS 0 0,8 2 4 0 0,4 1 2 GRÀFIQUES	DATA: FEBRER 2021	NOM DEL PLÀNOL: AIXECAMENT PLANTA I FOTOGRAFIES DEL RECINTE ESTAT ACTUAL	NOM FITXER CTB: BCII_CTB.ctb NOM FITXER: A2006_estat actual.dwg	PLÀNOL NÚM. 03 FULL....3....DE..... 11

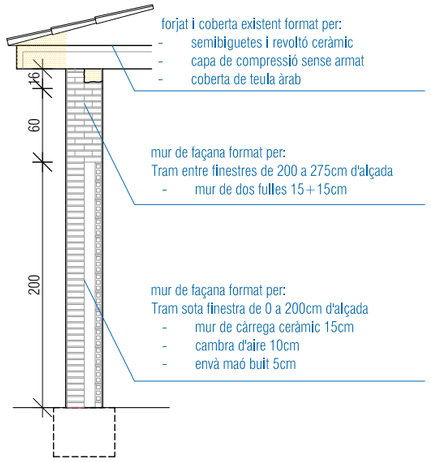

SECCIÓ FAÇANA ESTAT ACTUAL_ ZONA MASSISSA E. 1/50

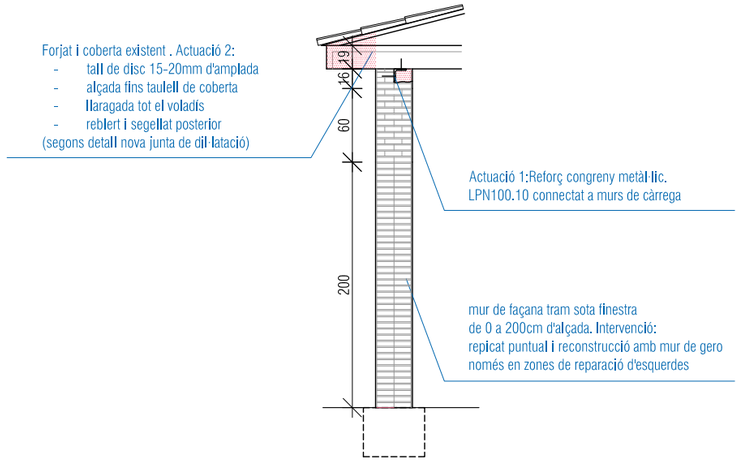

SECCIÓ FAÇANA PROPOSTA_ ZONA MASSISSA E.1/50

SOSTRE PLANTA BAIXA ESTAT ACTUAL E.1/100

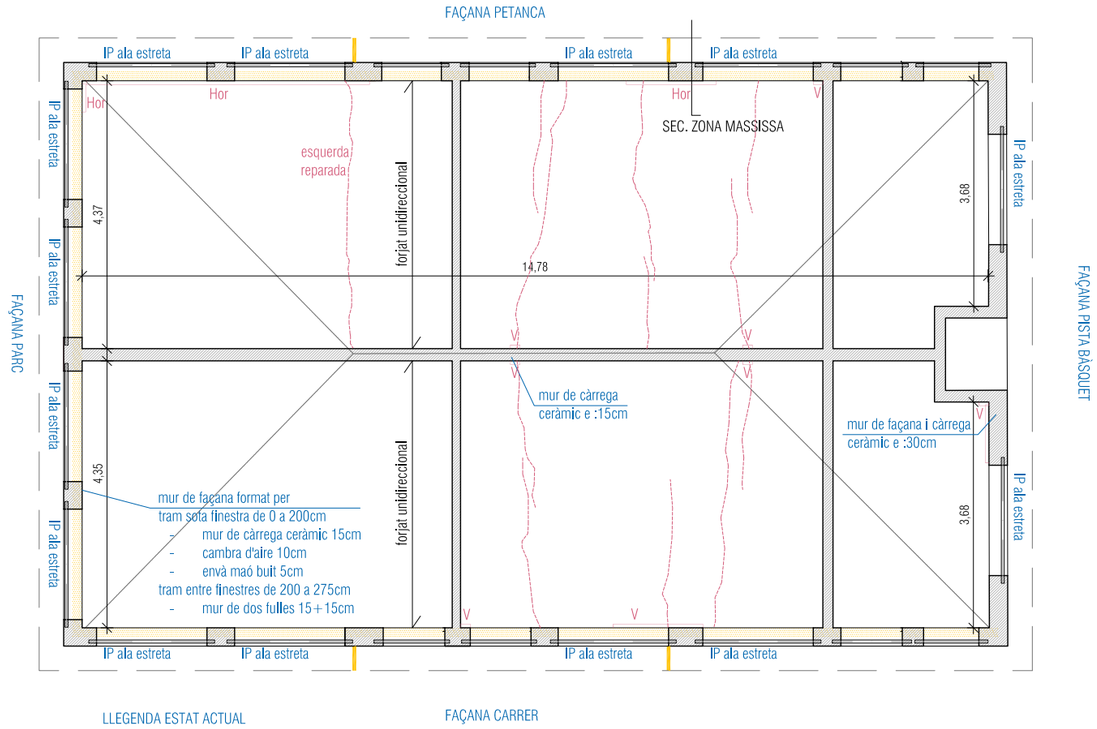

SOSTRE PLANTA BAIXA PROPOSTA E.1/100

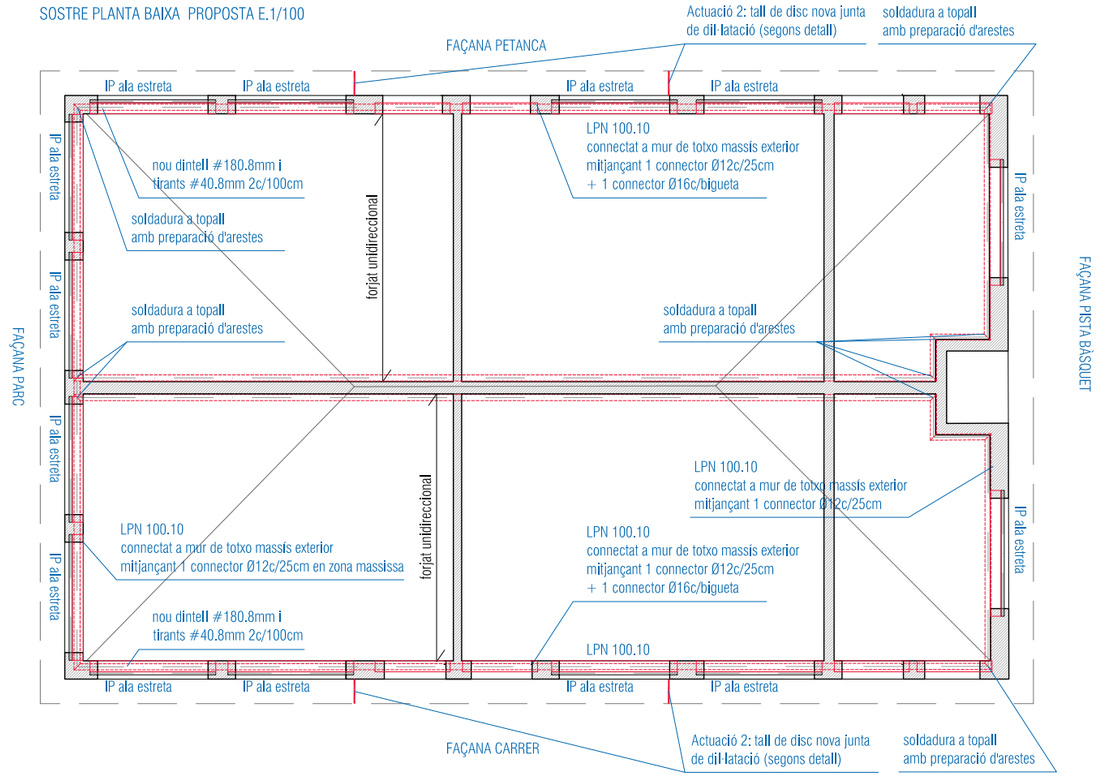

LLEGENDA ESTAT ACTUAL

- REPICAT ELEMENT SECCIONAT
- MUR DE CÀRREGA
- DINTELL METÀL·LIC EXISTENT
- ESQUERDA EN SOSTRE
- ESQUERDA EN ENVÀ INTERIOR
- Hor — HOR: HORIZONTAL; V: VERTICAL
- TALL DE DISC A EXECUTAR

LLEGENDA PROPOSTA

- MUR DE CÀRREGA
- DINTELL METÀL·LIC EXISTENT
- PERFIL METÀL·LIC PROPOSA
- NOVA JUNTA DIL·LATACIÓ

Ajuntament de Barcelona DISTRICTE DE SANT MARÍ	DIRECCIÓ DE SERVEIS DE LLICÈNCIES I ESPAI PÚBLIC BERNAT MARTORELL	AUTOR DEL PROJECTE ALBERT BRUFAU SAFONT	TÍTOL DEL PROJECTE PROJECTE BÀSIC I EXECUTIU DE LA RESOLUCIÓ DE DEFICIÈNCIES ESTRUCTURALS DELS VESTIDORS DE LA PISTA ESPORTIVA JOAN PUJIADES AL DISTRICTE DE SANT MARTÍ.	ESCALES A3: 1/100 A1: 1/50 ORIGINALS 0 0.4 1 2 0 0.2 0.5 1 GRÀFIQUES	DATA: DESEMBRE 2020	NOM DEL PLÀNOL: ESTRUCTURA SOSTRE PLANTA BAIXA ESTAT ACTUAL - PROPOSTA	NOM FITXER CTB: BCII_CTB.ctb NOM FITXER: A2006_PBE_recover.dwg	PLÀNOL NÚM. 04 FULL....4....DE..... 11

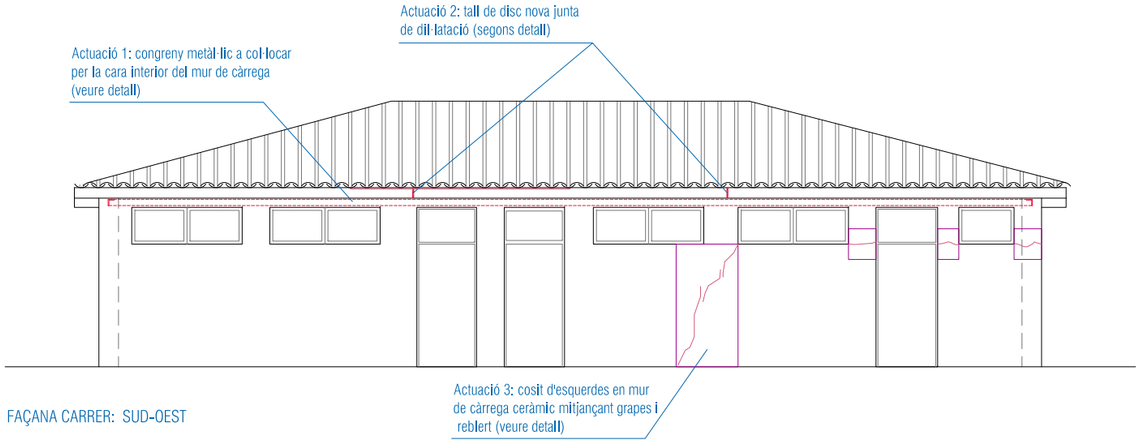

FAÇANA CARRER: SUD-OEST

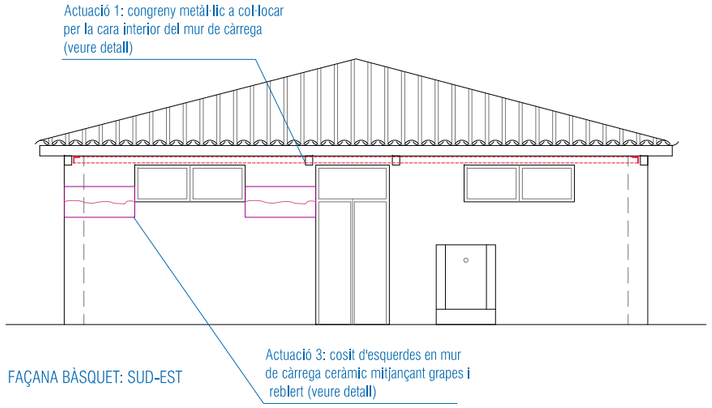

FAÇANA BÀSQUET: SUD-EST

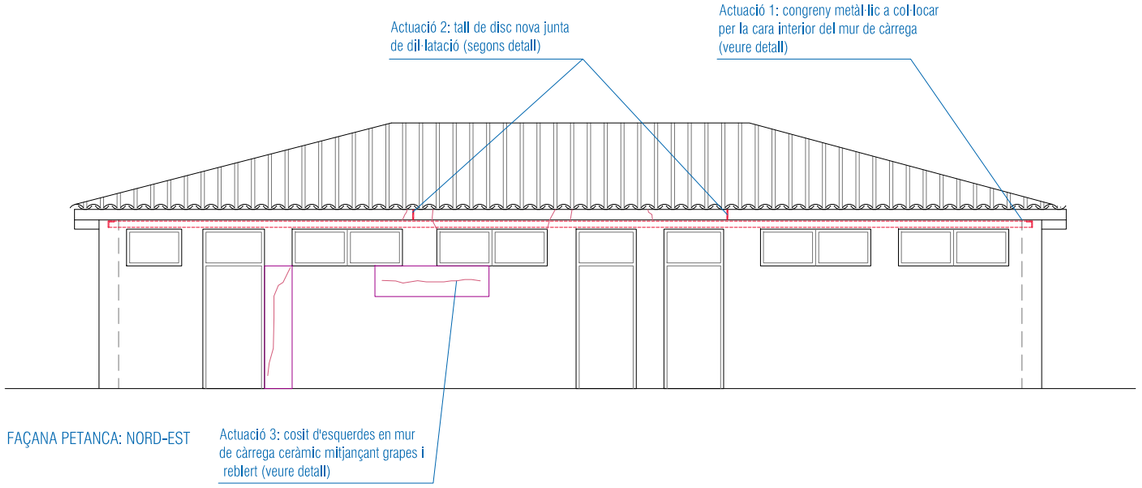

FAÇANA PETANCA: NORD-EST

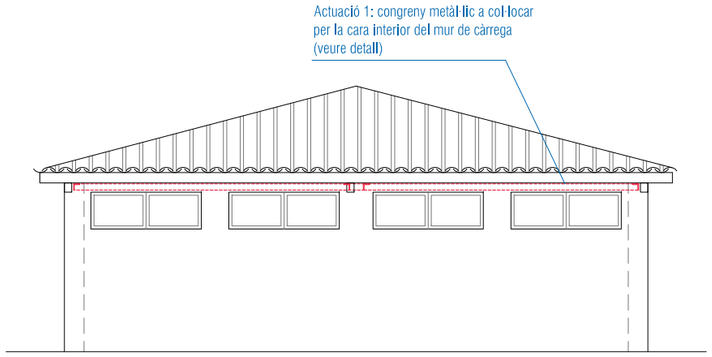

FAÇANA PARC: NORD-OEST

LLEGENDA PROPOSTA REFORÇ FAÇANES

- TRAM DE COSIT D'ESQUERDA EN MUR DE CÀRREGA
- ESQUERDA EXISTENT
- JUNTA DIL·LATACIÓ EN RÀFEC
- PERFIL METÀL·LIC PROPOSA

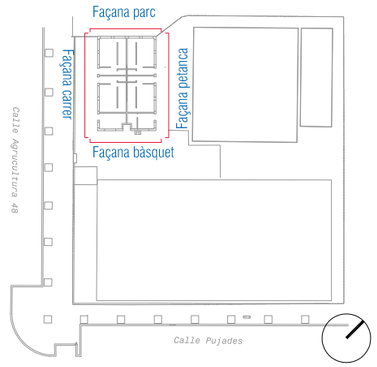

Ajuntament de Barcelona DISTRICTE DE SANT MARÍ	DIRECCIÓ DE SERVEIS DE LLICÈNCIES I ESPAI PÚBLIC BERNAT MARTORELL	AUTOR DEL PROJECTE ALBERT BRUFAU SAFONT	TÍTOL DEL PROJECTE PROJECTE BÀSIC I EXECUTIU DE LA RESOLUCIÓ DE DEFICIÈNCIES ESTRUCTURALS DELS VESTIDORS DE LA PISTA ESPORTIVA JOAN PUJADES AL DISTRICTE DE SANT MARTÍ	ESCALES A3: 1/100 A1: 1/50 ORIGINALS 0 0.4 1 2 0 0.2 0.5 1 GRÀFIQUES	DATA: FEBRER 2021	NOM DEL PLÀNOL: ESTRUCTURA ALÇATS FAÇANA PROPOSTA REFORÇ ESTRUCTURAL	NOM FITXER CTB: BCII_CTB.ctb NOM FITXER: A2006_PBE.dwg	PLÀNOL NÚM. 05 FULL....5....DE.....11

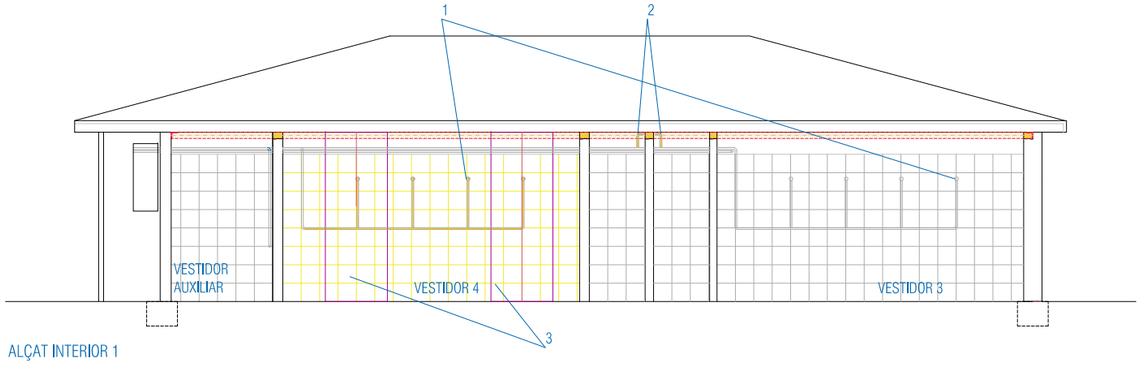

ALÇAT INTERIOR 1

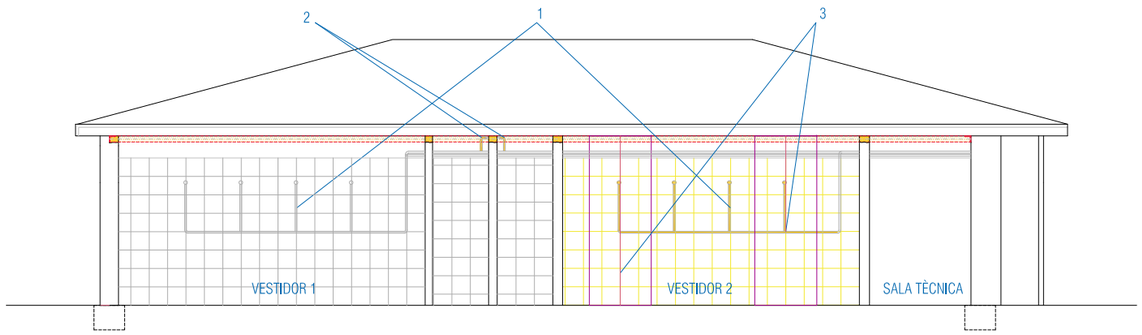

ALÇAT INTERIOR 2

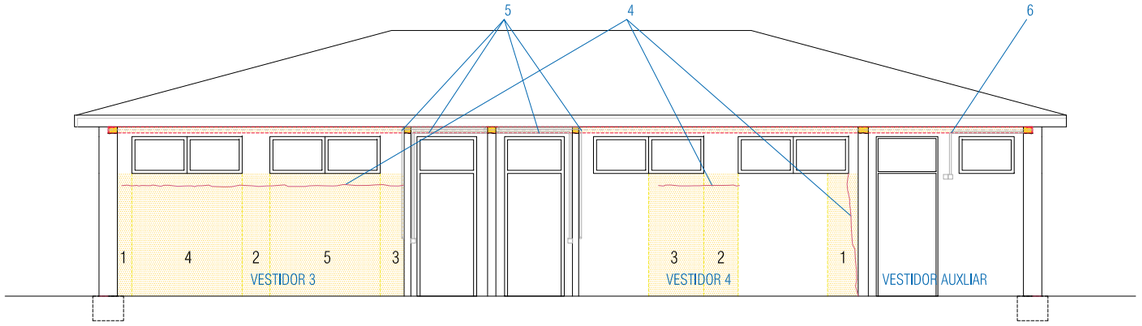

ALÇAT INTERIOR 3

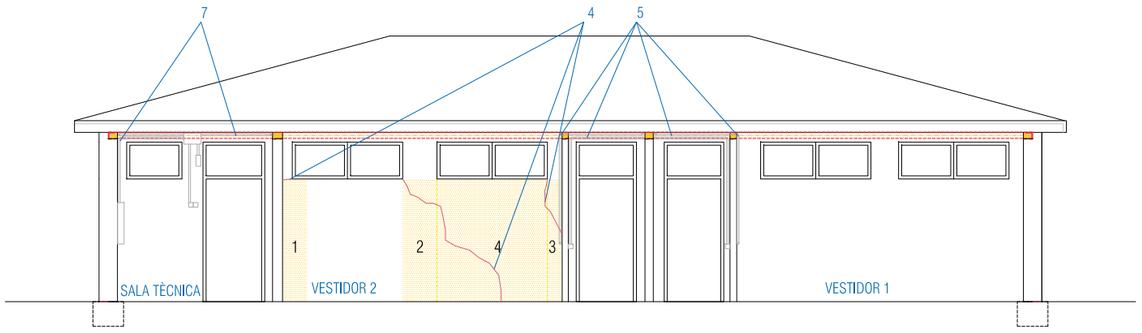

ALÇAT INTERIOR 4

ACTUACIONS INTERIORS :

1. Substitució d'aixetes de dutxes. El nou conjunt inclou vàlvula de buidatge i limitador de tºmàx.(veure plànol 11)
2. Afectació instal·lació AFS per cisterna de inodors (veure plànol 11)
3. Cosit d'esquerdes en mur de càrrega e:15cm (segons detalls estructura). Afectació en instal·lació ACS de dutxes existent. Nova instal·lació i repicat i reconstrucció d'alicatat igual a l'existent. (veure plànols 10 i 11)
4. Reparació d'esquerdes en envà de façana. Enderroc d'envà reconstrucció de paret amb mur de gero per trams segons alçat. Arrebossat i pintura (veure plànol 10)
5. Afectació instal·lació elèctrica i AFS en dintell de porta d'accés dels vestidors i alimentació rentamans. (veure plànol 11).
6. Afectació instal·lació elèctrica en vestidor auxiliar (veure plànol 11).
7. Afectació instal·lació elèctrica en sala tècnica (veure plànol 11).

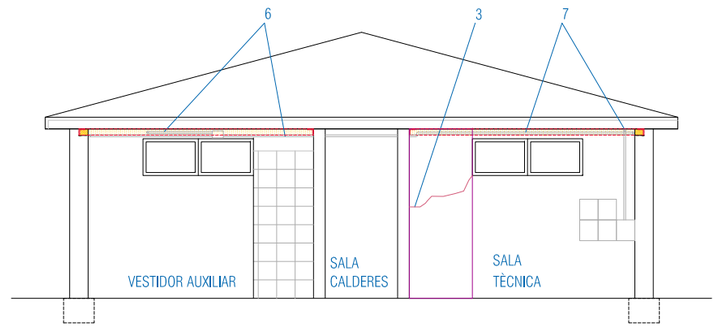

FAÇANA INTERIOR 5

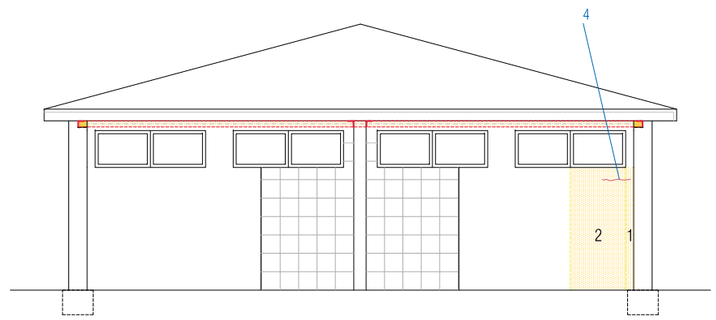

FAÇANA INTERIOR 6

LLEGENDA PROPOSTA MURS INTERIORS

- ENDERROC ELEMENT PROJECCIÓ
- ENDERROC ELEMENT SECCIONAT
- PERFIL METÀL·LIC PROPOSTA
- ESQUERDA EN MUR
- INSTAL·LACIÓ ELÈCTRICA VISTA AFECTADA
- INSTAL·LACIÓ ACS VISTA AFECTADA
- INSTAL·LACIÓ AFS VISTA AFECTADA
- INSTAL·LACIÓ A DESMUNTAR I REPOSAR
- ENRAJOLAT A DESMUNTAR I REPOSAR

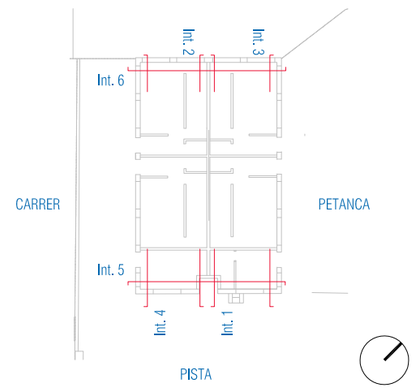

Ajuntament de Barcelona DISTRICTE DE SANT MARÍ	DIRECCIÓ DE SERVEIS DE LLICÈNCIES I ESPAI PÚBLIC BERNAT MARTORELL	AUTOR DEL PROJECTE ALBERT BRUFAU SAFONT	TÍTOL DEL PROJECTE PROJECTE BÀSIC I EXECUTIU DE LA RESOLUCIÓ DE DEFICIÈNCIES ESTRUCTURALS DELS VESTIDORS DE LA PISTA ESPORTIVA JOAN PUJIADES AL DISTRICTE DE SANT MARTÍ	ESCALES A3: 1/100 A1: 1/50 ORIGINALS	0 0.4 1 2 0 0.2 0.5 1 GRÀFIQUES	DATA: FEBRER 2021	NOM DEL PLÀNOL: ESTRUCTURA ALÇATS INTERIORS ESTAT ACTUAL I PROPOSTA	NOM FITXER CTB: BCN_CTB.ctb NOM FITXER: A2006_PBE.dwg	PLÀNOL NÚM. 06 FULL....ú....DE..... 11

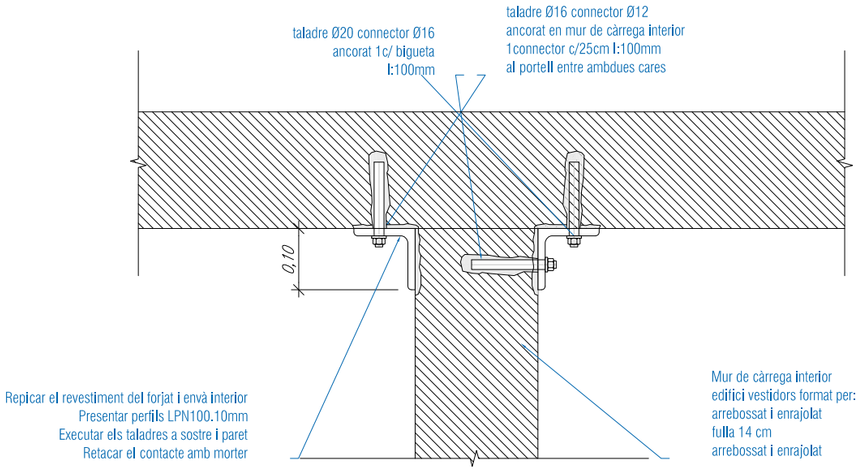

ACT.1 CONGRENY METÀL·LIC EXTERIOR:
DET.1 (MUR INTERIOR) E:1/10

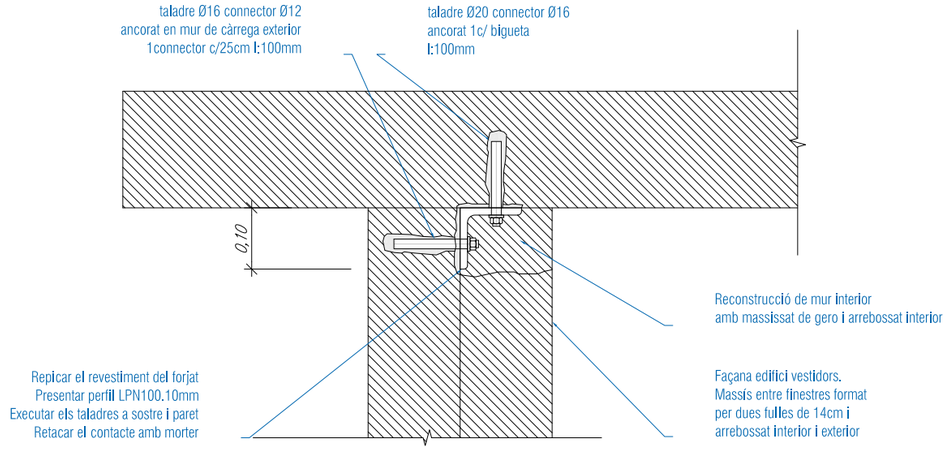

ACT.1 CONGRENY METÀL·LIC EXTERIOR:
DET.2 (MUR FAÇANA ENTRE FINESTRES) E:1/10

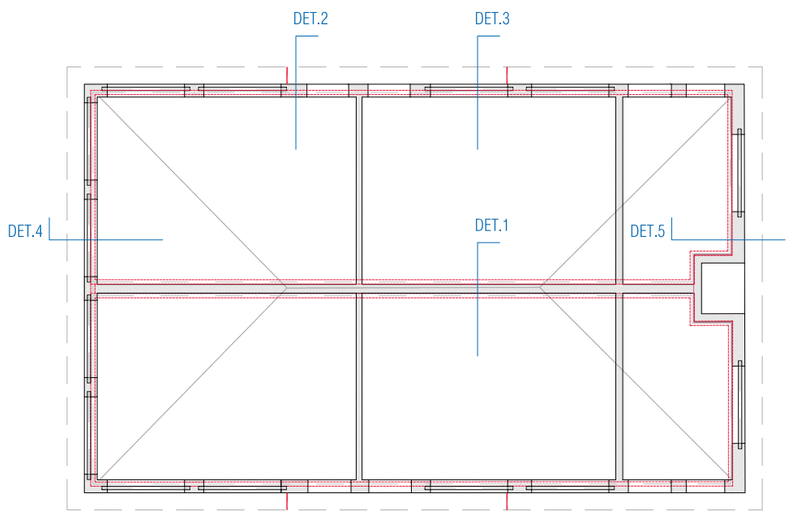

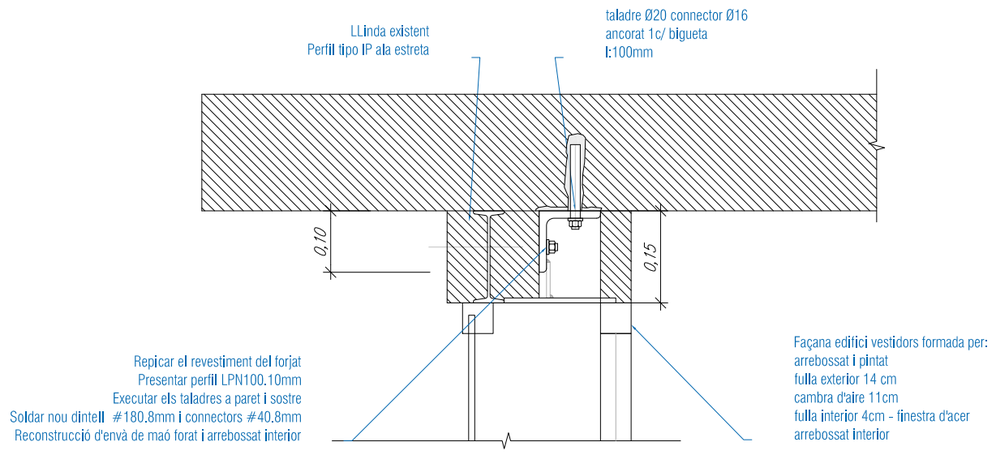

ACT.1 CONGRENY METÀL·LIC EXTERIOR:
DET.3 (MUR FAÇANA SOBRE FINESTRES) E:1/10

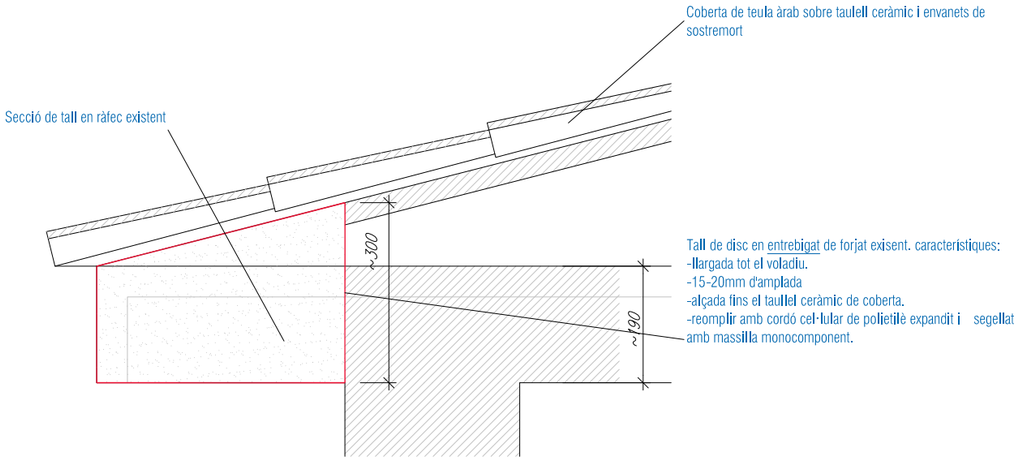

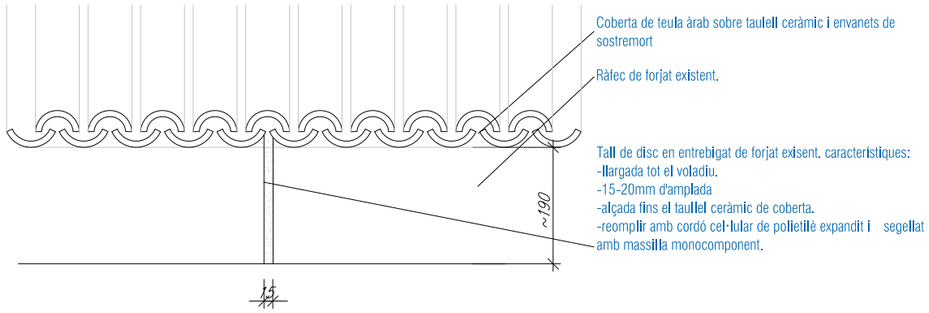

DETALL DE NOVA JUNTA DE DIL·LATACIÓ EN RÀFEC DE COBERTA EXISTENT E.1/10

ACTUACIÓ.2

DETALLS COSIT D'ESQUERDES EN MUR DE CÀRREGA. E.1/10

ACTUACIÓ.3

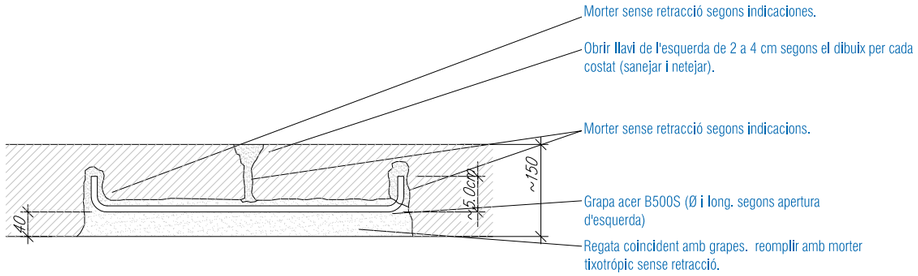

PARÀMETRES SEGONS LA SEPARACIÓ DELS LLAVIS DE L'ESQUERDA

Obertura de llavis	Dist. entre grapes	Longitud	Diàmetre
1<e<=5 mm	de 50 a 60 cm	10+40+10 cm	Ø10 mm
5<e<=10 mm	~40 cm	10+60+10 cm	Ø12 mm
10<e<50 mm	~30 cm	10+80+10 cm	Ø16 mm

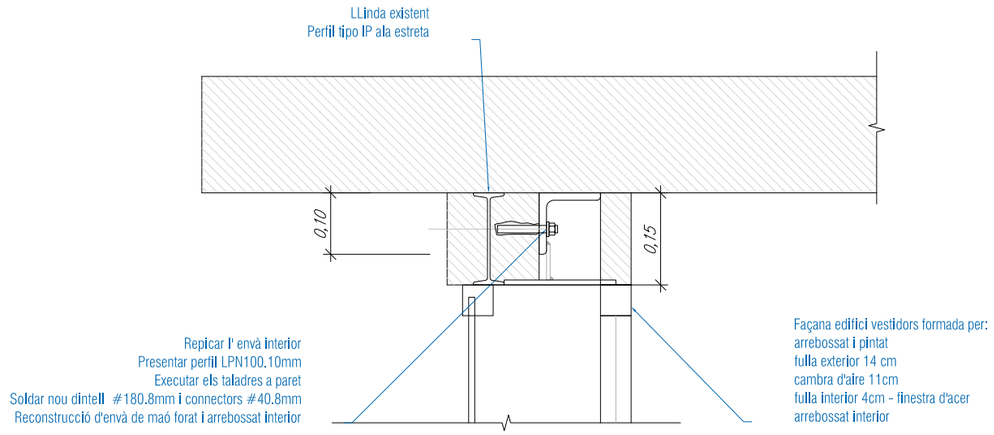

ACT.1 CONGRENY METÀL·LIC EXTERIOR:
DET.4 (MUR FAÇANA PARC) E:1/10

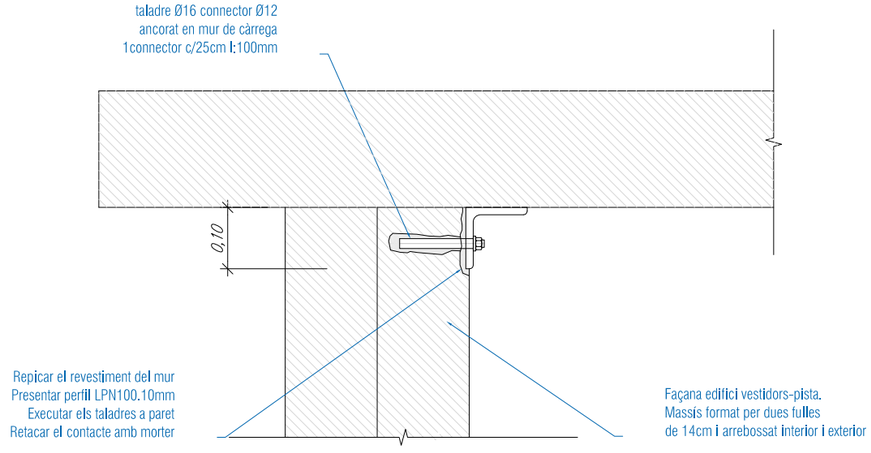

ACT.1 CONGRENY METÀL·LIC EXTERIOR:
DET.5 (MUR FAÇANA PISTA BÀSQUET) E:1/10

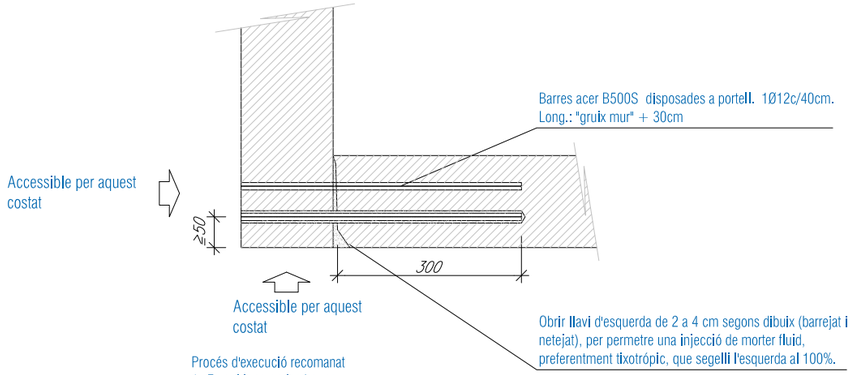

Procés d'execució recomanat
1- Es col.locaran les barres.
2- S'obrirà l'esquerda segons detall
3- S'injectarà el morter fluït en l'esquerda per segellar-la

Cas 1. Reparació d'esquerdes entre murs d'una cantonada que siguin accesibles

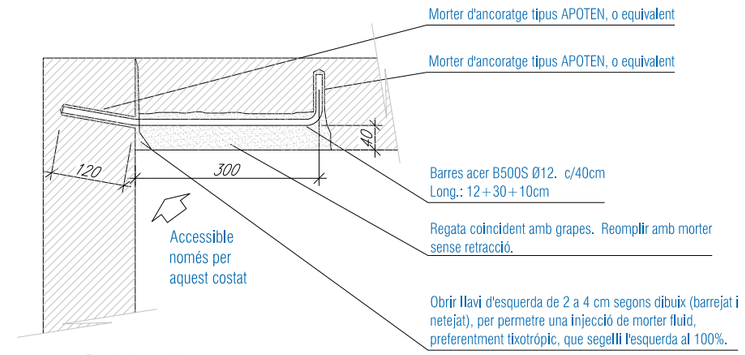

Procés d'execució recomanat
1- Es col.locaran les grapes.
2- En aquest costat s'obrirà l'esquerda segons detall
3- S'injectarà el morter fluït en l'esquerda per segellar-la

Cas 2. Reparació d'esquerdes entre murs d'una cantonada amb accesibilitat limitada

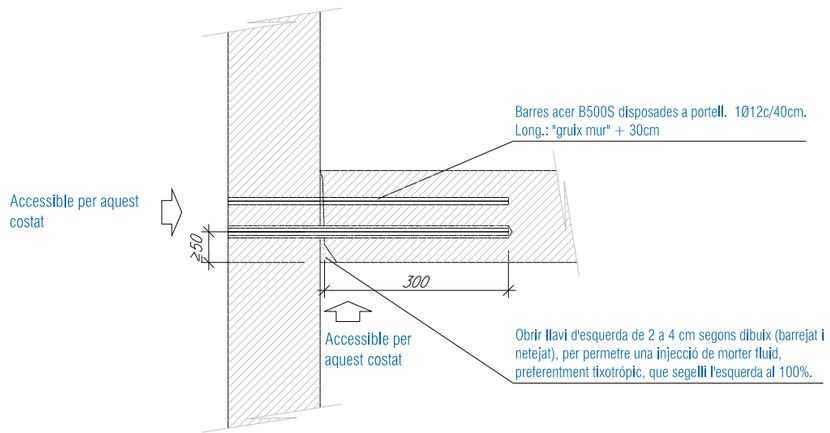

Procés d'execució recomanat
1- Es col.locaran les barres.
2- S'obrirà l'esquerda segons detall
3- S'injectarà el morter fluït en l'esquerda per segellar-la

Cas 3. Reparació d'esquerdes entre murs de trobada en "T" que siguin accesibles

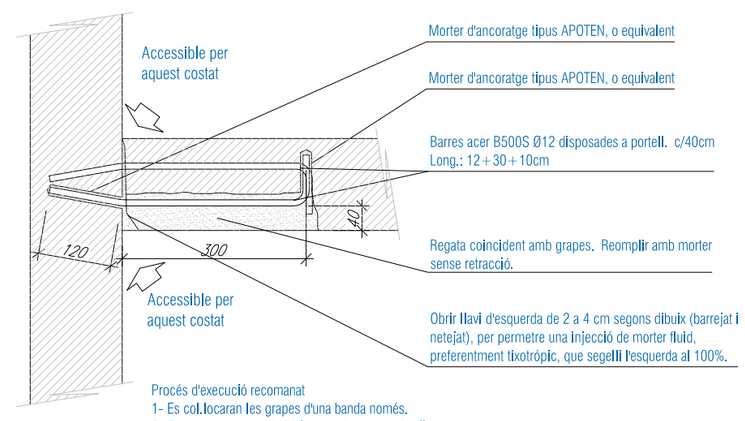

Procés d'execució recomanat
1- Es col.locaran les grapes d'una banda només.
2- En aquest costat s'obrirà l'esquerda segons detall
3- Després es col.locaran les grapes per l'altre costat
4- S'injectarà el morter fluït en l'esquerda per segellar-la

Cas 4. Reparació d'esquerdes entre murs de trobada en "T" amb accesibilitat limitada

DETALLS DE REPARACIÓ D'ESQUERDES EN TROBADES DE MUR. E.1/10

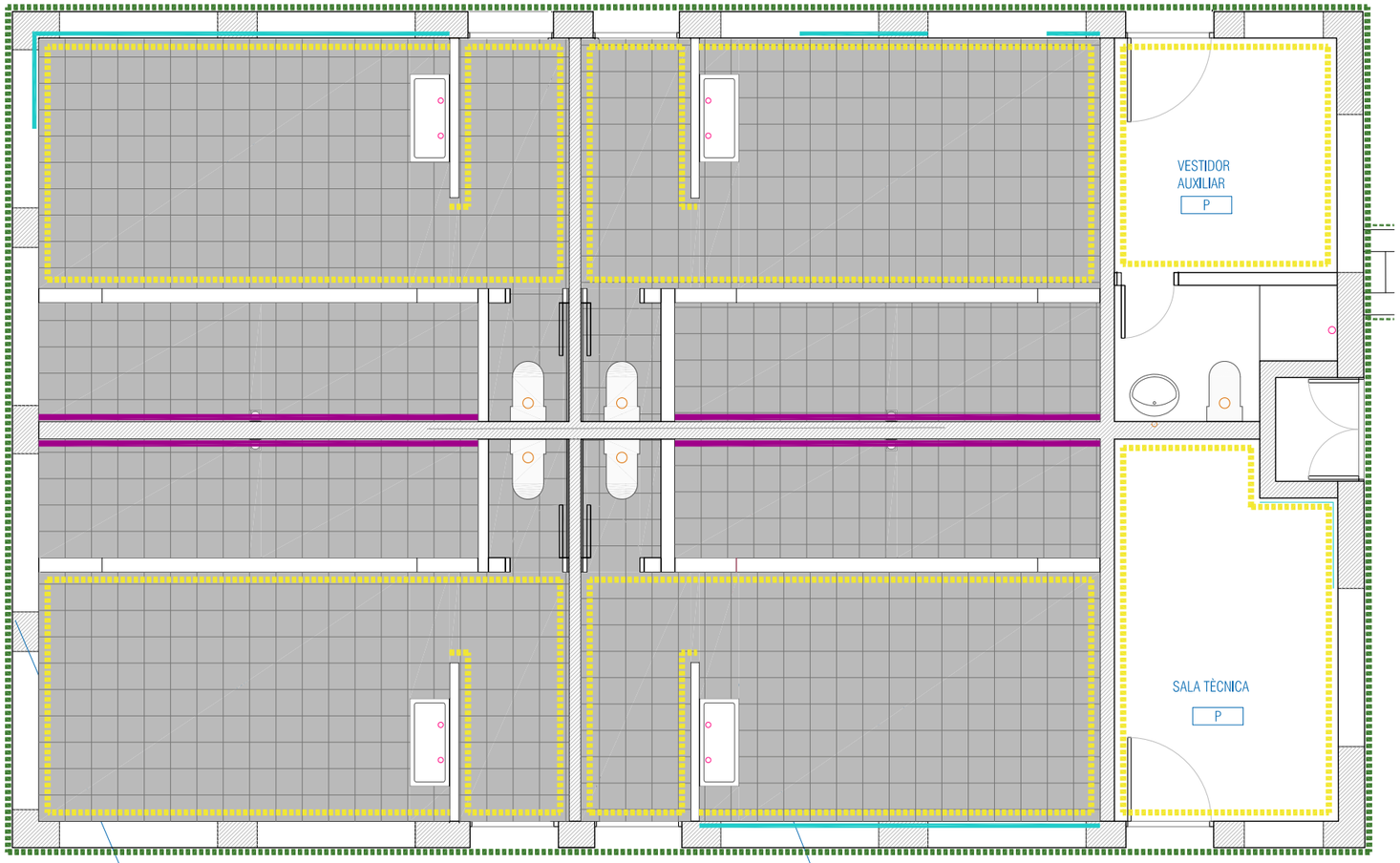

Neteja de jardineria i façana i impermeabilització amb morter hidròfug 1m alçada.
Pintura igual a la resta de paraments.

FAÇANA CARRER

Enderroc de paviment existent. Reparació de solera mitjançant reomplert amb formigó de rasa existent.
Nou paviment gres antilliscant R3 per dutxes i bany.

1. Façana pista situació actual

Façana pista situació actual.

2. Façana parc amb jardineres i pintura actual a netejar i pintar.

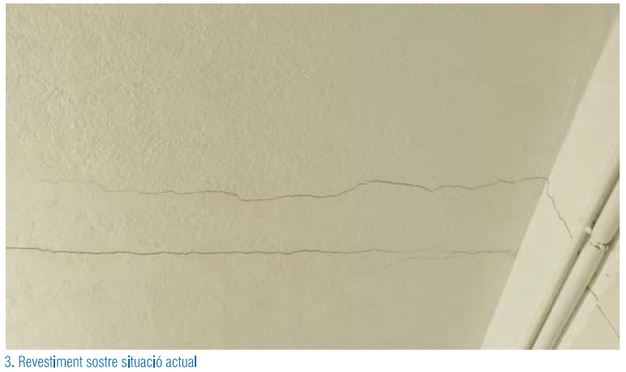
3. Revestiment sostre situació actual

4. Revestiment actual zona dutxes vestidors 2 i 4

LLEGENDA REVESTIMENTS

- PINTURA PLÀSTICA COLOR RAL 7016 i (9010 ràfec)
- NOU ARREBOSSAT INTERIOR
- PINTURA PLÀSTICA
- RAJOLA CÈRAMICA BLANC MATE 30X30cm

LLEGENDA PAVIMENTS I SOSTRES

- PAVIMENT RAJOLA GRES 30X30cm CLASSE 3 INCLOU SÒCOL CERÀMIC MITJA CANYA
- P — PINTURA PLÀSTICA I REPARACIÓ D'ESQUERDES EN ARREBOSSAT EXISTENT

Ajuntament de Barcelona DISTRICTE DE SANT MARÍ	DIRECCIÓ DE SERVEIS DE LLICÈNCIES I ESPAI PÚBLIC BERNAT MARTORELL	AUTOR DEL PROJECTE ALBERT BRUFAU SAFONT	TÍTOL DEL PROJECTE PROJECTE BÀSIC I EXECUTIU DE LA RESOLUCIÓ DE DEFICIÈNCIES ESTRUCTURALS DELS VESTIDORS DE LA PISTA ESPORTIVA JOAN PUJIADES AL DISTRICTE DE SANT MARTÍ.	ESCALES A3: 1/75 ORIGINALS	0 0.3 0.75 1.5 0 0.15 0.34 0.75 GRÀFIQUES	DATA: DESEMBRE 2020	NOM DEL PLÀNOL: ARQUITECTURA REVESTIMENTS ESTAT ACTUAL - PROPOSTA	NOM FITXER CTB: BCII_CTB.ctb NOM FITXER: A2006_PBE_v2.dwg	PLÀNOL NÚM. 10 FULL...10...DE..... 11

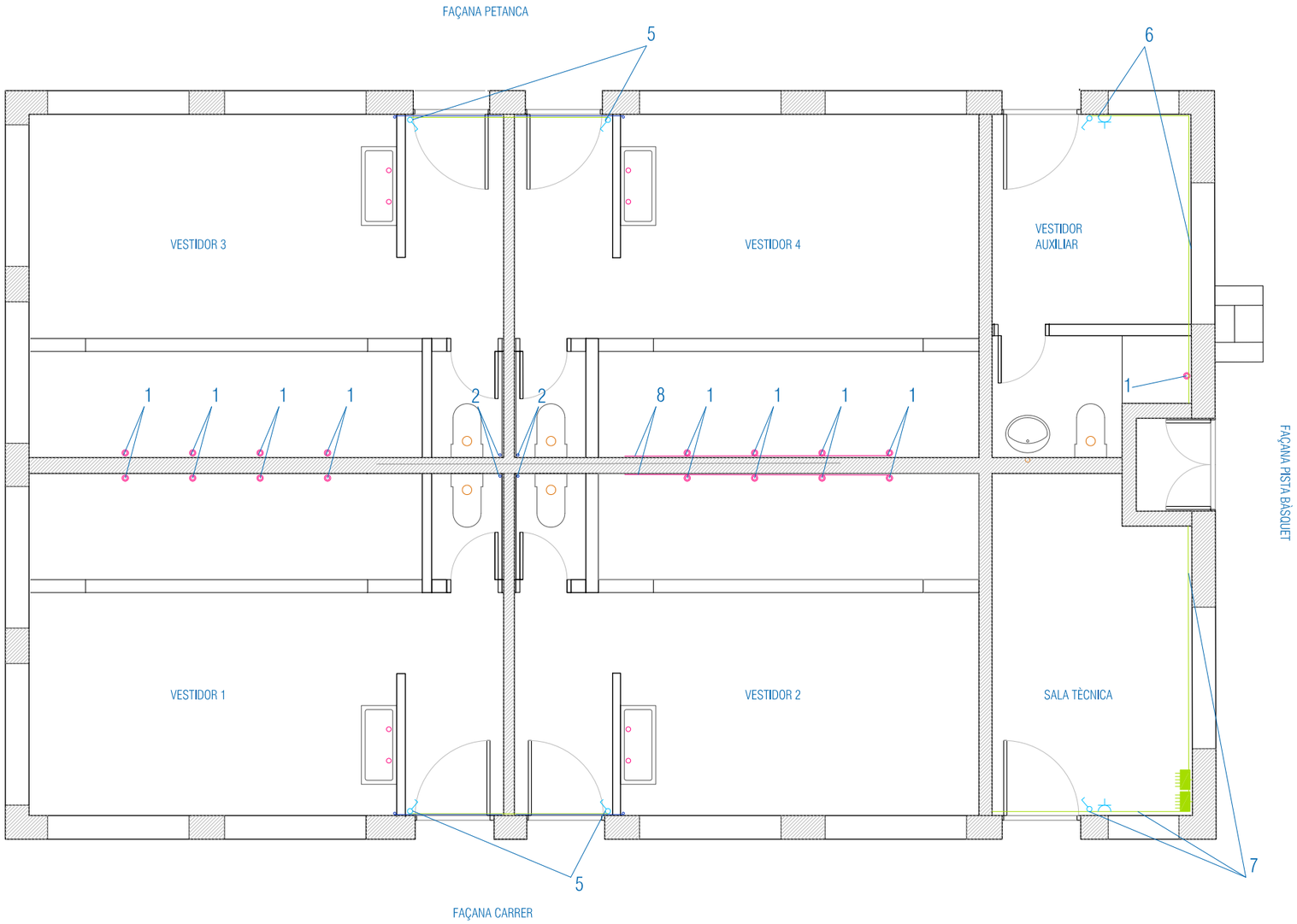

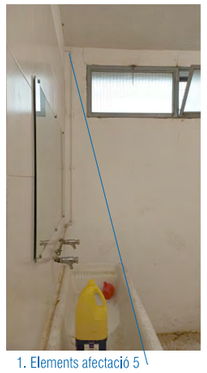
1. Elements afectació 5

2. Elements afectació 5

3. Elements afectació 1

4. Elements afectació 5

5. Elements afectació 7

Element actuació 1.
Aixeta de superfície amb pulsador temporitzat per a dutxa de poliacetat negre tipus Presto model Alpa 80 o equivalent. Inclou vàlvula de buidatge antilegionel·la.

ACTUACIONS INSTAL·LACIONS :

1. Substitució d'aixetes de dutxes. El nou conjunt inclou vàlvula de buidatge i limitador de tºmàx.
2. Afectació instal·lació AFS per cisterna de inodors
5. Afectació instal·lació elèctrica i AFS en dintell de porta d'accés dels vestidors i alimentació rentamans.
6. Afectació instal·lació elèctrica en vestidor auxiliar.
7. Afectació instal·lació elèctrica en sala tècnica.
8. Afectació instal·lació ACS per cosit d'esquerdes en mur interior zona dutxes vestidor 2 i 4. Preveure reposició mitjançant material nou per alimentació de les 8 dutxes.

NOTA :
Es preveu la substitució de tots els pulsadors de les dutxes.
La resta de la instal·lació afectada es preveu el seu manteniment amb desmuntatge i reposició posterior per executar el reforç estructural que es col·loca en les parets segons planta estructura.
La resta de les instal·lacions existents no afectades pel reforç estructural no es preveu cap actuació i no es grafien en el plànol.

Ajuntament de Barcelona DISTRICTE DE SANT MARÍ	DIRECCIÓ DE SERVEIS DE LLICÈNCIES I ESPAI PÚBLIC BERNAT MARTORELL	AUTOR DEL PROJECTE ALBERT BRUFAU SAFONT	TÍTOL DEL PROJECTE PROJECTE BÀSIC I EXECUTIU DE LA RESOLUCIÓ DE DEFICIÈNCIES ESTRUCTURALS DELS VESTIDORS DE LA PISTA ESPORTIVA JOAN PUJIADES AL DISTRICTE DE SANT MARTÍ.	ESCALES A3: 1/75 ORIGINALS	0 0.3 0.75 1.5 0 0.15 0.34 0.75 GRÀFIQUES	DATA: FEBRER 2021	NOM DEL PLÀNOL: INSTAL·LACIONS AFECTACIONS PRINCIPALS	NOM FITXER CTB: BCN_CTB.ctb NOM FITXER: A2006_PBE.dwg	PLÀNOL NÚM. 11 FULL...1.1...DE..... 11

3. PLEC DE CONDICIONS

3.1 PLEC DE CONDICIONS TÈCNIQUES PARTICULARS

B - MATERIALS

B0 - MATERIALS BÀSICS

B01 - LÍQUIDS

B011 - NEUTRES

0.- ELEMENTS QUE CONTEMPLA EL PLEC

B0111000,B011-05ME.

1.- DEFINICIÓ I CARACTERÍSTIQUES DELS ELEMENTS

Aigües utilitzades per algun dels usos següents:
- Confecció de formigó
- Confecció de morter
- Confecció de pasta de guix
- Reg de plantacions
- Conglomerats de grava-ciment, terra-ciment, grava-emulsió, etc.
- Humectació de bases o subbases
- Humectació de peces ceràmiques, de ciment, etc.

CARACTERÍSTIQUES GENERALS:
Poden ser utilitzades les aigües potables i les sancionades com a acceptables per la pràctica.
Es poden utilitzar aigües de mar o salines anàlogues per a la confecció o curat de formigons sense armadura. Per a la confecció de formigó armat o pretesat es prohibeix l'ús d'aquestes aigües, tret del cas que es facin estudis especials.
Es podrà utilitzar aigua reciclada provinent del rentat dels camions formigonera a la pròpia central de formigó, sempre que compleixi les especificacions anteriors i la seva densitat sigui <= 1,3 g/m3 i la densitat total sigui <=1,1 g/cm
L'aigua a utilitzar tant en el curat com en la pastada del formigó, no ha de contenir cap substància perjudicial en quantitats que puguin afectar a les propietats del formigó o a la protecció de l'armat.
Si ha d'utilitzar-se per a la confecció o el curat de formigó o de morters i no hi ha antecedents de la seva utilització o aquesta presenta algun dubte s'haurà de verificar que acompleix totes aquestes característiques:
- Exponent d'hidrogen pH (UNE 83952): >= 5
- Total de substàncies dissoltes (UNE 83957): <= 15 g/l (15.000 ppm)
- Sulfats, expressats en SO4- (UNE 83956)
  - Ciment tipus SR: <= 5 g/l (5.000 ppm)
  - Altres tipus de ciment: <= 1 g/l (1.000 ppm)
- Ió clor, expressat en Cl- (UNE 7178)
  - Aigua per a formigó armat: <= 3 g/l (3.000 ppm)
  - Aigua per a formigó pretesat: <= 1 g/l (1.000 ppm)
  - Aigua per a formigó en massa amb armadura de fissuració: <= 3 g/l (3.000 ppm)
- Hidrats de carboni (UNE 7132): 0
- Substàncies orgàniques solubles en èter (UNE 7235): <= 15 g/l (15.000 ppm)

Ió clor total aportat per components d'un formigó no pot superar:
- Pretensat: <= 0,2% pes de ciment
- Armat: <= 0,4% pes de ciment
- En massa amb armadura de fissuració: <= 0,4% pes de ciment

2.- CONDICIONS DE SUBMINISTRAMENT I EMMAGATZEMATGE

Subministrament i emmagatzematge: De manera que no s'alterin les seves condicions.

3.- UNITAT I CRITERIS D'AMIDAMENT

Unitat d'amidament: la indicada a la descripció de l'element
Criteri d'amidament: quantitat necessària subministrada a l'obra

4.- NORMATIVA DE COMPLIMENT OBLIGATORI

Real Decreto 1247/2008, de 18 de julio, por el que se aprueba la Instrucción de Hormigón Estructural (EHE-08).

5.- CONDICIONS DE CONTROL DE RECEPCIÓ

OPERACIONS DE CONTROL:
Abans de l'inici de l'obra i si no es tenen antecedents de l'aigua que es vol utilitzar, o es tenen dubtes, s'ha d'analitzar l'aigua per determinar:
- Exponent d'hidrogen pH (UNE 83952)
- Contingut de substàncies dissoltes (UNE 83957)
- Contingut de sulfats, expressats en SO4 (UNE 83956)
- Contingut en ió clor Cl- (UNE 7178)
- Contingut d'hidrats de carboni (UNE 7132)
- Contingut de substàncies orgàniques solubles en èter (UNE 7235)

En cas d'utilitzar aigua potable de la xarxa de subministrament, no serà obligatori realitzar els assajos anteriors.
En altres casos, la DF o el Responsable de la recepció en el cas de centrals de formigó preparat o de prefabricats, s'ha de disposar la realització dels assajos en laboratoris contemplats en l'apartat 78.2.2.1 de l'EHE, per tal de comprovar el compliment de les especificacions de l'article 27 de l'EHE.
CRITERIS DE PRESA DE MOSTRES:
Els controls s'han de realitzar segons les instruccions de la DF i la norma EHE, realitzant-se la presa de mostres segons la UNE 83951.
INTERPRETACIÓ DE RESULTATS I ACTUACIONS EN CAS D'INCOMPLIMENT:
No s'ha d'acceptar l'aigua que no compleixi les especificacions, ni per a l'amasat ni per al curat.

B0 - MATERIALS BÀSICS

B01 - LÍQUIDS

B011 - NEUTRES

B011- - AIGUA

0.- ELEMENTS QUE CONTEMPLA EL PLEC

B011-05ME.

Plec de condicions

1.- DEFINICIÓ I CONDICIONS DELS ELEMENTS

Aigües utilitzades per algun dels usos següents:
- Confecció de formigó
- Confecció de morter
- Confecció de pasta de guix
- Reg de plantacions
- Conglomerats de grava-ciment, terra-ciment, grava-emulsió, etc.
- Humectació de bases o subbases
- Humectació de peces ceràmiques, de ciment, etc.

CARACTERÍSTIQUES GENERALS:
Poden ser utilitzades les aigües potables i les sancionades com a acceptables per la pràctica.
Es poden utilitzar aigües de mar o salines anàlogues per a la confecció o curat de formigons sense armadura. Per a la confecció de formigó armat o pretesat es prohibeix l'ús d'aquestes aigües, tret del cas que es facin estudis especials.
Es podrà utilitzar aigua reciclada provinent del rentat dels camions formigonera a la pròpia central de formigó, sempre que compleixi les especificacions anteriors i la seva densitat sigui <= 1,3 g/m3 i la densitat total sigui <=1,1 g/cm
L'aigua a utilitzar tant en el curat com en la pastada del formigó, no ha de contenir cap substància perjudicial en quantitats que puguin afectar a les propietats del formigó o a la protecció de l'armat.
Si ha d'utilitzar-se per a la confecció o el curat de formigó o de morters i no hi ha antecedents de la seva utilització o aquesta presenta algun dubte s'haurà de verificar que acompleix totes aquestes característiques:
- Exponent d'hidrogen pH (UNE 83952): >= 5
- Total de substàncies dissoltes (UNE 83957): <= 15 g/l (15.000 ppm)
- Sulfats, expressats en SO4- (UNE 83956)

- Ciment tipus SR: <= 5 g/l (5.000 ppm)
- Altres tipus de ciment: <= 1 g/l (1.000 ppm)

- Ió clor, expressat en Cl- (UNE 7178)
  - Aigua per a formigó armat: <= 3 g/l (3.000 ppm)
  - Aigua per a formigó pretesat: <= 1 g/l (1.000 ppm)
  - Aigua per a formigó en massa amb armadura de fissuració: <= 3 g/l (3.000 ppm)
- Hidrats de carboni (UNE 7132): 0
- Substàncies orgàniques solubles en èter (UNE 7235): <= 15 g/l (15.000 ppm)

Ió clor total aportat per components d'un formigó no pot superar:
- Pretensat: <= 0,2% pes de ciment
- Armat: <= 0,4% pes de ciment
- En massa amb armadura de fissuració: <= 0,4% pes de ciment

2.- CONDICIONS DE SUBMINISTRAMENT I EMMAGATZEMATGE

Subministrament i emmagatzematge: De manera que no s'alterin les seves condicions.

3.- UNITAT I CRITERI D'AMIDAMENT

Unitat d'amidament: la indicada a la descripció de l'element
Criteri d'amidament: quantitat necessària subministrada a l'obra

4.- NORMATIVA DE COMPLIMENT OBLIGATORI

Real Decreto 1247/2008, de 18 de julio, por el que se aprueba la Instrucción de Hormigón Estructural (EHE-08).

5.- CONDICIONS DE CONTROL DE RECEPCIÓ

OPERACIONS DE CONTROL:
Abans de l'inici de l'obra i si no es tenen antecedents de l'aigua que es vol utilitzar, o es tenen dubtes, s'ha d'analitzar l'aigua per determinar:
- Exponent d'hidrogen pH (UNE 83952)
- Contingut de substàncies dissoltes (UNE 83957)
- Contingut de sulfats, expressats en SO4 (UNE 83956)
- Contingut en ió clor Cl- (UNE 7178)
- Contingut d'hidrats de carboni (UNE 7132)
- Contingut de substàncies orgàniques solubles en èter (UNE 7235)

En cas d'utilitzar aigua potable de la xarxa de subministrament, no serà obligatori realitzar els assajos anteriors.
En altres casos, la DF o el Responsable de la recepció en el cas de centrals de formigó preparat o de prefabricats, s'ha de disposar la realització dels assajos en laboratoris contemplats en l'apartat 78.2.2.1 de l'EHE, per tal de comprovar el compliment de les especificacions de l'article 27 de l'EHE.
CRITERIS DE PRESA DE MOSTRES:
Els controls s'han de realitzar segons les instruccions de la DF i la norma EHE, realitzant-se la presa de mostres segons la UNE 83951.
INTERPRETACIÓ DE RESULTATS I ACTUACIONS EN CAS D'INCOMPLIMENT:
No s'ha d'acceptar l'aigua que no compleixi les especificacions, ni per a l'amasat ni per al curat.

B0 - MATERIALS BÀSICS

B03 - GRANULATS

B031 - SORRES

0.- ELEMENTS QUE CONTEMPLA EL PLEC

B0310020,B0310500.

1.- DEFINICIÓ I CARACTERÍSTIQUES DELS ELEMENTS

Sorra procedent de roques calcàries, roques granítiques, marbres blancs i durs, o sorra procedent del reciclatge de residus de la construcció i demolició en una planta legalment autoritzada per al tractament d'aquest tipus de residu.
S'han considerat els tipus següents:
- Sorra de marbre blanc
- Sorra per a confecció de formigons, d'origen:

Sorra per a confecció de formigons, d'origen:
  - De pedra calcària
  - De pedra granítica
- Sorra per a confecció de morters
- Sorra per a reblert de rases amb canonades
- Sorres procedents de reciclatge de residus de la construcció i demolicions

CARACTERÍSTIQUES GENERALS:
El contractista ha de sotmetre a l'aprovació de la DF les pedreres o dipòsits d'on s'han d'obtenir els àrids, aportant tots els elements justificatius que cregués convenients o que li fossin requerits pel Director d'Obra, entre d'altres:
- Classificació geològica.
- Estudi de morfologia.
- Aplicacions anteriors.

La DF ha de poder refusar totes aquelles procedències que, al seu criteri, obligarien a un control massa freqüent dels materials que se n'extraguessin.
Els grànuls han de tenir forma arrodonida o polièdrica.
La composició granulomètrica ha de ser l'adequada al seu ús, o si no consta, la que estableixi explícitament la DF.
No ha de tenir margues o altres materials estranys.
Contingut de pirites o d'altres sulfurs oxidables: 0%
Contingut de matèria orgànica (UNE-EN 1744-1): Color més clar que el patró
Contingut de terrossos d'argila (UNE 7133): <= 1% en pes
Els àrids no han de ser reactius amb el ciment. No s'utilitzaran àrids procedents de roques toves, friables, poroses, etc., ni els que continguin nòduls de guix, compostos ferrosos, sulfurs oxidables, etc, en quantitats superiors a les contemplades a l'EHE
Els àrids reciclats hauran de complir amb les especificacions de l'article 28 de l'EHE. A més, els que provinguin de formigons estructurals sans, o de resistència elevada, han de ser adequats per a la fabricació de formigó reciclat estructural, complint una sèrie de requisits:
- Dimensió mínima permesa = 4 mm
- Terrossos d'argila per a un formigó amb menys del 20% d'àrid reciclat: <= 0,6%
- Terrossos d'argila per a un formigó amb 100% d'àrid reciclat: <= 0,25%
- Absorció d'aigua per a un formigó amb menys del 20% d'àrid reciclat: <= 7%
- Absorció d'aigua per a un formigó amb més del 20% d'àrid reciclat: <= 5%
- Coeficient de Los Ángeles: <= 40
- Continguts màxims d'impureses:
  - Material ceràmic: <= 5% del pes
  - Partícules lleugeres: <= 1% del pes
  - Asfalt: <= 1% del pes
  - Altres: <= 1,0 % del pes

En els valors de les especificacions no citades, es mantenen els establerts en l'article 28 de l'EHE.
SORRA DE MARBRE BLANC:
Barreja amb granulats blancs diferents del marbre: 0%
SORRA PER A LA CONFECCIÓ DE FORMIGONS:
Es denomina sorra a la barreja de les diferents fraccions d'àrid fi que s'utilitzen per a la confecció del formigó
Designació: d/D - IL - N
d/D: Fracció granulomètrica, d tamany mínim i D tamany màxim
IL: Presentació, R rodat, T triturat (matxuqueig) i M barreja
N: Naturalesa de l'àrid (C, calcari; S, silici; G,granític; O, ofita; B, basalt; D, dolomític; Q, traquita; I, fonolita; V, varis; A, artificial i R, reciclat
Mida dels granuls (Tamís 4 UNE-EN 933-2): <= 4 mm
Material retingut pel tamís 0,063 (UNE_EN 933-2) i que sura en un líquid de pes específic 20 kN/m3 (UNE EN 1744-1): <= 0,5% en pes
Compostos de sofre expressats en SO3 i referits a granulat sec (UNE-EN 1744-1): <= 1% en pes
Reactivitat potencial amb els àlcalis del ciment (UNE 146507-2)
Sulfats solubles en àcid, expressats en SO3 i referits al granulat sec (UNE-EN 1744-1): <= 0,8% en pes
Clorurs expressats en Cl- i referits al granulat sec (UNE-EN 1744-1):

- Formigó armat o en massa amb armadures de fissuració: <= 0,05% en pes
- Formigó pretesat: <= 0,03% en pes

Ió clor total aportat per components d'un formigó no pot superar:
- Pretensat: <= 0,2% pes de ciment
- Armat: <= 0,4% pes de ciment
- En massa amb armadura de fissuració: <= 0,4% pes de ciment

Estabilitat (UNE-EN 1367-2):
- Pèrdua de pes amb sulfat sòdic: <= 10%
- Pèrdua de pes amb sulfat magnèsic: <= 15%

Pèrdua de pes amb sulfat magnèsic (UNE-EN 1367-2) quan el formigó estigui sotmès a una classe d'exposició H o F, i l'àrid fi tingui una absorció d'aigua >1%: <= 15%
Coeficient de friabilitat (UNE 83115)
- Per formigons d'alta resistència: < 40
- Formigons en massa o armats amb Fck<=30 N/mm2: < 50

Els àrids no han de presentar reactivitat potencial amb els àlcalis del formigó. Per a comprovar-ho, s'ha de realitzar en primer lloc un anàlisi petrogràfic, per a obtenir el tipus de reactivitat que, en el seu cas, puguin presentar. Si d'aquest estudi es dedueix la possibilitat de reactivitat àlcali sílice o àlcali silicat, s'ha de realitzar l'assaig descrit a l'UNE 146.508 EX. Si el tipus de reactivitat potencial és àlcali carbonat, s'ha de realitzar l'assaig descrit a l'UNE 146.507 EX Part 2.
La corba granulomètrica de l'àrid fi, ha d'estar compresa dins del fus següent:

Límits	Material retingut acumulat, en % en pes,en els tamisos						
	4 mm	2 mm	1 mm	0,5 mm	0,25 mm	0,125 mm	0,063 mm
Superior	0	4	16	40	70	77	(1)
Inferior	15	38	60	82	94	100	100

(1) Aquest valor varia en funció del tipus i origen de l'àrid.
SORRA DE PEDRA GRANÍTICA PER A LA CONFECCIÓ DE FORMIGONS:
Contingut màxim de fins que passen pel tamís 0,063 mm (UNE-EN 933-1):
- Granulat gruixut:
  - Qualsevol tipus: <= 1,5% en pes
- Granulat fí:
  - Granulat arrodonit: <= 6% en pes
  - Granulat de matxuqueig no calcari per a obres sotmeses a exposició IIIa,b,c, IV o alguna classe específica d'exposició: <= 6% en pes
  - Granulat de matxuqueig no calcari per a obres sotmeses a exposició I,IIa,b o cap classe específica d'exposició: <= 10% en pes

Equivalent de sorra (EAV)(UNE_EN 933-8):
- Per a obres en ambients I, IIa,b o cap classe específica d'exposició: >= 70
- Resta de casos: >= 75

Absorció d'aigua (UNE-EN 1097-6): <= 5%
SORRA DE PEDRA CALCÀRIA PER A LA CONFECCIÓ DE FORMIGONS:
Contingut màxim de fins que passen pel tamís 0,063 mm (UNE-EN 933-1):
- Granulat gruixut:
  - Qualsevol tipus: <= 1,5% en pes
- Granulat fí:
  - Granulat arrodonit: <= 6% en pes
  - Granulat de matxuqueig calcari per a obres sotmeses a exposició IIIa,b,c,IV o alguna classe específica d'exposició: <= 10% en pes
  - Granulat de matxuqueix calcari per a obres sotmeses a exposició I,IIa,b o cap classe específica d'exposició: <= 16% en pes

Valor blau de metilè(UNE 83130):
- Per a obres sotmeses a exposició I,IIa,b o cap classe específica d'exposició: <= 0,6% en pes
- Resta de casos: <= 0,3% en pes

SORRA PER A LA CONFECCIÓ DE MORTERS:
La composició granulomètrica ha de quedar dintre dels límits següents:

Tamís UNE 7-050 mm	Percentatge en pes que passa pel tamís	Condicions
5,00	A	A = 100
2,50	B	60 <= B <= 100
1,25	C	30 <= C <= 100
0,63	D	15 <= D <= 70
0,32	E	5 <= E <= 50
0,16	F	0 <= F <= 30
0,08	G	0 <= G <= 15
Altres condi-cions		C - D <= 50 D - E <= 50 C - E <= 70

Mida dels grànuls: <= 1/3 del gruix del junt
Contingut de matèries perjudicials: <= 2%
GRANULATS PROCEDENTS DE RECICLATGE DE RESIDUS DE LA CONSTRUCCIÓ I DEMOLICIONS:
El material ha de procedir d'una planta autoritzada legalment per al tractament de residus de la construcció.
El material no ha de ser susceptible de cap mena de meteorització o d'alteració física o química sota les condicions més desfavorables que presumiblement es puguin donar al lloc d'utilització.
No han de donar lloc, amb l'aigua, a dissolucions que puguin causar danys a estructures, capes de ferms, o contaminar el sòl o corrents d'aigua.
S'ha considerat que l'ús serà el reblert de rases amb canonades.
Per a qualsevol utilització diferent d'aquesta, es requereix l'acceptació expressa de la direcció facultativa i la justificació mitjançant els assaigs que pertoquin que es compleixen les condicions requerides per a l'us al que es pretén destinar.

2.- CONDICIONS DE SUBMINISTRAMENT I EMMAGATZEMATGE

Subministrament i emmagatzematge: De manera que no s'alterin les seves condicions.
Cada remesa de sorra s'ha de descarregar en una zona ja preparada de sòl sec.
Les sorres de tipus diferents s'han d'emmagatzemar per separat.
Els àrids s'han d'emmagatzemar de tal manera que quedin protegits contra la contaminació, i evitant la seva possible segregació, sobretot durant el seu transport. Es recomana emmagatzemar-los sota cobert per evitar els canvis de temperatura del granulat, i en un terreny sec i net destinat a l'apilament dels àrids. Les sorres d'altres tipus s'han d'emmagatzemar per separat.

3.- UNITAT I CRITERIS D'AMIDAMENT

Unitat d'amidament: la indicada a la descripció de l'element
Criteri d'amidament: quantitat necessària subministrada a l'obra

4.- NORMATIVA DE COMPLIMENT OBLIGATORI

SORRA PER A LA CONFECCIÓ DE FORMIGONS:
Real Decreto 1247/2008, de 18 de julio, por el que se aprueba la Instrucción de Hormigón Estructural (EHE-08).
SORRA PER A LA CONFECCIÓ DE MORTERS:
Real Decreto 1247/2008, de 18 de julio, por el que se aprueba la Instrucción de Hormigón Estructural (EHE-08).
UNE-EN 12620:2003 Áridos para hormigón.
Real Decreto 314/2006, de 17 de marzo, por el que se aprueba el Código Técnico de la Edificación Parte 2. Documento Básico de Seguridad estructural Fábrica DB-SE-F.
GRANULATS PROCEDENTS DE RECICLATGE DE RESIDUS DE LA CONSTRUCCIÓ I DEMOLICIONS:
Decret Legislatiu 1/2009, de 21 de juliol, pel qual s'aprova el Text refós de la Llei reguladora dels residus.
SORRES PER A ALTRES USOS:
No hi ha normativa de compliment obligatori.

5.- CONDICIONS DE CONTROL DE RECEPCIÓ

CONDICIONS DE MARCATGE I CONTROL DE LA DOCUMENTACIÓ:
L'entrega de granulat a l'obra ha d'anar acompanyada d'un full de subministrament proporcionat pel subministrador, en el que hi han de constar com a mínim les següents dades:
- Identificació del subministrador
- Número del certificat de marcatge CE o indicació d'autoconsum
- Número de sèrie de la fulla de subministrament
- Nom de la cantera
- Data del lliurament
- Nom del peticionari
- Designació de l'àrid segons l'article 28.2 de l'EHE
- Quantitat de granulat subministrat
- Identificació del lloc de subministrament

El fabricant ha de proporcionar la informació relativa a la granulometria i a les toleràncies de l'àrid subministrat.

El subministrador ha de posar a disposició de la DF en el cas que aquesta ho sol·liciti, la documentació següent, que acredita el marcatge CE, segons el sistema d'avaluació de conformitat aplicable, d'acord amb el que disposa l'apartat 7.2.1 del CTE:
- Productes per a carreteres i altres treballs d'obres públiques i edificació de Funcio: Aplicacions que exigeixen requisits de seguretat molt estrictes*. * Requisits que han de ser definits per lleis, reglaments i normes administratives nacionals de cada estat membre,
- Productes per a edificació, fabricació de productes de formigó prefabricat, carreteres i altres treballs d'obres públiques de Funcio: Aplicacions que exigeixen requisits de seguretat molt estrictes*. * Requisits que han de ser definits per lleis, reglaments i normes administratives nacionals de cada estat membre:
  - Sistema 2+: Declaració de Prestacions
- Productes per a edificació, fabricació de productes de formigó prefabricat, carreteres i altres treballs d'obres públiques de Funcio: Aplicacions que no exigeixen requisits de seguretat molt estrictes*. * Requisits que han de ser definits per lleis, reglaments i normes administratives nacionals de cada estat membre,
- Productes per a carreteres i altres treballs d'obres públiques i edificació de Funcio: Aplicacions que no exigeixen requisits de seguretat molt estrictes*. * Requisits que han de ser definits per lleis, reglaments i normes administratives nacionals de cada estat membre:
  - Sistema 4: Declaració de Prestacions

El símbol de marcatge de conformitat CE s'ha d'estampar d'acord amb la Directiva 93/68CE i ha d'estar visible sobre el producte o sobre etiqueta, embalatge o documentació comercial i ha d'anar acompanyat de la següent informació:
- Número d'identificació de l'organisme de certificació
- Nom o marca d'identificació i direcció del fabricant
- Les dues últimes xifres de l'any d'impressió del marcatge
- Referència a la norma (UNE-EN 12620)
- Descripció del producte (nom genèric, material, ús previst)
- Designació del producte
- Informació de les característiques essencials aplicables

A la documentació del marcatge haurà d'indicar:
- Nom del laboratori que ha realitzat els assajos
- Data d'emissió del certificat
- Garantia de que el tractament estadístic és l'exigit en el marcatge
- Estudi de fins que justifiqui experimentalment el seu ús, en el cas que hi hagi àrids que no compleixen amb l'article 28.4.1.

L'àrid reciclat ha d'incloure en la seva documentació:
- Naturalesa del material
- Planta productora de l'àrid i empresa transportista de la runa
- Presència d'impureses
- Detalls de la seva procedència
- Altre informació que resulti rellevant

OPERACIONS DE CONTROL:
Els àrids han de disposar del marcatge CE, de tal manera que la comprovació de la seva idoneïtat per al seu ús es farà mitjançant un control documental del marcatge per tal de determinar el compliment de les especificacions del projecte i de l'article 28 de l'EHE.
En el cas d'àrids d'autoconsum, el Constructor o el Subministrador ha d'aportar un certificat d'assaig, de com a màxim tres mesos d'antiguitat, realitzat en un laboratori de control dels contemplats en l'article 78.2.2.1 de l'EHE, que verifiqui el compliment de les especificacions de l'àrid subministrat respecte l'article 28 de l'EHE.
La DF ha de poder valorar el nivell de garantia del distintiu, i en cas de no disposar de suficient informació, ha de poder determinar l'execució de comprovacions mitjançant assaigs.
La DF, a més, ha de valorar si realitzar una inspecció a la planta de fabricació, a poder ser, abans del subministra de l'àrid, per comprovar la idoneïtat per a la seva fabricació. En cas necessari, la DF ha de poder realitzar els assaigs següents per a verificar la conformitat de les especificacions:
- Matèria orgànica (UNE-EN 1744-1).
- Terrossos d'argila (UNE 7133).
- Material retingut pel garbell 0.063 UNE (UNE EN 933-2) i que sura en un líquid de pes específic 2 (UNE EN 1744-1).
- Compostos de sofre (SO3)- respecte al granulat sec (UNE-EN 1744-1).
- Sulfats solubles en àcid (UNE-EN 1744-1).
- Contingut d'Ió CL- (UNE-EN 1744-1).
- Assaig petrogràfic
- Reactivitat potencial amb els àlcalis del ciment (UNE 146-507 i UNE 146-508).
- Equivalent de sorra (UNE-EN 933-8).
- Absorció d'aigua (UNE-EN 1097-6).
- Assaig d'identificació per raigs X.
- Pèrdua de pes amb sulfat magnèsic (UNE-EN 1367-2)
- Assaig granulomètric (UNE-EN 933-2)

- Coeficient de friabilitat (UNE 83115)

Un cop s'hagi realitzat l'apilament, s'ha de realitzar una inspecció visual, i si es considera necessari, s'han de prendre mostres per realitzar els assaigs corresponents.
S'ha de poder acceptar la sorra que no compleixi amb els requisits sempre i quan mitjançant rentat, cribatge o mescla, assoleixi les condicions exigides.
CRITERIS DE PRESA DE MOSTRES:
Els controls s'han de realitzar segons les instruccions de la DF i la norma EHE.
INTERPRETACIÓ DE RESULTATS I ACTUACIONS EN CAS D'INCOMPLIMENT:
No s'ha d'acceptar la sorra que no compleixi totes les especificacions indicades al plec de condicions. Si la granulometria no s'ajusta a la utilitzada per a l'establiment de les dosificacions aprovades, s'hauran de projectar i aprovar noves fórmules de treball.
No s'han d'utilitzar àrids fins els quals l'equivalent de sorra sigui inferior a:
- 70, en obres sotmeses a les classes I, IIa o IIb, i no sotmeses a cap classe específica d'exposició
- 75, en la resta de casos

En cas que les sorres procedents del matxuqueig de roques calcàries o de roques dolomítiques que no compleixin l'especificació de l'equivalent de sorra, s'han de poder acceptar si l'assaig del blau de metilè (UNE-EN 933-9) compleix el següent:
- Per a obres amb classe general d'exposició I, IIa o IIb (i sense classe específica): <= 0,6% en pes
- Resta de casos: <= 0,3% en pes

Si el valor del blau de metilè fos superior als valors anteriors, i es presentin dubtes de la presència d'argila en els fins, s'ha de poder realitzar un assaig de rajos X per a la seva detecció i identificació: s'ha de poder utilitzar l'àrid fi si les argiles són del tipus caolinita o illita, i si les propietats del formigó amb aquest àrid són les mateixes que les d'un que tingui els mateixos components però sense els fins.
S'han de poder utilitzar sorres rodades, o procedents de roques matxucades, o escòries siderúrgiques adequades, en la fabricació de formigó d'ús no estructural.

B0 - MATERIALS BÀSICS

B05 - AGLOMERANTS I CONGLOMERANTS

B051 - CIMENTS

1.- DEFINICIÓ I CARACTERÍSTIQUES DELS ELEMENTS

Conglomerant hidràulic format per diferents materials inorgànics finament dividits que, amassats amb aigua, formen una pasta que, mitjançant un procés d'hidratació, endureix i un cop endurit conserva la seva resistència i estabilitat fins i tot sota l'aigua.
S'han considerat els ciments regulats per la norma RC-08 amb les característiques següents:
- Ciments comuns (CEM)
- Ciments d'aluminat de calci (CAC)
- Ciments blancs (BL)
- Ciments resistens a l'aigua de mar (MR)

CARACTERÍSTIQUES GENERALS:
En el cas de que el material s'utilitzi en obra pública, l'acord de Govern de la Generalitat de Catalunya de 9 de juny de 1998, exigeix que els materials siguin de qualitat certificada o puguin acreditar un nivell de qualitat equivalent, segons les normes aplicables als estats membres de la Unió Europea o de l'Associació Europea de Lliure Canvi.
També en aquest cas, es procurarà que els esmentats materials disposin de l'etiqueta ecològica europea, regulada en el Reglament 880/1992/CEE o bé altres distintius de la Comunitat Europea.
Ha de ser un material granular molt fi i estadísticament homogeni en la seva composició.
El ciment ha de ser capaç, si es dosifica i barreja adequadament amb aigua i granulats, de produir un morter o un formigó que conservi la seva traballabilitat en un temps prou llarg i assolir, al final de períodes definits, els nivells especificats de resistència i mantenir estabilitat de volum a llarg termini.
No ha de tenir grumolls ni principis d'aglomeració.
En activitats manuals en les que hi hagi risc de contacte amb la pell i d'acord amb l'establert a l'Ordre Presidencial 1954/2004 de 22 de juny, no s'han d'utilitzar o comercialitzar ciments amb un contingut de crom (VI) superior a dos parts per milió del pes sec del ciment.
CIMENTS COMUNS (CEM):
Estaran subjectes al marcatge CE de conformitat amb el que disposen els Reials Decrets 1630/1992 de 29 de desembre, 1328/1995 de 28 de juliol i 956/2008 de 6 de juny.

Els components han de complir els requisits especificats en el capítol 5 de la norma UNE-EN 197-1.
Tipus de ciments:
- Ciment Pòrtland: CEM I
- Ciment Pòrtland amb addicions: CEM II
- Ciment Pòrtland amb escòries de forn alt: CEM III
- Ciment putzolànic: CEM IV
- Ciment compost: CEM V

Alguns d'aquests tipus es divideixen en subtipus, segons el contingut de l'addició o barreja d'addicions presents en el ciment. Segons aquest contingut creixent els subtipus poden ser A, B o C.
Addicions del clinker pòrtland (K):
- Escòria de forn alt: S
- Fum de sílice: D
- Putzolana natural: P
- Putzolana natural calcinada: Q
- Cendra volant Sicília: V
- Cendra volant calcària: W
- Esquist calcinat: T
- Filler calcari L: L
- Filler calcari LL: LL

Relació entre denominació i designació dels ciments comuns segons el tipus, subtipus i addicions:

Denominació	Designació
Ciment pòrtland	CEM I
Ciment pòrtland amb escòria	CEM II/A-S CEM II/B-S
Ciment pòrtland amb fum de sílice	CEM II/A-D
Ciment pòrtland amb Putzolana	CEM II/A-P CEM II/B-P CEM II/A-Q CEM II/B-Q
Ciment pòrtland amb cendres volants	CEM II/A-V CEM II/B-V CEM II/A-W CEM II/B-W
Ciment pòrtland amb esquist calcinat	CEM II/A-T CEM II/B-T
Ciment pòrtland amb filler calcari	CEM II/A-L CEM II/B-L CEM II/A-LL CEM II/B-LL
Ciment pòrtland mixt	CEM II/A-M CEM II/B-M
Ciment amb escòries de forn alt	CEM III/A CEM III/B CEM III/C
Ciment putzolànic	CEM IV/A CEM IV/B
Ciment compost	CEM V/A CEM V/B

En ciments pòrtland mixtos CEM II/A-M i CEM II/B-M, en ciments putzolànics CEM IV/A i CEM IV/B i en ciments compostos CEM V/A i CEM V/B els components principals a més del clinker han de ser declarats a la designació del ciment.
La composició dels diferents ciments comuns ha de ser l'especificada al capítol 6 de la norma UNE-EN 197-1.
Els ciments comuns han de complir les exigències mecàniques, físiques, químiques i de durabilitat especificades al capítol 7 de la norma UNE-EN 197-1.

CIMENTS D'ALUMINAT DE CALÇ (CAC):
Ciment obtingut per una mescla de materials aluminosos i calcàris.
Estaran subjectes al marcatge CE de conformitat amb el que disposa el Reial Decret 956/2008 de 6 de juny.
Han de complir les exigències mecàniques, físiques i químiques especificades a UNE-EN 14647.
CIMENTS BLANCS (BL):
Han d'estar subjectes al Reial Decret 1313/1988 i seran aquells definits a la norma UNE 80305 i homòlegs de les normes UNE-EN 197-1 (ciments comuns) i UNE-EN 413-1 (ciments de ram de paleta) que compleixin amb l'especificació de blancor.
Índex de blancor (UNE 80117): >= 85
D'acord amb el Real Decret 1313/1988 de 28 d'octubre i L'Ordre Ministerial de 17 de gener de 1989, han de portar el Certificat de Conformitat amb Requisits Reglamentaris (CCRR).
La composició, així com les prescripcions mecàniques, físiques, químiques i de durabilitat que han de complir els ciments comuns blancs són les mateixes que les especificades per als ciments comuns a la norma UNE-EN 197-1.
La composició, així com les prescripcions mecàniques, físiques i químiques que ha de complir el ciment blanc de ram de paleta (BL 22,5 X) són les mateixes que les especificades per al ciment homòleg a la norma UNE-EN 413-1.
CIMENTS RESISTENTS A L'AIGUA DE MAR (MR):
D'acord amb el Real Decret 1313/1988 de 28 d'octubre i L'Ordre Ministerial de 17 de gener de 1989, han de portar el Certificat de Conformitat amb Requisits Reglamentaris (CCRR).
Relació entre denominació i designació dels ciments resistents a l'aigua de mar segons el tipus, subtipus i addicions:

Denominació	Designació
Ciment pòrtland	I
Ciment pòrtland amb escòria	II/A-S II/B-S
Ciment pòrtland amb fum de sílice	II/A-D
Ciment pòrtland amb Putzolana	II/A-P II/B-P
Ciment pòrtland amb cendres volants	II/A-V II/B-V
Ciment amb escòries de forn alt	III/A III/B III/C
Ciment putzolànic	IV/A IV/B
Ciment compost	CEM V/A

Les especificacions generals en quan a composició i a exigències mecàniques, físiques, químiques i de durabilitat que han de complir són les corresponents als ciments comuns homòlegs de la norma UNE-EN 197-1.
Han de complir els requisits addicionals especificats al capítol 7.2 de la norma UNE 80303-2.

2.- CONDICIONS DE SUBMINISTRAMENT I EMMAGATZEMATGE

Subministrament: de manera que no s'alterin les seves característiques.
Si el ciment es subministra a granel s'ha d'emmagatzemar en sitges.
Si el ciment es subministra en sacs, s'han d'emmagatzemar en un lloc sec, ventilat, protegit de la intempèrie i sense contacte directe amb la terra, de manera que no s'alterin les seves condicions.
Temps màxim d'emmagatzematge dels ciments:
- Classes 22,5 i 32,5: 3 mesos
- Classes 42,5 : 2 mesos
- Classes 52,5 : 1 mes

3.- UNITAT I CRITERIS D'AMIDAMENT

Unitat d'amidament: la indicada a la descripció de l'element
Criteri d'amidament: quantitat necessària subministrada a l'obra

4.- NORMATIVA DE COMPLIMENT OBLIGATORI

Real Decreto 1313/1988, de 28 de octubre, por el se declara obligatoria la homologación de los cementos para la fabricación de hormigones y morteros para todo tipo de obras y productos prefabricados.
Orden de 17 de enero de 1989 por la que se establece la certificación de conformidad a normas como alternativa de la homologación de los cementos para la fabricación de hormigones y morteros para todo tipo de obras y productos prefabricados.
Real Decreto 1630/1992, de 29 de diciembre, por el que se dictan disposiciones para la libre circulación de productos de construcción, en aplicación de la Directiva 89/106/CEE.
Real Decreto 1328/1995, de 28 de julio, por el que se modifica, en aplicación de la Directiva 93/68/CEE, las disposiciones para la libre circulación de productos de construcción, aprobadas por el Real Decreto 1630/1992, de 29 de diciembre.
Real Decreto 956/2008, de 6 de junio, por el que se aprueba la Instrucción para la Recepción de Cementos (RC-08).
UNE-EN 197-1:2000 Cemento. Parte 1: Composición, especificaciones y criterios de conformidad de los cementos comunes.
UNE-EN 14647:2006 Cemento de aluminato de calcio. Composición, especificaciones y criterios de conformidad.
UNE 80305:2001 Cementos blancos.
UNE 80303-2:2001 Cementos con características adicionales. Parte 2: Cementos resistentes al agua de mar.

5.- CONDICIONS DE CONTROL DE RECEPCIÓ

CONDICIONS DE MARCATGE I CONTROL DE LA DOCUMENTACIÓ EN CIMENTS COMUNS (CEM) I CIMENTS DE CALÇ (CAC):
El subministrador ha de posar a disposició de la DF en el cas que aquesta ho sol·liciti, la documentació següent, que acredita el marcatge CE, segons el sistema d'avaluació de conformitat aplicable, d'acord amb el que disposa l'apartat 7.2.1 del CTE:
- Productes per a preparació de formigó, morter, beurades i altres mescles per a construcció i per a la fabricació de productes de construcció,
- Productes per a elaboració de formigó, morter, pasta i altres mescles per a construcció i per a la fabricació de productes de construcció:
  - Sistema 1+: Declaració de Prestacions

El símbol normalitzat del marcatge CE ha d'anar acompanyat de la següent informació com a mínim:
- el número identificador del organisme certificador que ha intervingut en el control de producció
- nom o marca distintiva d'identificació i adreça enregistrada del fabricant
- número del certificat CE de conformitat
- les dues últimes xifres de l'any en que el fabricant va posar el marcatge CE
- indicacions que permetin identificar el producte així com les seves característiques i prestacions declarades atenent a les seves especificacions tècniques
- referència a la norma armonitzada corresponent
- designació normalitzada del ciment indicant el tipus, subtipus (segons els components principals) i classe resistent
- en el seu cas, informació addicional referent al contingut de clorurs, al límit superior de pèrdua per calcinació de cendra volant i/o additiu emprat

Sobre el mateix embalatge, el marcatge CE es pot simplificar, i inclourà com a mínim:
- el símbol normalitzat del marcatge CE
- en el seu cas, el número del certificat CE de conformitat
- nom o marca distintiva d'identificació i adreça enregistrada del fabricant
- els dos últims dígits de l'any en que el fabricant va posar el marcatge
- referència al número de la norma harmonitzada corresponent

En aquest cas, la informació complerta del marcatge o etiquetat CE haurà d'apareixer també a l'albarà o documentació que acompanya al lliurament.
A l'albarà hi han de figurar les dades següents:
- número de referència de la comanda
- nom i adreça del comprador i punt de destí del ciment
- identificació del fabricant i de l'empresa de subministrament
- designació normalitzada del ciment subministrat conforme a la instrucció RC-08
- quantitat que es subministra
- en el seu cas, referència a los dades de l'etiquetat corresponent al marcatge CE
- data de subministrament
- identificació del vehicle que el transporta

CONDICIONS DE MARCATGE I CONTROL DE LA DOCUMENTACIÓ EN CIMENTS BLANCS (BL) I CIMENTS RESISTENTS A L'AIGUA DE MAR (MR):
A l'albarà hi han de figurar les dades següents:
- número de referència de la comanda
- nom i adreça del comprador i punt de destí dels ciment
- identificació del fabricant i de l'adreça de subministrament

- designació normalitzada del ciment subministrat segons el Reial Decret 956/2008 de 6 de juny
- contrasenya del Certificat de Conformitat amb els Requisits Reglamentaris
- quantitat que es subministra
- identificació del vehicle que transporta el ciment
- en el seu cas, l'etiquetatge corresponent al marcatge CE
- En el cas de ciments envasats, aquests han de mostrar als seus envasos la següent informació:
- nom o marca identificativa i adreça complerta del fabricant i de la fàbrica
- designació normalitzada del ciment subministrat segons el Reial Decret 956/2008 de 6 de juny
- contrasenya del Certificat de Conformitat amb els Requisits Reglamentaris
- dates de fabricació i d'envasat (indicant setmana i any)
- condicions específiques aplicables a la manipulació i utilització del producte

El fabricant ha de facilitar, si li demanen, les dades següents:
- Inici i final d'adormiment
- Si s'han incorporat additius, informació detallada de tots ells i dels seus efectes

OPERACIONS DE CONTROL:
La recepció del ciment haurà d'incloure al menys, dues fases obligatòries:
- Una primera fase de comprovació de la documentació
- Una segona fase d'inspecció visual del subministrament

Es pot donar una tercera fase, si el responsable de recepció ho considera oportú, de comprovació del tipus i classe de ciment i de les característiques físiques químiques i mecàniques mitjançant la realització d'assaigs d'identificació i, si es el cas, d'assaigs complementaris.
Per a la primera fase, al iniciar el subministrament el Responsable de recepció ha de comprovar que la documentació es la requerida. Aquesta documentació estarà compresa per:
- Albarà o full de subministrament.
- Etiquetatge
- Documents de conformitat, com pot ser el marcatge CE o bé la Certificació de Conformitat del Reial Decret 1313/1988
- Pel cas dels ciments no subjectes al marcatge CE, el certificat de garantia del fabricant signat.
- Si els ciments disposen de distintius de qualitat, caldrà també la documentació precisa de reconeixements del distintiu.

En la segona fase, un cop superada la fase de control documental, cal sotmetre el ciment a una inspecció visual per comprovar que no ha patit alteracions o barreges indesitjades.
La tercera fase s'activarà quan es pugui preveure possibles defectes o en el cas que el Responsable així ho estableixi per haver donat resultats no conformes en les fases anteriors o per haver detectat defectes en l'ús de ciments d'anteriors remeses.
En aquest supòsit es duran terme, abans de començar l'obra i cada 200 t de ciment de la mateixa designació i procedència durant l'execució, assaigs d'acord amb l'establer en els Annexes 5 i 6 de la RC-08.
CRITERIS DE PRESA DE MOSTRES:
Les mostres es prendran segons l'indicat en la RC-08. Per a cada lot de control sotmès a assaig s'extrauran tres mostres, una per tal de realitzar els assaigs de comprovació de la composició, l'altra per als assaigs físics, mecànics i químics i l'altra per a ser conservada preventivament.
INTERPRETACIÓ DE RESULTATS I ACTUACIONS EN CAS D'INCOMPLIMENT:
A efectes de la fase primera, no s'aprovarà l'ús de ciments els quals el etiquetatge i la documentació no es correspongui amb el ciment sol·licitat, quan la documentació no estigui completa i quan no es reuneixin tots els requisits establerts.
A efectes de la segona fase, no s'aprovarà l'ús de ciments que presentin símptomes de meteorització rellevant, que contingui cossos estranys i que no resulti homogènia en el seu aspecte o color.
A efectes de la tercera fase, no s'aprovarà l'ús de ciments que no compleixin els criteris establerts en l'apartat A5.5 de la RC-08.
Quan no es compleixi alguna de les prescripcions del ciment assajat, es repetiran els assaigs per duplicat, sobre dues mostres obtingudes de l'aplec existent a obra. S'acceptarà el lot únicament si els resultats obtinguts en les dues mostres són satisfactoris.

B0 - MATERIALS BÀSICS

B05 - AGLOMERANTS I CONGLOMERANTS

B053 - CALÇS

0.- ELEMENTS QUE CONTEMPLA EL PLEC

B0532310,B053-1VFB.

1.- DEFINICIÓ I CARACTERÍSTIQUES DELS ELEMENTS

Conglomerant obtingut per calcinació de materials calcaris, format principalment per òxids o hidròxids de calci amb o sense òxids o hidròxids de magnesi i quantitats menors d'òxids de silici, ferro i alumini.
S'han considerat els tipus següents:
- Calç aèria càlcica (CL):
  - Hidratada en pols: CL 90-S
  - Hidratada en pasta: CL 90-S PL
- Calç hidràulica natural (NHL):
  - Calç hidràulica natural 2: NHL 2
  - Calç hidràulica natural 3,5: NHL 3,5
  - Calç hidràulica natural 5: NHL 5

CALÇ AÈRIA HIDRATADA CL 90:
Si conté additius, aquests no han d'afectar a les propietats dels morters.
Les característiques següents han de complir amb els valors declarats pel fabricant, assajats segons la norma corresponent, dins del límit de tolerància indicat, en el seu cas.
Contingut de CaO + MgO, segons UNE-EN 459-2: >= 90
Contingut de MgO, segons UNE-EN 459-2: <= 5
Contingut de SO3, segons UNE-EN 459-2: <= 2
Contingut de CO2, segons UNE-EN 459-2: <= 4
Contingut de calç útil, segons UNE-EN 459-2: >= 80
Estabilitat de volum, segons UNE-EN 459-2:
- Calç en pasta: compleix l'assaig
- Calç en pols:
  - Mètode de referència: <= 2 mm
  - Mètode alternatiu: <= 20 mm

Mida de partícula de la calç en pols, segons UNE-EN 459-2:
- Material retingut al tamís 0,09 mm: <= 7%
- Material retingut al tamís 0,2 mm: <= 2%

Penetració de la calç en pols, segons UNE-EN 459-2: > 10 i < 50 mm
CALÇ AÈRIA HIDRATADA EN PASTA:
Estarà amarada i barrejada amb aigua, en la quantitat adient per a obtenir una pasta de consistència adequada a l'ús destinat.
No tindrà grumolls ni principis d'aglomeració.
CALÇ HIDRÀULICA NATURAL:
Les característiques següents han de complir amb els valors declarats pel fabricant, assajats segons la norma corresponent, dins del límit de tolerància indicat, en el seu cas.
Resistència a compressió, segons UNE-EN 459-2:
- Calç del tipus NHL 2: >= 2 a <= 7 Mpa, als 28 dies
- Calç del tipus NHL 3,5: >= 3,5 a <= 10 Mpa, als 28 dies
- Calç del tipus NHL 5:
  - Als 7 dies: >= 2 MPa
  - Als 28 dies: >= 5 a <= 15 MPa

Temps d'adormiment, segons UNE-EN 459-2:
- Inicial: > 1 h
- Final:
  - Calç del tipus NHL 2: <= 40 h
  - Calç del tipus NHL 3,5: <= 30 h
  - Calç del tipus NHL 5: <= 15 h

Contingut en aire segons UNE-EN 459-2: <= 5%
Contingut de SO3, segons UNE-EN 459-2: =< 2
Contingut de calç útil, segons UNE-EN 459-2:
- Calç del tipus NHL 2: >= 35
- Calç del tipus NHL 3,5: >= 25
- Calç del tipus NHL 5: >= 15

Estabilitat de volum, segons UNE-EN 459-2:
- Mètode de referència: <= 2 mm
- Mètode alternatiu: <= 20 mm

Mida de partícula, segons UNE-EN 459-2:
- Material retingut al tamís 0,09 mm: <= 15%
- Material retingut al tamís 0,2 mm: <= 2%

Penetració, segons UNE-EN 459-2: > 10 i < 50 mm
CALÇ PER A ESTABILITZACIÓ DE TERRES EN CARRETERES:
S'utilitzaran calçs aèries vives del tipus CL 90-Q i calçs aèries hidratades del tipus CL 90-S.
Tindran un aspecte homogeni i no un estat grumollós o aglomerat.
Compliran les especificacions de la taula 200.1 de l'article 200 del PG3, determinades segons la

norma UNE-EN 459-2.
Contingut d'aigua lliure de les calçs hidratades, segons UNE-EN 459-2: < 2% en pes.

2.- CONDICIONS DE SUBMINISTRAMENT I EMMAGATZEMATGE

Subministrament: S'ha de transportar en cisternes pressuritzades dotades de mitjans pneumàtics o mecànics que permetin el ràpid transvasament a sitges d'emmagatzematge. Aquestes han de ser estanques.
A les obres de poc volum el subministrament podrà ser en sacs, de manera que no experimenti alteració de les seves característiques.
Emmagatzematge: Es tindran en compte les normes indicades en les fitxes de seguretat per a les classes de calç. Aquestes fitxes de seguretat han de ser les recomanades oficialment o, en el seu defecte, les facilitades pel subministrador.

3.- UNITAT I CRITERIS D'AMIDAMENT

Unitat d'amidament: la indicada a la descripció de l'element
Criteri d'amidament: quantitat necessària subministrada a l'obra

4.- NORMATIVA DE COMPLIMENT OBLIGATORI

NORMATIVA GENERAL:
UNE-EN 459-1:2016 Cales para la construcción. Parte 1: Definiciones, especificaciones y criterios de conformidad.
* UNE-EN 459-2:2011 Cales para la construcción. Parte 2: Métodos de ensayo.
CALÇ PER A ESTABILITZACIÓ DE TERRES EN CARRETERES:
Orden de 6 de febrero de 1976 por la que se aprueba el Pliego de Prescripciones Técnicas Generales para Obras de Carreteras y Puentes (PG-3).
Orden FOM/2523/2014, de 12 de diciembre, por la que se actualizan determinados artículos del Pliego de Prescripciones Técnicas Generales para Obras de Carreteras y Puentes, relativos a materiales básicos, a firmes y pavimentos, y a señalización, balizamiento y sistemas de contención de vehículos (PG-3).
* UNE 80502:2014 Cales vivas o hidratadas utilizadas en la mejora y/o estabilización de suelos.

5.- CONDICIONS DE CONTROL DE RECEPCIÓ

CONDICIONS DE MARCATGE I CONTROL DE LA DOCUMENTACIÓ:
El subministrador ha de posar a disposició de la DF en el cas que aquesta ho sol·liciti, la documentació següent, que acredita el marcatge CE, segons el sistema d'avaluació de conformitat aplicable, d'acord amb el que disposa l'apartat 7.2.1 del CTE:
 - Productes per a preparació de conglomerant per a morters de ram de paleta, arrebossat i lliscat, per a la fabricació d'altres productes de construcció i per a aplicacions en enginyeria civil:
     - Sistema 2+: Declaració de Prestacions

Per a cada remesa caldrà un albarà i la informació d'etiquetatge i marcatge CE de la norma UNE-EN 459-1.
A l'albarà hi ha de constar com a mínim la informació següent:
- Nom i adreça del fabricant i de l'empresa subministradora
- Data de subministrament i de fabricació
- Identificació del vehicle de transport
- Quantitat subministrada
- Denominació comercial, quan la tingui, i tipus de calç subministrada (UNE-EN 459-1)
- Nom i adreça del comprador i destí
- Referència de la comanda
- El marcatge CE ha d'incloure, com a mínim, la informació següent:
  - Símbol del marcatge CE
  - Nombre identificador de l'organisme de certificació
  - Nom o marca distintiva d'identificació i adreça registrada del fabricant
  - Els dos darrers dígits de la data del primer marcatge
  - Nombre de referència de la Declaració de Prestacions
  - Referència a l'UNE EN 459-1
  - Descripció del producte: nom genèric, tipus i ús previst
  - Informació sobre les característiques essencials incloses a la norma UNE-EN 459-1

OPERACIONS DE CONTROL:
Les tasques de control a realitzar són les següents:
- Inspecció de les condicions de subministrament de la calç, i verificació documental de que els valors declarats pel fabricant en els documents que acompanyen el marcatge CE són conforme a les especificacions exigides.
- Si es detecten anomalies durant el transport, emmagatzematge o manipulació, la DF podrà disposar que es realitzin els següents assaigs de control de recepció, segons UNE-EN 459-2:

- Contingut d'òxids de calci i magnesi
- Contingut de diòxid de carboni
- Contingut de calç útil Ca (Oh) 2
- Mida de partícula

- Control addicional quan la calç ha estat emmagatzemada en condicions atmosfèriques normals durant un període superior a 2 mesos, o inferior, quan ha estat emmagatzemada en ambients humits o condicions atmosfèriques desfavorables. Sobre una mostra representativa de la calç emmagatzemada es realitzaran els següents assaigs:
  - Contingut de diòxid de carboni
  - Mida de partícula

Els mètodes d'assaigs es descriuen a la UNE-EN 459-2.
CRITERIS DE PRESA DE MOSTRES:
Les mostres s'han de prendre segons l'indicat a l'article 200 del PG3 i els criteris que exposi la DF.
Es considera com un lot, que s'acceptarà o rebutjarà en bloc:
- La quantitat de calç de la mateixa classe i procedència rebuda mensualment.
- Si mensualment es reben més de 200 t, el lot serà aquesta quantitat o fracció.

De cada lot es prendran dues mostres, segons el procediment indicat a la norma UNE-EN 459-2. Una per realitzar els assaigs de control de recepció i l'altra per als assaigs de contrast, que es conservarà durant almenys 100 dies en recipient adequat i estanc. Es prendrà una tercera mostra si el subministrador de calç ho sol·licita.
INTERPRETACIÓ DE RESULTATS I ACTUACIONS EN CAS D'INCOMPLIMENT:
La DF ha d'indicar les mesures a adoptar en el cas que no es compleixin les especificacions establertes al plec.
La remesa no s'ha d'acceptar si, en el moment d'obrir el recipient que la conté apareix en estat grumollós o aglomerat.

B0 - MATERIALS BÀSICS

B05 - AGLOMERANTS I CONGLOMERANTS

B053 - CALÇS

B053- - MATERIAL PER A REJUNTAT DE RAJOLES CERÀMIQUES

0.- ELEMENTS QUE CONTEMPLA EL PLEC

B053-1VFB.

Plec de condicions

1.- DEFINICIÓ I CONDICIONS DELS ELEMENTS

Material format per la mescla d'un conglomerant, càrregues minerals i additius, apte per a omplir junts entre diferents materials o protegir en front la corrosió armadures actives d'elements pretesats o postesats.
S'han considerat els tipus següents:
- Material format per la mescla d'un conglomerant, càrregues minerals i additius, apte per a omplir els junts entre les rajoles ceràmiques que formen els revestiment de parets o paviments situats en interior o exteriors.
S'han considerat els tipus següents de material per a rejuntat de rajoles ceràmiques:
- Material de rejuntat cimentós (CG): Mescla de conglomerant hidràulic, càrregues minerals i additius orgànics o inorgànics, que únicament cal incorporar aigua o addició líquida en el moment abans d'utilitzar-se.
- Material de rejuntat de resina reactiva (RG): Mescla de resines sintètiques, càrregues minerals i additius orgànics o inorgànics, que endureixen per una reacció química.
BEURADA PER A CERÀMICA:
No ha de tenir grumolls ni principis d'aglomeració.
BEURADA PER A CERÀMICA DE MATERIAL CIMENTÓS (CG):
S'han considerat les classes següents, en funció de les característiques addicionals:

- CG 1: Material de rejuntat cimentos normal
- CG 2: Material de rejuntat cimentos millorat, amb característiques addicionals (resistència alta a l'abrasió i absorció d'aigua reduïda)

Característiques fonamentals:
- Resistència a l'abrasió (EN 12808-2): <= 2000 mm3
- Resistència a la flexió (EN 12808-3): >= 2,5 N/mm2
- Resistència a la compressió (EN 12808-3): >= 15 N/mm2
- Retracció (EN 12808-4): <= 3 mm/m
- Absorció d'aigua (EN 12808-5):
    - Després de 30 min: <= 5 g
    - Després de 240 min: <= 10 g

Característiques addicionals:
- Alta resistència a l'abrasió (EN 12808-2): <= 1000 mm3
- Absorció d'aigua (EN 12808-5):
    - Després de 30 min: <= 2 g
    - Després de 240 min: <= 5 g

BEURADA PER A CERÀMICA DE RESINES REACTIVES (RG):
- Resistència a l'abrasió (EN 12808-2): <= 250 mm3
- Resistència a la flexió (EN 12808-3): >= 30 N/mm2
- Resistència a la compressió (EN 12808-3): >= 45 N/mm2
- Retracció (EN 12808-4): <= 1.5 mm/m
- Absorció d'aigua després de 240 min(EN 12808-5): <= 0,1 g

2.- CONDICIONS DE SUBMINISTRAMENT I EMMAGATZEMATGE

SUBMINISTRAMENT I EMMGATZEMATGE A LA BEURADA PER A CERÀMICA:
Subministrament: Envasada adequadament, de manera que no experimenti alteració de les seves característiques.
Emmagatzematge: En el seu envàs d'origen i en llocs secs, sense contacte directe amb el terra i protegit de la intempèrie, de manera que no se n'alterin les condicions inicials.

3.- UNITAT I CRITERI D'AMIDAMENT

BEURADA PER A CERÀMICA:
Unitat d'amidament: la indicada a la descripció de l'element
Criteri d'amidament: quantitat necessària subministrada a l'obra

4.- NORMATIVA DE COMPLIMENT OBLIGATORI

BEURADA PER A CERÀMICA:
* UNE-EN 13888:2009 Materiales de rejuntado para baldosas cerámicas. Requisitos, evaluación de la conformidad, clasificación y designación.

5.- CONDICIONS DE CONTROL DE RECEPCIÓ

CONDICIONS DE MARCATGE I CONTROL DE LA DOCUMENTACIÓ A LA BEURADA PER A CERÀMICA:
A l'embalatge o a l'albarà de lliurament han de constar-hi les dades següents:
- Nom del producte
- Marca del fabricant i lloc d'origen
- Data i codi de producció, caducitat i condicions d'emmagatzematge
- Referència a la norma UNE-EN 13888
- Tipus de material de rejuntat
- Instruccions d'us:
    - Proporcions de la mescla
    - Temps de maduració: interval de temps des del moment de fer la mescla i el moment en que està llest per a ser aplicat
    - Vida útil: interval de temps màxim en que el material pot ser utilitzat desprès de fer la mescla
    - Mètode d'aplicació
    - Temps que cal esperar fins a fer la neteja i permetre l'ús
    - Àmbit d'aplicació

B0 - MATERIALS BÀSICS

B05 - AGLOMERANTS I CONGLOMERANTS

B059- - GUIX

0.- ELEMENTS QUE CONTEMPLA EL PLEC

B059-06FO.

Plec de condicions

1.- DEFINICIÓ I CONDICIONS DELS ELEMENTS

Productes en pols preparats bàsicament amb pedra de guix, i eventualment addicions per a modificar les característiques d'adormiment, resistència, adherència, retenció d'aigua, densitat o altres.
S'han contemplat els tipus de guixos següents:
- Conglomerants a base de guix
- Guix per a la construcció en general
- Guix per a aplicacions especials de construcció
- Guix per a agafar perfils i plaques de guix laminat

CARACTERÍSTIQUES GENERALS:
Ha d'estar homologat d'acord amb el RD 1312/1986 o disposar d'una certificació de conformitat a normes segons l'ordre 14/01/1991.
En el cas de que el material s'utilitzi en obra pública, l'acord de Govern de la Generalitat de Catalunya de 9 de juny de 1998, exigeix que els materials siguin de qualitat certificada o puguin acreditar un nivell de qualitat equivalent, segons les normes aplicables als estats membres de la Unió Europea o de l'Associació Europea de Lliure Canvi.
També en aquest cas, es procurarà que els esmentats materials disposin de l'etiqueta ecològica europea, regulada en el Reglament 880/1992/CEE o bé altres distintius de la Comunitat Europea.
S'ha de poder utilitzar directament, pastant-los amb aigua.
No ha de tenir grumolls ni principis d'aglomeració.

GUIXOS DE CONSTRUCCIÓ I CONGLOMERANTS A BASE DE GUIX PER A CONSTRUCCIÓ:
Resistència mecànica a flexió (UNE-EN 13279-1):
- Guix de construcció d'aplicació manual de designació B1: => 1,0 N/mm2
- Guix de construcció de projecció mecànica de designació B1: => 1,0 N/mm2
- Guix especial per a la construcció de designació C6: > 1 N/mm2

Resistència mecànica a compressió (UNE-EN 13179-1):
- Guix de construcció d'aplicació manual de designació B1: > 2,0 N/mm2
- Guix de construcció de projecció mecànica de designació B1: > 2,0 N/mm2
- Guix especial per a la construcció de designació C6: > 2 N/mm2

Temps d'inici d'adormiment:
- Guix de designació B1 d'aplicació manual: > 20 minuts
- Guix de designació B1 de projecció mecànica: > 50 minuts
- Guix de designació C6: > 20 minuts

Els guixos de construcció i els conglomerants a base de guix per a la construcció s'han de designar de la següent manera:
- El tipus de guix o de conglomerant de guix segons la designació de la norma UNE-EN 13279-1
- Referència a la norma EN 13279-1
- Identificació segons la norma UNE-EN 13279-1
- Resistència a compressió

ADHESIUS A BASE DE GUIX PER A PLAQUES DE GUIX LAMINAT I TRANSFORMATS DE PLAQUES DE GUIX LAMINAT:
Els adhesius a base de guix per a la fixació de les plaques de guix laminat o els transformats de plaques de guix laminat s'han de designar de la següent manera:
- Mitjançant l'expressió "adhesivo a base de yeso para transformados de placas de yeso laminado con aislamiento térmico/acústico o placas de yeso laminado"
- Referència a la norma EN 14496

Els adhesius a base de guix per a la fixació de les plaques de guix laminat o els transformats de plaques de guix laminat han d'anar marcats de manera clara e indeleble, ja sigui sobre la pròpia placa, o bé sobre l'embalatge, l'albarà o el certificat subministrat amb el producte amb les següents indicacions:
- Referència a la norma europea EN 14496
- Nom, marca comercial o altres mitjans d'identificació del fabricant
- Data de fabricació i/o data de caducitat

- Identificació del producte segons el sistema de designació esmentat anteriorment
- Ha de portar, en lloc visible, el marcatge CE de conformitat amb el que disposen els Reials Decrets 1630/1992 de 29 de desembre i 1328/1995 de 28 de juliol

2.- CONDICIONS DE SUBMINISTRAMENT I EMMAGATZEMATGE

Subministrament: en sacs, de manera que no s'alterin les seves característiques.
Emmagatzematge: En lloc sec, protegit de la intempèrie i sense contacte directe amb el terra, de manera que no s'alterin les seves condicions.

3.- UNITAT I CRITERI D'AMIDAMENT

Unitat d'amidament: la indicada a la descripció de l'element
Criteri d'amidament: quantitat necessària subministrada a l'obra

4.- NORMATIVA DE COMPLIMENT OBLIGATORI

GUIXOS DE CONSTRUCCIÓ I CONGLOMERANTS A BASE DE GUIX PER A CONSTRUCCIÓ:
UNE-EN 13279-1:2006 Yesos de construcción y conglomerantes a base de yeso para la construcción. Parte 1: Definiciones y especificaciones.
UNE-EN 13279-2:2006 Yesos de construcción y conglomerantes a base de yeso para la construcción. Parte 2: Métodos de ensayo.
ADHESIUS A BASE DE GUIX PER A PLAQUES DE GUIX LAMINAT I TRANSFORMATS DE PLAQUES DE GUIX LAMINAT:
UNE-EN 14496:2006 Adhesivos a base de yeso para transformados de placa de yeso laminado con aislante térmico/acústico y placas de yeso laminado. Definiciones, especificaciones y métodos de ensayo.

5.- CONDICIONS DE CONTROL DE RECEPCIÓ

CONDICIONS DE MARCATGE I CONTROL DE LA DOCUMENTACIÓ DEL GUIX DE CONSTRUCCIÓ:
El subministrador ha de posar a disposició de la DF en el cas que aquesta ho sol·liciti, la documentació següent, que acredita el marcatge CE, segons el sistema d'avaluació de conformitat aplicable, d'acord amb el que disposa l'apartat 7.2.1 del CTE:
- Productes per a parets, envans, sostres o revestiments per a la protecció contra el foc d'elements estructurals i/o per a compartimentació davant del foc en edificis,
- Productes per a parets, envans, sostres o revestiments per a qualsevol ús excepte per a la protecció contra el foc d'elements estructurals i/o per a compartimentació davant del foc en edificis de Prestació o Característica: Tots:
    - Sistema 4: Declaració de Prestacions
- Productes per a parets, envans, sostres o revestiments per a la protecció contra el foc d'elements estructurals i/o per a compartimentació davant del foc en edificis de Prestació o Característica: Reacció al foc:
    - Sistema 3: Declaració de Prestacions

El símbol normalitzat del marcatge CE (segons la directiva 93/68/CE) s'ha d'estampar sobre l'embalatge de manera visible (o si no és possible, sobre o la documentació comercial que acompanya al producte) i ha d'anar acompanyat de la següent informació com a mínim:
- Nom, logotip o adreça declarada del fabricant
- Les dues últimes xifres de l'any de la impressió del marcatge
- Referència a la norma europea EN 13279
- Descripció del producte: nom genèric, tipus, quantitat i ús previst
- Informació sobre les característiques essencials que han de declarar-se de la següent manera:
    - Valors declarats, i quan procedeixi, nivell o classe
        - Reacció al foc
        - Aïllament directe al soroll aeri
        - Resistència tèrmica
    - Característiques a les que s'aplica l'opció "Prestació No Determinada" (PND)
    - Com alternativa la designació normalitzada

CONDICIONS DE MARCATGE I CONTROL DE LA DOCUMENTACIÓ DEL GUIX PER A AGAFAR PLAQUES DE GUIX LAMINAT:
El subministrador ha de posar a disposició de la DF en el cas que aquesta ho sol·liciti, la documentació següent, que acredita el marcatge CE, segons el sistema d'avaluació de conformitat aplicable, d'acord amb el que disposa l'apartat 7.2.1 del CTE:
- Productes per a usos subjectes a reglamentacions sobre reacció al foc de Prestació o Característica: Adherència,
- Productes per a usos subjectes a reglamentacions sobre reacció al foc de Prestació o Característica: Reacció al foc. Productes que compleixen la Decisió de la Comissió 2003/43/CE modificada,

- Productes per a usos no subjectes a reglamentacions sobre reacció al foc de Prestació o Característica: Adherència:
    - Sistema 4: Declaració de Prestacions
- Productes per a usos subjectes a reglamentacions sobre reacció al foc de Prestació o Característica: Reacció al foc:
    - Sistema 3: Declaració de Prestacions

El símbol normalitzat del marcatge CE (segons la directiva 93/68/CE) s'ha d'estampar sobre l'embalatge de manera visible (o si no és possible, sobre o la documentació comercial que acompanya al producte) i ha d'anar acompanyat de la següent informació com a mínim:
- Nom, logotip o adreça declarada del fabricant
- Les dues últimes xifres de l'any de la impressió del marcatge
- Referència a la norma europea EN 14496
- Descripció del producte: nom genèric, material, dimensions i ús previst
- Informació sobre les característiques essencials que han de declarar-se de la següent manera:
    - Valors declarats, i quan procedeixi, nivell o classe
        - Resistència a l'esforç tallant
        - Reacció al foc
        - Permeabilitat al vapor d'aigua
        - Resistència a flexió
        - Altres valors que depenen del sistema i que ha de declarar el fabricant en la seva documentació sobre l'ús previst
    - Prestació No determinada (PND) per a aquelles característiques en les que sigui aplicable
    - Com alternativa la designació normalitzada

OPERACIONS DE CONTROL DEL GUIX DE CONSTRUCCIÓ:
Inspecció visual de les condicions de subministrament.
Abans de començar l'obra o si varia el subministrament es demanaran al contractista els certificats del fabricant que garanteixin el compliment del plec de condicions tècniques, incloent els resultats dels assaigs següents, realitzats per un laboratori acreditat:
- Aigua combinada: (UNE 102032)
- Sofre en % d`ions SO3: (UNE 102032)
- Contingut de sulfats de calci (UNE 102037)
- Exponent d'hidrogen pH (UNE 102032)
- Finor de molta: (UNE-EN 13279-2)
- Resistència a flexotracció: (UNE-EN 13279-2)
- Temps d'adormiment: (UNE-EN 13279-2)
- Índex de puresa: (UNE 102032)

En cas de no presentar aquests resultats, o que la DF tingui dubtes de la seva representativitat, es realitzaran aquests assaigs sobre el material rebut.
En cas de que el material disposi de la Marca AENOR, marcatge CE o altre legalment reconeguda a un país de l'UE, es pot prescindir de la presentació dels assaigs de control de recepció.
CRITERIS DE PRESA DE MOSTRA DEL GUIX DE CONSTRUCCIÓ:
La presa de mostra i els assajos han de realitzar-se segons lo establert en el capítol 3 de la norma europea UNE-EN 13279-2.
INTERPRETACIÓ DELS RESULTATS I ACTUACIONS EN CAS D'INCOMPLIMENT DEL GUIX DE CONSTRUCIÓ:
No es podran utilitzar a l'obra guixos sense el corresponent marcatge CE i el certificat de garantia del fabricant, d'acord a els assajos de tipus inicial i el control de producció realitzat a fabrica segons la norma UNE-EN 13279-1.
Quan no es compleixi alguna de les prescripcions de qualitat del guix assajat, es repetiran els assaigs per duplicat, sobre dues mostres tretes de l'aplec existent a l'obra. Si un qualsevol dels resultats no és satisfactori, es rebutjarà tot l'aplec i es faran tots els assaigs esmentats a les següents cinc partides que arribin a l'obra.

B0 - MATERIALS BÀSICS

B05 - AGLOMERANTS I CONGLOMERANTS

B05A - BEURADES I MATERIALS PER A REJUNTAT

0.- ELEMENTS QUE CONTEMPLA EL PLEC

B05A2103.

1.- DEFINICIÓ I CARACTERÍSTIQUES DELS ELEMENTS

Material format per la mescla d'un conglomerant, càrregues minerals i additius, apte per a omplir junts entre diferents materials o protegir en front la corrosió armadures actives d'elements pretesats o postesats.
S'han considerat els tipus següents:
- Mescla de caràcter col·loïdal formada principalment per ciment, aigua i, eventualment, sorra fina i additius, utilitzades en estructures amb armadures pretesades i postesades
- Material format per la mescla d'un conglomerant, càrregues minerals i additius, apte per a omplir els junts entre les rajoles ceràmiques que formen els revestiment de parets o paviments situats en interior o exteriors.

S'han considerat els tipus següents de material per a rejuntat de rajoles ceràmiques:
- Material de rejuntat cimentós (CG): Mescla de conglomerant hidràulic, càrregues minerals i additius orgànics o inorgànics, que únicament cal incorporar aigua o addició líquida en el moment abans d'utilitzar-se.
- Material de rejuntat de resina reactiva (RG): Mescla de resines sintètiques, càrregues minerals i additius orgànics o inorgànics, que endureixen per una reacció química.

BEURADA DE CIMENT:
Els components de la beurada: aigua, àrids, additius i ciment, compliran les condicions generals com a components de formigó, a més de les indicades a aquest apartat.
S'ha d'establir la fórmula de treball de la beurada, que haurà d'incloure com a mínim, les següents dades:
- La granulometria dels àrids (si és el cas).
- La dosificació de ciment, aigua, àrids i, si és el cas, de cada additiu, referides a la mescla total.
- La resistència a compressió de la beurada a 28 dies.
- La consistència de la beurada.
- El temps de mescla i amassat.

El ciment ha de ser del tipus CEM I, preferiblement, classe 32,5.
En la preparació de la mescla s'han de dosificar els materials sòlids, en pes.
Es prohibeix l'elaboració manual de la mescla.
El temps d'amasat depèn del tipus d'aparell mesclador, però en qualsevol cas no ha de ser inferior a 2 minuts ni superior a 4 minuts.
La sorra ha de ser de grans silicis o calcaris i no ha de tenir impureses o substàncies perjudicials com ara àcids o partícules laminars com per exemple, mica o pissarra.
Els additius que es facin servir no han de tenir substàncies que puguin perjudicar les armadures o la beurada, com ara els sulfurs, els clorurs o els nitrats, i hauran de complir:
- Contingut: <= 0,1%
- Cl < 1 g/l d'additiu de líquid
- Ph segons fabricant
- Extracte sec ± 5% del definit pel fabricant

Les beurades d'injecció han de complir que:
- El contingut d'ió clorur (CI-) serà <= 0.1% de la massa del ciment
- El contingut d'ió sulfat (SO3) serà <= 3.5% de la massa del ciment
- El contingut d'ió sulfur (S2-) serà <= 0.01% de la massa del ciment

Les beurades d'injecció han de tenir les següents propietats segons UNE EN 445:
- Fluïdesa al con de Marsh: 17 < F < 25
- Relació aigua-ciment: <= 0,5 (òptim entre 0,36 i 0,44)
- Exsudació en proveta cilíndrica (D10 cm, altura 10 cm):
    - A les 3 h: <= 2% en volum
    - Màxima: <= 4% en volum
    - A les 24 h: 0%
- pH de l'aigua: >= 7
- Contracció en proveta cilíndrica: <= 2% en volum
- Expansió: <= 10%
- Resistència a la compressió als 28 dies: >= 300 kg/cm2 (30 N/mm2)
- Reducció volumètrica: <= 1%
- Expansió volumètrica: <= 5%
- Resistència a la compressió als 28 dies: >= 30 N/mm2
- Enduriment:
    - Inici: >= 3h
    - Final: <= 24h
- Absorció capil·lar als 28 dies: > 1 g/cm2

En el cas de beines o conductes verticals, la relació a/c de la mescla ha de ser superior que la indicada per a beines horitzontals.
BEURADA PER A CERÀMICA:
No ha de tenir grumolls ni principis d'aglomeració.
BEURADA PER A CERÀMICA DE MATERIAL CIMENTÓS (CG):

S'han considerat les classes següents, en funció de les característiques addicionals:
- CG 1: Material de rejuntat cimentos normal
- CG 2: Material de rejuntat cimentos millorat, amb característiques addicionals (resistència alta a l'abrasió i absorció d'aigua reduïda)

Característiques fonamentals:
- Resistència a l'abrasió (EN 12808-2): <= 2000 mm3
- Resistència a la flexió (EN 12808-3): >= 2,5 N/mm2
- Resistència a la compressió (EN 12808-3): >= 15 N/mm2
- Retracció (EN 12808-4): <= 3 mm/m
- Absorció d'aigua (EN 12808-5):
  - Després de 30 min: <= 5 g
  - Després de 240 min: <= 10 g

Característiques addicionals:
- Alta resistència a l'abrasió (EN 12808-2): <= 1000 mm3
- Absorció d'aigua (EN 12808-5):
  - Després de 30 min: <= 2 g
  - Després de 240 min: <= 5 g

BEURADA PER A CERÀMICA DE RESINES REACTIVES (RG):
- Resistència a l'abrasió (EN 12808-2): <= 250 mm3
- Resistència a la flexió (EN 12808-3): >= 30 N/mm2
- Resistència a la compressió (EN 12808-3): >= 45 N/mm2
- Retracció (EN 12808-4): <= 1.5 mm/m
- Absorció d'aigua després de 240 min(EN 12808-5): <= 0,1 g

2.- CONDICIONS DE SUBMINISTRAMENT I EMMAGATZEMATGE

SUBMINISTRAMENT I EMMGATZEMATGE A LA BEURADA DE CIMENT:
Subministrament: Amb les precaucions necessàries per que no s'alterin les seves característiques.
Emmagatzematge: No s'ha d'utilitzar un cop passats 30 min després de pastar-lo.
SUBMINISTRAMENT I EMMGATZEMATGE A LA BEURADA PER A CERÀMICA:
Subministrament: Envasada adequadament, de manera que no experimenti alteració de les seves característiques.
Emmagatzematge: En el seu envàs d'origen i en llocs secs, sense contacte directe amb el terra i protegit de la intempèrie, de manera que no se n'alterin les condicions inicials.

3.- UNITAT I CRITERIS D'AMIDAMENT

BEURADA DE CIMENT:
l de volum necessari procedent de la instal·lació de l'obra.
BEURADA PER A CERÀMICA:
Unitat d'amidament: la indicada a la descripció de l'element
Criteri d'amidament: quantitat necessària subministrada a l'obra

4.- NORMATIVA DE COMPLIMENT OBLIGATORI

BEURADA DE CIMENT:
* Orden de 6 de febrero de 1976 por la que se aprueba el Pliego de Prescripciones Técnicas Generales para Obras de Carreteras y Puentes (PG-3).
Real Decreto 1247/2008, de 18 de julio, por el que se aprueba la Instrucción de Hormigón Estructural (EHE-08).
UNE-EN 445:2009 Lechadas para tendones de pretensado. Métodos de ensayo.
UNE-EN 447:2009 Lechadas para tendones de pretensado. Requisitos básicos.
BEURADA PER A CERÀMICA:
* UNE-EN 13888:2009 Materiales de rejuntado para baldosas cerámicas. Requisitos, evaluación de la conformidad, clasificación y designación.

5.- CONDICIONS DE CONTROL DE RECEPCIÓ

CONDICIONS DE MARCATGE I CONTROL DE LA DOCUMENTACIÓ A LA BEURADA DE CIMENT:
El subministrador ha de posar a disposició de la DF en el cas que aquesta ho sol·liciti, la documentació relacionada amb els materials que composen la beurada de ciment, acreditant el marcatge CE, segons el sistema d'avaluació aplicable dels materials dels capítols 26,27,28 i 29 de la Instrucció de Formigó Estructural (EHE-08).
CONDICIONS DE MARCATGE I CONTROL DE LA DOCUMENTACIÓ A LA BEURADA PER A CERÀMICA:
A l'embalatge o a l'albarà de lliurament han de constar-hi les dades següents:
- Nom del producte
- Marca del fabricant i lloc d'origen
- Data i codi de producció, caducitat i condicions d'emmagatzematge
- Referència a la norma UNE-EN 13888

- Tipus de material de rejuntat
- Instruccions d'us:
  - Proporcions de la mescla
  - Temps de maduració: interval de temps des del moment de fer la mescla i el moment en que està llest per a ser aplicat
  - Vida útil: interval de temps màxim en que el material pot ser utilitzat després de fer la mescla
  - Mètode d'aplicació
  - Temps que cal esperar fins a fer la neteja i permetre l'ús
  - Àmbit d'aplicació

OPERACIONS DE CONTROL A LES BEURADES DE CIMENT:
Les tasques de control a realitzar són les següents:
- Estudi i aprovació de la dosificació de la beurada.
- Control de fabricació de la mescla: determinació diària del temps d'amasat, relació aigua/ciment i quantitat d'additiu.
- Abans de l'inici de les obres, i cada 10 dies en el transcurs de la seva execució, s'ha de realitzar:
  - Confecció i assaig a compressió a 28 dies de 3 provetes (160x40x40 mm) de beurada de ciment, segons UNE EN 1015-11.

CRITERIS DE PRESA DE MOSTRES A LES BEURADES DE CIMENT:
Els controls s'han de realitzar segons les instruccions de la DF i la norma EHE.
INTERPRETACIÓ DE RESULTATS I ACTUACIONS EN CAS D'INCOMPLIMENT A LES BEURADES DE CIMENT:
No s'ha d'acceptar la beurada de ciment per a injecció de beines si no es compleixen les especificacions indicades.

B0 - MATERIALS BÀSICS

B06 - FORMIGONS DE COMPRA

B06N - FORMIGONS D'ÚS NO ESTRUCTURAL

0.- ELEMENTS QUE CONTEMPLA EL PLEC

B06NN12B.

1.- DEFINICIÓ I CARACTERÍSTIQUES DELS ELEMENTS

Formigons que no aporten responsabilitat estructural a la construcció, però col·laboren a millorar la durabilitat del formigó estructural (formigons de neteja) o aporten el volum necessari d'un material resistent per a conformar la geometria requerida per un fi concret.
S'han considerat els materials següents:
- Formigons de neteja, destinats a evitar la contaminació de les armadures i la dessecació del formigó estructural al procés d'abocat
- Formigó no estructural destinat a conformar volums de material resistent

CARACTERÍSTIQUES GENERALS:
Els ciments que es poden utilitzar en formigó no estructural són:
- Prefabricats no estructurals: Ciments comuns excepte CEM II/A-Q, CEM II/B-Q, CEM II/A-W, CEM II/B-W, CEM II/A-T, CEM II/B-T, CEM III/C
- Formigons de neteja i replens de rases: Ciments comuns
- Altres formigons executats a l'obra: Ciment per a usos especials ESP VI-1 i ciments comuns excepte CEM II/A-Q, CEM II/B-Q, CEM II/A-W, CEM II/B-W, CEM II/A-T, CEM II/B-T, CEM III/C

Els àrids a utilitzar poden ser sorres i graves rodades o procedents de matxuqueig, o escòries siderúrgiques adequades. S'ha de poder utilitzar fins a un 100 % d'àrid gros reciclat, sempre que compleixi amb les especificacions de l'annex 15 de l'EHE-08 amb respecte a les condicions físico-mecàniques i als requisits químics.
S'hauran d'utilitzar additius reductors d'aigua, ja que els formigons d'ús no estructural contenen poc ciment.
Els components del formigó, la seva dosificació, el procés de fabricació i el transport han d'estar d'acord amb les prescripcions de l'EHE-08.
El control dels components s'ha de realitzar d'acord als àmbits 0101, 0521, 0531, 0701 i 1011.
Els formigons de neteja han de tenir una dosificació mínima de 150 kg/m3 de ciment.
La mida màxima del granulat es recomanable sigui inferior a 30 mm.
Es tipificaran de la manera següent: HL-150/C/TM, on C = consistència i TM= mida màxima del granulat.
Els formigons no estructurals han de tenir una resistència característica mínima de 15 N/mm2, i

es recomanable que la mida màxima del granulat sigui inferior a 40 mm.
Es tipificaran HNE-15/C/TM, on C= consistència i TM = mida màxima del granulat.
S'ha d'utilitzar preferentment, formigó de resistència 15 N/mm2, tret que la DF indiqui el contrari.
En cap cas la proporció en pes de l'additiu no ha de superar el 5% del pes del ciment utilitzat.
Si s'utilitzen cendres volants no han de superar el 35% del pes del ciment.
Classe resistent del ciment: >= 32,5
Contingut de ciment: >= 150 kg/m3
Assentament en el con d'Abrams (UNE EN 12350-2):
- Consistència seca: 0 - 2 cm
- Consistència plàstica: 3 - 5 cm
- Consistència tova: 6 - 9 cm

Toleràncies:
- Assentament en el con d'Abrams:
  - Consistència seca: Nul
  - Consistència plàstica o tova: ± 1 cm

Toleràncies respecte de la dosificació:
- Contingut de ciment, en pes: ± 3%
- Contingut de granulats, en pes: ± 3%
- Contingut d'aigua: ± 3%
- Contingut d'additius: ± 5%
- Contingut d'addicions: ± 3%

2.- CONDICIONS DE SUBMINISTRAMENT I EMMAGATZEMATGE

Subministrament: En camions formigonera.
El formigó ha d'arribar a l'obra sense alteracions en les seves característiques, formant una barreja homogènia i sense haver iniciat l'adormiment.
Queda expressament prohibit l'addició al formigó de qualsevol quantitat d'aigua o altres substàncies que puguin alterar la composició original.
Emmagatzematge: No es pot emmagatzemar.

3.- UNITAT I CRITERIS D'AMIDAMENT

Unitat d'amidament: la indicada a la descripció de l'element
Criteri d'amidament: quantitat necessària subministrada a l'obra

4.- NORMATIVA DE COMPLIMENT OBLIGATORI

Real Decreto 1247/2008, de 18 de julio, por el que se aprueba la Instrucción de Hormigón Estructural (EHE-08).

5.- CONDICIONS DE CONTROL DE RECEPCIÓ

CONDICIONS DE MARCATGE I CONTROL DE LA DOCUMENTACIÓ:
El subministrador ha de lliurar amb cada càrrega un full on constin, com a mínim, les dades següents:
- Identificació del subministrador
- Número de sèrie de la fulla de subministrament
- Nom de la central de formigó
- Identificació del peticionari
- Data i hora de lliurament
- Quantitat de formigó subministrat
- Designació del formigó d'acord amb l'annex 18 de l'EHE, indicant el tipus (HL- per a formigons de neteja i HNE- per a formigons no estructurals), la resistència a compressió o la dosificació de ciment, la consistència i la mida màxima del granulat.
- Dosificació real del formigó incloent com a mínim la informació següent:
  - Tipus i contingut de ciment
  - Relació aigua ciment
  - Contingut en addicions, si es el cas
  - Tipus i quantitat d'additius
  - Tipus d'additiu segons UNE_EN 934-2, si n'hi ha
- Identificació del ciment, additius i addicions emprats
- Identificació del lloc de subministrament
- Identificació del camió que transporta el formigó
- Hora límit d'ús del formigó

OPERACIONS DE CONTROL:
Les tasques de control a realitzar són les següents:
- Aprovació de la dosificació presentada pel contractista
- Control de les condicions de subministrament.
- Comprovació de la consistència (con d'Abrams) (UNE-EN 12350-2)

- Inspeccions no periòdiques a la planta per tenir constància que es fabrica el formigó amb la dosificació correcta.

La DF ha de poder eximir la realització dels assaigs característics de dosificació quan el formigó que es vagi a subministrar estigui en possessió d'un distintiu de qualitat oficialment reconegut, o quan es disposi d'un certificat de dosificació amb una antiguitat màxima de 6 mesos.
CRITERIS DE PRESA DE MOSTRES:
Els controls s'han de realitzar segons les instruccions de la DF i la norma EHE.
INTERPRETACIÓ DE RESULTATS I ACTUACIONS EN CAS D'INCOMPLIMENT:
La dosificació proposada ha de garantir la resistència exigida al plec de condicions.
No s'ha d'acceptar el subministrament de formigó que no arribi identificat segons les condicions del plec.
Quan la consistència s'hagi definit pel seu tipus, segons l'art. 31.5, s'acceptarà el formigó si la mitjana aritmètica dels dos valors obtinguts està compresa dins del interval corresponent.
Si s'ha definit pel seu assentament, s'acceptarà el formigó quan la mitjana dels dos valors estigui compresa dins de la tolerància exigida.
El incompliment d'aquests criteris suposarà el rebuig de la pastada.

B0 - MATERIALS BÀSICS

B07 - MORTERS DE COMPRA

B071 - MORTERS AMB ADDITIUS

0.- ELEMENTS QUE CONTEMPLA EL PLEC

B0715200,B0711010.

1.- DEFINICIÓ I CARACTERÍSTIQUES DELS ELEMENTS

Barreja d'un o més conglomerants minerals amb granulats triats i additius especials.
S'han considerat els tipus següents:
- Morter adhesiu
- Morter sintètic de resines epoxi
- Morter refractari
- Morter polimèric de ciment amb resines sintètiques i fibres
- Morter de ram de paleta

El morter d'anivellament és una barreja de granulats fins, ciment i additius orgànics, que en afegir-li aigua forma una pasta fluida per escampar sobre terres existents i fer una capa de 2 a 5 mm de gruix de superfície plana i horitzontal amb acabat porós.
El morter refractari és un morter de terres refractàries i aglomerant específic per a resistir altes temperatures, utilitzat per a la col·locació de maons refractaris a forns, llars de foc, etc.
CARACTERÍSTIQUES GENERALS:
No ha de tenir grumolls ni principis d'aglomeració.
ADHESIU PER A RAJOLES CERÀMIQUES:
Mescla de conglomerants càrregues minerals i additius orgànics que donen com a resultat una pasta adequada per a fixar revestiments ceràmics en terres i parets situats en exterior o interior.
S'han considerat els tipus següents:
- Adhesiu cimentós (C): Mescla de conglomerants hidràulics, additius orgànics i càrregues minerals, que s'han de barrejar amb aigua just abans d'utilitzar-se.
- Adhesiu en dispersió (D): Mescla de conglomerant orgànic en forma de polímer en dispersió aquosa, additius orgànics i càrregues minerals, que es presenta llesta per a ser utilitzada.
- Adhesiu de resines reactives (R): Mescla de resines sintètiques, additius orgànics i càrregues minerals que el seu enduriment resulta d'una reacció química, poden presentar-se en forma d'un o més components.

S'han considerat les classes següents, en funció de les característiques addicionals:
- 1: Normal
- 2. Millorat (compleix amb els requisits per a les característiques addicionals)
- F: D'adormiment ràpid
- T: Amb lliscament reduït
- E: Amb temps obert perllongat (només per a adhesius cimentosos millorats i adhesius en dispersió millorats).

ADHESIU CIMENTÓS (C):

Característiques dels adhesius d'adormiment normal:
- Adherència inicial (UNE-EN 1348): >= 0,5 N/mm2
- Adherència després d'immersió en aigua (UNE-EN 1348): >= 0,5 N/mm2
- Adherència després d'envelliment amb calor (UNE-EN 1348): >= 0,5 N/mm2
- Adherència després de cicles gel-desgel (UNE-EN 1348): >= 0,5 N/mm2
- Temps obert: adherència (EN 1346): >= 0,5 N/mm2 (després de >= 20 min)

Els adhesius d'adormiment ràpid, han de complir a més:
- Adherència inicial (UNE-EN 1348): >= 0,5 N/mm2 (abans de les 24 h)
- Temps obert: adherència (EN 1346): >= 0,5 N/mm2 (després de >= 10 min)

Característiques especials:
- Lliscament (UNE-EN 1308): <= 0,5 mm

Característiques addicionals:
- Alta adherència inicial (UNE-EN 1348): >= 1 N/mm2
- Alta adherència després d'immersió en aigua (UNE-EN 1348): >= 1 N/mm2
- Alta adherència després d'envelliment amb calor (UNE-EN 1348): >= 1 N/mm2
- Alta adherència inicial després de cicles de gel-desgel (UNE-EN 1348): >= 1 N/mm2
- Temps obert ampliat: adherència (UNE-EN 1346): >= 0,5 N/mm2 (desprès de 30 min)

ADHESIUS EN DISPERSIÓ (D):

Característiques fonamentals:
- Adherència inicial (UNE-EN 1324): >= 1 N/mm2
- Adherència després d'envelliment amb calor (UNE-EN 1324): >= 1 N/mm2
- Temps obert: adherència (EN 1346): >= 0,5 N/mm2 (després de >= 20 min)

Característiques especials:
- Lliscament (UNE-EN 1308): <= 0,5 mm

Característiques addicionals:
- Adherència després d'immersió en aigua (UNE-EN 1324): >= 0,5 N/mm2
- Adherència a alta temperatura (UNE-EN 1324): >= 1 N/mm2
- Temps obert ampliat: adherència (UNE-EN 1346): >= 0,5 N/mm2 (desprès de 30 min)

ADHESIUS DE RESINES REACTIVES (R):

Característiques fonamentals:
- Adherència inicial (UNE-EN 12003): >= 2 N/mm2
- Adherència després d'immersió en aigua (UNE-EN 12003): >= 2 N/mm2
- Temps obert: adherència (EN 1346): >= 0,5 N/mm2 (després de >= 20 min)

Característiques especials:
- Lliscament (UNE-EN 1308): <= 0,5 mm

Característiques addicionals:
- Adherència després del xoc tèrmic (UNE-EN 12003): >= 2 N/mm2

MORTER SINTÈTIC DE RESINES EPOXI:

El morter sintètic de resines epoxi és un morter obtingut a partir d'una mescla de granulats inerts i d'una formulació epoxi en forma de dos components bàsics: una resina i un enduridor.
La formulació de l'epoxi ha de ser determinada per l'ús a que es destini el morter i la temperatura ambient i superficials del lloc on es col·loqui. Aquesta formulació ha de ser aprovada per la DF.
Mida màxima del granulat: <= 1/3 del gruix mitjà de la capa de morter
Mida mínima del granulat: >= 0,16 mm
Proporció granulat/resina (en pes) (Q): 3 <= Q <= 7

MORTER POLIMÈRIC:

El morter polimèric es un producte a base de ciment, resines sintètiques, fum de sílice i fibres de poliamida, d'alta resistència mecànica que s'utilitza per a la reparació i regularització d'elements de formigó.
Granulometria: 0 - 2 mm
Resistència a compressió a 28 dies : 5 - 6 kN/m2
Resistència a flexotracció a 28 dies : 90 - 120 kg/m2

MORTER DE RAM DE PALETA:

Mescla formada per un o varis conglomerants inorgànics, granulats, aigua i addicions o additius (en el seu cas), per a fàbriques d'obra ceràmica (façanes, murs, pilars, envans) com a material d'unió i rejuntat.
S'han considerat els tipus següents:
- Morter d'us corrent (G): sense característiques especials
- Morter per a junts i capes fines (T): Morter dissenyat amb una mida màxima del granulat menor o igual al valor que figura especificat
- Morter de ram de paleta lleuger (L): Morter dissenyat que la seva densitat (endurit i sec), es inferior o igual al valor que figura especificat

La classe del morter es defineix per la lletra M seguida del valor de la resistència a compressió mínima declarada pel fabricant en N/mm2.
En els morters prescrits, el fabricant declararà la proporció de tots els components de la mescla, en volum o en pes.
Les característiques següents han de complir amb els valors declarats pel fabricant, assajades segons la norma corresponent:
- Característiques dels morters frescos:

  - Temps d'us (EN 1015-9)
  - Contingut en ions clorur (EN-EN 1015-17): <= 0,1%
  - Contingut en aire (EN 1015-7) o (EN 1015-6) si s'han utilitzat granulats porosos
- Característiques dels morters endurits:
  - Resistència a compressió (EN 1015-11)
  - Resistència d'unió (adhesió) (EN 1052-3)
  - Absorció d'aigua (EN 1015-18)
  - Permeabilitat al vapor d'aigua (EN 1745)
  - Densitat (morter endurit i sec) (EN 1015-10)
  - Conductivitat tèrmica (EN 1745)
  - Durabilitat (resistència als cicles de gel/desgel) (comprovat segons les disposicions que li siguin aplicables)
- Característiques addicionals per als morters lleugers:
  - Densitat (UNE-EN 1015-10): <= 1300 kg/m3
- Característiques addicionals per als morters per a junts i capes fines:
  - Mida màxima del granulat (EN 1015-1): <= 2 mm
  - Temps obert o temps de correcció (EN 1015-9)
- Reacció davant del foc:
  - Material amb contingut de matèria orgànica <= 1,0%: Classe A1
  - Material amb contingut de matèria orgànica > 1,0%: Classe segons UNE-EN 13501-1

2.- CONDICIONS DE SUBMINISTRAMENT I EMMAGATZEMATGE

Subministrament: en envasos tancats hermèticament.
Emmagatzematge: En el seu envàs d'origen i en llocs secs, sense contacte directe amb el terra i protegit de la intempèrie, de manera que no se n'alterin les condicions inicials.
Temps màxim d'emmagatzematge:
- Morter adhesiu: 1 any
- Morter amb resines sintètiques o morter polimèric: 6 mesos

3.- UNITAT I CRITERIS D'AMIDAMENT

Unitat d'amidament: la indicada a la descripció de l'element
Criteri d'amidament: quantitat necessària subministrada a l'obra

4.- NORMATIVA DE COMPLIMENT OBLIGATORI

ADHESIU PER A RAJOLES CERÀMIQUES:
UNE-EN 12004:2001 Adhesivos para baldosas cerámicas. Definiciones y especificaciones.
UNE-EN 12004/A1:2002 Adhesivos para baldosas cerámicas. Definiciones y especificaciones.
MORTER DE RAM DE PALETA:
UNE-EN 998-2:2004 Especificaciones de los morteros para albañilería. Parte 2: Morteros para albañilería.
MORTER SEC, D'ANIVELLAMENT, REFRACTARI, POLIMÉRIC O DE RESINES:
No hi ha normativa de compliment obligatori.

5.- CONDICIONS DE CONTROL DE RECEPCIÓ

CONDICIONS DE MARCATGE I CONTROL DE LA DOCUMENTACIÓ EN ADHESIU PER A RAJOLES CERÀMIQUES:
El subministrador ha de posar a disposició de la DF en el cas que aquesta ho sol·liciti, la documentació següent, que acredita el marcatge CE, segons el sistema d'avaluació de conformitat aplicable, d'acord amb el que disposa l'apartat 7.2.1 del CTE:
- Productes per a usos per a la construcció:
  - Sistema 3: Declaració de Prestacions

A l'embalatge o a l'albarà de lliurament han de constar-hi les dades següents:
- Nom del producte
- Marca del fabricant i lloc d'origen
- Data i codi de producció, caducitat i condicions d'emmagatzematge
- Referència a la norma UNE-EN 12004
- Tipus d'adhesiu, designat segons l'apartat 6 de la norma UNE-EN 12004
- Marca CE de conformitat amb el que disposen els Reials Decrets 1630/1992 de 29 de desembre i 1328/1995 de 28 de juliol
- Instruccions d'us:
  - Proporcions de la mescla
  - Temps de maduració: interval de temps des del moment de fer la mescla i el moment en que està llest per a ser aplicat
  - Vida útil: interval de temps màxim en que el material pot ser utilitzat desprès de fer la mescla
  - Mètode d'aplicació
  - Temps obert

- Temps que cal esperar des del rejuntat fins que es permeti la circulació
- Àmbit d'aplicació

CONDICIONS DE MARCATGE I CONTROL DE LA DOCUMENTACIÓ EN MORTER DE RAM DE PALETA:
El subministrador ha de posar a disposició de la DF en el cas que aquesta ho sol·liciti, la documentació següent, que acredita el marcatge CE, segons el sistema d'avaluació de conformitat aplicable, d'acord amb el que disposa l'apartat 7.2.1 del CTE:
- Productes per a murs, pilars i particions (morters dissenyats*). * Morter amb una composició i sistema de fabricació escollits pel fabricant per tal d'obtenir les propietats especificades (concepte de prestació):
  - Sistema 2+: Declaració de Prestacions
- Productes per a murs, pilars i particions (morters prescrits*). * Morter que es fabrica en unes proporcions predeterminades i que les seves propietats depenen de les proporcions dels components que s'han declarat (concepte de recepta):
  - Sistema 4: Declaració de Prestacions

A l'embalatge o a l'albarà de lliurament han de constar-hi les dades següents:
- Referència a la norma UNE-EN 998-2
- Nom del fabricant
- Codi o data de fabricació
- Tipus de morter
- Temps d'us
- Contingut en clorurs
- Contingut en aire
- Proporció dels components (morters prescrits)
- Resistència a compressió o classe de resistència a compressió
- Resistència d'unió (adhesió)
- Absorció d'aigua
- Permeabilitat al vapor d'aigua
- Densitat
- Conductivitat tèrmica
- Durabilitat
- Mida màxima del granulat
- Temps obert o temps de correcció
- Reacció davant el foc
- Marca CE de conformitat amb el que disposen els Reials Decrets 1630/1992 de 29 de desembre i 1328/1995 de 28 de juliol

CONDICIONS DE MARCATGE I CONTROL DE LA DOCUMENTACIÓ EN MORTER SEC, D'ANIVELLAMENT, REFRACTARI, POLIMÉRIC O DE RESINES:
A l'envàs hi ha de figurar les dades següents:
- Nom del fabricant o marca comercial
- Instruccions d'utilització
- Composició i característiques del morter

OPERACIONS DE CONTROL EN MORTERS DE RAM DE PALETA:
Inspecció visual de les condicions de subministrament i recepció del certificat de qualitat del fabricant, segons les exigències del plec de condicions.
Abans de l'inici de l'obra, i amb freqüència setmanal durant la seva execució, es comprovarà la consistència del morter mitjançant el mètode establert a l'UNE EN 1015-4, i es prepararà una sèrie de 3 provetes prismàtiques de 4x4x16 cm per tal d'obtenir la resistència a compressió (UNE-EN 1015-11)
CRITERIS DE PRESA DE MOSTRES EN MORTERS DE RAM DE PALETA:
Els controls es realitzaran segons les instruccions de la DF i les indicacions de la UNE-EN 1015-11.
INTERPRETACIÓ DELS RESULTATS I ACTUACIONS EN CAS D'INCOMPLIMENT, EN MORTERS DE RAM DE PALETA:
No es podran utilitzar a l'obra morters sense el corresponent certificat de garantia del fabricant, d'acord a les condicions exigides.
El valor de resistència a compressió obtingut ha de correspondre a les especificacions de projecte:
- Si resulta superior al 90% de la de projecte, s'acceptarà el lot.
- Si resulta inferior al 90% s'encarregarà un càlcul estructural que determini el coeficient de seguretat del element corresponent. S'acceptarà el lot si aquest coeficient no és inferior al 90 % del previst en el projecte.

B0 - MATERIALS BÀSICS

B07 - MORTERS DE COMPRA

B073 - MORTERS I PASTES AUTOANIVELLANTS

0.- ELEMENTS QUE CONTEMPLA EL PLEC

B0731773.

1.- DEFINICIÓ I CARACTERÍSTIQUES DELS ELEMENTS

Pastes autonivellants per a ús en paviments interiors.
CONDICIONS GENERALS:
Producte en pols ja preparat format per ciment, sorra de quars, cola d'origen animal i additius, per a obtenir, amb l'addició d'aigua en la proporció especificada, pastes per a cobrir els escrostonaments i les irregularitats petites que pugui tenir una superfície.
No ha de tenir grumolls ni principis d'aglomeració.
La massa, un cop pastada, ha de ser de consistència viscosa i espessa.
Classificació en funció del tipus d'aglomerant:
- Morters anivelladors de ciment: CT
- Morters anivelladors de sulfat de calç: CA
- Morters anivelladors de magnesita: MA
- Morters anivelladors de massilla asfàltica: AS
- Morters anivelladors de resina sintètica: SR

Classificació en funció del gruix d'aplicació.
- Capa fina: 2 a 30mm
- Capa gruixuda: >=35mm

Característiques:
- Resistència mecànica a la compressió d'acord amb UNE-EN 13813. La resistència a la compressió s'indicarà amb una C seguida de la classe de resistència a compressió en N/mm2
- Resistència mecànica a la flexió: d'acord UNE-EN 13813. La resistència a la flexió s'indicarà amb una F seguida de la classe de resistència a flexió en N/mm2
- Resistència al desgast: d'acord UNE-EN 13813. Hi ha tres mètodes d'assaig per a quantificar el desgast, mètode de Böhem, mètode BCA, mètode de rodadura. Cada un es designa amb A (mètode de Böhem), AR (mètode BCA) i RWA (mètode de rodament) seguits del valors obtinguts en els assajos corresponents.
- Duresa superficial per a pastes anivelladores de magnesita i opcionalment per pastes anivelladores amb àrids fins (<4mm) d'acord amb UNE-EN 13813. La duresa s'indica amb SH seguit del valor en N/mm2
- Resistència a la penetració per a pastes anivelladores de massilla asfàltica. D'acord amb assajos indicats en UNE-EN 13813. La resistència a la penetració s'indica amb les lletres IP o ICH depenent de l'assaig utilitzat.
- Resistència a la rodament, d'acord amb assaig indicat en prEN13892-7. La resistència a la rodament s'indica amb les lletres RWFC seguit de la carga en N
- Temps d'adormiment d'acord amb UNE-EN 13813
- Retracció i inflament: d'acord amb UNE-EN 13813
- Mòdul d'elasticitat: d'acord amb UNE-EN 13813. S'indica amb lletra E seguida del valor en kN/mm2
- Resistència a la tracció: d'acord amb UNE-EN 13813. S'indica amb lletra B seguida de valor en N/mm2.
- Resistència al impacte: d'acord amb UNE-EN 13813. S'indica amb lletra IR seguida de valor en Nm

Característiques especials (UNE-EN 13813):
- Resistència elèctrica: Ha de complir
- Resistència química: Ha de complir
- Reacció al foc: Ha de complir
- Emissió de substancies corrosives: Ha de complir
- Resistència tèrmica: Ha de complir
- Permeabilitat a l'aigua: Ha de complir
- Aïllament acústic al soroll d'impacte: Ha de complir
- Absorció acústica: Ha de complir

La designació d'un morter anivellador es realitzà escrivint el nom de la norma, seguit de la nomenclatura del tipus de morter i posteriorment els diferents dígits de les característiques amb els valors corresponents.

2.- CONDICIONS DE SUBMINISTRAMENT I EMMAGATZEMATGE

Subministrament:
- Envasat en sacs de polietilè estancs. A l'envàs ha de constar-hi el nom del fabricant i el tipus de producte contingut, el mode i les condicions d'aplicació.
- En camions formigonera. La pasta ha d'arribar a l'obra sense alteracions en les seves característiques, formant una barreja homogènia i sense haver iniciat l'adormiment. Queda

expressament prohibit l'addició de qualsevol quantitat d'aigua o altres substàncies que puguin alterar la composició original

El subministrador ha de posar a disposició de la DF en el cas que aquesta ho sol·liciti, la documentació següent, que acredita el marcatge CE, segons el sistema d'avaluació de conformitat aplicable, d'acord amb el que disposa l'apartat 7.2.1 del CTE:

- Productes per a usos en interiors subjectes a reglamentacions sobre reacció al foc de Nivell o Classe: (A1 a E)***, F. *** Productes o materials que no necessiten sotmetre's a assaig de reacció al foc (per exemple productes o materials de la classe A1 conformement a la Decisió 96/603/CE, i les seves modificacions),
- Productes per a usos en interiors no subjectes a reglamentacions sobre reacció al foc ni a reglamentacions sobre substàncies perilloses:
  - Sistema 4: Declaració de Prestacions
- Productes per a usos en interiors subjectes a reglamentacions sobre substàncies perilloses,
- Productes per a usos en interiors subjectes a reglamentacions sobre reacció al foc de Nivell o Classe: (A1, A2, B, C)**, D, E. ** Productes o materials per als quals una etapa clarament identificable en el procés de producció no suposa una millora en la classificació de reacció al foc (per exemple l'addició de retardadors d'ignició o la limitació de material orgànic):
  - Sistema 3: Declaració de Prestacions
- Productes per a usos en interiors subjectes a reglamentacions sobre reacció al foc de Nivell o Classe: (A1, A2, B, C)*. * Productes o materials per als quals una etapa clarament identificable en el procés de producció suposa una millora en la classificació de reacció al foc (per exemple l'addició de retardadors d'ignició o la limitació de material orgànic):
  - Sistema 1: Declaració de Prestacions

En l'embalatge o/i documentació que acompanya el producte ha de portar en un lloc visible el marcatge CE de conformitat amb els reials Decrets 1630 /1992 de 29 de desembre 1328/1995 de 28 de juliol que a més haurà d'anar acompanyat de la següent informació:

- Número d'identificació de l'organisme certificador (només per productes amb sistema 1)
- Número o marca identificativa i adreça registrada del fabricant.
- Dos últims dígits de l'any en que es va aplicar el marcatge CE
- Numero de certificat CE de conformitat (si és el cas)
- Referència a la norma UNE-EN 13813
- Identificació del producte d'acord amb la designació de diferents dígits
- Nom del producte
- Quantitat, (massa o volum)
- Data de fabricació i vida mitja
- Referència del lot
- Diàmetre màxim dels àrids
- Instruccions per la mescla i l'aplicació
- Especificacions de salubritat i seguretat
- Informació sobre les característiques essencials amb els valors necessaris:
  - Reacció al foc
  - Emissió de substàncies corrossives
  - Permeabilitat a l'aigua
  - Permeabilitat al vapor d'aigua
  - Resistència a compressió
  - Resistència a flexió
  - Resistència al desgast
  - Aïllament acústic
  - Absorció acústica
  - Resistència tèrmica
  - Resistència química.

Emmagatzematge: En el seu envàs, en llocs protegits de la humitat i de la temperatura elevada.

3.- UNITAT I CRITERIS D'AMIDAMENT

Unitat d'amidament: la indicada a la descripció de l'element
Criteri d'amidament: quantitat necessària subministrada a l'obra

4.- NORMATIVA DE COMPLIMENT OBLIGATORI

UNE-EN 13813:2003 Pastas autonivelantes y pastas autonivelantes para suelos. Pastas autonivelantes. Características y especificaciones.

B0 - MATERIALS BÀSICS

B07 - MORTERS DE COMPRA

B07D- - MORTER SINTÈTIC EPOXI

0.- ELEMENTS QUE CONTEMPLA EL PLEC

B07D-CVVV.

Plec de condicions

1.- DEFINICIÓ I CONDICIONS DELS ELEMENTS

Barreja d'un o més conglomerants minerals amb granulats triats i additius especials.
S'han considerat els tipus següents:
- Morter sintètic de resines epoxi

CARACTERÍSTIQUES GENERALS:
No ha de tenir grumolls ni principis d'aglomeració.
MORTER SINTÈTIC DE RESINES EPOXI:
El morter sintètic de resines epoxi és un morter obtingut a partir d'una mescla de granulats inerts i d'una formulació epoxi en forma de dos components bàsics: una resina i un enduridor.
La formulació de l'epoxi ha de ser determinada per l'ús a que es destini el morter i la temperatura ambient i superficials del lloc on es col·loqui. Aquesta formulació ha de ser aprovada per la DF.
Mida màxima del granulat: <= 1/3 del gruix mitjà de la capa de morter
Mida mínima del granulat: >= 0,16 mm
Proporció granulat/resina (en pes) (Q): 3 <= Q <= 7

2.- CONDICIONS DE SUBMINISTRAMENT I EMMAGATZEMATGE

Subministrament: en envasos tancats hermèticament.
Emmagatzematge: En el seu envàs d'origen i en llocs secs, sense contacte directe amb el terra i protegit de la intempèrie, de manera que no se n'alterin les condicions inicials.
Temps màxim d'emmagatzematge:
- Morter amb resines sintètiques o morter polimèric: 6 mesos

3.- UNITAT I CRITERI D'AMIDAMENT

Unitat d'amidament: la indicada a la descripció de l'element
Criteri d'amidament: quantitat necessària subministrada a l'obra

4.- NORMATIVA DE COMPLIMENT OBLIGATORI

MORTER SEC, D'ANIVELLAMENT, REFRACTARI, POLIMÉRIC O DE RESINES:
No hi ha normativa de compliment obligatori.

5.- CONDICIONS DE CONTROL DE RECEPCIÓ

CONDICIONS DE MARCATGE I CONTROL DE LA DOCUMENTACIÓ EN MORTER SEC, D'ANIVELLAMENT, REFRACTARI, POLIMÉRIC O DE RESINES:
A l'envàs hi ha de figurar les dades següents:
- Nom del fabricant o marca comercial
- Instruccions d'utilització
- Composició i característiques del morter

B07 - MORTERS DE COMPRA

B07L- - MORTER PER A RAM DE PALETA

0.- ELEMENTS QUE CONTEMPLA EL PLEC

B07L-1PYA.

Plec de condicions

1.- DEFINICIÓ I CONDICIONS DELS ELEMENTS

Barreja d'un o més conglomerants minerals amb granulats triats i additius especials.
- Morter de ram de paleta
CARACTERÍSTIQUES GENERALS:
No ha de tenir grumolls ni principis d'aglomeració.
MORTER DE RAM DE PALETA:
Mescla formada per un o varis conglomerants inorgànics, granulats, aigua i addicions o additius (en el seu cas), per a fàbriques d'obra ceràmica (façanes, murs, pilars, envans) com a material d'unió i rejuntat.
S'han considerat els tipus següents:
- Morter d'us corrent (G): sense característiques especials
- Morter per a junts i capes fines (T): Morter dissenyat amb una mida màxima del granulat menor o igual al valor que figura especificat
- Morter de ram de paleta lleuger (L): Morter dissenyat que la seva densitat (endurit i sec), es inferior o igual al valor que figura especificat
La classe del morter es defineix per la lletra M seguida del valor de la resistència a compressió mínima declarada pel fabricant en N/mm2.
En els morters prescrits, el fabricant declararà la proporció de tots els components de la mescla, en volum o en pes.
Les característiques següents han de complir amb els valors declarats pel fabricant, assajades segons la norma corresponent:
- Característiques dels morters frescos:
    - Temps d'us (EN 1015-9)
    - Contingut en ions clorur (EN-EN 1015-17): <= 0,1%
    - Contingut en aire (EN 1015-7) o (EN 1015-6) si s'han utilitzat granulats porosos
- Característiques dels morters endurits:
    - Resistència a compressió (EN 1015-11)
    - Resistència d'unió (adhesió) (EN 1052-3)
    - Absorció d'aigua (EN 1015-18)
    - Permeabilitat al vapor d'aigua (EN 1745)
    - Densitat (morter endurit i sec) (EN 1015-10)
    - Conductivitat tèrmica (EN 1745)
    - Durabilitat (resistència als cicles de gel/desgel) (comprovat segons les disposicions que li siguin aplicables)
- Característiques addicionals per als morters lleugers:
    - Densitat (UNE-EN 1015-10): <= 1300 kg/m3
- Característiques addicionals per als morters per a junts i capes fines:
    - Mida màxima del granulat (EN 1015-1): <= 2 mm
    - Temps obert o temps de correcció (EN 1015-9)
- Reacció davant del foc:
    - Material amb contingut de matèria orgànica <= 1,0%: Classe A1
    - Material amb contingut de matèria orgànica > 1,0%: Classe segons UNE-EN 13501-1

2.- CONDICIONS DE SUBMINISTRAMENT I EMMAGATZEMATGE

Subministrament: en envasos tancats hermèticament.
Emmagatzematge: En el seu envàs d'origen i en llocs secs, sense contacte directe amb el terra i protegit de la intempèrie, de manera que no se n'alterin les condicions inicials.

3.- UNITAT I CRITERI D'AMIDAMENT

Unitat d'amidament: la indicada a la descripció de l'element
Criteri d'amidament: quantitat necessària subministrada a l'obra

4.- NORMATIVA DE COMPLIMENT OBLIGATORI

MORTER DE RAM DE PALETA:
UNE-EN 998-2:2004 Especificaciones de los morteros para albañilería. Parte 2: Morteros para albañilería.

5.- CONDICIONS DE CONTROL DE RECEPCIÓ

CONDICIONS DE MARCATGE I CONTROL DE LA DOCUMENTACIÓ EN MORTER DE RAM DE PALETA:
El subministrador ha de posar a disposició de la DF en el cas que aquesta ho sol·liciti, la documentació següent, que acredita el marcatge CE, segons el sistema d'avaluació de conformitat aplicable, d'acord amb el que disposa l'apartat 7.2.1 del CTE:
- Productes per a murs, pilars i particions (morters dissenyats*). * Morter amb una composició i sistema de fabricació escollits pel fabricant per tal d'obtenir les propietats especificades (concepte de prestació):
    - Sistema 2+: Declaració de Prestacions
- Productes per a murs, pilars i particions (morters prescrits*). * Morter que es fabrica en unes proporcions predeterminades i que les seves propietats depenen de les proporcions dels components que s'han declarat (concepte de recepta):
    - Sistema 4: Declaració de Prestacions
A l'embalatge o a l'albarà de lliurament han de constar-hi les dades següents:
- Referència a la norma UNE-EN 998-2
- Nom del fabricant
- Codi o data de fabricació
- Tipus de morter
- Temps d'us
- Contingut en clorurs
- Contingut en aire
- Proporció dels components (morters prescrits)
- Resistència a compressió o classe de resistència a compressió
- Resistència d'unió (adhesió)
- Absorció d'aigua
- Permeabilitat al vapor d'aigua
- Densitat
- Conductivitat tèrmica
- Durabilitat
- Mida màxima del granulat
- Temps obert o temps de correcció
- Reacció davant el foc
- Marca CE de conformitat amb el que disposen els Reials Decrets 1630/1992 de 29 de desembre i 1328/1995 de 28 de juliol
OPERACIONS DE CONTROL EN MORTERS DE RAM DE PALETA:
Inspecció visual de les condicions de subministrament i recepció del certificat de qualitat del fabricant, segons les exigències del plec de condicions.
Abans de l'inici de l'obra, i amb freqüència setmanal durant la seva execució, es comprovarà la consistència del morter mitjançant el mètode establert a l'UNE EN 1015-4, i es prepararà una sèrie de 3 provetes prismàtiques de 4x4x16 cm per tal d'obtenir la resistència a compressió (UNE-EN 1015-11)
CRITERIS DE PRESA DE MOSTRES EN MORTERS DE RAM DE PALETA:
Els controls es realitzaran segons les instruccions de la DF i les indicacions de la UNE-EN 1015-11.
INTERPRETACIÓ DELS RESULTATS I ACTUACIONS EN CAS D'INCOMPLIMENT, EN MORTERS DE RAM DE PALETA:
No es podran utilitzar a l'obra morters sense el corresponent certificat de garantia del fabricant, d'acord a les condicions exigides.
El valor de resistència a compressió obtingut ha de correspondre a les especificacions de projecte:
- Si resulta superior al 90% de la de projecte, s'acceptarà el lot.
- Si resulta inferior al 90% s'encarregarà un càlcul estructural que determini el coeficient de seguretat del element corresponent. S'acceptarà el lot si aquest coeficient no és inferior al 90 % del previst en el projecte.

B0 - MATERIALS BÀSICS

B08 - ADDITIUS, ADDICIONS I PRODUCTES DE TRACTAMENT PER A FORMIGONS, MORTERS I BEURADES

B081 - ADDITIUS I ADDICIONS PER A FORMIGONS, MORTERS I BEURADES

1.- DEFINICIÓ I CARACTERÍSTIQUES DELS ELEMENTS

Additius són aquelles substàncies o productes que a l'incorporar-se als morters, formigons o beurades, en el moment de pastar-los o prèviament, en una proporció no superior al 5% del pes del ciment, produeixen modificacions al formigó, morter o beurada, en estat fresc i/o endurit, d'alguna de les seves característiques, propietats habituals o del seu comportament.
Addicions són aquells materials inorgànics, putzolànics, o amb hidraulicitat latent que, finament dividits, poden ésser afegits al formigó amb la finalitat de millorar algunes de les seves propietats o donar-li característiques especials.
S'han considerat els elements següents:
- Colorant
- Additius per a formigó:
  - Inclusor d'aire
  - Reductor d'aigua/plastificant
  - Reductor d'aigua d'alta activitat/superplastificant
  - Retenidor d'aigua
  - Accelerador d'adormiment
  - Hidròfug
  - Inhibidor de l'adormiment
- Additius per a morters:
  - Inclusor d'aire/plastificant
  - Inhibidor de l'adormiment per a morter fortament retardat
- Addicions:
  - Cendres volants
  - Fum de silici
  - Escòria granulada

ADDITIUS:
El fabricant ha d'indicar les proporcions adequades de dosificació del producte, ha de garantir-ne l'efectivitat i que no produeixi alteracions en les característiques mecàniques o químiques del formigó o morter.
Ha de tenir un aspecte homogeni.
El color ha de ser uniforme i s'ha d'ajustar a l'especificat pel fabricant.
Les característiques següents han de complir amb els valors declarats pel fabricant, assajades segons la norma corresponent, dins del límit de tolerància indicat, en el seu cas:
Característiques essencials:
- Efecte sobre la corrossió: No ha d'afavorir la corrosió de l'acer embegut en el material.
- Contingut en alcalins (Na2O, equivalent) (UNE-EN 480-12): <= valor especificat pel fabricant

Característiques complementàries:
- Component actiu (UNE-EN 480-6): Sense variacions respecte a l'espectre de referència especificat pel fabricant
- Densitat relativa, en additius líquids (D) (ISO 758):
  - D >= 1,10: ± 0,03
  - D <= 1,10: ± 0,02
- Contingut en extracte sec convencional (T) (EN 480-8):
  - T >= 20%: >= 0,95 T, < 1,05 T
  - T < 20%>= 0,90 T, < 1,10 T
- pH (ISO 4316): ± 1 o dins dels límits declarats pel fabricant

ADDITIUS I COLORANTS PER A FORMIGÓ:
Els additius que modifiquin el comportament reològic del formigó o el temps d'adormiment, hauran de complir les condicions de l'UNE EN 934-2 .
Limitacions d'ús d'additius
- Clorur càlcic i productes amb clorurs, sulfurs, sulfits: prohibits en formigó armat i pretesat
- Airejants: prohibits en pretesats ancorats per adherència
- Plastificants amb efecte airejant: Seran admesos si l'aire oclós és <=6% en volum (UNE EN 12350-7)

Ió clor total aportat per components d'un formigó no pot superar:
- Pretensat: <= 0,2% pes de ciment
- Armat: <= 0,4% pes de ciment
- En massa amb armadura de fissuració: <= 0,4% pes de ciment

ADDITIUS PER A FORMIGONS:
Característiques essencials:
- Contingut total de clorurs (ISO 1158): <= 0,10%, <= valor especificat pel fabricant

Característiques complementàries:
- Contingut clorurs solubles en aigua (UNE-EN 480-10): <= 0,10%, <= valor especificat pel fabricant

ADDITIU PER A FORMIGÓ INCLUSOR D'AIRE:
L'additiu airejant és un líquid per a incorporar durant el pastat del formigó o el morter i que té per objecte produir fines bombolles d'aire separades i repartides uniformement, que serveixen per millorar el comportament envers les gelades. Aquestes condicions s'han de mantenir durant l'adormiment.
Característiques essencials:
- Contingut d'aire en el formigó fresc, en volum (UNE-EN 12350-7): >= 2,5%
- Contingut d'aire total, en volum (UNE-EN 12350-7): 4 - 6%
- Factor d'espaiament dels buits en el formigó endurit (UNE-EN 480-11): <= 0,200 mm
- Resistència a compressió a 28 dies del formigó amb additiu, en relació al formigó testimoni sense additiu (UNE-EN 12390-3): >= 75%

No s'han d'utilitzar agents airejants amb formigons excessivament fluids.
La proporció d'aire al formigó s'ha de controlar de forma regular a l'obra.
No es pot mesclar amb d'altres tipus d'additius sense l'autorització prèvia de la DF.
Característiques complementàries:
- Diàmetre de les bombolles (D): 10 <= D <= 1000 micres

ADDITIU PER A FORMIGÓ, REDUCTOR D'AIGUA/PLASTIFICANT:
L'additiu reductor d'aigua/plastificant és un producte per a incorporar durant el pastat del formigó que té per objecte disminuir la quantitat d'aigua per a una mateixa consistència o augmentar l'assentament en con per una mateixa quantitat d'aigua.
Característiques essencials:
- Reducció d'aigua (UNE-EN 12350-2 o EN 12350-5): >= 5%
- Resistència a compressió a 7 i 28 dies del formigó amb additiu, en relació al formigó testimoni sense additiu (UNE-EN 12390-3): >= 110%
- Contingut d'aire en el formigó fresc, en volum (UNE-EN 12350-7): <= 2%

Els valors s'han pres en relació al mateix formigó sense additiu, a igual consistència.
ADDITIU PER A FORMIGÓ REDUCTOR D'AIGUA D'ALTA ACTIVITAT/SUPERPLASTIFICANT:
L'additiu reductor d'aigua d'alta activitat /superplastificant, és un producte per a incorporar durant el pastat del formigó que té per objecte disminuir fortament la quantitat d'aigua per a una mateixa consistència o augmentar considerablement l'assentament en con per una mateixa quantitat d'aigua.
Característiques essencials:
- Contingut d'aire en el formigó fresc, en volum (UNE-EN 12350-7): <= 2%
- Valors en relació al mateix formigó sense additiu a igual consistencia:
  - Reducció d'aigua (UNE-EN 12350-2 o EN 12350-5): >= 12%
  - Resistència a compressió (UNE-EN 12390-3):
    - 1 dia: >= 140%
    - 28 dies: >= 115%
- Valors en relació al mateix formigó sense additu, a igual relació aigua/ciment:
  - Consistència:
    - Assentament en con (UNE-EN 12350-2): >= 120 mm
    - Escorriment (EN 12350-5): >= 160 mm
  - Manteniment de la consistència (UNE-EN 12350-2 o EN 12350-5): >= 30 min després de l'addició, no ha de ser inferior a la consistència inicial
  - Resistència a compressió a 28 dies >= 90%
  - Contingut en aire <= 2% en volum

ADDITIU PER A FORMIGÓ, RETENIDOR D'AIGUA:
Additiu que redueix la pèrdua d'aigua, en dismunir l'exsudació.
Característiques essencials:
- Exsudació (UNE-EN 480-4): <= 50%
- Contingut d'aire en el formigó fresc, en volum (UNE-EN 12350-7): <= 2%
- Resistència a compressió a 28 dies del formigó amb additiu, en relació al formigó testimoni sense additiu (UNE-EN 12390-3): >= 80%

Els valors s'han pres en relació al mateix formigó sense additiu, a igual consistència.
ADDITIU PER A FORMIGÓ, HIDRÒFUG:
L'additiu hidròfug és un producte que s'afegeix al formigó o morter en el moment de pastar-lo i que té com a funció principal incrementar la resistència al pas de l'aigua sota pressió a la pasta endurida. Actua disminuint la capilaritat.
Característiques essencials:
- Absorció capil·lar a 7 dies, en massa (UNE-EN 450-5): <= 50%
- Absorció capil·lar a 28 dies, en massa (UNE-EN 450-5): <= 60%
- Resistència a compressió a 28 dies del formigó amb additiu, en relació al formigó testimoni sense additiu (UNE-EN 12390-3): >= 85%
- Contingut d'aire en el formigó fresc, en volum (UNE-EN 12350-7): <= 2%

Els valors s'han pres en relació al mateix formigó sense additiu, a igual consistència.
ADDITIU PER A FORMIGÓ, INHIBIDOR D'ADORMIMENT:
L'additiu inhibidor de l'adormiment és un líquid que s'incorpora en el moment de pastar el formigó o morter i té per objecte retardar l'inici de l'adormiment.
El retard de l'enduriment del formigó ha de ser de manera que, al cap de dos o tres dies, la resistència

assolida sigui la mateixa que sense l'additiu.
Característiques essencials:
- Temps d'adormiment (UNE-EN 480-2):
  - Inici d'adormiment: >= al del morter de referència + 90 min
  - Final d'adormiment: <= al del morter de referència + 360 min
- Resistència a compressió del formigó amb additiu, en relació al formigó testimoni sense additiu (UNE-EN 12390-3):
  - 7 dies: >= 80%
  - 28 dies: >= 90%
- Contingut d'aire en el formigó fresc, en volum (UNE-EN 12350-7): <= 2%
- Reducció d'aigua: >= 5%

Els valors s'han pres en relació al mateix formigó sense additiu, a igual consistència.
ADDITIU PER A FORMIGÓ, ACCELERADOR DE L'ADORMIMENT:
L'additiu per a gunitats és un producte per a incorporar durant el pastat del formigó que té per objecte accelerar el procés d'adormiment.
S'ha de dosificar amb un sistema mecànic que asseguri la regularitat i la precisió de la proporció desitjada d'additiu.
Ha de ser compatible amb el ciment, àrids, fum de sílice i fibres, en ordre a garantir en el formigó projectat les condicions requerides de resistència, tant en primera edat com en la seva evolució en el temps i també en relació a la durabilitat de l'obra.
No ha de començar a actuar fins el moment d'afegir l'aigua.
Característiques essencials:
- Temps d'adormiment (UNE-EN 480-2):
  - Inici d'adormiment (a 20°C): >= 30 min
  - Final d'adormiment (a 5°C): <=60%
- Resistència a compressió del formigó amb additiu, en relació al formigó testimoni sense additiu (UNE-EN 12390-3):
  - 28 dies: >= 80%
  - 90 dies: >= que la del formigó d'assaig a 28 dies
- Contingut d'aire en el formigó fresc, en volum (UNE-EN 12350-7): <= 2%

Final de l'adormiment segons la dosificació (assaig Vicat):
- 2%: <= 90 min
- 3%: <= 30 min
- 4%: <= 3 min
- 5%: <= 2 min

Els valors s'han pres en relació al mateix formigó sense additiu, a igual consistència.
ADDITIUS PER A MORTERS:
Característiques essencials:
- Contingut total de clorurs (ISO 1158): <= valor especificat pel fabricant
- Resistència a compressió a 28 dies (UNE-EN 1015-11): >= 70% que la del morter testimoni

Característiques complementàries:
- Contingut clorurs solubles en aigua (UNE-EN 480-10): <= valor especificat pel fabricant

ADDITIU PER A MORTER INCLUSOR D'AIRE/PLASTIFICANT:
Additiu que millora la traballabilitat o que permet una reducció del contingut d'aigua, per incorporació en el pastat, d'una quantitat de petites bombolles d'aire uniformement distribuïdes, que queden retingudes desprès de l'enduriment.
Característiques essencials:
- Contingut d'aire (EN 1015-7 mètode A):
  - Desprès d'un pastat normalitzat: A= 17 ± 3% en volum
  - Desprès d'1 h en repòs: >= A - 3%
  - Desprès d'un pastat llarg: <= A + 5, >= A - 5%

Característiques complementàries:
- Reducció d'aigua en massa (UNE EN-480-13): >= 8%

Els valors s'han pres en relació al mateix morter sense additiu, a igual consistència.
ADDITIU PER A MORTER INHIBIDOR DE L'ADORMIMENT:
L'additiu inhibidor de l'adormiment s'incorpora en el moment del pastat i té per objecte retardar l'inici de l'adormiment.
Característiques essencials:
  - Desprès d'un pastat normalitzat: A= 17 ± 3% en volum
  - Desprès de 28 h en repòs: >= 0,70 A%
  - Desprès d'un pastat llarg: <= A + 5, >= A - 5%
- Contingut d'aire (EN 1015-7 mètode A):

Característiques complementàries:
- Consistència desprès de 28 h en repòs (EN 1015-4): ± 15 mm del valor inicial
- Resistència a la penetració desprès de 52 h (EN 1015-9): >= 5 N/mm2 que la del morter d'assaig amb additiu

Els valors s'han pres en relació al mateix morter sense additiu, a igual consistència.
COLORANT:
El colorant és un producte inorgànic en pols per a incorporar a la massa del formigó, morter o beurada

durant el pastat, que té per objecte donar un color determinat al producte final.
Ha de ser estable als agents atmosfèrics, la calç i als àlcalis del ciment; ha de ser insoluble en aigua, i no ha d'alterar el procés d'adormiment i enduriment, l'estabilitat de volum, ni les resistències mecàniques del formigó.
Ió clor total aportat per components d'un formigó no pot superar:
- Pretensat: <= 0,2% pes de ciment
- Armat: <= 0,4% pes de ciment
- En massa amb armadura de fissuració: <= 0,4% pes de ciment

ADDICIONS:
En aplicacions concretes de formigó d'alta resistència fabricat amb ciment tipus CEM I queda permesa l'addició simultània de cendres volants i fum de silici sempre que la quantitat de fum de silici no superi <=10% del pes del ciment i la suma de les addicions (cendres volants+fum de silici) no superin <=20% del pes total del ciment
Si el formigó està destinat a una obra amb armadures pretensades, es podran fer servir cendres volants com addició en una quantitat <=20% del pes del ciment, o fum de silici en una quantitat <=10% del pes del ciment
Si el formigó esta destinat a obres de formigó en massa o armat, la DF pot autoritzar l'ús de cendres volants o fum de silici per a la seva confecció. En estructures d'edificació si s'utilitzen cendres volants no han de superar el 35% del pes del ciment. Si s'utilitza fum de silici ha de superar el 10% del pes de ciment.
Si al formigó s'addicionen cendres volants o fum de silici, s'haurà de fer servir ciment del tipus CEM I
Ió clor total aportat per components d'un formigó no pot superar:
- Pretensat: <= 0,2% pes de ciment
- Armat: <= 0,4% pes de ciment
- En massa amb armadura de fissuració: <= 0,4% pes de ciment

CENDRES VOLANTS:
Cendres volants per a formigons són exclusivament els productes sòlids i en estat de fina divisió provinents de la combustió de carbó bituminós polvoritzat, en les bòbiles de centrals termoelèctriques, i que són arrossegades pels gasos del procés i recuperat per precipitació electrostàtica o per captació mecànica.
Les cendres volants s'han de poder utilitzar sempre que es consideri que no han de repercutir a les característiques ni a la durabilitat del formigó, i que no afavoriran la corrosió de les armadures. A més, s'ha d'utilitzar un ciment tipus CEM I (es donen recomanacions a l'UNE 83414-EX), i el formigó haurà de disposar d'un certificat de garantia segons l'article 81º de l'EHE.
Resultats segons la UNE-EN 450-1:
Característiques químiques, expressades en proporcions en pes de la mostra seca:
- Contingut de sílice reactiva (UNE-EN 197-1): >= 25%
- Contingut de clorurs Cl- (UNE 80-217): <= 0,10%
- Contingut d'anhídrid sulfúric SO3 (EN 196-2): <= 3,0%
- Òxid de calci lliure (UNE_EN 451-1): <= 1%

(S'admeten continguts fins al 2,5% sempre que l'estabilitat segons art. 4.3.3 UNE EN 450 sigui < 10 mm)
- Pèrdua per calcinació (1h de combustió)(EN 196-2): <= 5,0%

Característiques físiques:
- Finor(% en pes retingut al tamís 0,045 mm)(UNE_EN 451-2): <= 40%
- Índex d'activitat (EN 196-1):
  - A 28 dies: > 75%
  - A 90 dies: > 85%
- Expansió pel mètode de les agulles (UNE-EN 196-3): < 10 mm

L'especificació relativa a l'expansió només s'ha de tenir en compte si el contingut d'òxid de calci lliure supera l'1%, sense passar del 2,5 %
Toleràncies:
- Densitat sobre valor mig declari fabricant(UNE 80-122): ± 150 kg/m3
- Pèrdua al foc: + 2,0%
- Finor: + 5,0%
- Variació de la finor: ± 5,0%
- Contingut de clorurs: + 0,01%
- Contingut d'óxid de calci lliure: +0,1%
- Contingut SO3: + 0,5%
- Estabilitat: + 1,0 mm
- Índex d'activitat: - 5,0%

FUM DE SILICI:
El fum de fum silici o microsilici és una addició en pols per a formigons projectats, que té per objecte millorar la seva treballabilitat, resistència a mig termini i compacitat. És un subproducte de la reducció de quars de gran puresa amb carbó en forns elèctrics d'arc, del que s'obté silici i ferrosilici.
La DF pot acceptar la utilització d'un fum de silici que no compleixi els requisits anteriors, sempre i quan quedin garantits els requisits del formigó, tant en fresc com en endurit.

Contingut d'òxid de silici (SiO_2): >= 85%
Contingut de clorurs Cl- (UNE 80-217): < 0,10%
Pèrdua al foc (UNE_EN 196-2): < 5%
Proporció de partícules inferiors a 1 micra: 90 - 95%
Índex d'activitat (UNE_EN 196-1): > 100%
Tolerància en pes: ± 3 % del pes o volum
ESCÒRIA GRANULADA:
L'escòria granulada és escòria siderúrgica, que pot utilitzar-se com a granulat fi en la confecció de formigons.
Es considera granulat fi el que passa pel tamís 4 (UNE-EN 933-2).
Ha de ser estable, és a dir no ha de contenir silicats inestables ni compostos ferrosos.
No ha de contenir sulfurs oxidables.
Contingut màxim de substàncies perjudicials en % en pes:
- Terrossos d'argila: 1%
- Material retingut pel tamís 0,063 (UNE 7-050) i que sura en un líquid de pes específic 20 kN/m3 (UNE 7-244): 0,50
- Compostos de sofre expressats en SO_3- i referits al granulat sec: 2%

Reactivitat potencial amb els àlcalis del ciment: Nul·la
Pèrdua de pes màxim experimentada pels granulats en ser sotmesos a 5 cicles de tractament amb solucions de sulfat sòdic o sulfat magnèsic (UNE 7-136):
- Amb sulfat sòdic: <= 10%
- Amb sulfat magnèsic: <= 15%

ESCÒRIA GRANULADA PER A GRAVA-ESCÒRIA:
Reactivitat (PG 3/75): alfa > 20
Contingut d'aigua en pes (h) en funció del coeficient alfa de reactivitat:
- 20 < alfa <= 40: h < 15%
- 40 < alfa <= 60: h < 20%
- alfa > 60: h < 25%

La corba granulomètrica ha de quedar dins dels límits següents:

Tamís UNE	% Acumulatiu de granulats que hi passen
5	95 - 100
2,5	75 - 100
1,25	40 - 85
0,4	13 - 35
0,16	3 - 14
0,08	1 - 10

2.- CONDICIONS DE SUBMINISTRAMENT I EMMAGATZEMATGE

SUBMINISTRAMENT I EMMAGATZEMATGE EN ADDITIUS I COLORANTS:
Subministrament: En envasos tancats hermèticament, sense alteracions i amb etiquetatge.
Emmagatzematge: En llocs protegits de la intempèrie i de manera que no s'alterin les seves característiques.
El transport i emmagatzematge s'ha de fer de forma que s'eviti la contaminació i la variació de les propietats per factors físics o químics, com ara glaçades o altes temperatures.
SUBMINISTRAMENT I EMMAGATZEMATGE D'ADDICIONS
Subministrament: A granel en camions sitja hermètics.
Emmagatzematge: En sitges hermètiques. Les sitges han de tenir pintada una franja vermella de 70 cm d'amplària.
SUBMINISTRAMENT I EMMAGATZEMATGE D'ESCÒRIA GRANULADA:
Subministrament: Protegit de manera que no s'alterin les seves característiques.
Emmagatzematge: Protegides de contaminacions, especialment les del terra, i separant les diverses fraccions granulomètriques.

3.- UNITAT I CRITERIS D'AMIDAMENT

Unitat d'amidament: la indicada a la descripció de l'element
Criteri d'amidament: quantitat necessària subministrada a l'obra

4.- NORMATIVA DE COMPLIMENT OBLIGATORI

ADDITIUS PER A FORMIGONS:
UNE-EN 934-2:2002 Aditivos para hormigones, morteros y pastas. Parte 2: Aditivos para hormigones. Definiciones, requisitos, conformidad, marcado y etiquetado.
UNE-EN 934-2:2002/A1:2005 Aditivos para hormigones, morteros y pastas. Parte 2: Aditivos para

hormigones. Definiciones, requisitos, conformidad, marcado y etiquetado.
UNE-EN 934-2:2002/A2:2006 Aditivos para hormigones, morteros y pastas. Parte 2: Aditivos para hormigones. Definiciones, requisitos, conformidad, marcado y etiquetado.
ADDITIUS PER A MORTERS:
UNE-EN 934-3:2004 Aditivos para hormigones, morteros y pastas. Parte 3: Aditivos para morteros para albañilería. Definiciones, requisitos, conformidad, marcado y etiquetado.
UNE-EN 934-3:2004/AC:2005 Aditivos para hormigones, morteros y pastas. Parte 3: Aditivos para morteros para albañilería. Definiciones, requisitos, conformidad, marcado y etiquetado.
ADDICIONS PER A FORMIGONS:
UNE-EN 450-1:2006 Cenizas volantes para hormigón. Parte 1: Definiciones, especificaciones y criterios de conformidad.
UNE-EN 13263-1:2006 Humo de sílice para hormigón. Parte 1: Definiciones, requisitos y criterios de conformidad.
ÚS PER A FORMIGONS:
Real Decreto 1247/2008, de 18 de julio, por el que se aprueba la Instrucción de Hormigón Estructural (EHE-08).

5.- CONDICIONS DE CONTROL DE RECEPCIÓ

CONDICIONS DE MARCATGE I CONTROL DE LA DOCUMENTACIÓ EN ADDITIUS:
El subministrador ha de posar a disposició de la DF en el cas que aquesta ho sol·liciti, la documentació següent, que acredita el marcatge CE, segons el sistema d'avaluació de conformitat aplicable, d'acord amb el que disposa l'apartat 7.2.1 del CTE:
- Productes per a morter per a ram de paleta,
- Productes per a formigó:
  - Sistema 2+: Declaració de Prestacions

El subministrament del producte ha de venir acompanyat del certificat de qualitat corresponent i la fitxa tècnica del fabricant. A més, ha d'incloure la designació de l'additiu d'acord a la norma UNE EN 934-2.
El certificat ha d'indicar les proporcions adequades de dosificació del producte, i indicar la seva funció principal; també ha de garantir la seva efectivitat i que no produeixi alteracions en les característiques mecàniques o químiques del formigó o morter.
La documentació ha d'incloure també:
- Nom del laboratori
- Si no es un laboratori públic, ha d'exposar la declaració d'estar acreditat per a realitzar els assaigs
- Data d'emissió del certificat
- Garantia de que el tractament estadístic és equivalent

L'entrega d'aditius haurà d'anar acompanyada d'una full de subministrament proporcionat pel subministrador, on hi ha de constar com a mínim les següents dades:
- Identificació del Subministrador
- Número del certificat de marcatge CE
- Número de sèrie del full de subministrament
- Identificació del Peticionari
- Data del lliurament
- Quantitat subministrada
- Designació de l'additiu segons Art. 29.2 de l'EHE-08
- Identificació del lloc de subministrament

CONDICIONS DE MARCATGE I CONTROL DE LA DOCUMENTACIÓ EN ADDITIUS PER A FORMIGÓ:
A l'embalatge o bé a l'albarà de lliurament, hi ha de constar la següent informació com a mínim:
- Designació (d'acord amb l'apartat 8 de la norma UNE-EN 934-2)
- El nom del lot i fàbrica de producció
- Requisits per a l'emmagatzematge, inclòs límit de temps a partir del qual les propietats ja no estan garantides
- Instruccions d'homogeneització abans del seu ús, en el seu cas
- Instruccions d'us i precaucions relatives a la seguretat
- Interval d'ús recomanat pel fabricant
- Han de portar el marcatge CE de conformitat amb el que disposen els Reials Decrets 1630/1992 de 29 de desembre i 1328/1995 de 28 de juliol. El símbol normalitzat CE s'ha d'acompanyar de la següent informació:
  - Número d'identificació de l'organisme de certificació
  - Nom o marca d'identificació del fabricant
  - Les 2 últimes xifres de l'any d'impressió del marcatge
  - Referència a la norma EN 934-2
  - Descripció del producte (nom genèric, material, ús previst, etc.)
  - Designació del producte
  - Informació de les característiques essencials aplicables amb els valors declarats, en el seu cas

CONDICIONS DE MARCATGE I CONTROL DE LA DOCUMENTACIÓ EN ADDITIUS PER A MORTER:

A l'embalatge o bé a l'albarà de lliurament, hi ha de constar la següent informació com a mínim:
- Designació (d'acord amb l'apartat 8 de la norma UNE-EN 934-3)
- El nom del lot i fàbrica de producció
- Requisits per a l'emmagatzematge, inclòs límit de temps a partir del qual les propietats ja no estan garantides
- Instruccions d'us i precaucions relatives a la seguretat
- Interval d'ús recomanat pel fabricant
- Han de portar el marcatge CE de conformitat amb el que disposen els Reials Decrets 1630/1992 de 29 de desembre i 1328/1995 de 28 de juliol. El símbol normalitzat CE s'ha d'acompanyar de la següent informació: ZA.3
  - Número d'identificació de l'organisme de certificació
  - Nom o identificació i direcció registrada del fabricant
  - Les 2 últimes xifres de l'any d'impressió del marcatge
  - Número del certificat de conformitat CE del control de producció en fàbrica, en el seu cas
  - Referència a la norma EN 934-3
  - Descripció del producte (nom genèric, material, ús previst, etc.)
  - Designació del producte
  - Informació de les característiques essencials aplicables amb els valors declarats, en el seu cas

CONDICIONS DE MARCATGE I CONTROL DE LA DOCUMENTACIÓ EN COLORANT PER A FORMIGONS:
El subministrament del producte ha de venir acompanyat del certificat de qualitat corresponent i la fitxa tècnica del fabricant. A més, ha d'incloure la designació de l'additiu d'acord a la norma UNE EN 934-2.
El certificat ha d'indicar les proporcions adequades de dosificació del producte, i indicar la seva funció principal; també ha de garantir la seva efectivitat i que no produeixi alteracions en les característiques mecàniques o químiques del formigó o morter.
La documentació ha d'incloure també:
- Nom del laboratori
- Si no es un laboratori públic, ha d'exposar la declaració d'estar acreditat per a realitzar els assaigs
- Data d'emissió del certificat
- Garantia de que el tractament estadístic és equivalent

A la fulla de subministrament hi ha de constar:
- Identificació del subministrador
- Número de sèrie de la fulla de subministrament
- Identificació del peticionari
- Data d'entrega
- Designació de l'additiu
- Quantitat subministrada
- Identificació del lloc de subministrament

CONDICIONS DE MARCATGE I CONTROL DE LA DOCUMENTACIÓ EN ADDICIONS:
El subministrador ha de posar a disposició de la DF en el cas que aquesta ho sol·liciti, la documentació següent, que acredita el marcatge CE, segons el sistema d'avaluació de conformitat aplicable, d'acord amb el que disposa l'apartat 7.2.1 del CTE:
- Productes per a formigons, morters i pastes:
  - Sistema 1+: Declaració de Prestacions

L'entrega d'addicions haurà d'anar acompanyada d'una full de subministrament proporcionat pel subministrador, on hi han de constar com a mínim les següents dades:
- Identificació del Subministrador
- Número del certificat de marcatge CE, per les cendres volants i escòries granulades
- Identificació de la instal·lació de procedència (central tèrmica o alt forn) per a cendres volants
- Número de sèrie del full de subministrament
- Identificació del Peticionari
- Data del lliurament
- Quantitat subministrada
- Designació de l'addició segons Art. 30 de l'EHE-08
- Identificació del lloc de subministrament

La documentació ha d'incloure també:
- Nom del laboratori
- Si no es un laboratori públic, ha d'exposar la declaració d'estar acreditat per a realitzar els assaigs
- Data d'emissió del certificat
- Garantia de que el tractament estadístic és equivalent

CONDICIONS DE MARCATGE I CONTROL DE LA DOCUMENTACIÓ EN CENDRES VOLANTS:
Han de portar el marcatge CE de conformitat amb el que disposen els Reials Decrets 1630/1992 de 29 de desembre i 1328/1995 de 28 de juliol. El símbol normalitzat del marcatge CE s'ha d'acompanyar de la següent informació:
- Número d'identificació de l'organisme de certificació
- Nom o marca d'identificació i direcció registrada del fabricant

- Les 2 últimes xifres de l'any d'impressió del marcatge
- Número del certificat de conformitat CE
- Referència a la norma UNE EN 450-1
- Descripció del producte: nom genèric, material i ús previst
- Informació sobre característiques essencials (taula ZA.1) UNE-EN 450-1

CONDICIONS DE MARCATGE I CONTROL DE LA DOCUMENTACIÓ EN FUM DE SILICI:
Han de portar el marcatge CE de conformitat amb el que disposen els Reials Decrets 1630/1992 de 29 de desembre i 1328/1995 de 28 de juliol. El símbol normalitzat del marcatge CE s'ha d'acompanyar de la següent informació:
- Número d'identificació de l'organisme de certificació
- Nom o marca d'identificació i direcció registrada del fabricant
- Les 2 últimes xifres de l'any d'impressió del marcatge
- Número del certificat de conformitat CE
- Referència a la norma UNE EN 13263-1
- Descripció del producte: nom genèric, material i ús previst
- Informació sobre característiques essencials (taula ZA.1) UNE-EN 13263-1

OPERACIONS DE CONTROL:
Les tasques de control a realitzar són les següents:
- Control del subministrament del material, amb recepció del corresponent certificat de qualitat d'acord a les condicions exigides.

La DF ha de poder valorar el nivell de garantia del distintiu, i en cas de no disposar de suficient informació, ha de poder determinar l'execució de comprovacions mitjançant assaigs.
OPERACIONS DE CONTROL EN ADDITIUS PER A FORMIGÓ:
Cada cop que canviï el subministrador, i al menys en una ocasió al llarg de l'obra, s'han de realitzar els assaigs identificatius del producte (UNE-EN 934-2).
OPERACIONS DE CONTROL EN ADDITIU INCLUSOR D'AIRE PER A FORMIGÓ:
Cada cop que canviï el subministrador, i al menys en una ocasió al llarg de l'obra, s'ha de realitzar l'assaig de quantitat d'aire ocluït (UNE-EN 12350-7).
OPERACIONS DE CONTROL EN COLORANT:
Cada cop que canviï el subministrador, i al menys en una ocasió al llarg de l'obra, s'han de realitzar els assaigs identificatius del producte (UNE-EN 934-2).
OPERACIONS DE CONTROL EN CENDRES VOLANTS:
Cada cop que canviï el subministrador, i al menys en una ocasió al llarg de l'obra, s'han de realitzar els assaigs identificatius del producte:
- Determinació de la pèrdua per calcinació (UNE-EN 196-2)
- Determinació de la finor de mòlta (UNE-EN 451-2)
- Índex d'activitat resistent amb ciment pòrtland (UNE-EN 450-1)
- Estabilitat de volum (UNE-EN 196-3)
- Contingut de clorurs (UNE-EN 196-2)
- Percentatge d'òxid de calç lliure (UNE-EN 451-1)
- Contingut d'anhídrid sulfúric (UNE-EN 196-2)

OPERACIONS DE CONTROL EN FUM DE SILICI:
Cada cop que canviï el subministrador, i al menys en una ocasió al llarg de l'obra, s'han de realitzar els assaigs identificatius del producte:
- Determinació de la pèrdua per calcinació (UNE-EN 196-2)
- Índex d'activitat resistent amb ciment pòrtland (UNE-EN 13263-1)
- Contingut de clorurs (UNE-EN 196-2)
- Contingut d'òxid de silici (UNE-EN 196-2)

OPERACIONS DE CONTROL EN ESCÒRIA GRANULADA:
Cada cop que canviï el subministrador, i al menys en una ocasió al llarg de l'obra, s'han de realitzar els assaigs identificatius del producte (UNE-EN 934-2).
CRITERIS DE PRESA DE MOSTRES:
S'han de seguir les instruccions de la DF i els criteris indicats a les normes UNE corresponents i a l'EHE-08 en addició de fums de sílice.
INTERPRETACIÓ DE RESULTATS I ACTUACIONS EN CAS D'INCOMPLIMENT EN ADDITIUS:
La conformitat dels additius que disposin de marcatge CE, s'ha de comprovar mitjançant la verificació documental de que els valors declarats en els documents que acompanyen al marcatge, permeten deduir el compliment de les especificacions contemplades en projecte i en l'article 29º de l'EHE.
En el cas dels additius que no disposin del marcatge CE, el Constructor, o el Subministrador del formigó o dels elements prefabricats, haurà d'aportar un certificat d'assaig, amb una antiguitat inferior a 6 mesos, realitzat per un laboratori de control autoritzat, que demostri la conformitat de l'additiu vers les especificacions de l'article 29º de l'EHE-08, amb un nivell de garantia estadística equivalent a l'exigit pels additius amb marcatge CE a la norma UNE EN 934-2.
INTERPRETACIÓ DE RESULTATS I ACTUACIONS EN CAS D'INCOMPLIMENT EN COLORANT:
No s'han d'utilitzar additius que no arribin correctament referenciats i acompanyats amb el corresponent certificat de garantia del fabricant.
El Director d'obra ha de decidir l'acceptació d'un producte colorant, així com el seu ús, a la vista dels resultats dels assaigs previs realitzats.
En el cas dels additius que no disposin del marcatge CE, el Constructor, o el Subministrador del

formigó o dels elements prefabricats, haurà d'aportar un certificat d'assaig, amb una antiguitat inferior a 6 mesos, realitzat per un laboratori de control autoritzat, que demostri la conformitat de l'additiu vers les especificacions de l'article 29º de l'EHE-08, amb un nivell de garantia estadística equivalent a l'exigit pels additius amb marcatge CE a la norma UNE EN 934-2.
INTERPRETACIÓ DE RESULTATS I ACTUACIONS EN CAS D'INCOMPLIMENT EN ADDICIONS:
Els assaigs de comprovació del producte han de resultar conformes a les especificacions del plec.
La conformitat de les addicions que disposin de marcatge CE, es comprovarà mitjançant la verificació documental de que els valors declarats en els documents que acompanyen al marcatge, permeten deduir el compliment de les especificacions contemplades en projecte i en l'article 30º de l'EHE.

B0 - MATERIALS BÀSICS

B09 - ADHESIUS

B091 - ADHESIUS D'APLICACIÓ A DUES CARES

0.- ELEMENTS QUE CONTEMPLA EL PLEC

B0911000.

1.- DEFINICIÓ I CARACTERÍSTIQUES DELS ELEMENTS

Adhesius que requereixen escampar-se a les dues superfícies que s'han d'unir.
S'han considerat els tipus següents:
- De cautxú sintètic en dissolució, compatible o no amb el poliestirè, o amb el PVC.
- De cloropré
- De resines epoxi bicomponent

ADHESIU DE CAUTXÚ SINTÈTIC:
Ha de ser fàcil d'aplicar, ha de tenir bona estabilitat dimensional enfront dels canvis de temperatura i una gran força adhesiva inicial.
Si és compatible amb el poliestirè, no ha de portar diluents i components que reaccionin químicament amb aquest.
Si és per a PVC, ha de ser resistent als àcids, als àlcalis, a l'aigua i als olis.
Temps de pre-assecatge en condicions normals: 10 - 20 min
Temps útil de treball: 15 - 30 min
Densitat a 20°C (D): 0,8 <= D <= 0,9 g/cm3
Rendiment: Aprox. 300 g/m2
ADHESIU DE CLOROPRÉ:
Adhesiu de contacte amb base de policloropré amb dissolució d'hidrocarburs i dissolvents polars.
Ha de ser fàcil d'aplicar, ha de tenir bona estabilitat dimensional enfront dels canvis de temperatura i una gran força adhesiva inicial.
Contingut de sòlids: 26%
Densitat : 0,83
Resistència a la calor: 160°C
ADHESIUS DE RESINES EPOXI BICOMPONENT
Adhesiu a base d'un aglomerant de resines epoxi que es catalitzen en ser mesclades amb un activador.
La mescla preparada després d'agitar-la 3 minuts no pot tenir coàguls, pellofes ni dipòsits durs.
Característiques de la pel·lícula líquida:
- Temperatura d'inflamació: > 20°C
- Rendiment: > 1 kg/m2
- Temperatura mínima d'enduriment: 15°C
- Vida útil de la mescla a 20°C: > 3 h

2.- CONDICIONS DE SUBMINISTRAMENT I EMMAGATZEMATGE

Subministrament: En envasos hermèticament tancats.
A cada envàs hi ha de figurar les dades següents:
- Identificació del fabricant
- Nom comercial del producte
- Identificació del producte
- Data de caducitat
- Pes net o volum del producte

- Instruccions d'ús
- Limitacions d'ús (temperatura, materials, etc.)
- Toxicitat i inflamabilitat
- Temps d'assecat
- Rendiment

Per adhesius de dos components:
- Proporció de la mescla
- Temps d'inducció de la mescla
- Vida de la mescla

Emmagatzematge: En el seu envàs, en locals ventilats, sense contacte amb el terreny.
Temperatura d'emmagatzematge:
- De cautxú: 5°C - 30°C
- De cloropré: 10°C - 25°C

Temps màxim d'emmagatzematge:
- De cautxú: <= 6 mesos a partir de la data de fabricació
- De cloropré: 1 any

3.- UNITAT I CRITERIS D'AMIDAMENT

Unitat d'amidament: la indicada a la descripció de l'element
Criteri d'amidament: quantitat necessària subministrada a l'obra

4.- NORMATIVA DE COMPLIMENT OBLIGATORI

No hi ha normativa de compliment obligatori.

B0 - MATERIALS BÀSICS

B09 - ADHESIUS

B094- - ADHESIU PER A RAJOLA CERÀMICA

0.- ELEMENTS QUE CONTEMPLA EL PLEC

B094-06TK.

Plec de condicions

1.- DEFINICIÓ I CONDICIONS DELS ELEMENTS

Barreja d'un o més conglomerants minerals amb granulats triats i additius especials.
S'han considerat els tipus següents:
- Morter adhesiu

CARACTERÍSTIQUES GENERALS:
No ha de tenir grumolls ni principis d'aglomeració.
ADHESIU PER A RAJOLES CERÀMIQUES:
Mescla de conglomerants càrregues minerals i additius orgànics que donen com a resultat una pasta adequada per a fixar revestiments ceràmics en terres i parets situats en exterior o interior.
S'han considerat els tipus següents:
- Adhesiu cimentós (C): Mescla de conglomerants hidràulics, additius orgànics i càrregues minerals, que s'han de barrejar amb aigua just abans d'utilitzar-se.
- Adhesiu en dispersió (D): Mescla de conglomerant orgànic en forma de polímer en dispersió aquosa, additius orgànics i càrregues minerals, que es presenta llesta per a ser utilitzada.
- Adhesiu de resines reactives (R): Mescla de resines sintètiques, additius orgànics i càrregues minerals que el seu enduriment resulta d'una reacció química, poden presentar-se en forma d'un o més components.

S'han considerat les classes següents, en funció de les característiques addicionals:
- 1: Normal
- 2. Millorat (compleix amb els requisits per a les característiques addicionals)
- F: D'adormiment ràpid
- T: Amb lliscament reduït
- E: Amb temps obert perllongat (només per a adhesius cimentosos millorats i adhesius en dispersió

millorats).
ADHESIU CIMENTÓS (C):
Característiques dels adhesius d'adormiment normal:
- Adherència inicial (UNE-EN 1348): >= 0,5 N/mm2
- Adherència després d'immersió en aigua (UNE-EN 1348): >= 0,5 N/mm2
- Adherència després d'envelliment amb calor (UNE-EN 1348): >= 0,5 N/mm2
- Adherència després de cicles gel-desgel (UNE-EN 1348): >= 0,5 N/mm2
- Temps obert: adherència (EN 1346): >= 0,5 N/mm2 (després de >= 20 min)
Els adhesius d'adormiment ràpid, han de complir a més:
- Adherència inicial (UNE-EN 1348): >= 0,5 N/mm2 (abans de les 24 h)
- Temps obert: adherència (EN 1346): >= 0,5 N/mm2 (després de >= 10 min)
Característiques especials:
- Lliscament (UNE-EN 1308): <= 0,5 mm
Característiques addicionals:
- Alta adherència inicial (UNE-EN 1348): >= 1 N/mm2
- Alta adherència després d'immersió en aigua (UNE-EN 1348): >= 1 N/mm2
- Alta adherència després d'envelliment amb calor (UNE-EN 1348): >= 1 N/mm2
- Alta adherència inicial després de cicles de gel-desgel (UNE-EN 1348): >= 1 N/mm2
- Temps obert ampliat: adherència (UNE-EN 1346): >= 0,5 N/mm2 (desprès de 30 min)
ADHESIUS EN DISPERSIÓ (D):
Característiques fonamentals:
- Adherència inicial (UNE-EN 1324): >= 1 N/mm2
- Adherència després d'envelliment amb calor (UNE-EN 1324): >= 1 N/mm2
- Temps obert: adherència (EN 1346): >= 0,5 N/mm2 (després de >= 20 min)
Característiques especials:
- Lliscament (UNE-EN 1308): <= 0,5 mm
Característiques addicionals:
- Adherència després d'immersió en aigua (UNE-EN 1324): >= 0,5 N/mm2
- Adherència a alta temperatura (UNE-EN 1324): >= 1 N/mm2
- Temps obert ampliat: adherència (UNE-EN 1346): >= 0,5 N/mm2 (desprès de 30 min)
ADHESIUS DE RESINES REACTIVES (R):
Característiques fonamentals:
- Adherència inicial (UNE-EN 12003): >= 2 N/mm2
- Adherència després d'immersió en aigua (UNE-EN 12003): >= 2 N/mm2
- Temps obert: adherència (EN 1346): >= 0,5 N/mm2 (després de >= 20 min)
Característiques especials:
- Lliscament (UNE-EN 1308): <= 0,5 mm
Característiques addicionals:
- Adherència després del xoc tèrmic (UNE-EN 12003): >= 2 N/mm2

2.- CONDICIONS DE SUBMINISTRAMENT I EMMAGATZEMATGE

Subministrament: en envasos tancats hermèticament.
Emmagatzematge: En el seu envàs d'origen i en llocs secs, sense contacte directe amb el terra i protegit de la intempèrie, de manera que no se n'alterin les condicions inicials.
Temps màxim d'emmagatzematge:
- Morter adhesiu: 1 any

3.- UNITAT I CRITERI D'AMIDAMENT

Unitat d'amidament: la indicada a la descripció de l'element
Criteri d'amidament: quantitat necessària subministrada a l'obra

4.- NORMATIVA DE COMPLIMENT OBLIGATORI

ADHESIU PER A RAJOLES CERÀMIQUES:
UNE-EN 12004:2001 Adhesivos para baldosas cerámicas. Definiciones y especificaciones.
UNE-EN 12004/A1:2002 Adhesivos para baldosas cerámicas. Definiciones y especificaciones.

5.- CONDICIONS DE CONTROL DE RECEPCIÓ

CONDICIONS DE MARCATGE I CONTROL DE LA DOCUMENTACIÓ EN ADHESIU PER A RAJOLES CERÀMIQUES:
El subministrador ha de posar a disposició de la DF en el cas que aquesta ho sol·liciti, la documentació següent, que acredita el marcatge CE, segons el sistema d'avaluació de conformitat aplicable, d'acord amb el que disposa l'apartat 7.2.1 del CTE:

- Productes per a usos per a la construcció:
  - Sistema 3: Declaració de Prestacions
A l'embalatge o a l'albarà de lliurament han de constar-hi les dades següents:
- Nom del producte
- Marca del fabricant i lloc d'origen
- Data i codi de producció, caducitat i condicions d'emmagatzematge
- Referència a la norma UNE-EN 12004
- Tipus d'adhesiu, designat segons l'apartat 6 de la norma UNE-EN 12004
- Marca CE de conformitat amb el que disposen els Reials Decrets 1630/1992 de 29 de desembre i 1328/1995 de 28 de juliol
- Instruccions d'us:
  - Proporcions de la mescla
  - Temps de maduració: interval de temps des del moment de fer la mescla i el moment en que està llest per a ser aplicat
  - Vida útil: interval de temps màxim en que el material pot ser utilitzat desprès de fer la mescla
  - Mètode d'aplicació
  - Temps obert
  - Temps que cal esperar des del rejuntat fins que es permeti la circulació
  - Àmbit d'aplicació

B0 - MATERIALS BÀSICS

B0A - FERRETERIA

B0A1 - FILFERROS

0.- ELEMENTS QUE CONTEMPLA EL PLEC

B0A14200.

1.- DEFINICIÓ I CARACTERÍSTIQUES DELS ELEMENTS

Fil d'acer dolç, flexible i tenaç, obtingut per estiratge en fred o per trefilatge.
S'han considerat els tipus següents:
- Filferro d'acer
- Filferro d'acer galvanitzat
- Filferro d'acer plastificat
- Filferro recuit
CARACTERÍSTIQUES GENERALS:
Ha de ser de secció constant i uniforme.
Ha de complir les especificacions de la norma UNE 36722.
ACABAT SUPERFICIAL GALVANITZAT:
El seu recobriment de zinc ha de ser homogeni, llis, sense discontinuïtats, escames, grans, rugositats o esquerdes, no ha de tenir taques ni d'altres imperfeccions superficials.
La masa mínima del recobriment de zinc (UNE 37-504)ha de complir les especificacions de les taules I i II de l'UNE 37-506.
Resisténcia a la tracció (UNE 37-504):
- Qualitat G1 o G2: 1770 N/mm2
- Qualitat G3: 1570 N/mm2
Adherència del recobriment (UNE 37-504): Ha de complir
Puresa del zinc (UNE 37-504): >= 98,5%
Toleràncies:
- Diàmetre: ± 2% diàmetre nominal
FILFERRO D'ACER PLASTIFICAT:
Filferro d'acer de baix contingut de carboni, galvanitzat en calent, amb un recobriment orgànic de PVC aplicat per extrusió o sinteització.
El recobriment de PVC ha de complir les especificacions de l'apartat 6.3 de l'UNE 36-732.
La concentricitat i l'adherència del recobriment de PVC ha de complir les especificacions del article 6.5 UNE 36-732.
Característiques del galvanitzat: G-1B (UNE 37-506)

Resistència a la tracció:
- Qualitat recuit: =< 600 N/mm2
- Qualitat dur: > 600 N/mm2

Toleràncies:
- Diàmetre: taula 1 UNE 36-732

2.- CONDICIONS DE SUBMINISTRAMENT I EMMAGATZEMATGE

Subministrament: En rotlles. A l'embalatge o albarà de lliurament hi han de constar les dades següents:
- Identificació del fabricant o nom comercial
- Identificació del producte
- Diàmetre i llargària dels rotlles

Emmagatzematge: En llocs secs i protegits de la intempèrie.

3.- UNITAT I CRITERIS D'AMIDAMENT

Unitat d'amidament: la indicada a la descripció de l'element
Criteri d'amidament: quantitat necessària subministrada a l'obra

4.- NORMATIVA DE COMPLIMENT OBLIGATORI

FILFERRO D'ACER:
* UNE 36722:1974 Alambre de acero de bajo contenido en carbono. Medidas y tolerancias.

FILFERRO D'ACER GALVANITZAT:
* UNE 37506:1983 Alambres de acero galvanizados en caliente para usos generales. Designación de calidades. Caracterisicas generales.
* UNE 37502:1983 Alambres de acero galvanizados en caliente. Condiciones técnicas de suministro.

FILFERRO PLASTIFICAT:
* UNE 36732:1995 Alambres de acero y productos de alambre para cerramientos. Recubrimientos orgánicos sobre el alambre. Recubrimientos de poli(cloruro de vinilo).

B0 - MATERIALS BÀSICS

B0A - FERRETERIA

B0AP- - TAC MECÀNIC METÀL·LIC

0.- ELEMENTS QUE CONTEMPLA EL PLEC

B0AP-07IU.

Plec de condicions

1.- DEFINICIÓ I CONDICIONS DELS ELEMENTS

Conjunt d'una peça per a encastar (tac) i un cargol o un vis. El sistema de subjecció del tac pot ser per adherència química o per expansió produida per la deformació de la peça en ser comprimida pel cargol.
S'han considerat els tipus següents:
- Tac d'expansió de niló i vis d'acer
- Tac d'expansió d'acer, amb vis, volandera i femella del mateix material
- Fixació mecànica formada per una base metàl·lica cargolada, vis d'acer, beina de PVC, volanderes d'estanquitat i tap de cautxú
- Tac químic format per una ampolla amb resina, cargol, volandera i femella

CARACTERÍSTIQUES GENERALS:
El disseny del tac ha de ser l'adient al suport i als esforços que ha de suportar.
Els cargols no han de tenir imperfeccions (rebaves, emprentes, etc) que impedeixin cargolar els elements.
El vis ha d'anar protegit contra la corrosió.
Els diàmetres del tac i vis han de ser compatibles.
El perfil de la femella ha de ser segons el seu diàmetre (UNE 17-008).

Cementació del vis: > 0,1 mm

VOLANDERES:
Diàmetre interior de la volandera:
- Diàmetre del cargol 10 mm: 11 mm
- Diàmetre del cargol 11 mm: 13 mm

2.- CONDICIONS DE SUBMINISTRAMENT I EMMAGATZEMATGE

Subministrament: S'ha de subministrar conjuntament amb totes les peces necessàries per a la seva correcta col·locació en capses, on han de figurar:
- Identificació del fabricant
- Diàmetres
- Llargàries
- Unitats
- Instruccions d'ús

Emmagatzematge: En llocs protegits de la pluja i la humitat.

3.- UNITAT I CRITERI D'AMIDAMENT

Unitat d'amidament: la indicada a la descripció de l'element
Criteri d'amidament: quantitat necessària subministrada a l'obra

4.- NORMATIVA DE COMPLIMENT OBLIGATORI

No hi ha normativa de compliment obligatori.

B0 - MATERIALS BÀSICS

B0B - ACER I METALL EN PERFILS O BARRES

B0B2 - ACER EN BARRES CORRUGADES

0.- ELEMENTS QUE CONTEMPLA EL PLEC

B0B2N210.

1.- DEFINICIÓ I CARACTERÍSTIQUES DELS ELEMENTS

Acer per a armadures passives d'elements de formigó:
S'han considerat els elements següents:
- Barres corrugades

CARACTERÍSTIQUES GENERALS:
En el cas de que el material s'utilitzi en obra pública, l'acord de Govern de la Generalitat de Catalunya de 9 de juny de 1998, exigeix que els materials siguin de qualitat certificada o puguin acreditar un nivell de qualitat equivalent, segons les normes aplicables als estats membres de la Unió Europea o de l'Associació Europea de Lliure Canvi.
També en aquest cas, es procurarà que els esmentats materials disposin de l'etiqueta ecològica europea, regulada en el Reglament 880/1992/CEE o bé altres distintius de la Comunitat Europea.
Els productes d'acer per a armadures passives no han de tenir defectes superficials ni fissures.
L'armadura ha de ser neta, sense taques de greix, d'oli, de pintura, de pols o de qualsevol altre matèria perjudicial.
Els filferros llisos només es poden utilitzar com elements de connexió d'armadures bàsiques electrosoldades en gelosia.
Les barres corrugades han de tenir al menys dues files de corrugues transversals, uniformement distribuïdes al llarg de tota la llargària. Dins de cada fila, les corrugues han d'estar uniformement espaiades.
Les característiques següents han de complir amb els valors declarats pel fabricant, assajades segons la norma corresponent, dins del límit de tolerància indicat, en el seu cas:

- Diàmetre nominal: s'ha d'ajustar als valors especificats a la taula 6 de la UNE-EN 10080.
  - Diàmetres nominals <= 10,00 mm: Variació en intervals de mig mm
  - Diàmetres nominals > 10,00 mm: Variació en unitats senceres de mm
- Dimensions i geometria de les corrugues: Ha de complir l'especificat en l'apartat 7.4.2 de la UNE-EN 10080.
- Massa per metre: El valor nominal ha de ser l'especificat en la taula 6 de la UNE-EN 10080, en relació amb el diàmetre nominal i l'àrea nominal de la secció transversal
- Secció equivalent: >= 95,5% Secció nominal
- Aptitud al doblegat:
  - Assaig doblegat amb angle >= 180º (UNE-EN 10080, UNE-EN ISO 15630-1): No s'ha d'apreciar trencaments o fissures
  - Assaig doblegat -desdoblegat amb angle >= 90º (UNE-EN 10080, UNE-EN ISO 15630-1): No s'ha d'apreciar trencaments o fissures

Tensió d'adherència (assaig de la biga UNE-EN 10080):
- Tensió d'adherència:
  - D < 8 mm: >= 6,88 N/mm2
  - 8 mm <= D <= 32 mm: >= (7,84-0,12 D) N/mm2
  - D > 32 mm: >= 4,00 N/mm2
- Tensió de última d'adherència:
  - D < 8 mm: >= 11,22 N/mm2
  - 8 mm <= D <= 32 mm: >= (12,74-0,19 D) N/mm2
  - D > 32 mm: >= 6,66 N/mm2
- Composició química (% en massa):

	C %màx.	Ceq %màx.	S %màx.	P %màx.	Cu %màx.	N %màx.
Colada	0,22	0,050	0,050	0,050	0,800	0,012
Producte	0,24	0,052	0,055	0,055	0,850	0,014

Ceq = Carboni equivalent
Es pot superar el valor màxim per al Carboni en un 0,03% en massa, si el valor del Carboni equivalent disminueix en un 0,02% en massa.
Les característiques anteriors s'han de determinar segons la norma UNE-EN ISO 15630-1.
BARRES I ROTLLES D'ACER CORRUGAT SOLDABLE:
El producte s'ha de designar segons l'especificat en l'apartat 5.1 de la UNE-EN 10080:
- Descripció de la forma
- Referència a la norma EN
- Dimensions nominals
- Classe tècnica

Les característiques següents han de complir amb els valors declarats pel fabricant, assajades segons la norma corresponent, dins del límit de tolerància indicat, en el seu cas:
- Característiques geomètriques del corrugat de les barres han de complir les especificacions de l'apartat 7.4.2 de la norma UNE-EN 10080.
- Característiques mecàniques de les barres:
  - Acer soldable (S)
    - Allargament total sota càrrega màxima:
      - Acer subministrat en barres: >= 5,0%
      - Acer subministrat en rotlles: >= 7,5%
  - Acer soldable amb característiques especials de ductilitat (SD):
    - Allargament total sota càrrega màxima:
      - Acer subministrat en barres: >= 7,5%
      - Acer subministrat en rotlles: >= 10,0%
    - Resistència a fatiga: Ha de complir l'especificat la taula 32.2.d de l'EHE-08
    - Deformació alternativa: Ha de complir l'especificat la taula 32.2.e de l'EHE-08

Designació	Lím.elàstic fy N/mm2	Càrrega unitaria trencament fs(N/mm2)	Allargament al trencament	Relació fs/fy
B 400 S	>= 400	>= 440	>= 14%	>= 1,05
B 500 S	>= 500	>= 550	>= 12%	>= 1,05
B 400 SD	>= 400	>= 480	>= 20%	>= 1,20 <= 1,35
B 500 SD	>= 500	>= 575	>= 16%	>= 1,15 <= 1,35

- Diàmetre nominal: S'han d'ajustar a la sèrie següent (mm): 6 8 10 12 14 16 20 25 32

  i 40 mm
- S'ha d'evitar utilitzar barres de diàmetre <= 6 mm, en el cas d'armadura muntada o elaborada amb soldadura.

Tolerències:
- Massa:
  - Diàmetre nominal > 8,0 mm: ± 4,5% massa nominal
  - Diàmetre nominal <= 8,0 mm: ± 6% massa nominal

Les característiques anteriors s'han de determinar segons la norma UNE-EN ISO 15630-1.

2.- CONDICIONS DE SUBMINISTRAMENT I EMMAGATZEMATGE

Emmagatzematge: en llocs en els que restin protegits de la pluja, l'humitat del terra i l'eventual agressivitat de l'ambient.
Es classificaran segons el tipus, qualitat, diàmetre i procedència.
Abans de la seva utilització i en especial despres de períodes llargs d'emmagatzematge en obra, s'ha d'inspeccionar la superfície per tal de comprovar que no hi hagi alteracions superficials.
Pèrdua de pes després de l'eliminació d'òxid superficial amb raspall de filferros: < 1%

3.- UNITAT I CRITERIS D'AMIDAMENT

Unitat d'amidament: la indicada a la descripció de l'element
Criteri d'amidament: quantitat necessària subministrada a l'obra

4.- NORMATIVA DE COMPLIMENT OBLIGATORI

Real Decreto 1247/2008, de 18 de julio, por el que se aprueba la Instrucción de Hormigón Estructural (EHE-08).
UNE-EN 10080:2006 Acero para el armado del hormigón. Acero soldable para armaduras de hormigón armado. Generalidades.

5.- CONDICIONS DE CONTROL DE RECEPCIÓ

CONDICIONS DE MARCATGE I CONTROL DE LA DOCUMENTACIÓ:
Han de portar gravades, una marca que identifiqui el país d'origen i la fàbrica i una altra que identifica la classe tècnica (segons l'especificat en l'apartat 10 de la EHE-08, UNE-EN 10080), aquesta marca s'ha de repetir a intervals <= 1,5 m
Cada partida d'acer ha d'anar acompanyada d'una full de subministrament que com a mínim, ha de contenir la informació següent:
- Identificació del subministrador
- Número d'identificació de la certificació d'homologació d'adherència (apartat 32.2 EHE-08)
- Número de sèrie del full de subministrament
- Nom de la fàbrica
- Data d'entrega i nom del peticionari
- Quantitat d'acer subministrat classificat per diàmetres i tipus d'acer
- Diàmetres subministrats
- Designació dels tipus d'acers subministrats segons EHE-08, UNE-EN 10080
- Forma de subministrament: barra o rotlle
- Identificació i lloc de subministrament
- Sistema d'identificació adoptat segons EHE-08, UNE-EN 10080
- Classe tècnica segons l'especificat en l'apartat 10 de la EHE-08, UNE-EN 10080
- Indicació, en el seu cas, de procediments especials de soldadura

El fabricant ha de facilitar un certificat d'assaig que garanteixi el compliment de les característiques anteriors, on s'ha d'incloure la informació següent:
- Data d'emissió del certificat
- Certificat de l'assaig de doblegat-desdoblegat
- Certificat de l'assaig de doblegat simple
- Certificat de l'assaig de fatiga en acers tipus SD
- Certificat de l'assaig de deformació alternativa en acers tipus SD
- Certificat d'homologació d'adherència en el cas en que es garanteixi les característiques d'adherència mitjançant l'assaig de la biga
  - Marca comercial de l'acer
  - Forma de subministrament: barra o rotlles

OPERACIONS DE CONTROL:
Els punts de control més destacables són els següents:
- Per a cada partida de subministrament que arribi a l'obra:
  - Recepció del certificat de garantia del fabricant, signat per persona física, segons article 32º de la norma EHE-08.
  - Inspecció visual del material i observació de les marques d'identificació.
- Quan l'acer disposi de marcatge CE es comprovarà la seva conformitat mitjançant la verificació

documental de que els valors declarats en els documents del marcatge permetin deduir el compliment de les especificacions contemplades en el projecte i a l'article 32 de l'EHE-08.

Mentre no estigui vigent el marcatge CE per acers corrugats destinats a l'elaboració d'armadures per a formigó armat, hauran de ser conformes a l'EHE-08 i a l'UNE-EN 10080. La demostració d'aquesta conformitat es podrà efectuar mitjançant:

- La possessió d'un distintiu de qualitat oficialment reconegut, conforme a l'article 81 de l'EHE-08
- La realització d'assaigs de comprovació durant la recepció. Es farà en funció de la quantitat d'acer subministrat:
  - Subministrament < 300 t:
    - Es dividirà el subministrament en lots de com a màxim 40 t que siguin del mateix subministrador, fabricant, designació i sèrie, i es prendran 2 provetes on es realitzaran els següents assaigs:
    - Comprovació de la secció equivalent
    - Comprovació de les característiques geomètriques
    - Assaig de doblat-desdoblat, o alternativament, el de doblat simple
    - A més, es comprovarà com a mínim en una proveta de cada diàmetre, el tipus d'acer utilitzat i el seu fabricant, el límit elàstic, la càrrega de ruptura, l'allargament de ruptura, i l'allargament sota càrrega màxima.
  - Subministrament >= 300 t:
    - Es prendran 4 provetes per a la comprovació de les característiques mecàniques del cas anterior.
    - Alternativament, el Subministrador podrà optar per facilitar un certificat de traçabilitat, signat per persona física, on es declarin els fabricants i les colades de cada subministrament. A més, facilitarà una còpia del certificat del control de producció del fabricant, on es recullin els resultats dels assaigs mecànics i químics de cada colada. En aquest cas, s'efectuaran assaigs de contrast de traçabilitat de colada, mitjançant la determinació de les característiques químiques sobre 1 de cada quatre lots, realitzant com a mínim 5 assaigs.
    - La composició química podrà presentar les variacions següents respecte el certificat de control de producció per a ser acceptada:
    - %Cassaig = %Ccertificat: ±0,03
    - %Ceq assaig = %Ceq certificat: ±0,03
    - %Passaig = %Pcertificat: ±0,008
    - %Sassaig = %Scertificat: ±0,008
    - %Nassaig = %Ncertificat: ±0,002
    - Un cop comprovada la traçabilitat de la colada, es farà la divisió en lots de com a mínim 15 barres. Par a cada lot, s'assajaran 2 provetes sobre les que es faran els següents assaigs:
    - Comprovació de la secció equivalent
    - Comprovació de les característiques geomètriques
    - Assaig de doblat-desdoblat, o alternativament, el de doblat simple
    - Comprovació del límit elàstic, la càrrega de ruptura, la relació entre ells, i l'allargament de ruptura
- En el cas d'estructures sotmeses a fatiga, el comportament de l'acer es podrà demostrar mitjançant la presentació d'un informe d'assaigs, de com a màxim un any d'antiguitat, que compleixin amb l'article 38.10, i realitzat en un laboratori acreditat
- En el cas d'estructures situades en zona sísmica, el comportament de l'acer es podrà demostrar mitjançant la presentació d'un informe d'assaigs, de com a màxim un any d'antiguitat, que compleixin amb l'article 32º, i realitzat en un laboratori acreditat.
- Comprovacions experimentals de les armadures elaborades durant el subministrament o la seva fabricació en obra:
  - El control experimental de les armadures elaborades comprendrà la comprovació de les característiques mecàniques, les d'adherència, i les de les seves dimensions geomètriques, així com les característiques en cas de realitzar soldadura resistent.
- En cas de disposar d'un distintiu de qualitat oficialment reconegut, la DF podrà eximir la realització de les comprovacions experimentals.
- Es definirà com a lot de control experimental quan es compleixi:
  - Pes del lot <= 30 t
  - Les armadures fabricades a central aliena a l'obra, hauran de ser subministrades en remeses consecutives des de la mateixa instal·lació de ferralla
  - Si es fabriquen a obra, les que s'hagin produït en un període d'1 mes
  - Estar fabricades amb el mateix tipus d'acer i forma de producte

Els assaigs per a realitzar el control, es realitzaran en laboratoris autoritzats.

- Comprovació de la conformitat de les característiques mecàniques:
  - Armadures fabricades sense processos de soldadura: es realitzarà l'assaig a tracció sobre 2 provetes per a cada mostra corresponent a un diàmetre de cada sèrie. Si l'acer estigués en possessió d'un distintiu de qualitat oficialment reconegut, la DF podrà realitzar els assaigs sobre una única proveta. En el cas que no s'hagin utilitzat processos de redreçat, es podrà

eximir la realització d'aquest assaigs.
  - Armadures fabricades amb processos de soldadura: es prendran 4 mostres per lot, corresponents a les combinacions de diàmetres més representatius del procés de soldadura, realitzant-se: assaigs de tracció sobre 2 provetes dels diàmetres més petits de cada mostra, i assaigs de doblat simple, o el de doblat desdoblat, sobre 2 provetes dels diàmetres més grans. Si l'acer estigués en possessió d'un distintiu de qualitat oficialment reconegut, la DF podrà realitzar els assaigs sobre una única proveta.
- Comprovació de la conformitat de les característiques d'adherència:
- Es prendrà una mostra de 2 provetes per a cada un dels diàmetres que formin part del lot d'acer redreçat, i es determinaran les característiques geomètriques. En el cas que l'acer disposi d'un certificat de les característiques d'adherència segons l'annex C de l'UNE EN 10080, només caldrà determinar l'altura de la corruga.
- Comprovació de la conformitat de les característiques geomètriques:

Es realitzarà, sobre cada unitat a comprovar, una inspecció per determinar la correspondència dels diàmetres de les armadures i el tipus d'acer entre el indicat en el projecte i la fulla de subministrament. A més es revisarà que l'alineació dels seus elements rectes, les seves dimensions, i els diàmetres de doblat, no presentin desviacions observables a simple vista en els trams rectes, i que els diàmetres de doblat i les desviacions geomètriques respecte a les formes d'especejament del projecte són conformes amb les toleràncies establertes en el mateix, o conformes a l'annex 11 de l'EHE-08.

- Comprovacions addicionals en cas de soldadura resistent:
- Si s'utilitza una soldadura resistent per a l'elaboració de l'armat a fàbrica, la DF haurà de demanar les evidències documentals de que el procés està en possessió d'un distintiu de qualitat oficialment reconegut. Si l'elaboració de l'armat es fa a obra, la DF permetrà la realització de la soldadura resistent només en el cas que es faci un control d'execució intens.
- A més, la DF haurà de disposar la realització d'una sèrie de comprovacions experimentals de la conformitat del procés, en funció del tipus de soldadura, d'acord amb 7.2 de l'UNE 36832.

CRITERIS DE PRESA DE MOSTRES:

La presa de mostra es realitzarà seguint les indicacions de la DF, d'acord a la norma UNE 36-092 i a l'EHE-08. El control plantejat es realitzarà abans de començar el formigonat de les estructures, en el cas de material sense marca de qualitat, o abans de la posta en servei en el cas de que disposi de l'esmentada marca de qualitat de producte.

INTERPRETACIÓ DE RESULTATS I ACTUACIONS EN CAS D'INCOMPLIMENT:

S'acceptarà el lot sempre que, en el cas del redreçat, les característiques mecàniques de l'armadura presentin resultats conformes als marges definits a l'EHE-08 (art. 32.2). En el cas d'altres processos, s'acceptarà el lot quan els assaigs de tracció i doblat compleixin amb les especificacions establertes.

En cas de no complir-se alguna especificació, s'efectuarà una nova presa de mostres del mateix lot. Si es tornés a produir un incompliment d'alguna especificació, es rebutjaria el lot.

En el cas de l'acer subministrat en barra, i respecte a les característiques d'adherència, s'acceptarà el lot si es compleixen les especificacions definides a l'art. 32.2 de l'EHE-08. En cas contrari, es tornarà a fer una presa de mostres del mateix lot, i si es tornés a donar un incompliment d'alguna especificació, es rebutjarà el lot sencer.

La DF rebutjarà les armadures que presentin un grau d'oxidació excessiu que pugui afectar a les seves condicions d'adherència. Es considerarà oxidació excessiva quan mitjançant un raspallat amb pues metàl·liques, es determini una pèrdua de pes de la barra proveta superior al 1%. S'haurà de comprovar que un cop eliminat l'òxid, l'altura de la corruga compleix amb els límits establerts a l'art. 32.2 de l'EHE-08.

En el cas de produir-se un incompliment en les característiques geomètriques, es rebutjarà l'armadura que presenti defectes, i es procedirà al repàs de tota la remesa. Si les comprovacions resulten satisfactòries, s'acceptarà la remesa, prèvia substitució de l'armadura defectuosa. En cas contrari, es rebutjarà tota la remesa.

B0 - MATERIALS BÀSICS

B0B - ACER I METALL EN PERFILS O BARRES

B0B3 - MALLES ELECTROSOLDADES

0.- ELEMENTS QUE CONTEMPLA EL PLEC

B0B341B1.

1.- DEFINICIÓ I CARACTERÍSTIQUES DELS ELEMENTS

Acer per a armadures passives d'elements de formigó:
S'han considerat els elements següents:
- Malla electrosoldada

CARACTERÍSTIQUES GENERALS:
En el cas de que el material s'utilitzi en obra pública, l'acord de Govern de la Generalitat de Catalunya de 9 de juny de 1998, exigeix que els materials siguin de qualitat certificada o puguin acreditar un nivell de qualitat equivalent, segons les normes aplicables als estats membres de la Unió Europea o de l'Associació Europea de Lliure Canvi.
També en aquest cas, es procurarà que els esmentats materials disposin de l'etiqueta ecològica europea, regulada en el Reglament 880/1992/CEE o bé altres distintius de la Comunitat Europea.
Els productes d'acer per a armadures passives no han de tenir defectes superficials ni fissures.
L'armadura ha de ser neta, sense taques de greix, d'oli, de pintura, de pols o de qualsevol altre matèria perjudicial.
Els filferros llisos només es poden utilitzar com elements de connexió d'armadures bàsiques electrosoldades en gelosia.
Les barres corrugades han de tenir al menys dues files de corrugues transversals, uniformement distribuïdes al llarg de tota la llargària. Dins de cada fila, les corrugues han d'estar uniformement espaiades.
Les característiques següents han de complir amb els valors declarats pel fabricant, assajades segons la norma corresponent, dins del límit de tolerància indicat, en el seu cas:
- Diàmetre nominal: s'ha d'ajustar als valors especificats a la taula 6 de la UNE-EN 10080.
  - Diàmetres nominals <= 10,00 mm: Variació en intervals de mig mm
  - Diàmetres nominals > 10,00 mm: Variació en unitats senceres de mm
- Dimensions i geometria de les corrugues: Ha de complir l'especificat en l'apartat 7.4.2 de la UNE-EN 10080.
- Massa per metre: El valor nominal ha de ser l'especificat en la taula 6 de la UNE-EN 10080, en relació amb el diàmetre nominal i l'àrea nominal de la secció transversal
- Secció equivalent: >= 95,5% Secció nominal
- Aptitud al doblegat:
  - Assaig doblegat amb angle >= 180º (UNE-EN 10080, UNE-EN ISO 15630-1): No s'ha d'apreciar trencaments o fissures

Tensió d'adherència (assaig de la biga UNE-EN 10080):
- Tensió d'adherència:
  - D < 8 mm: >= 6,88 N/mm2
  - 8 mm <= D <= 32 mm: >= (7,84-0,12 D) N/mm2
  - D > 32 mm: >= 4,00 N/mm2
- Tensió de última d'adherència:
  - D < 8 mm: >= 11,22 N/mm2
  - 8 mm <= D <= 32 mm: >= (12,74-0,19 D) N/mm2
  - D > 32 mm: >= 6,66 N/mm2
- Composició química (% en massa):

	C %màx.	Ceq %màx.	S %màx.	P %màx.	Cu %màx.	N %màx.
Colada	0,22	0,050	0,050	0,050	0,800	0,012
Producte	0,24	0,052	0,055	0,055	0,850	0,014

Ceq = Carboni equivalent
Es pot superar el valor màxim per al Carboni en un 0,03% en massa, si el valor del Carboni equivalent disminueix en un 0,02% en massa.
Les característiques anteriors s'han de determinar segons la norma UNE-EN ISO 15630-1.
FILFERROS CORRUGATS I FILFERROS LLISOS:
Filferros corrugats son els que compleixen els requisits establerts per la UNE-EN 10080 per a la fabricació de malles electrosoldades o armadures bàsiques electrosoldades en gelosia.
Filferros llisos son els que compleixen els requisits establerts per la UNE-EN 10080 per a la fabricació d'elements de connexió en armadures bàsiques electrosoldades en gelosia.
Els diàmetres nominals dels filferros corrugats s'han d'ajustar a la sèrie (mm):
5-5,5-6-6,5-7-7,5-8-8,5-9-9,5-10-10,5-11-11,5-12-14 mm
Les característiques següents han de complir amb els valors declarats pel fabricant, assajades segons la norma corresponent, dins del límit de tolerància indicat, en el seu cas:
- Característiques mecàniques:
  - B 500 T
    - Límit elàstic fy: >= 500 N/mm2

    - Càrrega unitària de trencament fs: >= 550 N/mm2
    - Allargament al trencament: >= 8%
    - Relació f/fy: >= 1,03

Les característiques anteriors s'han de determinar segons la norma UNE-EN ISO 15630-1.
MALLA ELECTROSOLDADA:
Armadura formada per la disposició de barres corrugades o filferros corrugats, longitudinals i transversals, de diàmetre nominal igual o diferent, que es creuen entre sí perpendicularment i que els seus punts de contacte queden units mitjançant soldadura elèctrica, realitzada en una instal·lació industrial aliena a l'obra.
La composició de la malla pot ser barres corrugades o filferros corrugats, però no la barreja d'ambdós.
Els components d'un panell poden ser elements simples o aparellats.
El producte s'ha de designar segons l'especificat en l'apartat 5.2 de la UNE-EN 10080:
- Descripció de la forma
- Referència a la norma EN
- Dimensions nominals: Dimensions dels components, dimensions del panell, separació entre elements i sobrellargs
- Classes tècniques dels acers

Els components de la malla han de complir les especificacions que els hi son aplicables segons siguin barres o filferros.
Les característiques següents han de complir amb els valors declarats pel fabricant, assajades segons la norma corresponent, dins del límit de tolerància indicat, en el seu cas:
- Càrrega de desenganxament de les unions soldades (Fs): 0,25 fy x An
- (An = Secció transversal nominal del més gran dels elements de la unió en malles simples o d'un dels elements aparellats, en malles dobles)
- Diàmetres relatius dels elements:
  - Malles simples: dmín <= 0,6 dmàx

(dmín: diàmetre nominal de l'armadura transversal, dmàx: diàmetre nominal de l'armadura més gruixuda)
  - Malles elements aparellats: 0,7 ds <= dt <= 1,25 ds

(ds: diàmetre nominal de les armadures simples; dt: diàmetre nominal de les armadures aparellades)
- Separació entre armadures longitudinals i transversals: <= 50 mm
- Sobrellargs (prolongació de les barres transversals més enllà de l'última barra longitudinal): 25 mm

Tolerències:
- Llargària i amplària: ± 25 mm o ± 0,5% (la més gran)
- Separació entre armadures: ± 15 mm o ± 7,5% (la més gran)

Les característiques anteriors s'han de determinar segons la norma UNE-EN ISO 15630-1.

2.- CONDICIONS DE SUBMINISTRAMENT I EMMAGATZEMATGE

Emmagatzematge: en llocs en els que restin protegits de la pluja, l'humitat del terra i l'eventual agressivitat de l'ambient.
Es classificaran segons el tipus, qualitat, diàmetre i procedència.
Abans de la seva utilització i en especial despres de períodes llargs d'emmagatzematge en obra, s'ha d'inspeccionar la superfície per tal de comprovar que no hi hagi alteracions superficials.
Pèrdua de pes després de l'eliminació d'òxid superficial amb raspall de filferros: < 1%

3.- UNITAT I CRITERIS D'AMIDAMENT

Unitat d'amidament: la indicada a la descripció de l'element
Criteri d'amidament: quantitat necessària subministrada a l'obra

4.- NORMATIVA DE COMPLIMENT OBLIGATORI

Real Decreto 1247/2008, de 18 de julio, por el que se aprueba la Instrucción de Hormigón Estructural (EHE-08).
UNE-EN 10080:2006 Acero para el armado del hormigón. Acero soldable para armaduras de hormigón armado. Generalidades.

5.- CONDICIONS DE CONTROL DE RECEPCIÓ

CONDICIONS DE MARCATGE I CONTROL DE LA DOCUMENTACIÓ:
Han de portar gravades, una marca que identifiqui el país d'origen i la fàbrica i una altra que identifica la classe tècnica (segons l'especificat en l'apartat 10 de la EHE-08, UNE-EN 10080), aquesta marca s'ha de repetir a intervals <= 1,5 m
Cada partida d'acer ha d'anar acompanyada d'una full de subministrament que com a mínim, ha de contenir la informació següent:
- Identificació del subministrador

- Número d'identificació de la certificació d'homologació d'adherència (apartat 32.2 EHE-08)
- Número de sèrie del full de subministrament
- Nom de la fàbrica
- Data d'entrega i nom del peticionari
- Quantitat d'acer subministrat classificat per diàmetres i tipus d'acer
- Diàmetres subministrats
- Designació dels tipus d'acers subministrats segons EHE-08, UNE-EN 10080
- Forma de subministrament: barra o rotlle
- Identificació i lloc de subministrament
- Sistema d'identificació adoptat segons EHE-08, UNE-EN 10080
- Classe tècnica segons l'especificat en l'apartat 10 de la EHE-08, UNE-EN 10080
- Indicació, en el seu cas, de procediments especials de soldadura

El fabricant ha de facilitar un certificat d'assaig que garanteixi el compliment de les característiques anteriors, on s'ha d'incloure la informació següent:

- Data d'emissió del certificat
- Certificat de l'assaig de doblegat-desdoblegat
- Certificat de l'assaig de doblegat simple
- Certificat de l'assaig de fatiga en acers tipus SD
- Certificat de l'assaig de deformació alternativa en acers tipus SD
- Certificat d'homologació d'adherència en el cas en que es garanteixi les característiques d'adherència mitjançant l'assaig de la biga
  - Marca comercial de l'acer
  - Forma de subministrament: barra o rotlles

En Malles electrosoldades, s'ha de facilitar a més:

- Certificat de l'assaig de desenganxament dels nusos
- Certificat de qualificació del personal que realitza la soldadura no resistent
- Certificat d'homologació de soldadors i del procés de soldadura

OPERACIONS DE CONTROL:

Els punts de control més destacables són els següents:

- Per a cada partida de subministrament que arribi a l'obra:
  - Recepció del certificat de garantia del fabricant, signat per persona física, segons article 32º de la norma EHE-08.
  - Inspecció visual del material i observació de les marques d'identificació.
- Quan l'acer disposi de marcatge CE es comprovarà la seva conformitat mitjançant la verificació documental de que els valors declarats en els documents del marcatge permetin deduir el compliment de les especificacions contemplades en el projecte i a l'article 32 de l'EHE-08.

Mentre no estigui vigent el marcatge CE per acers corrugats destinats a l'elaboració d'armadures per a formigó armat, hauran de ser conformes a l'EHE-08 i a l'UNE-EN 10080. La demostració d'aquesta conformitat es podrà efectuar mitjançant:

- La possessió d'un distintiu de qualitat oficialment reconegut, conforme a l'article 81 de l'EHE-08
- La realització d'assaigs de comprovació durant la recepció. Es farà en funció de la quantitat d'acer subministrat:
  - Subministrament < 300 t:
    - Es dividirà el subministrament en lots de com a màxim 40 t que siguin del mateix subministrador, fabricant, designació i sèrie, i es prendran 2 provetes on es realitzaran els següents assaigs:
    - Comprovació de la secció equivalent
    - Comprovació de les característiques geomètriques
    - Assaig de doblat-desdoblat, o alternativament, el de doblat simple
    - A més, es comprovarà com a mínim en una proveta de cada diàmetre, el tipus d'acer utilitzat i el seu fabricant, el límit elàstic, la càrrega de ruptura, l'allargament de ruptura, i l'allargament sota càrrega màxima.
  - Subministrament >= 300 t:
    - Es prendran 4 provetes per a la comprovació de les característiques mecàniques del cas anterior.
    - Alternativament, el Subministrador podrà optar per facilitar un certificat de traçabilitat, signat per persona física, on es declarin els fabricants i les colades de cada subministrament. A més, facilitarà una còpia del certificat del control de producció del fabricant, on es recullin els resultats dels assaigs mecànics i químics de cada colada. En aquest cas, s'efectuaran assaigs de contrast de traçabilitat de colada, mitjançant la determinació de les característiques químiques sobre 1 de cada quatre lots, realitzant com a mínim 5 assaigs.
    - La composició química podrà presentar les variacions següents respecte el certificat de control de producció per a ser acceptada:
    - %Cassaig = %Ccertificat: ±0,03
    - %Ceq assaig = %Ceq certificat: ±0,03
    - %Passaig = %Pcertificat: ±0,008
    - %Sassaig = %Scertificat: ±0,008

    - %Nassaig = %Ncertificat: ±0,002
    - Un cop comprovada la traçabilitat de la colada, es farà la divisió en lots de com a mínim 15 barres. Par a cada lot, s'assajaran 2 provetes sobre les que es faran els següents assaigs:
    - Comprovació de la secció equivalent
    - Comprovació de les característiques geomètriques
    - Assaig de doblat-desdoblat, o alternativament, el de doblat simple
    - Comprovació del límit elàstic, la càrrega de ruptura, la relació entre ells, i l'allargament de ruptura
- En el cas d'estructures sotmeses a fatiga, el comportament de l'acer es podrà demostrar mitjançant la presentació d'un informe d'assaigs, de com a màxim un any d'antiguitat, que compleixin amb l'article 38.10, i realitzat en un laboratori acreditat
- En el cas d'estructures situades en zona sísmica, el comportament de l'acer es podrà demostrar mitjançant la presentació d'un informe d'assaigs, de com a màxim un any d'antiguitat, que compleixin amb l'article 32º, i realitzat en un laboratori acreditat.
- Comprovacions experimentals de les armadures elaborades durant el subministrament o la seva fabricació en obra:
  - El control experimental de les armadures elaborades comprendrà la comprovació de les característiques mecàniques, les d'adherència, i les de les seves dimensions geomètriques, així com les característiques en cas de realitzar soldadura resistent.
- En cas de disposar d'un distintiu de qualitat oficialment reconegut, la DF podrà eximir la realització de les comprovacions experimentals.
- Es definirà com a lot de control experimental quan es compleixi:
  - Pes del lot <= 30 t
  - Les armadures fabricades a central aliena a l'obra, hauran de ser subministrades en remeses consecutives des de la mateixa instal·lació de ferralla
  - Si es fabriquen a obra, les que s'hagin produït en un període d'1 mes
  - Estar fabricades amb el mateix tipus d'acer i forma de producte

Els assaigs per a realitzar el control, es realitzaran en laboratoris autoritzats.

- Comprovació de la conformitat de les característiques mecàniques:
  - Armadures fabricades sense processos de soldadura: es realitzarà l'assaig a tracció sobre 2 provetes per a cada mostra corresponent a un diàmetre de cada sèrie. Si l'acer estigués en possessió d'un distintiu de qualitat oficialment reconegut, la DF podrà realitzar els assaigs sobre una única proveta. En el cas que no s'hagin utilitzat processos de redreçat, es podrà eximir la realització d'aquest assaigs.
  - Armadures fabricades amb processos de soldadura: es prendran 4 mostres per lot, corresponents a les combinacions de diàmetres més representatius del procés de soldadura, realitzant-se: assaigs de tracció sobre 2 provetes dels diàmetres més petits de cada mostra, i assaigs de doblat simple, o el de doblat desdoblat, sobre 2 provetes dels diàmetres més grans. Si l'acer estigués en possessió d'un distintiu de qualitat oficialment reconegut, la DF podrà realitzar els assaigs sobre una única proveta.
- Comprovació de la conformitat de les característiques d'adherència:
- Es prendrà una mostra de 2 provetes per a cada un dels diàmetres que formin part del lot d'acer redreçat, i es determinaran les característiques geomètriques. En el cas que l'acer disposi d'un certificat de les característiques d'adherència segons l'annex C de l'UNE EN 10080, només caldrà determinar l'altura de la corruga.
- Comprovació de la conformitat de les característiques geomètriques:

Es realitzarà, sobre cada unitat a comprovar, una inspecció per determinar la correspondència dels diàmetres de les armadures i el tipus d'acer entre el indicat en el projecte i la fulla de subministrament. A més es revisarà que l'alineació dels seus elements rectes, les seves dimensions, i els diàmetres de doblat, no presentin desviacions observables a simple vista en els trams rectes, i que els diàmetres de doblat i les desviacions geomètriques respecte a les formes d'especejament del projecte són conformes amb les tolerències establertes en el mateix, o conformes a l'annex 11 de l'EHE-08.

- Comprovacions addicionals en cas de soldadura resistent:
- Si s'utilitza una soldadura resistent per a l'elaboració de l'armat a fàbrica, la DF haurà de demanar les evidències documentals de que el procés està en possessió d'un distintiu de qualitat oficialment reconegut. Si l'elaboració de l'armat es fa a obra, la DF permetrà la realització de la soldadura resistent només en el cas que es faci un control d'execució intens.
- A més, la DF haurà de disposar la realització d'una sèrie de comprovacions experimentals de la conformitat del procés, en funció del tipus de soldadura, d'acord amb 7.2 de l'UNE 36832.

CRITERIS DE PRESA DE MOSTRES:

La presa de mostra es realitzarà seguint les indicacions de la DF, d'acord a la norma UNE 36-092 i a l'EHE-08. El control plantejat es realitzarà abans de començar el formigonat de les estructures, en el cas de material sense marca de qualitat, o abans de la posta en servei en el cas de que disposi de l'esmentada marca de qualitat de producte.

INTERPRETACIÓ DE RESULTATS I ACTUACIONS EN CAS D'INCOMPLIMENT:

S'acceptarà el lot sempre que, en el cas del redreçat, les característiques mecàniques de l'armadura presentin resultats conformes als marges definits a l'EHE-08 (art. 32.2). En el cas d'altres

processos, s'acceptarà el lot quan els assaigs de tracció i doblat compleixin amb les especificacions establertes.
En cas de no complir-se alguna especificació, s'efectuarà una nova presa de mostres del mateix lot. Si es tornés a produir un incompliment d'alguna especificació, es rebutjaria el lot.
En el cas de l'acer subministrat en barra, i respecte a les característiques d'adherència, s'acceptarà el lot si es compleixen les especificacions definides a l'art. 32.2 de l'EHE-08. En cas contrari, es tornarà a fer una presa de mostres del mateix lot, i si es tornés a donar un incompliment d'alguna especificació, es rebutjarà el lot sencer.
La DF rebutjarà les armadures que presentin un grau d'oxidació excessiu que pugui afectar a les seves condicions d'adherència. Es considerarà oxidació excessiva quan mitjançant un raspallat amb pues metàl·liques, es determini una pèrdua de pes de la barra proveta superior al 1%. S'haurà de comprovar que un cop eliminat l'òxid, l'altura de la corruga compleix amb els límits establerts a l'art. 32.2 de l'EHE-08.
En el cas de produir-se un incompliment en les característiques geomètriques, es rebutjarà l'armadura que presenti defectes, i es procedirà al repàs de tota la remesa. Si les comprovacions resulten satisfactòries, s'acceptarà la remesa, prèvia substitució de l'armadura defectuosa. En cas contrari, es rebutjarà tota la remesa.

B0 - MATERIALS BÀSICS

B0B - ACER I METALL EN PERFILS O BARRES

B0B7- - ACER EN BARRES CORRUGADES

0.- ELEMENTS QUE CONTEMPLA EL PLEC

B0B7-106Q.

Plec de condicions

1.- DEFINICIÓ I CONDICIONS DELS ELEMENTS

Acer per a armadures passives d'elements de formigó:
S'han considerat els elements següents:
- Barres corrugades
CARACTERÍSTIQUES GENERALS:
En el cas de que el material s'utilitzi en obra pública, l'acord de Govern de la Generalitat de Catalunya de 9 de juny de 1998, exigeix que els materials siguin de qualitat certificada o puguin acreditar un nivell de qualitat equivalent, segons les normes aplicables als estats membres de la Unió Europea o de l'Associació Europea de Lliure Canvi.
També en aquest cas, es procurarà que els esmentats materials disposin de l'etiqueta ecològica europea, regulada en el Reglament 880/1992/CEE o bé altres distintius de la Comunitat Europea.
Els productes d'acer per a armadures passives no han de tenir defectes superficials ni fissures.
L'armadura ha de ser neta, sense taques de greix, d'oli, de pintura, de pols o de qualsevol altre matèria perjudicial.
Els filferros llisos només es poden utilitzar com elements de connexió d'armadures bàsiques electrosoldades en gelosia.
Les barres corrugades han de tenir al menys dues files de corrugues transversals, uniformement distribuïdes al llarg de tota la llargària. Dins de cada fila, les corrugues han d'estar uniformement espaiades.
Les característiques següents han de complir amb els valors declarats pel fabricant, assajades segons la norma corresponent, dins del límit de tolerància indicat, en el seu cas:
- Diàmetre nominal: s'ha d'ajustar als valors especificats a la taula 6 de la UNE-EN 10080.
    - Diàmetres nominals <= 10,00 mm: Variació en intervals de mig mm
    - Diàmetres nominals > 10,00 mm: Variació en unitats senceres de mm
- Dimensions i geometria de les corrugues: Ha de complir l'especificat en l'apartat 7.4.2 de la UNE-EN 10080.
- Massa per metre: El valor nominal ha de ser l'especificat en la taula 6 de la UNE-EN 10080, en relació amb el diàmetre nominal i l'àrea nominal de la secció transversal
- Secció equivalent: >= 95,5% Secció nominal

- Aptitud al doblegat:
    - Assaig doblegat amb angle >= 180º (UNE-EN 10080, UNE-EN ISO 15630-1): No s'ha d'apreciar trencaments o fissures
    - Assaig doblegat -desdoblegat amb angle >= 90º (UNE-EN 10080, UNE-EN ISO 15630-1): No s'ha d'apreciar trencaments o fissures
Tensió d'adherència (assaig de la biga UNE-EN 10080):
- Tensió d'adherència:
    - D < 8 mm: >= 6,88 N/mm2
    - 8 mm <= D <= 32 mm: >= (7,84-0,12 D) N/mm2
    - D > 32 mm: >= 4,00 N/mm2
- Tensió de última d'adherència:
    - D < 8 mm: >= 11,22 N/mm2
    - 8 mm <= D <= 32 mm: >= (12,74-0,19 D) N/mm2
    - D > 32 mm: >= 6,66 N/mm2
- Composició química (% en massa):

	C %màx.	Ceq %màx.	S %màx.	P %màx.	Cu %màx.	N %màx.
Colada	0,22	0,050	0,050	0,050	0,800	0,012
Producte	0,24	0,052	0,055	0,055	0,850	0,014

Ceq = Carboni equivalent
Es pot superar el valor màxim per al Carboni en un 0,03% en massa, si el valor del Carboni equivalent disminueix en un 0,02% en massa.
Les característiques anteriors s'han de determinar segons la norma UNE-EN ISO 15630-1.
BARRES I ROTLLES D'ACER CORRUGAT SOLDABLE:
El producte s'ha de designar segons l'especificat en l'apartat 5.1 de la UNE-EN 10080:
- Descripció de la forma
- Referència a la norma EN
- Dimensions nominals
- Classe tècnica
Les característiques següents han de complir amb els valors declarats pel fabricant, assajades segons la norma corresponent, dins del límit de tolerància indicat, en el seu cas:
- Característiques geomètriques del corrugat de les barres han de complir les especificacions de l'apartat 7.4.2 de la norma UNE-EN 10080.
- Característiques mecàniques de les barres:
    - Acer soldable (S)
        - Allargament total sota càrrega màxima:
            - Acer subministrat en barres: >= 5,0%
            - Acer subministrat en rotlles: >= 7,5%
    - Acer soldable amb característiques especials de ductilitat (SD):
        - Allargament total sota càrrega màxima:
            - Acer subministrat en barres: >= 7,5%
            - Acer subministrat en rotlles: >= 10,0%
        - Resistència a fatiga: Ha de complir l'especificat la taula 32.2.d de l'EHE-08
        - Deformació alternativa: Ha de complir l'especificat la taula 32.2.e de l'EHE-08

Designació	Lím.elàstic fy N/mm2	Càrrega unitaria trencament fs(N/mm2)	Allargament al trencament	Relació fs/fy
B 400 S	>= 400	>= 440	>= 14%	>= 1,05
B 500 S	>= 500	>= 550	>= 12%	>= 1,05
B 400 SD	>= 400	>= 480	>= 20%	>= 1,20 <= 1,35
B 500 SD	>= 500	>= 575	>= 16%	>= 1,15 <= 1,35

- Diàmetre nominal: S'han d'ajustar a la sèrie següent (mm): 6 8 10 12 14 16 20 25 32 i 40 mm
- S'ha d'evitar utilitzar barres de diàmetre <= 6 mm, en el cas d'armadura muntada o elaborada amb soldadura.
Toleràncies:
- Massa:
    - Diàmetre nominal > 8,0 mm: ± 4,5% massa nominal
    - Diàmetre nominal <= 8,0 mm: ± 6% massa nominal
Les característiques anteriors s'han de determinar segons la norma UNE-EN ISO 15630-1.

2.- CONDICIONS DE SUBMINISTRAMENT I EMMAGATZEMATGE

Emmagatzematge: en llocs en els que restin protegits de la pluja, l'humitat del terra i l'eventual agressivitat de l'ambient.
Es classificaran segons el tipus, qualitat, diàmetre i procedència.
Abans de la seva utilització i en especial despres de períodes llargs d'emmagatzematge en obra, s'ha d'inspeccionar la superfície per tal de comprovar que no hi hagi alteracions superficials.
Pèrdua de pes desprès de l'eliminació d'òxid superficial amb raspall de filferros: < 1%

3.- UNITAT I CRITERI D'AMIDAMENT

Unitat d'amidament: la indicada a la descripció de l'element
Criteri d'amidament: quantitat necessària subministrada a l'obra

4.- NORMATIVA DE COMPLIMENT OBLIGATORI

Real Decreto 1247/2008, de 18 de julio, por el que se aprueba la Instrucción de Hormigón Estructural (EHE-08).
UNE-EN 10080:2006 Acero para el armado del hormigón. Acero soldable para armaduras de hormigón armado. Generalidades.

5.- CONDICIONS DE CONTROL DE RECEPCIÓ

CONDICIONS DE MARCATGE I CONTROL DE LA DOCUMENTACIÓ:
Han de portar gravades, una marca que identifiqui el país d'origen i la fàbrica i una altra que identifica la classe tècnica (segons l'especificat en l'apartat 10 de la EHE-08, UNE-EN 10080), aquesta marca s'ha de repetir a intervals <= 1,5 m
Cada partida d'acer ha d'anar acompanyada d'una full de subministrament que com a mínim, ha de contenir la informació següent:
- Identificació del subministrador
- Número d'identificació de la certificació d'homologació d'adherència (apartat 32.2 EHE-08)
- Número de sèrie del full de subministrament
- Nom de la fàbrica
- Data d'entrega i nom del peticionari
- Quantitat d'acer subministrat classificat per diàmetres i tipus d'acer
- Diàmetres subministrats
- Designació dels tipus d'acers subministrats segons EHE-08, UNE-EN 10080
- Forma de subministrament: barra o rotlle
- Identificació i lloc de subministrament
- Sistema d'identificació adoptat segons EHE-08, UNE-EN 10080
- Classe tècnica segons l'especificat en l'apartat 10 de la EHE-08, UNE-EN 10080
- Indicació, en el seu cas, de procediments especials de soldadura

El fabricant ha de facilitar un certificat d'assaig que garanteixi el compliment de les característiques anteriors, on s'ha d'incloure la informació següent:
- Data d'emissió del certificat
- Certificat de l'assaig de doblegat-desdoblegat
- Certificat de l'assaig de doblegat simple
- Certificat de l'assaig de fatiga en acers tipus SD
- Certificat de l'assaig de deformació alternativa en acers tipus SD
- Certificat d'homologació d'adherència en el cas en que es garanteixi les característiques d'adherència mitjançant l'assaig de la biga
    - Marca comercial de l'acer
    - Forma de subministrament: barra o rotlles

OPERACIONS DE CONTROL:
Els punts de control més destacables són els següents:
- Per a cada partida de subministrament que arribi a l'obra:
    - Recepció del certificat de garantia del fabricant, signat per persona física, segons article 32º de la norma EHE-08.
    - Inspecció visual del material i observació de les marques d'identificació.
- Quan l'acer disposi de marcatge CE es comprovarà la seva conformitat mitjançant la verificació documental de que els valors declarats en els documents del marcatge permetin deduir el compliment de les especificacions contemplades en el projecte i a l'article 32 de l'EHE-08.

Mentre no estigui vigent el marcatge CE per acers corrugats destinats a l'elaboració d'armadures per a formigó armat, hauran de ser conformes a l'EHE-08 i a l'UNE-EN 10080. La demostració d'aquesta

conformitat es podrà efectuar mitjançant:
    - La possessió d'un distintiu de qualitat oficialment reconegut, conforme a l'article 81 de l'EHE-08
    - La realització d'assaigs de comprovació durant la recepció. Es farà en funció de la quantitat d'acer subministrat:
        - Subministrament < 300 t:
            - Es dividirà el subministrament en lots de com a màxim 40 t que siguin del mateix subministrador, fabricant, designació i sèrie, i es prendran 2 provetes on es realitzaran els següents assaigs:
            - Comprovació de la secció equivalent
            - Comprovació de les característiques geomètriques
            - Assaig de doblat-desdoblat, o alternativament, el de doblat simple
            - A més, es comprovarà com a mínim en una proveta de cada diàmetre, el tipus d'acer utilitzat i el seu fabricant, el límit elàstic, la càrrega de ruptura, l'allargament de ruptura, i l'allargament sota càrrega màxima.
        - Subministrament >= 300 t:
            - Es prendran 4 provetes per a la comprovació de les característiques mecàniques del cas anterior.
            - Alternativament, el Subministrador podrà optar per facilitar un certificat de traçabilitat, signat per persona física, on es declarin els fabricants i les colades de cada subministrament. A més, facilitarà una còpia del certificat del control de producció del fabricant, on es recullin els resultats dels assaigs mecànics i químics de cada colada. En aquest cas, s'efectuaran assaigs de contrast de traçabilitat de colada, mitjançant la determinació de les característiques químiques sobre 1 de cada quatre lots, realitzant com a mínim 5 assaigs.
            - La composició química podrà presentar les variacions següents respecte el certificat de control de producció per a ser acceptada:
            - %Cassaig = %Ccertificat: ±0,03
            - %Ceq assaig = %Ceq certificat: ±0,03
            - %Passaig = %Pcertificat: ±0,008
            - %Sassaig = %Scertificat: ±0,008
            - %Nassaig = %Ncertificat: ±0,002
            - Un cop comprovada la traçabilitat de la colada, es farà la divisió en lots de com a mínim 15 barres. Par a cada lot, s'assajaran 2 provetes sobre les que es faran els següents assaigs:
            - Comprovació de la secció equivalent
            - Comprovació de les característiques geomètriques
            - Assaig de doblat-desdoblat, o alternativament, el de doblat simple
            - Comprovació del límit elàstic, la càrrega de ruptura, la relació entre ells, i l'allargament de ruptura
- En el cas d'estructures sotmeses a fatiga, el comportament de l'acer es podrà demostrar mitjançant la presentació d'un informe d'assaigs, de com a màxim un any d'antiguitat, que compleixin amb l'article 38.10, i realitzat en un laboratori acreditat
- En el cas d'estructures situades en zona sísmica, el comportament de l'acer es podrà demostrar mitjançant la presentació d'un informe d'assaigs, de com a màxim un any d'antiguitat, que compleixin amb l'article 32º, i realitzat en un laboratori acreditat.
- Comprovacions experimentals de les armadures elaborades durant el subministrament o la seva fabricació en obra:
    - El control experimental de les armadures elaborades comprendrà la comprovació de les característiques mecàniques, les d'adherència, i les de les seves dimensions geomètriques, així com les característiques en cas de realitzar soldadura resistent.
- En cas de disposar d'un distintiu de qualitat oficialment reconegut, la DF podrà eximir la realització de les comprovacions experimentals.
- Es definirà com a lot de control experimental quan es compleixi:
    - Pes del lot <= 30 t
    - Les armadures fabricades a central aliena a l'obra, hauran de ser subministrades en remeses consecutives des de la mateixa instal·lació de ferralla
    - Si es fabriquen a obra, les que s'hagin produït en un període d'1 mes
    - Estar fabricades amb el mateix tipus d'acer i forma de producte

Els assaigs per a realitzar el control, es realitzaran en laboratoris autoritzats.
- Comprovació de la conformitat de les característiques mecàniques:
    - Armadures fabricades sense processos de soldadura: es realitzarà l'assaig a tracció sobre 2 provetes per a cada mostra corresponent a un diàmetre de cada sèrie. Si l'acer estigués en possessió d'un distintiu de qualitat oficialment reconegut, la DF podrà realitzar els assaigs sobre una única proveta. En el cas que no s'hagin utilitzat processos de redreçat, es podrà eximir la realització d'aquest assaigs.
    - Armadures fabricades amb processos de soldadura: es prendran 4 mostres per lot, corresponents a les combinacions de diàmetres més representatius del procés de soldadura, realitzant-se: assaigs de tracció sobre 2 provetes dels diàmetres més petits de cada mostra, i assaigs de doblat simple, o el de doblat desdoblat, sobre 2 provetes dels diàmetres més grans. Si l'acer estigués en possessió

d'un distintiu de qualitat oficialment reconegut, la DF podrà realitzar els assaigs sobre una única proveta.
- Comprovació de la conformitat de les característiques d'adherència:
- Es prendrà una mostra de 2 provetes per a cada un dels diàmetres que formin part del lot d'acer redreçat, i es determinaran les característiques geomètriques. En el cas que l'acer disposi d'un certificat de les característiques d'adherència segons l'annex C de l'UNE EN 10080, només caldrà determinar l'altura de la corruga.
- Comprovació de la conformitat de les característiques geomètriques:
Es realitzarà, sobre cada unitat a comprovar, una inspecció per determinar la correspondència dels diàmetres de les armadures i el tipus d'acer entre el indicat en el projecte i la fulla de subministrament. A més es revisarà que l'alineació dels seus elements rectes, les seves dimensions, i els diàmetres de doblat, no presentin desviacions observables a simple vista en els trams rectes, i que els diàmetres de doblat i les desviacions geomètriques respecte a les formes d'especejament del projecte són conformes amb les toleràncies establertes en el mateix, o conformes a l'annex 11 de l'EHE-08.
- Comprovacions addicionals en cas de soldadura resistent:
- Si s'utilitza una soldadura resistent per a l'elaboració de l'armat a fàbrica, la DF haurà de demanar les evidències documentals de que el procés està en possessió d'un distintiu de qualitat oficialment reconegut. Si l'elaboració de l'armat es fa a obra, la DF permetrà la realització de la soldadura resistent només en el cas que es faci un control d'execució intens.
- A més, la DF haurà de disposar la realització d'una sèrie de comprovacions experimentals de la conformitat del procés, en funció del tipus de soldadura, d'acord amb 7.2 de l'UNE 36832.
CRITERIS DE PRESA DE MOSTRES:
La presa de mostra es realitzarà seguint les indicacions de la DF, d'acord a la norma UNE 36-092 i a l'EHE-08. El control plantejat es realitzarà abans de començar el formigonat de les estructures, en el cas de material sense marca de qualitat, o abans de la posta en servei en el cas de que disposi de l'esmentada marca de qualitat de producte.
INTERPRETACIÓ DE RESULTATS I ACTUACIONS EN CAS D'INCOMPLIMENT:
S'acceptarà el lot sempre que, en el cas del redreçat, les característiques mecàniques de l'armadura presentin resultats conformes als marges definits a l'EHE-08 (art. 32.2). En el cas d'altres processos, s'acceptarà el lot quan els assaigs de tracció i doblat compleixin amb les especificacions establertes.
En cas de no complir-se alguna especificació, s'efectuarà una nova presa de mostres del mateix lot. Si es tornés a produir un incompliment d'alguna especificació, es rebutjaria el lot.
En el cas de l'acer subministrat en barra, i respecte a les característiques d'adherència, s'acceptarà el lot si es compleixen les especificacions definides a l'art. 32.2 de l'EHE-08. En cas contrari, es tornarà a fer una presa de mostres del mateix lot, i si es tornés a donar un incompliment d'alguna especificació, es rebutjarà el lot sencer.
La DF rebutjarà les armadures que presentin un grau d'oxidació excessiu que pugui afectar a les seves condicions d'adherència. Es considerarà oxidació excessiva quan mitjançant un raspallat amb pues metàl·liques, es determini una pèrdua de pes de la barra proveta superior al 1%. S'haurà de comprovar que un cop eliminat l'òxid, l'altura de la corruga compleix amb els límits establerts a l'art. 32.2 de l'EHE-08.
En el cas de produir-se un incompliment en les característiques geomètriques, es rebutjarà l'armadura que presenti defectes, i es procedirà al repàs de tota la remesa. Si les comprovacions resulten satisfactòries, s'acceptarà la remesa, prèvia substitució de l'armadura defectuosa. En cas contrari, es rebutjarà tota la remesa.

B0 - MATERIALS BÀSICS

B0F - MATERIALS BÀSICS DE CERÀMICA

B0F1 - MAONS CERÀMICS

0.- ELEMENTS QUE CONTEMPLA EL PLEC

B0F1A-073W,B0F18-0E2Q.

1.- DEFINICIÓ I CARACTERÍSTIQUES DELS ELEMENTS

Peces d'argila cuita utilitzades en el ram de paleta (façanes vistes o revestides, estructures

portants i no portants, murs i divisòries interiors, tant a edificació com a enginyeria civil)
S'han considerat els tipus següents:
En funció de la densitat aparent:
- Peces LD, amb una densitat aparent menor o igual a 1000 kg/m3, per a parets revestides
- Peces HD, peces per a elements sense revestir o per a revestir i amb una densitat aparent més gran de 1000 kg/m3
En funció del nivell de confiança de les peces respecte a la resistència a la compressió:
- Peces de categoria I: peces amb una resistència a compressió declarada amb probabilitat de no assolir-se inferior al 5%.
- Peces de categoria II: peces que no compleixen el nivell de confiança especificat per la categoria I.
En funció del volum i disposició de forats:
- Peces massisses
- Peces calades
- Peces alleugerides
- Peces foradades
CARACTERÍSTIQUES GENERALS:
Les peces han de presentar regularitat de dimensions i de forma.
No ha de tenir esquerdes, forats, exfoliacions, ni escrostonaments d'arestes.
Si és de cara vista no ha de tenir imperfeccions, taques, cremades, etc. i la uniformitat de color en el maó i en el conjunt de les remeses ha de complir les condicions subjectives requerides per la DF.
La disposició dels forats ha de ser de manera que no hi hagi risc de que apareguin fissures en els envanets i parets de la peça durant la seva manipulació o col·locació.
Ha de tenir una textura uniforme. Està suficientment cuit si s'aprecia un so agut en ser colpejat i un color uniforme en fracturar-se.
El fabricant ha de declarar la dimensions nominals de les peces en mil·límetres i en l'ordre de llarg, ample i alt.
Volum de forats:
- Massís: <= 25%
- Calat: <= 45%
- Alleugerit: <= 55%
- Foradat: <= 70%
Volum de cada forat: <= 12,5%
Gruix total dels envanets (relació amb el gruix total):
- Massís: >= 37,5%
- Calat: >= 30%
- Alleugerit: >= 20%
Les característiques següents han de complir amb els valors declarats pel fabricant, assajades segons la norma corresponent, dins del límit de tolerància indicat, en el seu cas:
Característiques essencials en peces per a ús en elements amb requisits estructurals:
- Resistència mitja a compressió (UNE-EN 772-1): >= 5 N/mm2, >= valor declarat pel fabricant, amb indicació de categoria I o II
- Adherència (UNE-EN 1052-3): >= valor declarat pel fabricant
- Contingut en sals solubles actives (UNE-EN 772-5): <= valor declarat pel fabricant, amb indicació de la seva categoria
Característiques essencials en peces per a ús en elements amb exigències davant el foc:
- Classe de reacció al foc: exigència en funció del contingut en massa o volum, de materials orgànics distribuïts de forma homogènia:
  - Peces amb <= 1,0%: A1
  - Peces amb > 1,0% (UNE-EN 13501-1)
Característiques essencials en peces per a ús en elements amb exigències acústiques:
- Tolerància en les dimensions (UNE-EN 772-16): <= valor declarat pel fabricant, amb indicació de la categoria
- Forma de la peça (UNE-EN 771-1)
- Especificacions dels forats: Disposició, volum, superfície, gruix dels envanets (UNE-EN 772-3)
- Densitat absoluta (UNE-EN 772-13):
- Tolerancia de la densitat (UNE-EN 772-13): El valor declarat pel fabricant ha d'estar dins dels límits següents en funció de la categoria.
  - D1: <= 10%
  - D2: <= 5%
  - Dm: <= desviació declarada pel fabricant en %
Característiques essencials en peces per als usos previstos en l'apartat 4.1 del DB HE 1:
- Propietats tèrmiques (UNE-EN 1745)
- Permeabilitat al vapor d'aigua (UNE-EN 1745)
Els pinyols de calç no han de reduir la resistència de la peça (després de l'assaig reiteratiu sobre aigua en ebullició i la dessecació posterior a una temperatura de 105°C) en més de 10% si el maó és per a revestir i un 5% si es de cara vista, ni han de provocar més escrostonaments dels admesos un cop s'hagi submergit en aigua un temps mínim de 24 h.

PECES LD:
Les característiques següents han de complir amb els valors declarats pel fabricant, assajades segons la norma corresponent, dins del límit de tolerància indicat, en el seu cas:
Característiques essencials:
- Per a ús de cara vista o amb protecció de morter de capa fina:
  - Durabilitat (resistència gel/desgel)

Característiques essencials en peces per a ús en elements amb requisits estructurals:
- Per a peces perforades horitzontalment amb una dimensió >= 400 mm i envanets exteriors < a 12 mm que hagin d'anar revestides amb un lliscat:
  - Expansió per humitat (UNE-EN 772-19)
- Per a ús de cara vista o amb protecció de morter de capa fina:
  - Contingut en sals solubles actives (UNE-EN 772-5): El valor declarat pel fabricant ha d'estar dins dels límits especificats a l'UNE-EN 771-1 en funció de la categoria

Característiques essencials en peces per a ús en elements amb exigències acústiques:
- Densitat aparent (UNE-EN 772-13): <= 1000 kg/m3

PECES HD:
Les característiques següents han de complir amb els valors declarats pel fabricant, assajades segons la norma corresponent, dins del límit de tolerància indicat, en el seu cas:
Característiques essencials:
- Durabilitat (resistència gel/desgel): Indicació de la categoria en funció del grau d'exposició

Característiques essencials en peces per a ús en elements amb requisits estructurals:
- Expansió per humitat (UNE-EN 772-19)
- Per a ús de cara vista o amb protecció de morter de capa fina:
  - Contingut en sals solubles actives (UNE-EN 772-5): El valor declarat pel fabricant ha d'estar dins dels límits especificats a l'UNE-EN 771-1 en funció de la categoria

Característiques essencials en peces per a ús en elements amb exigències acústiques:
- Densitat aparent (UNE-EN 772-13): >= 1000 kg/m3

Característiques essencials en peces per a ús en cara vista o en barreres anticapil·laritat:
- Absorció d'aigua: <= valor declarat pel fabricant
  - Cara vista (UNE-EN 771-1)
  - Barreres anticapil.laritat (UNE-EN 772-7)

Característiques complementàries:
- Succió immersió 60 ±2 s (UNE-EN 772-11) : <= valor declarat pel fabricant

2.- CONDICIONS DE SUBMINISTRAMENT I EMMAGATZEMATGE

Subministrament: Empaquetats sobre palets, de manera no totalment hermètica.
Emmagatzematge: De manera que no es trenquin o s'escantonin. No han d'estar en contacte amb terres que continguin solucions salines, ni amb productes que puguin modificar les seves característiques (cendres, fertilitzants, greixos, etc.).

3.- UNITAT I CRITERIS D'AMIDAMENT

Unitat d'amidament: la indicada a la descripció de l'element
Criteri d'amidament: quantitat necessària subministrada a l'obra

4.- NORMATIVA DE COMPLIMENT OBLIGATORI

UNE-EN 771-1:2003 Especificaciones de piezas para fábrica de albañilería. Parte 1: Piezas de arcilla cocida.
UNE-EN 771-1:2003/A1:2006 Especificaciones de piezas para fábrica de albañilería. Parte 1: Piezas de arcilla cocida.
Real Decreto 314/2006, de 17 de marzo, por el que se aprueba el Código Técnico de la Edificación Parte 2. Documento Básico de Seguridad estructural Fábrica DB-SE-F.

5.- CONDICIONS DE CONTROL DE RECEPCIÓ

CONDICIONS DE MARCATGE I CONTROL DE LA DOCUMENTACIÓ:
Si el material ha de ser component del full principal del tancament exterior d'un edifici, el fabricant ha de declarar els valors de les propietats hídriques següents, d'acord amb l'especificat en l'apartat 4.1 del DB HS 1:
- Absorció d'aigua per capil·laritat
- Succió o tasa d'absorció d'aigua inicial (kg/m2.min)
- Absorció d'aigua a llarg termini o per immersió total (% o g/m3)

El subministrador ha de posar a disposició de la DF en el cas que aquesta ho sol·liciti, la documentació següent, que acredita el marcatge CE, segons el sistema d'avaluació de conformitat aplicable, d'acord amb el que disposa l'apartat 7.2.1 del CTE:
- Productes per a murs, pilars i particions (peces Categoria I*). * Peces amb una resistència a compressió declarada amb una probabilitat d'error inferior o igual al 5%. Es pot determinar amb

el valor mitjà o amb el valor característic:
  - Sistema 2+: Declaració de Prestacions
- Productes per a murs, pilars i particions (peces Categoria II**). ** Peces amb una resistència a compressió declarada amb una probabilitat d'error superior al 5%. Es pot determinar amb el valor mitjà o amb el valor característic:
  - Sistema 4: Declaració de Prestacions

A l'embalatge o a l'albarà de lliurament han de constar-hi les dades següents:
- Classificació segons DB-SE-F (Taula 4.1)
- Marca CE de conformitat amb el que disposen els Reials Decrets 1630/1992 de 29 de desembre i 1328/1995 de 28 de juliol. El símbol normalitzat del marcatge CE s'ha d'acompanyar de la següent informació:
  - Numero d'identificació del organisme notificat (només per al sistema 2+)
  - Marca del fabricant i lloc d'origen
  - Dos últims dígits del any en que s'ha imprès el marcat CE.
  - Número del certificat de conformitat del control de producció a fàbrica, en el seu cas
  - Referència a la norma EN 771-1
  - Descripció de producte: nom generic, material, dimensions, .. i ús al que va destinat.
  - Informació de les característiques essencials segons annex ZA de l'UNE-EN 771-1

OPERACIONS DE CONTROL:
El control de recepció de material verificarà que les característiques dels materials són coincidents amb l'establert en la DT. Aquest control ha de complir l'especificat en l'apartat 7.2 del CTE.
Control de documentació: documents d'origen (full de subministrament i etiquetat), certificat de garantia del fabricant, en el seu cas, (signat per persona física) i els documents de conformitat o autoritzacions administratives exigides, inclòs la documentació corresponent al marcatge CE quan sigui pertinent.
Control mitjançant distintius de qualitat i avaluacions d'idoneïtat: En el cas que el fabricant disposi de marques de qualitat, ha d'aportar-ne la documentació corresponent
Control de recepció mitjançant assaigs: Si el material disposa d'una marca legalment reconeguda a un país de la CEE (Marcatge CE, AENOR, etc.) es podrà prescindir dels assaigs de control de recepció de les característiques del material garantides per la marca; i la DF sol·licitarà en aquest cas, els resultats dels assaigs corresponents al subministrament rebut. En qualsevol cas, la DF podrà sol·licitar assaigs de control de recepció si ho creu convenient.
Les peces de categoria I tindran una resistència declarada. El fabricant aportarà la documentació que acrediti que el valor declarat de la resistència a compressió s'obtingui segons estableix l'UNE-EN 771-3 i assajades segons l'UNE-EN 772-1, i l'existència d'un pla de control de producció industrial que doni garanties.
Les peces de categoria II tindran una resistència a compressió declarada igual al valor mig obtingut en assaig segons UNE-EN 772-1, tot i que el nivell de confiança pot resultar inferior al 95%.
En el cas que es realitzi el control mitjançant assaigs, s'ha de fer les comprovacions següents:
- Abans de començar l'obra de cada 45000 unitats que arribin a l'obra, s'ha de determinar la resistència a la compressió d'una mostra de 6 maons, segons la norma UNE-EN 772-1.

CRITERIS DE PRESA DE MOSTRES:
S'han de seguir les instruccions de la DF i els criteris de les normes de procediment indicades en cada assaig.
INTERPRETACIÓ DE RESULTATS I ACTUACIONS EN CAS D'INCOMPLIMENT:
Si en els terminis establerts al començar l'obra no es fa l'entrega dels certificats de qualitat del fabricant, es realitzarà una sèrie completa d'assaigs sobre el material rebut a càrrec del Contractista.
En general, els resultats dels assaigs sobre totes les peces de les mostres han de complir les condicions especificades.
En el cas de la resistència a compressió, el valor a comparar amb l'especificació s'obtindrà amb la fórmula: Rck = Rc - 1,64 s, essent:
- s: Desviació típica (n-1), s ^2 = (Rci Rc) ^2/(n-1)
- Rc: Valor mig de les resistències de les provetes
- Rci: Valor de resistència de cada proveta
- n: Nombre de provetes assajades

En cas d'incompliment en un assaig, es repetirà, a càrrec del contractista, sobre el doble numero de mostres del mateix lot, acceptant-ne aquest, quan els resultats obtinguts siguin conformes a les especificacions exigides.
- En element estructural incloure la verificació:
  - En el cas de l'assaig de massa, es prendrà com a resultat el valor mig de les 6 determinacions realitzades.

B0 - MATERIALS BÀSICS

B0F - MATERIALS BÀSICS DE CERÀMICA

B0F1 - MAONS CERÀMICS

B0F18- - SUPERMAÓ CERÀMIC

0.- ELEMENTS QUE CONTEMPLA EL PLEC

B0F18-0E2Q.

Plec de condicions

1.- DEFINICIÓ I CONDICIONS DELS ELEMENTS

Peces d'argila cuita utilitzades en el ram de paleta (façanes vistes o revestides, estructures portants i no portants, murs i divisòries interiors, tant a edificació com a enginyeria civil)
S'han considerat els tipus següents:
En funció de la densitat aparent:
- Peces LD, amb una densitat aparent menor o igual a 1000 kg/m3, per a parets revestides
- Peces HD, peces per a elements sense revestir o per a revestir i amb una densitat aparent més gran de 1000 kg/m3
En funció del nivell de confiança de les peces respecte a la resistència a la compressió:
- Peces de categoria I: peces amb una resistència a compressió declarada amb probabilitat de no assolir-se inferior al 5%.
- Peces de categoria II: peces que no compleixen el nivell de confiança especificat per la categoria I.
En funció del volum i disposició de forats:
- Peces massisses
- Peces calades
- Peces alleugerides
- Peces foradades
CARACTERÍSTIQUES GENERALS:
Peça ceràmica amb una llargària més gran o igual a 30 cm i un gruix inferior a 14 cm, amb forats a la testa, obtingut per un procés d'extrussió mecànica i cocció d'una pasta argilosa i, eventualment, d'altres matèries.
Les peces han de presentar regularitat de dimensions i de forma.
No ha de tenir esquerdes, forats, exfoliacions, ni escrostonaments d'arestes.
Si és de cara vista no ha de tenir imperfeccions, taques, cremades, etc. i la uniformitat de color en el maó i en el conjunt de les remeses ha de complir les condicions subjectives requerides per la DF.
La disposició dels forats ha de ser de manera que no hi hagi risc de que apareguin fissures en els envanets i parets de la peça durant la seva manipulació o col·locació.
Ha de tenir una textura uniforme. Està suficientment cuit si s'aprecia un so agut en ser colpejat i un color uniforme en fracturar-se.
El fabricant ha de declarar la dimensions nominals de les peces en mil·límetres i en l'ordre de llarg, ample i alt.
Volum de forats:
- Massís: <= 25%
- Calat: <= 45%
- Alleugerit: <= 55%
- Foradat: <= 70%
Volum de cada forat: <= 12,5%
Gruix total dels envanets (relació amb el gruix total):
- Massís: >= 37,5%
- Calat: >= 30%
- Alleugerit: >= 20%
Les característiques següents han de complir amb els valors declarats pel fabricant, assajades segons la norma corresponent, dins del límit de tolerància indicat, en el seu cas:
Característiques essencials en peces per a ús en elements amb requisits estructurals:
- Resistència mitja a compressió (UNE-EN 772-1): >= 5 N/mm2, >= valor declarat pel fabricant, amb indicació de categoria I o II
- Adherència (UNE-EN 1052-3): >= valor declarat pel fabricant
- Contingut en sals solubles actives (UNE-EN 772-5): <= valor declarat pel fabricant, amb indicació

de la seva categoria
Característiques essencials en peces per a ús en elements amb exigències davant el foc:
- Classe de reacció al foc: exigència en funció del contingut en massa o volum, de materials orgànics distribuïts de forma homogènia:
    - Peces amb <= 1,0%: A1
    - Peces amb > 1,0% (UNE-EN 13501-1)
Característiques essencials en peces per a ús en elements amb exigències acústiques:
- Tolerància en les dimensions (UNE-EN 772-16): <= valor declarat pel fabricant, amb indicació de la categoria
- Forma de la peça (UNE-EN 771-1)
- Especificacions dels forats: Disposició, volum, superfície, gruix dels envanets (UNE-EN 772-3)
- Densitat absoluta (UNE-EN 772-13):
- Tolerancia de la densitat (UNE-EN 772-13): El valor declarat pel fabricant ha d'estar dins dels límits següents en funció de la categoria.
    - D1: <= 10%
    - D2: <= 5%
    - Dm: <= desviació declarada pel fabricant en %
Característiques essencials en peces per als usos previstos en l'apartat 4.1 del DB HE 1:
- Propietats tèrmiques (UNE-EN 1745)
- Permeabilitat al vapor d'aigua (UNE-EN 1745)
Els pinyols de calç no han de reduir la resistència de la peça (després de l'assaig reiteratiu sobre aigua en ebullició i la dessecació posterior a una temperatura de 105°C) en més de 10% si el maó és per a revestir i un 5% si es de cara vista, ni han de provocar més escrostonaments dels admesos un cop s'hagi submergit en aigua un temps mínim de 24 h.
PECES LD:
Les característiques següents han de complir amb els valors declarats pel fabricant, assajades segons la norma corresponent, dins del límit de tolerància indicat, en el seu cas:
Característiques essencials:
- Per a ús de cara vista o amb protecció de morter de capa fina:
    - Durabilitat (resistència gel/desgel)
Característiques essencials en peces per a ús en elements amb requisits estructurals:
- Per a peces perforades horitzontalment amb una dimensió >= 400 mm i envanets exteriors < a 12 mm que hagin d'anar revestides amb un lliscat:
    - Expansió per humitat (UNE-EN 772-19)
- Per a ús de cara vista o amb protecció de morter de capa fina:
    - Contingut en sals solubles actives (UNE-EN 772-5): El valor declarat pel fabricant ha d'estar dins dels límits especificats a l'UNE-EN 771-1 en funció de la categoria
Característiques essencials en peces per a ús en elements amb exigències acústiques:
- Densitat aparent (UNE-EN 772-13): <= 1000 kg/m3
PECES HD:
Les característiques següents han de complir amb els valors declarats pel fabricant, assajades segons la norma corresponent, dins del límit de tolerància indicat, en el seu cas:
Característiques essencials:
- Durabilitat (resistència gel/desgel): Indicació de la categoria en funció del grau d'exposició
Característiques essencials en peces per a ús en elements amb requisits estructurals:
- Expansió per humitat (UNE-EN 772-19)
- Per a ús de cara vista o amb protecció de morter de capa fina:
    - Contingut en sals solubles actives (UNE-EN 772-5): El valor declarat pel fabricant ha d'estar dins dels límits especificats a l'UNE-EN 771-1 en funció de la categoria
Característiques essencials en peces per a ús en elements amb exigències acústiques:
- Densitat aparent (UNE-EN 772-13): >= 1000 kg/m3
Característiques essencials en peces per a ús en cara vista o en barreres anticapil·laritat:
- Absorció d'aigua: <= valor declarat pel fabricant
    - Cara vista (UNE-EN 771-1)
    - Barreres anticapil.laritat (UNE-EN 772-7)
Característiques complementàries:
- Succió immersió 60 ±2 s (UNE-EN 772-11) : <= valor declarat pel fabricant

2.- CONDICIONS DE SUBMINISTRAMENT I EMMAGATZEMATGE

Subministrament: Empaquetats sobre palets, de manera no totalment hermètica.
Emmagatzematge: De manera que no es trenquin o s'escantonin. No han d'estar en contacte amb terres que continguin solucions salines, ni amb productes que puguin modificar les seves característiques (cendres, fertilitzants, greixos, etc.).

3.- UNITAT I CRITERI D'AMIDAMENT

Unitat d'amidament: la indicada a la descripció de l'element
Criteri d'amidament: quantitat necessària subministrada a l'obra

4.- NORMATIVA DE COMPLIMENT OBLIGATORI

UNE-EN 771-1:2003 Especificaciones de piezas para fábrica de albañilería. Parte 1: Piezas de arcilla cocida.
UNE-EN 771-1:2003/A1:2006 Especificaciones de piezas para fábrica de albañilería. Parte 1: Piezas de arcilla cocida.
Real Decreto 314/2006, de 17 de marzo, por el que se aprueba el Código Técnico de la Edificación Parte 2. Documento Básico de Seguridad estructural Fábrica DB-SE-F.

5.- CONDICIONS DE CONTROL DE RECEPCIÓ

CONDICIONS DE MARCATGE I CONTROL DE LA DOCUMENTACIÓ:
Si el material ha de ser component del full principal del tancament exterior d'un edifici, el fabricant ha de declarar els valors de les propietats hídriques següents, d'acord amb l'especificat en l'apartat 4.1 del DB HS 1:
- Absorció d'aigua per capil·laritat
- Succió o tasa d'absorció d'aigua inicial (kg/m2.min)
- Absorció d'aigua a llarg termini o per immersió total (% o g/m3)
El subministrador ha de posar a disposició de la DF en el cas que aquesta ho sol·liciti, la documentació següent, que acredita el marcatge CE, segons el sistema d'avaluació de conformitat aplicable, d'acord amb el que disposa l'apartat 7.2.1 del CTE:
- Productes per a murs, pilars i particions (peces Categoria I*). * Peces amb una resistència a compressió declarada amb una probabilitat d'error inferior o igual al 5%. Es pot determinar amb el valor mitjà o amb el valor característic:
  - Sistema 2+: Declaració de Prestacions
- Productes per a murs, pilars i particions (peces Categoria II**). ** Peces amb una resistència a compressió declarada amb una probabilitat d'error superior al 5%. Es pot determinar amb el valor mitjà o amb el valor característic:
  - Sistema 4: Declaració de Prestacions
A l'embalatge o a l'albarà de lliurament han de constar-hi les dades següents:
- Classificació segons DB-SE-F (Taula 4.1)
- Marca CE de conformitat amb el que disposen els Reials Decrets 1630/1992 de 29 de desembre i 1328/1995 de 28 de juliol. El símbol normalitzat del marcatge CE s'ha d'acompanyar de la següent informació:
  - Numero d'identificació del organisme notificat (només per al sistema 2+)
  - Marca del fabricant i lloc d'origen
  - Dos últims dígits del any en que s'ha imprès el marcat CE.
  - Número del certificat de conformitat del control de producció a fàbrica, en el seu cas
  - Referència a la norma EN 771-1
  - Descripció de producte: nom generic, material, dimensions, .. i ús al que va destinat.
  - Informació de les característiques essencials segons annex ZA de l'UNE-EN 771-1
OPERACIONS DE CONTROL:
El control de recepció de material verificarà que les característiques dels materials són coincidents amb l'establert en la DT. Aquest control ha de complir l'especificat en l'apartat 7.2 del CTE.
Control de documentació: documents d'origen (full de subministrament i etiquetat), certificat de garantia del fabricant, en el seu cas, (signat per persona física) i els documents de conformitat o autoritzacions administratives exigides, inclòs la documentació corresponent al marcatge CE quan sigui pertinent.
Control mitjançant distintius de qualitat i avaluacions d'idoneïtat: En el cas que el fabricant disposi de marques de qualitat, ha d'aportar-ne la documentació corresponent
Control de recepció mitjançant assaigs: Si el material disposa d'una marca legalment reconeguda a un país de la CEE (Marcatge CE, AENOR, etc.) es podrà prescindir dels assaigs de control de recepció de les característiques del material garantides per la marca; i la DF sol·licitarà en aquest cas, els resultats dels assaigs corresponents al subministrament rebut. En qualsevol cas, la DF podrà sol·licitar assaigs de control de recepció si ho creu convenient.
En el cas que es realitzi el control mitjançant assaigs, s'ha de fer les comprovacions següents:
- Abans de començar l'obra de cada 45000 unitats que arribin a l'obra, s'ha de determinar la resistència a la compressió d'una mostra de 6 maons, segons la norma UNE-EN 772-1.
CRITERIS DE PRESA DE MOSTRES:
S'han de seguir les instruccions de la DF i els criteris de les normes de procediment indicades en cada assaig.
INTERPRETACIÓ DE RESULTATS I ACTUACIONS EN CAS D'INCOMPLIMENT:
Si en els terminis establerts al començar l'obra no es fa l'entrega dels certificats de qualitat

del fabricant, es realitzarà una sèrie completa d'assaigs sobre el material rebut a càrrec del Contractista.
En general, els resultats dels assaigs sobre totes les peces de les mostres han de complir les condicions especificades.
En el cas de la resistència a compressió, el valor a comparar amb l'especificació s'obtindrà amb la fórmula: Rck = Rc - 1,64 s, essent:
- s: Desviació típica (n-1), s ^2 = (Rci Rc) ^2/(n-1)
- Rc: Valor mig de les resistències de les provetes
- Rci: Valor de resistència de cada proveta
- n: Nombre de provetes assajades
En cas d'incompliment en un assaig, es repetirà, a càrrec del contractista, sobre el doble numero de mostres del mateix lot, acceptant-ne aquest, quan els resultats obtinguts siguin conformes a les especificacions exigides.

B0 - MATERIALS BÀSICS

B0F - MATERIALS BÀSICS DE CERÀMICA

B0F1 - MAONS CERÀMICS

B0F1A- - MAÓ CALAT

0.- ELEMENTS QUE CONTEMPLA EL PLEC

B0F1A-073W.

Plec de condicions

1.- DEFINICIÓ I CONDICIONS DELS ELEMENTS

Peces d'argila cuita utilitzades en el ram de paleta (façanes vistes o revestides, estructures portants i no portants, murs i divisòries interiors, tant a edificació com a enginyeria civil)
S'han considerat els tipus següents:
En funció de la densitat aparent:
- Peces LD, amb una densitat aparent menor o igual a 1000 kg/m3, per a parets revestides
- Peces HD, peces per a elements sense revestir o per a revestir i amb una densitat aparent més gran de 1000 kg/m3
En funció del nivell de confiança de les peces respecte a la resistència a la compressió:
- Peces de categoria I: peces amb una resistència a compressió declarada amb probabilitat de no assolir-se inferior al 5%.
- Peces de categoria II: peces que no compleixen el nivell de confiança especificat per la categoria I.
En funció del volum i disposició de forats:
- Peces massisses
- Peces calades
- Peces alleugerides
- Peces foradades
CARACTERÍSTIQUES GENERALS:
Les peces han de presentar regularitat de dimensions i de forma.
No ha de tenir esquerdes, forats, exfoliacions, ni escrostonaments d'arestes.
Si és de cara vista no ha de tenir imperfeccions, taques, cremades, etc. i la uniformitat de color en el maó i en el conjunt de les remeses ha de complir les condicions subjectives requerides per la DF.
La disposició dels forats ha de ser de manera que no hi hagi risc de que apareguin fissures en els envanets i parets de la peça durant la seva manipulació o col·locació.
Ha de tenir una textura uniforme. Està suficientment cuit si s'aprecia un so agut en ser colpejat i un color uniforme en fracturar-se.
El fabricant ha de declarar la dimensions nominals de les peces en mil·límetres i en l'ordre de llarg, ample i alt.

Volum de forats:
- Massís: <= 25%
- Calat: <= 45%
- Alleugerit: <= 55%
- Foradat: <= 70%

Volum de cada forat: <= 12,5%
Gruix total dels envanets (relació amb el gruix total):
- Massís: >= 37,5%
- Calat: >= 30%
- Alleugerit: >= 20%

Les característiques següents han de complir amb els valors declarats pel fabricant, assajades segons la norma corresponent, dins del límit de tolerància indicat, en el seu cas:
Característiques essencials en peces per a ús en elements amb requisits estructurals:
- Resistència mitja a compressió (UNE-EN 772-1): >= 5 N/mm2, >= valor declarat pel fabricant, amb indicació de categoria I o II
- Adherència (UNE-EN 1052-3): >= valor declarat pel fabricant
- Contingut en sals solubles actives (UNE-EN 772-5): <= valor declarat pel fabricant, amb indicació de la seva categoria

Característiques essencials en peces per a ús en elements amb exigències davant el foc:
- Classe de reacció al foc: exigència en funció del contingut en massa o volum, de materials orgànics distribuïts de forma homogènia:
    - Peces amb <= 1,0%: A1
    - Peces amb > 1,0% (UNE-EN 13501-1)

Característiques essencials en peces per a ús en elements amb exigències acústiques:
- Tolerància en les dimensions (UNE-EN 772-16): <= valor declarat pel fabricant, amb indicació de la categoria
- Forma de la peça (UNE-EN 771-1)
- Especificacions dels forats: Disposició, volum, superfície, gruix dels envanets (UNE-EN 772-3)
- Densitat absoluta (UNE-EN 772-13):
- Tolerancia de la densitat (UNE-EN 772-13): El valor declarat pel fabricant ha d'estar dins dels límits següents en funció de la categoria.
    - D1: <= 10%
    - D2: <= 5%
    - Dm: <= desviació declarada pel fabricant en %

Característiques essencials en peces per als usos previstos en l'apartat 4.1 del DB HE 1:
- Propietats tèrmiques (UNE-EN 1745)
- Permeabilitat al vapor d'aigua (UNE-EN 1745)

Els pinyols de calç no han de reduir la resistència de la peça (després de l'assaig reiteratiu sobre aigua en ebullició i la dessecació posterior a una temperatura de 105°C) en més de 10% si el maó és per a revestir i un 5% si es de cara vista, ni han de provocar més escrostonaments dels admesos un cop s'hagi submergit en aigua un temps mínim de 24 h.
PECES LD:
Les característiques següents han de complir amb els valors declarats pel fabricant, assajades segons la norma corresponent, dins del límit de tolerància indicat, en el seu cas:
Característiques essencials:
- Per a ús de cara vista o amb protecció de morter de capa fina:
    - Durabilitat (resistència gel/desgel)

Característiques essencials en peces per a ús en elements amb requisits estructurals:
- Per a peces perforades horitzontalment amb una dimensió >= 400 mm i envanets exteriors < a 12 mm que hagin d'anar revestides amb un lliscat:
    - Expansió per humitat (UNE-EN 772-19)
- Per a ús de cara vista o amb protecció de morter de capa fina:
    - Contingut en sals solubles actives (UNE-EN 772-5): El valor declarat pel fabricant ha d'estar dins dels límits especificats a l'UNE-EN 771-1 en funció de la categoria

Característiques essencials en peces per a ús en elements amb exigències acústiques:
- Densitat aparent (UNE-EN 772-13): <= 1000 kg/m3

PECES HD:
Les característiques següents han de complir amb els valors declarats pel fabricant, assajades segons la norma corresponent, dins del límit de tolerància indicat, en el seu cas:
Característiques essencials:
- Durabilitat (resistència gel/desgel): Indicació de la categoria en funció del grau d'exposició

Característiques essencials en peces per a ús en elements amb requisits estructurals:
- Expansió per humitat (UNE-EN 772-19)
- Per a ús de cara vista o amb protecció de morter de capa fina:
    - Contingut en sals solubles actives (UNE-EN 772-5): El valor declarat pel fabricant ha d'estar dins dels límits especificats a l'UNE-EN 771-1 en funció de la categoria

Característiques essencials en peces per a ús en elements amb exigències acústiques:
- Densitat aparent (UNE-EN 772-13): >= 1000 kg/m3

Característiques essencials en peces per a ús en cara vista o en barreres anticapil·laritat:

- Absorció d'aigua: <= valor declarat pel fabricant
    - Cara vista (UNE-EN 771-1)
    - Barreres anticapil.laritat (UNE-EN 772-7)

Característiques complementàries:
- Succió immersió 60 ±2 s (UNE-EN 772-11) : <= valor declarat pel fabricant

2.- CONDICIONS DE SUBMINISTRAMENT I EMMAGATZEMATGE

Subministrament: Empaquetats sobre palets, de manera no totalment hermètica.
Emmagatzematge: De manera que no es trenquin o s'escantonin. No han d'estar en contacte amb terres que continguin solucions salines, ni amb productes que puguin modificar les seves característiques (cendres, fertilitzants, greixos, etc.).

3.- UNITAT I CRITERI D'AMIDAMENT

Unitat d'amidament: la indicada a la descripció de l'element
Criteri d'amidament: quantitat necessària subministrada a l'obra

4.- NORMATIVA DE COMPLIMENT OBLIGATORI

UNE-EN 771-1:2003 Especificaciones de piezas para fábrica de albañilería. Parte 1: Piezas de arcilla cocida.
UNE-EN 771-1:2003/A1:2006 Especificaciones de piezas para fábrica de albañilería. Parte 1: Piezas de arcilla cocida.
Real Decreto 314/2006, de 17 de marzo, por el que se aprueba el Código Técnico de la Edificación Parte 2. Documento Básico de Seguridad estructural Fábrica DB-SE-F.

5.- CONDICIONS DE CONTROL DE RECEPCIÓ

CONDICIONS DE MARCATGE I CONTROL DE LA DOCUMENTACIÓ:
Si el material ha de ser component del full principal del tancament exterior d'un edifici, el fabricant ha de declarar els valors de les propietats hídriques següents, d'acord amb l'especificat en l'apartat 4.1 del DB HS 1:
- Absorció d'aigua per capil·laritat
- Succió o tasa d'absorció d'aigua inicial (kg/m2.min)
- Absorció d'aigua a llarg termini o per immersió total (% o g/m3)

El subministrador ha de posar a disposició de la DF en el cas que aquesta ho sol·liciti, la documentació següent, que acredita el marcatge CE, segons el sistema d'avaluació de conformitat aplicable, d'acord amb el que disposa l'apartat 7.2.1 del CTE:
- Productes per a murs, pilars i particions (peces Categoria I*). * Peces amb una resistència a compressió declarada amb una probabilitat d'error inferior o igual al 5%. Es pot determinar amb el valor mitjà o amb el valor característic:
    - Sistema 2+: Declaració de Prestacions
- Productes per a murs, pilars i particions (peces Categoria II**). ** Peces amb una resistència a compressió declarada amb una probabilitat d'error superior al 5%. Es pot determinar amb el valor mitjà o amb el valor característic:
    - Sistema 4: Declaració de Prestacions

A l'embalatge o a l'albarà de lliurament han de constar-hi les dades següents:
- Classificació segons DB-SE-F (Taula 4.1)
- Marca CE de conformitat amb el que disposen els Reials Decrets 1630/1992 de 29 de desembre i 1328/1995 de 28 de juliol. El símbol normalitzat del marcatge CE s'ha d'acompanyar de la següent informació:
    - Numero d'identificació del organisme notificat (només per al sistema 2+)
    - Marca del fabricant i lloc d'origen
    - Dos últims dígits del any en que s'ha imprès el marcat CE.
    - Número del certificat de conformitat del control de producció a fàbrica, en el seu cas
    - Referència a la norma EN 771-1
    - Descripció de producte: nom generic, material, dimensions, .. i ús al que va destinat.
    - Informació de les característiques essencials segons annex ZA de l'UNE-EN 771-1

OPERACIONS DE CONTROL:
El control de recepció de material verificarà que les característiques dels materials són coincidents amb l'establert en la DT. Aquest control ha de complir l'especificat en l'apartat 7.2 del CTE.
Control de documentació: documents d'origen (full de subministrament i etiquetat), certificat de garantia del fabricant, en el seu cas, (signat per persona física) i els documents de conformitat

o autoritzacions administratives exigides, inclòs la documentació corresponent al marcatge CE quan sigui pertinent.
Control mitjançant distintius de qualitat i avaluacions d'idoneïtat: En el cas que el fabricant disposi de marques de qualitat, ha d'aportar-ne la documentació corresponent
Control de recepció mitjançant assaigs: Si el material disposa d'una marca legalment reconeguda a un país de la CEE (Marcatge CE, AENOR, etc.) es podrà prescindir dels assaigs de control de recepció de les característiques del material garantides per la marca; i la DF sol·licitarà en aquest cas, els resultats dels assaigs corresponents al subministrament rebut. En qualsevol cas, la DF podrà sol·licitar assaigs de control de recepció si ho creu convenient.
Les peces de categoria I tindran una resistència declarada. El fabricant aportarà la documentació que acrediti que el valor declarat de la resistència a compressió s'obtingui segons estableix l'UNE-EN 771-3 i assajades segons l'UNE-EN 772-1, i l'existència d'un pla de control de producció industrial que doni garanties.
Les peces de categoria II tindran una resistència a compressió declarada igual al valor mig obtingut en assaig segons UNE-EN 772-1, tot i que el nivell de confiança pot resultar inferior al 95%.
En el cas que es realitzi el control mitjançant assaigs, s'ha de fer les comprovacions següents:
- Abans de començar l'obra de cada 45000 unitats que arribin a l'obra, s'ha de determinar la resistència a la compressió d'una mostra de 6 maons, segons la norma UNE-EN 772-1.
CRITERIS DE PRESA DE MOSTRES:
S'han de seguir les instruccions de la DF i els criteris de les normes de procediment indicades en cada assaig.
INTERPRETACIÓ DE RESULTATS I ACTUACIONS EN CAS D'INCOMPLIMENT:
Si en els terminis establerts al començar l'obra no es fa l'entrega dels certificats de qualitat del fabricant, es realitzarà una sèrie completa d'assaigs sobre el material rebut a càrrec del Contractista.
En general, els resultats dels assaigs sobre totes les peces de les mostres han de complir les condicions especificades.
En el cas de la resistència a compressió, el valor a comparar amb l'especificació s'obtindrà amb la fórmula: Rck = Rc - 1,64 s, essent:
- s: Desviació típica (n-1), s ^2 = (Rci Rc) ^2/(n-1)
- Rc: Valor mig de les resistències de les provetes
- Rci: Valor de resistència de cada proveta
- n: Nombre de provetes assajades
En cas d'incompliment en un assaig, es repetirà, a càrrec del contractista, sobre el doble numero de mostres del mateix lot, acceptant-ne aquest, quan els resultats obtinguts siguin conformes a les especificacions exigides.
- En element estructural incloure la verificació:
    - En el cas de l'assaig de massa, es prendrà com a resultat el valor mig de les 6 determinacions realitzades.

B0 - MATERIALS BÀSICS

B0F - MATERIALS BÀSICS DE CERÀMICA

B0FG - RAJOLES CERÀMIQUES NATURALS, CAIRONS, TOVES I GRES EXTRUÏT

0.- ELEMENTS QUE CONTEMPLA EL PLEC

B0FG6173,B0FG2-0GP8.

1.- DEFINICIÓ I CARACTERÍSTIQUES DELS ELEMENTS

Rajoles ceràmiques per a revestimets, verticals o horitzontals, obtingudes d'una pasta d'argila, silici, fundents i colorants, cuita.
S'han considerat les peces següents:
- Rajola de València (premsada i esmaltada del grup BIII)
- Rajola de gres extruït (peça esmaltada o sense esmaltar del grup AI o AII-a)
- Rajola de gres porcellànic (peça premsada i normalment sense esmaltar del grup BI-a)
- Rajola de gres premsat esmaltat (peça del grup BI-b o BII-a)
CARACTERÍSTIQUES GENERALS:
Les rajoles ceràmiques es classifiquen segons el mètode de fabricació :

- Mètode A, rajoles extruïdes.
- Mètode B, rajoles premsades en sec
- Mètode C, rajoles fabricades per altres mètodes.
Les rajoles ceràmiques es classifiquen en diferents grups segons l'absorció d'aigua (E):
  - Grup I (E<=3%, baixa absorció d'aigua)
  - Grup II (3%<E<=10%, absorció d'aigua mitja)
  - Grup III (E>10%), absorció d'aigua alta)

MÈTODE DE FABRICACIÓ	GRUP I E<=3%	GRUP IIa 3%<E<=6%	GRUP IIb 6%<E<=10%	GRUP III E>10%
A EXTRUÏDES	Grup AI E<=3%	Grup AIIa-1	Grup AIIb-1	Grup AIII
		Grup AIIa-2	Grup AIIb-2	
B PREMSADES EN SEC	Grup BI-a E<=0,5%	Grup BIIa	Grup BIIb	Grup BIII
	Grup BI-b 0,5%<E<=3%			

Com a mínim el 95% de les rajoles han d'estar lliures de defectes visibles que puguin afectar l'aspecte d'una superfície més gran de rajola.
Ha de tenir un color i una textura uniformes a tota la superfície. Els angles i les arestes han de ser rectes i la cara vista plana.
Ha de complir les condicions requerides per la DF.
Toleràncies:
Totes aquestes toleràncies s'han de verificar segons l'UNE_EN ISO 10545-2.
- Grup AI-a, AI-b, AII-a1
  - Llargària i amplària respecte a les dimensions de fabricació: ± 2%
- Gruix: ± 10%
  - Rectitud de costats: ± 0,6%
  - Planor: ± 1,5%
  - Ortogonalitat: ± 1%
- Grup AII-a2, AII-b1, AII-b2 i AIII
  - Llargària i amplària respecte a les dimensions de fabricació: ± 2%
- Gruix: ± 10%
  - Rectitud de costats: ± 0,6%
  - Planor: ± 1,5%
  - Ortogonalitat: ± 1%
- Grup BI-a, BI-b, BIIa, BIIb
  - Llargària i amplària respecte a les dimensions de fabricació:
    - 15 - 25 peces/m2: ± 0,6%
    - 26 - 45 peces/m2: ± 0,75%
    - 46 - 115 peces/m2: ± 1%
  - Gruix:
    - 15 - 45 peces/m2: ± 5%
    - 46 - 400 peces/m2: ± 10%
  - Rectitud de costats:
    - 15 - 115 peces/m2: ± 5%
    - 116 - 400 peces/m2: ± 0,75%
  - Planor:
    - 15 - 115 peces/m2: ± 0,5%
    - 116 - 400 peces/m2: ± 1%
    - 15 - 115 peces/m2: ± 0,6%
    - 116 - 400 peces/m2: ± 1%
  - Ortogonalitat:
- Grup BIII
  - Llargària i amplària respecte a les dimensions de fabricació:
    - Costat <= 12 cm: ± 0,75%
    - Costat > 12 cm: ± 0,5%
  - Gruix:
    - 46 - 400 peces/m2: ± 0,5 mm
    - 16 - 45 peces/m2: ± 0,6 mm
    - <= 15 peces/m2: ± 0,7 mm
  - Rectitud de costats: ± 0,6%
  - Planor: + 0,5%, - 0,3%

- Ortogonalitat: ± 0,5%

Totes aquestes toleràncies s'han de verificar segons l'UNE_EN ISO 10545-2.

RAJOLES CERÀMIQUES PER A PAVIMENTS:

Característiques essencials:

- Càrrega de trencament (assaig UNE-EN ISO 10545-3):
  - Grup AI-a:: si gruix >=7,5mm mínim 1300N, i si gruix < 7,5mm mínim 600N
  - Grup AI-b:: si gruix >=7,5mm mínim 1100N, i si gruix < 7,5mm mínim 600N
  - Grup AII-a1: si gruix >=7,5mm mínim 950N, i si gruix < 7,5mm mínim 600N
  - Grup AII-a2: si gruix >=7,5mm mínim 800N, i si gruix < 7,5mm mínim 600N
  - Grup AII-b1: >=900N
  - Grup AII-b2: >=750N
  - Grup AIII: >=600N
  - Grup BI-a: si gruix >= 7,5 mm mínim 1300 N , i si gruix< 7,5 mm mínim 700N
  - Grup BI-b: si gruix >= 7,5 mm mínim 1100 N, i si gruix< 7,5 mm mínim 700N
  - Grup BII-a: si gruix >= 7,5 mm mínim 1100 N, i si gruix< 7,5 mm mínim 600N
  - Grup BII-b: si gruix >= 7,5 mm mínim 800 N, i si gruix< 7,5 mm mínim 500N
  - Grup BIII: si gruix >= 7,5 mm mínim 600 N, i si gruix< 7,5 mm mínim 200N

RAJOLES CERÀMIQUES PER A PAVIMENTS INTERIORS:

Característiques essencials:

- Reacció al foc: A1
- Coeficient de fricció: El fabricant declararà el mètode d'assaig utilitzat.

RAJOLES CERÀMIQUES PER A PAVIMENTS EXTERIORS:

Característiques essencials:

- Coeficient de fricció (per a zones de vianants): El fabricant declararà el mètode d'assaig utilitzat.
- Resistència al derrapatge (per zones on circulin vehicles): El fabricant declararà el mètode d'assaig utilitzat
- Durabilitat, resistència a les gelades: Exigida d'acord amb UNE-EN ISO 10545-12

RAJOLES CERÀMIQUES PER A PARETS I SOSTRES:

Característiques essencials:

- Reacció al foc: A1
- Resistència a la flexió (No aplicable a rajoles amb força de trencament >=3000N.UNE-EN ISO 10545-4):
  - Grup AI-a: >=28 N/mm2
  - Grup AI-b: >=23 N/mm2
  - Grup AII-a1: >=20 N/mm2
  - Grup AII-a2: >=13 N/mm2
  - Grup AII-b1: >=17,5 N/mm2
  - Grup AII-b2: >=9 N/mm2
  - Grup AIII: >=8 N/mm2
  - Grup BI-a: >=35 N/mm2
  - Grup BI-b: >=30 N/mm2
  - Grup BII-a: >=22 N/mm2
  - Grup BII-b: >=18 N/mm2
  - Grup BIII: Si gruix >=7,5 mm mínim >=12N/mm2, i si gruix <7,5mm mínim 15N/mm2
- Adhesió: Aplicable per a rajoles que puguin estar exposades a la caiguda accidental d'objectes sobre àrees de transit (UNE-EN-12004)

RAJOLES CERÀMIQUES PER A PARETS I SOSTRES EXTERIORS:

Característiques essencials:

- Resistència al xoc tèrmic: Quan correspongui (ISO 10545-9)
- Durabilitat, resistència a les gelades: Quan correspongui (ISO 10545-12)

2.- CONDICIONS DE SUBMINISTRAMENT I EMMAGATZEMATGE

Subministrament: Empaquetades, en caixes.

Emmagatzematge: En el seu embalatge, en llocs protegits contra els impactes i la intempèrie.

3.- UNITAT I CRITERIS D'AMIDAMENT

Unitat d'amidament: la indicada a la descripció de l'element

Criteri d'amidament: quantitat necessària subministrada a l'obra

4.- NORMATIVA DE COMPLIMENT OBLIGATORI

UNE-EN 14411:2007 Baldosas cerámicas. Definiciones, clasificación, características y marcado.

5.- CONDICIONS DE CONTROL DE RECEPCIÓ

CONDICIONS DE MARCATGE I CONTROL DE LA DOCUMENTACIÓ:

El subministrador ha de posar a disposició de la DF en el cas que aquesta ho sol·liciti, la documentació següent, que acredita el marcatge CE, segons el sistema d'avaluació de conformitat aplicable, d'acord amb el que disposa l'apartat 7.2.1 del CTE:

- Productes per a recobriment de parets o sostres, en interiors o exteriors, subjectes a reglamentació de reacció al foc de Nivell o Classe: A1***, F. *** Productes o materials que no necessiten sotmetre's a assaig de reacció al foc (per exemple productes o materials de la classe A1 conformement a la Decisió 2000/605/CE),
- Productes per a paviments interiors incloent zones tancades de transport públic de Nivell o Classe: A1***, F. *** Productes o materials que no necessiten sotmetre's a assaig de reacció al foc (per exemple productes o materials de la classe A1 conformement a la Decisió 2000/605/CE),
- Productes per a paviments exteriors i acabats de carretera per a cobrir àrees de circulació peatonal i vehicular,
- Productes per a recobriment de parets o sostres, en interiors o exteriors, per a usos no subjectes a reglamentació de reacció al foc ni de substàncies perilloses:
  - Sistema 4: Declaració de Prestacions
- Productes per a paviments subjectes a reglamentacions sobre substàncies perilloses,
- Productes per a recobriment de parets o sostres, en interiors o exteriors, subjectes a reglamentació de substàncies perilloses, i en sostres interiors suspesos subjectes a requisits de seguretat durant l'ús:
  - Sistema 3: Declaració de Prestacions

Les rajoles ceràmiques i/o el seu embalatge han d'anar marcades amb:

- La marca comercial i/o una marca de fabricació apropiada, i el país d'origen
- Marcat corresponent a la primera qualitat.
- La referència a l'annex corresponent de la norma europea (UNE EN 14411) i la classificació, quan sigui aplicable.
- Les mides nominals i les mides de fabricació modular(M) o no mdular
- La naturalesa de la superfície (GL esmaltada o UGL no esmaltada)

L'embalatge i/o documentació comercial han de portar el marcatge CE de conformitat amb el que disposen els Reials Decrets 1630/1992 de 29 de desembre i 1328/1995 de 28 de juliol. El símbol normalitzat CE s'ha d'acompanyar per la següent informació:

- Referència a la norma UNE-EN 14411
- Nom o marca del fabricant
- Dos ultimes xifres de l'any d'impressió del marcat
- Classificació del producte i usos finals previstos.
- Indicacions per identificar les característiques del producte en base a les especificacions tècniques.

Si el material ha de ser component de la part cega del tancament exterior d'un espai habitable, el fabricant ha de declarar, com a mínim, els valors per les propietats higrotèrmiques següents, d'acord amb l'especificat en l'apartat 4.1 del DB HE 1:

- Conductivitat tèrmica (W/mK)
- Factor de resistència a la difusió del vapor d'aigua

OPERACIONS DE CONTROL EN PECES PER A REVESTIMENTS:

Les tasques de control a realitzar són les següents:

El control de recepció de material verificarà que les característiques dels materials són coincidents amb l'establert en la DT. Aquest control ha de complir l'especificat en l'apartat 7.2 del CTE.

Control de documentació: documents d'origen (full de subministrament i etiquetat), certificat de garantia del fabricant, en el seu cas, (signat per persona física) i els documents de conformitat o autoritzacions administratives exigides, inclòs la documentació corresponent al marcatge CE quan sigui pertinent.

Control mitjançant distintius de qualitat i avaluacions d'idoneïtat: En el cas que el fabricant disposi de marques de qualitat, ha d'aportar-ne la documentació corresponent

Control de recepció mitjançant assaigs: Si el material disposa d'una marca legalment reconeguda a un país de la CEE (Marcatge CE, AENOR, etc.) es podrà prescindir dels assaigs de control de recepció de les característiques del material garantides per la marca; i la DF sol·licitarà en aquest cas, els resultats dels assaigs corresponents al subministrament rebut. En qualsevol cas, la DF podrà sol·licitar assaigs de control de recepció si ho creu convenient.

En el cas que es realitzi el control mitjançant assaigs, s'ha de fer les comprovacions següents:

- Abans de començar l'obra, si varia el subministrament, i per cada 1000 m2 de plaquetes que arribin a l'obra es demanaran al contractista els certificats del fabricant que garanteixin el compliment del plec de condicions tècniques, incloent els resultats dels assaigs següents, realitzats per un laboratori acreditat:
  - resistència a les taques (UNE-EN ISO 10545-14)
  - resistència a productes (UNE-EN ISO 10545-14)
  - resistència a l'abrasió (UNE-EN ISO 10545-7)
  - adherència al morter de ciment (ASTM C 482)
- Sobre 10 rajoles:
  - absorció d'aigua (UNE-EN ISO 10545-12)
  - resistència a la flexió (UNE-EN ISO 10545-4)

- comprovació dimensional (UNE-EN ISO 10545-2)
- aspecte superficial (UNE-EN ISO 10545-2)

- Sobre 5 rajoles:
  - resistència a la gelada (UNE-EN ISO 10545-12)
  - resistència al clivellat del vidriat (UNE-EN ISO 10545-11)
  - resistència al xoc tèrmic (UNE-EN ISO 10545-9)
  - resistència a l'àcid clorhídric o al hidròxid de potassi (UNE-EN ISO 10545-14)
- Sobre 3 rajoles:
  - duresa a la ratllada (escala de mohs)
- Sobre 1 rajola:
  - coeficient de dilatació lineal (UNE-EN ISO 10545-8)

En cas de no presentar aquests resultats, o que la DF tingui dubtes de la seva representativitat, es realitzaran aquests assaigs sobre el material rebut, a càrrec del contractista.
CRITERIS DE PRESA DE MOSTRA EN PECES PER A REVESTIMENTS:
S'han de seguir les instruccions de la DF i els criteris de les normes de procediment indicades en cada assaig.
INTERPRETACIÓ DE RESULTATS I ACTUACIONS EN CAS D'INCOMPLIMENT EN PECES PER A REVESTIMENTS:
Si en els terminis establerts al començar l'obra no es fa l'entrega dels certificats de qualitat del fabricant, s'ha de realitzar una sèrie completa d'assaigs a càrrec del Contractista.
Es repetirà l'assaig que no compleixi les especificacions sobre un total de 10 rajoles del mateix lot.
Només s'acceptarà el lot, quan els resultats obtinguts sobre les 10 rajoles resultin satisfactoris.
OPERACIONS DE CONTROL EN PECES PER A PAVIMENTS:
En el cas que es realitzi el control mitjançant assaigs, s'ha de fer les comprovacions següents:

- Abans de començar l'obra, si varia el subministrament i cada 1000 m2 de superfície (unes 10000 peces), es demanaran al contractista els certificats del fabricant que garanteixin el compliment del plec de condicions tècniques, incloent els resultats dels assaigs següents, realitzats per un laboratori acreditat:
  - Aspecte
  - Absorció d'aigua
  - Resistència a la flexió
  - Duresa superficial
  - Dilatació tèrmica
  - Resistència a les taques
  - Resistència als productes domèstics de neteja
  - Llargària
  - Amplària
  - Gruix
  - Rectitud d'arestes
  - Planor
  - Ortogonalitat

En cas de no presentar aquests resultats, o que la DF tingui dubtes de la seva representativitat, es realitzaran aquests assaigs sobre el material rebut, a càrrec del contractista.
Si el material disposa de la Marca AENOR, o altre legalment reconeguda a un país de l'UE, es podrà prescindir de la presentació dels assaigs de control de recepció.
CRITERIS DE PRESA DE MOSTRES EN PECES PER A PAVIMENTS:
Es seguiran les instruccions de la DF i els criteris de les normes de procediment indicades en cada assaig.
INTERPRETACIÓ DE RESULTATS I ACTUACIONS EN CAS D'INCOMPLIMENT EN PECES PER PAVIMENTS:
Si en els terminis establerts al començar l'obra no es fa l'entrega dels certificats de qualitat del fabricant, es realitzarà una sèrie completa d'assaigs a les peces rebudes a càrrec del Contractista.
Es repetirà l'assaig que no compleixi les especificacions sobre un total de 10 rajoles del mateix lot.
Només s'acceptarà el lot, quan els resultats obtinguts sobre les 10 rajoles resultin satisfactoris.

B0 - MATERIALS BÀSICS

B0F - MATERIALS BÀSICS DE CERÀMICA

B0FG - RAJOLES CERÀMIQUES NATURALS, CAIRONS, TOVES I GRES EXTRUÏT

B0FG2- - RAJOLA CERÀMICA

0.- ELEMENTS QUE CONTEMPLA EL PLEC

B0FG2-0GP8.

Plec de condicions

1.- DEFINICIÓ I CONDICIONS DELS ELEMENTS

Rajoles ceràmiques per a revestimets, verticals o horitzontals, obtingudes d'una pasta d'argila, silici, fundents i colorants, cuita.
S'han considerat les peces següents:
- Rajola de València (premsada i esmaltada del grup BIII)
- Rajola de gres extruït (peça esmaltada o sense esmaltar del grup AI o AII-a)
- Rajola de gres porcellànic (peça premsada i normalment sense esmaltar del grup BI-a)
- Rajola de gres premsat esmaltat (peça del grup BI-b o BII-a)

CARACTERÍSTIQUES GENERALS:
Les rajoles ceràmiques es classifiquen segons el mètode de fabricació :
- Mètode A, rajoles extruïdes.
- Mètode B, rajoles premsades en sec
- Mètode C, rajoles fabricades per altres mètodes.

Les rajoles ceràmiques es classifiquen en diferents grups segons l'absorció d'aigua (E):
- Grup I (E<=3%, baixa absorció d'aigua)
- Grup II (3%<E<=10%, absorció d'aigua mitja)
- Grup III (E>10%), absorció d'aigua alta)

MÈTODE DE FABRICACIÓ	GRUP I E<=3%	GRUP IIa 3%<E<=6%	GRUP IIb 6%<E<=10%	GRUP III E>10%
A EXTRUÏDES	Grup AI E<=3%	Grup AIIa-1	Grup AIIb-1	Grup AIII
		Grup AIIa-2	Grup AIIb-2	
B PREMSADES EN SEC	Grup BI-a E<=0,5%	Grup BIIa	Grup BIIb	Grup BIII
	Grup BI-b 0,5%<E<=3%			

Com a mínim el 95% de les rajoles han d'estar lliures de defectes visibles que puguin afectar l'aspecte d'una superfície més gran de rajola.
Ha de tenir un color i una textura uniformes a tota la superfície. Els angles i les arestes han de ser rectes i la cara vista plana.
Ha de complir les condicions requerides per la DF.
Toleràncies:
Totes aquestes toleràncies s'han de verificar segons l'UNE_EN ISO 10545-2.
- Grup AI-a, AI-b, AII-a1
  - Llargària i amplària respecte a les dimensions de fabricació: ± 2%
- Gruix: ± 10%
  - Rectitud de costats: ± 0,6%
  - Planor: ± 1,5%
  - Ortogonalitat: ± 1%
- Grup AII-a2, AII-b1, AII-b2 i AIII
  - Llargària i amplària respecte a les dimensions de fabricació: ± 2%
- Gruix: ± 10%
  - Rectitud de costats: ± 0,6%
  - Planor: ± 1,5%
  - Ortogonalitat: ± 1%
- Grup BI-a, BI-b, BIIa, BIIb
  - Llargària i amplària respecte a les dimensions de fabricació:
    - 15 - 25 peces/m2: ± 0,6%
    - 26 - 45 peces/m2: ± 0,75%
    - 46 - 115 peces/m2: ± 1%
  - Gruix:

- 15 - 45 peces/m2: ± 5%
- 46 - 400 peces/m2: ± 10%
- Rectitud de costats:
- 15 - 115 peces/m2: ± 5%
- 116 - 400 peces/m2: ± 0,75%
- Planor:
- 15 - 115 peces/m2: ± 0,5%
- 116 - 400 peces/m2: ± 1%
- 15 - 115 peces/m2: ± 0,6%
- 116 - 400 peces/m2: ± 1%
- Ortogonalitat:

- Grup BIII
- Llargària i amplària respecte a les dimensions de fabricació:
- Costat <= 12 cm: ± 0,75%
- Costat > 12 cm: ± 0,5%
- Gruix:
- 46 - 400 peces/m2: ± 0,5 mm
- 16 - 45 peces/m2: ± 0,6 mm
- <= 15 peces/m2: ± 0,7 mm
- Rectitud de costats: ± 0,6%
- Planor: + 0,5%, - 0,3%
- Ortogonalitat: ± 0,5%

Totes aquestes toleràncies s'han de verificar segons l'UNE_EN ISO 10545-2.
RAJOLES CERÀMIQUES PER A PAVIMENTS:
Característiques essencials:
- Càrrega de trencament (assaig UNE-EN ISO 10545-3):
- Grup AI-a:: si gruix >=7,5mm mínim 1300N, i si gruix < 7,5mm mínim 600N
- Grup AI-b:: si gruix >=7,5mm mínim 1100N, i si gruix < 7,5mm mínim 600N
- Grup AII-a1: si gruix >=7,5mm mínim 950N, i si gruix < 7,5mm mínim 600N
- Grup AII-a2: si gruix >=7,5mm mínim 800N, i si gruix < 7,5mm mínim 600N
- Grup AII-b1: >=900N
- Grup AII-b2: >=750N
- Grup AIII: >=600N
- Grup BI-a: si gruix >= 7,5 mm mínim 1300 N , i si gruix< 7,5 mm mínim 700N
- Grup BI-b: si gruix >= 7,5 mm mínim 1100 N, i si gruix< 7,5 mm mínim 700N
- Grup BII-a: si gruix >= 7,5 mm mínim 1100 N, i si gruix< 7,5 mm mínim 600N
- Grup BII-b: si gruix >= 7,5 mm mínim 800 N, i si gruix< 7,5 mm mínim 500N
- Grup BIII: si gruix >= 7,5 mm mínim 600 N, i si gruix< 7,5 mm mínim 200N

RAJOLES CERÀMIQUES PER A PAVIMENTS INTERIORS:
Característiques essencials:
- Reacció al foc: A1
- Coeficient de fricció: El fabricant declararà el mètode d'assaig utilitzat.

RAJOLES CERÀMIQUES PER A PAVIMENTS EXTERIORS:
Característiques essencials:
- Coeficient de fricció (per a zones de vianants): El fabricant declararà el mètode d'assaig utilitzat.
- Resistència al derrapatge (per zones on circulin vehicles): El fabricant declararà el mètode d'assaig utilitzat
- Durabilitat, resistència a les gelades: Exigida d'acord amb UNE-EN ISO 10545-12

RAJOLES CERÀMIQUES PER A PARETS I SOSTRES:
Característiques essencials:
- Reacció al foc: A1
- Resistència a la flexió (No aplicable a rajoles amb força de trencament >=3000N.UNE-EN ISO 10545-4):
- Grup AI-a: >=28 N/mm2
- Grup AI-b: >=23 N/mm2
- Grup AII-a1: >=20 N/mm2
- Grup AII-a2: >=13 N/mm2
- Grup AII-b1: >=17,5 N/mm2
- Grup AII-b2: >=9 N/mm2
- Grup AIII: >=8 N/mm2
- Grup BI-a: >=35 N/mm2
- Grup BI-b: >=30 N/mm2
- Grup BII-a: >=22 N/mm2
- Grup BII-b: >=18 N/mm2
- Grup BIII: Si gruix >=7,5 mm mínim >=12N/mm2, i si gruix <7,5mm mínim 15N/mm2
- Adhesió: Aplicable per a rajoles que puguin estar exposades a la caiguda accidental d'objectes sobre àrees de transit (UNE-EN-12004)

RAJOLES CERÀMIQUES PER A PARETS I SOSTRES EXTERIORS:

Característiques essencials:
- Resistència al xoc tèrmic: Quan correspongui (ISO 10545-9)
- Durabilitat, resistència a les gelades: Quan correspongui (ISO 10545-12)

2.- CONDICIONS DE SUBMINISTRAMENT I EMMAGATZEMATGE

Subministrament: Empaquetades, en caixes.
Emmagatzematge: En el seu embalatge, en llocs protegits contra els impactes i la intempèrie.

3.- UNITAT I CRITERI D'AMIDAMENT

Unitat d'amidament: la indicada a la descripció de l'element
Criteri d'amidament: quantitat necessària subministrada a l'obra

4.- NORMATIVA DE COMPLIMENT OBLIGATORI

UNE-EN 14411:2007 Baldosas cerámicas. Definiciones, clasificación, características y marcado.

5.- CONDICIONS DE CONTROL DE RECEPCIÓ

CONDICIONS DE MARCATGE I CONTROL DE LA DOCUMENTACIÓ:
El subministrador ha de posar a disposició de la DF en el cas que aquesta ho sol·liciti, la documentació següent, que acredita el marcatge CE, segons el sistema d'avaluació de conformitat aplicable, d'acord amb el que disposa l'apartat 7.2.1 del CTE:
- Productes per a recobriment de parets o sostres, en interiors o exteriors, subjectes a reglamentació de reacció al foc de Nivell o Classe: A1***, F. *** Productes o materials que no necessiten sotmetre's a assaig de reacció al foc (per exemple productes o materials de la classe A1 conformement a la Decisió 2000/605/CE),
- Productes per a paviments interiors incloent zones tancades de transport públic de Nivell o Classe: A1***, F. *** Productes o materials que no necessiten sotmetre's a assaig de reacció al foc (per exemple productes o materials de la classe A1 conformement a la Decisió 2000/605/CE),
- Productes per a paviments exteriors i acabats de carretera per a cobrir àrees de circulació peatonal i vehicular,
- Productes per a recobriment de parets o sostres, en interiors o exteriors, per a usos no subjectes a reglamentació de reacció al foc ni de substàncies perilloses:
  - Sistema 4: Declaració de Prestacions
- Productes per a paviments subjectes a reglamentacions sobre substàncies perilloses,
- Productes per a recobriment de parets o sostres, en interiors o exteriors, subjectes a reglamentació de substàncies perilloses, i en sostres interiors suspesos subjectes a requisits de seguretat durant l'ús:
  - Sistema 3: Declaració de Prestacions

Les rajoles ceràmiques i/o el seu embalatge han d'anar marcades amb:
- La marca comercial i/o una marca de fabricació apropiada, i el país d'origen
- Marcat corresponent a la primera qualitat.
- La referència a l'annex corresponent de la norma europea (UNE EN 14411) i la classificació, quan sigui aplicable.
- Les mides nominals i les mides de fabricació modular(M) o no mdular
- La naturalesa de la superfície (GL esmaltada o UGL no esmaltada)

L'embalatge i/o documentació comercial han de portar el marcatge CE de conformitat amb el que disposen els Reials Decrets 1630/1992 de 29 de desembre i 1328/1995 de 28 de juliol. El símbol normalitzat CE s'ha d'acompanyar per la següent informació:
- Referència a la norma UNE-EN 14411
- Nom o marca del fabricant
- Dos ultimes xifres de l'any d'impressió del marcat
- Classificació del producte i usos finals previstos.
- Indicacions per identificar les característiques del producte en base a les especificacions tècniques.

Si el material ha de ser component de la part cega del tancament exterior d'un espai habitable, el fabricant ha de declarar, com a mínim, els valors per les propietats higrotèrmiques següents, d'acord amb l'especificat en l'apartat 4.1 del DB HE 1:
- Conductivitat tèrmica (W/mK)
- Factor de resistència a la difusió del vapor d'aigua

OPERACIONS DE CONTROL EN PECES PER A REVESTIMENTS:
Les tasques de control a realitzar són les següents:
El control de recepció de material verificarà que les característiques dels materials són

coincidents amb l'establert en la DT. Aquest control ha de complir l'especificat en l'apartat 7.2 del CTE.
Control de documentació: documents d'origen (full de subministrament i etiquetat), certificat de garantia del fabricant, en el seu cas, (signat per persona física) i els documents de conformitat o autoritzacions administratives exigides, inclòs la documentació corresponent al marcatge CE quan sigui pertinent.
Control mitjançant distintius de qualitat i avaluacions d'idoneïtat: En el cas que el fabricant disposi de marques de qualitat, ha d'aportar-ne la documentació corresponent
Control de recepció mitjançant assaigs: Si el material disposa d'una marca legalment reconeguda a un país de la CEE (Marcatge CE, AENOR, etc.) es podrà prescindir dels assaigs de control de recepció de les característiques del material garantides per la marca; i la DF sol·licitarà en aquest cas, els resultats dels assaigs corresponents al subministrament rebut. En qualsevol cas, la DF podrà sol·licitar assaigs de control de recepció si ho creu convenient.
En el cas que es realitzi el control mitjançant assaigs, s'ha de fer les comprovacions següents:
- Abans de començar l'obra, si varia el subministrament, i per cada 1000 m2 de plaquetes que arribin a l'obra es demanaran al contractista els certificats del fabricant que garanteixin el compliment del plec de condicions tècniques, incloent els resultats dels assaigs següents, realitzats per un laboratori acreditat:
    - resistència a les taques (UNE-EN ISO 10545-14)
    - resistència a productes (UNE-EN ISO 10545-14)
    - resistència a l'abrasió (UNE-EN ISO 10545-7)
    - adherència al morter de ciment (ASTM C 482)
- Sobre 10 rajoles:
    - absorció d'aigua (UNE-EN ISO 10545-12)
    - resistència a la flexió (UNE-EN ISO 10545-4)
    - comprovació dimensional (UNE-EN ISO 10545-2)
    - aspecte superficial (UNE-EN ISO 10545-2)
- Sobre 5 rajoles:
    - resistència a la gelada (UNE-EN ISO 10545-12)
    - resistència al clivellat del vidriat (UNE-EN ISO 10545-11)
    - resistència al xoc tèrmic (UNE-EN ISO 10545-9)
    - resistència a l'àcid clorhídric o al hidròxid de potassi (UNE-EN ISO 10545-14)
- Sobre 3 rajoles:
    - duresa a la ratllada (escala de mohs)
- Sobre 1 rajola:
    - coeficient de dilatació lineal (UNE-EN ISO 10545-8)

En cas de no presentar aquests resultats, o que la DF tingui dubtes de la seva representativitat, es realitzaran aquests assaigs sobre el material rebut, a càrrec del contractista.
CRITERIS DE PRESA DE MOSTRA EN PECES PER A REVESTIMENTS:
S'han de seguir les instruccions de la DF i els criteris de les normes de procediment indicades en cada assaig.
INTERPRETACIÓ DE RESULTATS I ACTUACIONS EN CAS D'INCOMPLIMENT EN PECES PER A REVESTIMENTS:
Si en els terminis establerts al començar l'obra no es fa l'entrega dels certificats de qualitat del fabricant, s'ha de realitzar una sèrie completa d'assaigs a càrrec del Contractista.
Es repetirà l'assaig que no compleixi les especificacions sobre un total de 10 rajoles del mateix lot.
Només s'acceptarà el lot, quan els resultats obtinguts sobre les 10 rajoles resultin satisfactoris.
OPERACIONS DE CONTROL EN PECES PER A PAVIMENTS:
En el cas que es realitzi el control mitjançant assaigs, s'ha de fer les comprovacions següents:
- Abans de començar l'obra, si varia el subministrament i cada 1000 m2 de superfície (unes 10000 peces), es demanaran al contractista els certificats del fabricant que garanteixin el compliment del plec de condicions tècniques, incloent els resultats dels assaigs següents, realitzats per un laboratori acreditat:
    - Aspecte
    - Absorció d'aigua
    - Resistència a la flexió
    - Duresa superficial
    - Dilatació tèrmica
    - Resistència a les taques
    - Resistència als productes domèstics de neteja
    - Llargària
    - Amplària
    - Gruix
    - Rectitud d'arestes
    - Planor
    - Ortogonalitat

En cas de no presentar aquests resultats, o que la DF tingui dubtes de la seva representativitat, es realitzaran aquests assaigs sobre el material rebut, a càrrec del contractista.
Si el material disposa de la Marca AENOR, o altre legalment reconeguda a un país de l'UE, es podrà

prescindir de la presentació dels assaigs de control de recepció.
CRITERIS DE PRESA DE MOSTRES EN PECES PER A PAVIMENTS:
Es seguiran les instruccions de la DF i els criteris de les normes de procediment indicades en cada assaig.
INTERPRETACIÓ DE RESULTATS I ACTUACIONS EN CAS D'INCOMPLIMENT EN PECES PER PAVIMENTS:
Si en els terminis establerts al començar l'obra no es fa l'entrega dels certificats de qualitat del fabricant, es realitzarà una sèrie completa d'assaigs a les peces rebudes a càrrec del Contractista.
Es repetirà l'assaig que no compleixi les especificacions sobre un total de 10 rajoles del mateix lot.
Només s'acceptarà el lot, quan els resultats obtinguts sobre les 10 rajoles resultin satisfactoris.

B4 - ESTRUCTURES

B44 - MATERIALS D'ACER PER A ESTRUCTURES

B44Z- - PERFIL D'ACER PER A ESTRUCTURES

0.- ELEMENTS QUE CONTEMPLA EL PLEC

B44Z-0LVQ.

Plec de condicions

1.- DEFINICIÓ I CONDICIONS DELS ELEMENTS

Perfils d'acer per a usos estructurals, formats per peça simple o composta i tallats a mida o treballats a taller.
S'han considerat els tipus següents:
- Perfils d'acer laminat en calent, de les sèries IPN, IPE, HEA, HEB, HEM o UPN, d'acer S275JR, S275J0, S275J2, S355JR, S355J0 o S355J2, segons UNE-EN 10025-2
- Perfils d'acer laminat en calent de les sèries L, LD, T, rodó, quadrat, rectangular o planxa, d'acer S275JR, S275J0, S275J2, S355JR, S355J0 o S355J2, segons UNE-EN 10025-2
- Perfils foradats d'acer laminat en calent de les sèries rodó, quadrat o rectangular d'acer S275J0H o S355J2H, segons UNE-EN 10210-1
- Perfils foradats conformats en fred de les sèries rodó, quadrat o rectangular d'acer S275J0H o S355J2H, segons UNE-EN 10219-1
- Perfils conformats en fred, de les sèries L, LD, U, C, Z, o Omega, d'acer S235JRC, segons UNE-EN 10025-2
- Perfils d'acer laminat en calent, en planxa, d'acer amb resistència millorada a la corrosió atmosfèrica S355J0WP o S355J2WP, segons UNE-EN 10025-5

S'han considerat els tipus d'unió següents:
- Amb soldadura
- Amb cargols

S'han considerat els acabats de protecció següents (no aplicable als perfils d'acer amb resistència millorada a la corrosió atmosfèrica):
- Una capa d'emprimació antioxidant
- Galvanitzat

CARACTERÍSTIQUES GENERALS:
No ha de tenir defectes interns o externs que perjudiquin la seva correcta utilització.
PERFILS D'ACER LAMINAT EN CALENT:
El fabricant ha de garantir que la composició química i les característiques mecàniques i tecnològiques de l'acer utilitzat en la fabricació de perfils, seccions i planxes, compleix les determinacions de les normes de condicions tècniques de subministrament següents:
- Perfils d'acer laminat en calent: UNE-EN 10025-1 i UNE-EN 10025-2
- Perfils d'acer laminat en calent amb resistència millorada a la corrosió atmosfèrica: UNE-EN 10025-1 i PNE-EN 10025-5

Les dimensions i les toleràncies dimensionals i de forma han de ser les indicades a les següents normes:
- Perfil IPN: UNE-EN 10024
- Perfil IPE, HEA, HEB i HEM: UNE-EN 10034

- Perfil UPN: UNE-EN 10279
- Perfil L i LD: UNE-EN 10056-1 i UNE-EN 10056-2
- Perfil T: UNE-EN 10055
- Rodó: UNE-EN 10060
- Quadrat: UNE-EN 10059
- Rectangular: UNE-EN 10058
- Planxa: EN 10029 o UNE-EN 10051

PERFILS FORADATS:
El fabricant ha de garantir que la composició química i les característiques mecàniques i tecnològiques de l'acer utilitzat en la fabricació de perfils compleix les determinacions de les normes de condicions tècniques de subministrament següents:
- Perfils foradats d'acer laminat en calent: UNE-EN 10210-1
- Perfils foradats conformats en fred: UNE-EN 10219-1

Les toleràncies dimensionals han de complir les especificacions de les següents normes:
- Perfils foradats d'acer laminat en calent: UNE-EN 10210-2
- Perfils foradats conformats en fred: UNE-EN 10219-2

PERFILS CONFORMATS EN FRED:
El fabricant ha de garantir que la composició química i les característiques mecàniques i tecnològiques de l'acer utilitzat en la fabricació de perfils i seccions, compleix les determinacions de les normes de condicions tècniques de subministrament del producte de partida.
Les toleràncies dimensionals i de la secció transversal han de complir les especificacions de la norma UNE-EN 10162.
PERFILS TREBALLATS A TALLER AMB SOLDADURA:
El material d'aportació utilitzat ha de ser apropiat als materials a soldar i al procediment de soldadura.
Les característiques mecàniques del material d'aportació han de ser superiors a les del material base.
En acers de resistència millorada a la corrosió atmosfèrica, la resistència a la corrosió del material d'aportació ha de ser equivalent a la del material base.
Els procediments autoritzats per a realitzar unions soldades són:
- Per arc elèctric manual amb elèctrode revestit
- Per arc amb fil tubular, sense protecció gasosa
- Per arc submergit amb fil/filferro
- Per arc submergit amb elèctrode nu
- Per arc amb gas inert
- Per arc amb gas actiu
- Per arc amb fil tubular, amb protecció de gas actiu
- Per arc amb fil tubular, amb protecció de gas inert
- Per arc amb elèctrode de wolfram i gas inert
- Per arc de connectors

Les soldadures s'han de fer per soldadors certificats per un organisme acreditat i qualificats segons l'UNE-EN 287-1.
Abans de començar a soldar s'ha de verificar que les superfícies i vores a soldar són adequades al procés de soldadura i que estan lliures de fissures.
Totes les superfícies a soldar s'han de netejar de qualsevol material que pugui afectar negativament la qualitat de la soldadura o perjudicar el procés de soldatge. S'han de mantenir seques i lliures de condensacions.
S'ha d'evitar la projecció d'espurnes erràtiques de l'arc. Si es produeix s'ha de sanejar la superfície d'acer.
S'ha d'evitar la projecció de soldadura. Si es produeix s'ha d'eliminar.
Els components a soldar han d'estar correctament col·locats i fixos en la seva posició mitjançant dispositius adequats o soldadures de punteig, de manera que les unions a soldar siguin accessibles i visibles per al soldador. No s'han d'introduir soldadures addicionals.
L'armat dels components estructurals s'ha de fer de manera que les dimensions finals estiguin dintre de les toleràncies establertes.
Les soldadures provisionals s'han d'executar seguint les especificacions generals. S'han d'eliminar totes les soldadures de punteig que no s'incorporin a les soldadures finals.
Quan el tipus de material de l'acer i/o la velocitat de refredament puguin produir un enduriment de la zona tèrmicament afectada s'ha de considerar la utilització del precalentament. Aquest s'ha d'estendre 75 mm en cada component del metall base.
No s'ha d'accelerar el refredament de les soldadures amb mitjans artificials.
Els cordons de soldadura successius no han de produir osques.
Els defectes de soldadura no s'han de tapar amb soldadures posteriors. S'han d'eliminar de cada passada abans de fer la següent.
Després de fer un cordó de soldadura i abans de fer el següent, cal netejar l'escòria per mitjà d'una picola i d'un raspall.
L'execució dels diferents tipus de soldadures s'ha de fer d'acord amb els requisits establerts a l'apartat 10.3.4 del DB-SE A i l'article 77 de l'EAE per a obres d'edificació o d'acord amb l'article 640.5.2 del PG3 i l'article 77 de l'EAE per a obres d'enginyeria civil.

S'ha de reduir al mínim el nombre de soldadures a efectuar a l'obra.
Les operacions de tall s'han de fer amb serra, cisalla i oxitall automàtic. S'admet l'oxitall manual únicament quan el procediment automàtic no es pugui practicar.
S'accepten els talls fets amb oxitall si no presenten irregularitats significatives i si s'eliminin les restes d'escòria.
Es poden utilitzar procediments de conformat en calent o en fred sempre que les característiques del material no queden per sota dels valors especificats.
Per al conformat en calent s'han de seguir les recomanacions del productor siderúrgic. El doblat o conformat no s'ha de fer durant l'interval de calor blau (250ºC a 380ºC).
El conformat en fred s'ha de fer respectant les limitacions indicades en la norma del producte. No s'admeten les martellades.
Els angles entrants i entalles han de tenir un acabat arrodonit amb un radi mínim de 5 mm.
Toleràncies de fabricació:
- En obres d'edificació: Límits establerts a l'apartat 11.1 de DB-SE A
- En obres d'enginyeria civil: Límits establerts a l'article 640.12 del PG3

PERFILS TREBALLATS A TALLER AMB CARGOLS:
S'utilitzaran cargols normalitzats d'acord a les normes recollides a la taula 29.2.b de l'EAE
Els cargols aixamfranats, cargols calibrats, perns articulats i els cargols hexagonals d'injecció s'han d'utilitzar seguint les instruccions del seu fabricant i han de complir els requisits addicionals establerts a l'article 29.2 de l'EAE.
La situació dels cargols a la unió ha de ser tal que redueixi la possibilitat de corrosió i pandeig local de les xapes, i ha de facilitar el muntatge i les inspeccions.
El diàmetre nominal mínim dels cargols ha de ser de 12 mm.
La rosca pot estar inclosa en el pla de tall, excepte en el cas que els cargols s'utilitzin com a calibrats.
Després del collat l'espiga del cargol ha de sobresortir de la rosca de la femella. Entre la superfície de recolzament de la femella i la part no roscada de l'espiga ha d'haver, com a mínim:
- En cargols pretesats: 4 filets complerts més la sortida de la rosca
- En cargols sense pretesar: 1 filet complert més la sortida de la rosca

Les superfícies dels caps de cargols i femelles han d'estar perfectament planes i netes.
En els cargols col·locats en posició vertical, la femella ha d'estar situada per sota del cap del cargol.
En els forats rodons normals i amb cargols sense pretesar no és necessari utilitzar volanderes.
Si s'utilitzen han d'anar sota el cap dels cargols, han de ser aixamfranades i el xamfrà ha d'estar situat en direcció al cap del cargol.
En els cargols pretesats, les volanderes han de ser planes endurides i han d'anar col·locades de la forma següent:
- Cargols 10.9: sota el cap del cargol i de la femella
- Cargols 8.8: sota de l'element que gira

Els forats per als cargols s'han de fer amb perforadora mecànica. S'admet un altre procediment sempre que proporcioni un acabat equivalent.
Es permet l'execució de forats amb punxonatge sempre que es compleixin els requisits establerts a l'apartat 10.2.3 del DB-SE A en obres d'edificació o els establerts a l'apartat 640.5.1.1 del PG3 en obres d'enginyeria civil.
És recomanable que, sempre que sigui possible, es perforin d'un sol cop els forats que travessin dues o més peces.
Els forats allargats s'han de fer amb una operació de punxonatge, o amb la perforació o punxonatge de dos forats i posterior oxitall.
Després de perforar les peces i abans d'unir-les s'han d'eliminar les rebaves.
Els cargols i les femelles no s'han de soldar, a menys que així ho expliciti el plec de condicions tècniques particulars.
S'han de col·locar el nombre suficient de cargols de muntatge per assegurar la immobilitat de les peces armades i el contacte íntim de les peces d'unió.
Les femelles s'han de muntar de manera que la seva marca de designació sigui visible després del muntatge.
En els cargols sense pretesar, cada conjunt de cargol, femella i volandera(es) s'ha de collar fins arribar al "collat a tocar" sense sobretesar els cargols. En grups de cargols aquest procés s'ha de fer progressivament començant pels cargols situats al centre. Si és necessari s'han de fer cicles addicionals de collat .
Abans de començar el pretesat, els cargols pretesats d'un grup s'han de collar d'acord amb el que s'ha indicat per als cargols sense pretesar. Per a que el pretesat sigui uniforme s'han de fer cicles addicionals de collat.
S'han de retirar els conjunts de cargol pretesat, femella i volandera(es) que després de collats fins al pretesat mínim, s'afluixin.
El collat dels cargols pretesats s'ha de fer seguint un dels procediments següents:
- Mètode de la clau dinamomètrica.
- Mètode de la femella indicadora.
- Mètode convinat.

Les operacions de tall s'han de fer amb serra, cisalla i oxitall automàtic. S'admet l'oxitall manual

únicament quan el procediment automàtic no es pugui practicar.
S'accepten els talls fets amb oxitall si no presenten irregularitats significatives i si s'eliminin les restes d'escòria.
Es poden utilitzar procediments de conformat en calent o en fred sempre que les característiques del material no queden per sota dels valors especificats.
Per al conformat en calent s'han de seguir les recomanacions del productor siderúrgic. El doblat o conformat no s'ha de fer durant l'interval de calor blau (250ºC a 380ºC).
El conformat en fred s'ha de fer respectant les limitacions indicades en la norma del producte. No s'admeten les martellades.
Els angles entrants i entalles han de tenir un acabat arrodonit amb un radi mínim de 5 mm.
Tolerències de fabricació:
- En obres d'edificació: Límits establerts a l'apartat 11.1 de DB-SE A
- En obres d'enginyeria civil: Límits establerts als apartat 640.5 i 640.12 del PG3
PERFILS PROTEGITS AMB EMPRIMACIÓ ANTIOXIDANT:
La capa d'emprimació antioxidant ha de cobrir de manera uniforme totes les superfícies de la peça. No ha de tenir fissures, bosses ni altres desperfectes.
Abans d'aplicar la capa d'emprimació les superfícies a pintar han d'estar preparades adequadament d'acord amb les normes UNE-EN ISO 8504-1, UNE-EN ISO 8504-2 i UNE-EN ISO 8504-3.
Prèviament al pintat s'ha de comprovar que les superfícies compleixen els requisits donats pel fabricant per al producte a aplicar.
La pintura d'emprimació s'ha d'utilitzar seguint les instruccions del seu fabricant. No s'utilitzarà si ha superat el temps de vida útil o el temps d'enduriment després de l'obertura del recipient.
Si s'aplica més d'una capa s'ha d'utilitzar per a cadascuna un color diferent.
Després de l'aplicació de la pintura les superfícies s'han de protegir de l'acumulació d'aigua durant un cert temps.
No s'han d'utilitzar materials de protecció que perjudiquin la qualitat de la soldadura a menys de 150 mm de la zona a soldar.
Les soldadures i el metall base adjacent no s'han de pintar sense haver eliminat prèviament l'escòria.
La zona sense revestir situada al voltant del perímetre de la unió amb cargols no s'ha de tractar fins que no s'hagi inspeccionat la unió.
PERFILS GALVANITZATS:
El recobriment de zinc ha de ser homogeni i continu en tota la superfície.
No s'han d'apreciar esquerdes, exfoliacions ni despreniments del recobriment.
La galvanització s'ha de fer d'acord amb les normes UNE-EN ISO 1460 o UNE-EN ISO 1461, segons correspongui.
S'han de segellar totes les soldadures abans de fer un decapat previ a la galvanització.
Si el component prefabricat té espais tancats s'han de disposar forats de ventilació o purga.
Abans de pintar-les, les superfícies galvanitzades s'han de netejar i tractar amb pintura anticorrosiva amb diluent àcid o amb raig escombrador.

2.- CONDICIONS DE SUBMINISTRAMENT I EMMAGATZEMATGE

Subministrament: de manera que no pateixin deformacions, ni esforços no previstos.
Emmagatzematge: Seguint les instruccions del fabricant. En llocs secs, sense contacte directe amb el terra i protegits de la intempèrie, de manera que no s'alterin les seves condicions.
No s'han d'utilitzar si s'ha superat la vida útil en magatzem especificada pel fabricant.

3.- UNITAT I CRITERI D'AMIDAMENT

kg de pes necessari subministrat a l'obra, calculat segons les especificacions de la DT, d'acord amb els criteris següents:
- El pes unitari per al seu càlcul ha de ser el teòric
- Per a poder utilitzar un altre valor diferent del teòric, cal l'acceptació expressa de la DF
Aquests criteris inclouen les pèrdues de material corresponents a retalls.

4.- NORMATIVA DE COMPLIMENT OBLIGATORI

NORMATIVA GENERAL:
UNE-EN 10025-1:2006 Productos laminados en caliente de aceros para estructuras. Parte 1: Condiciones técnicas generales de suministro.
UNE-EN 10025-2:2006 Productos laminados en caliente de aceros para estructuras. Parte 2: Condiciones técnicas de suministro de los aceros estructurales no aleados.
UNE-EN 10210-1:1994 Perfiles huecos para construcción, acabados en caliente, de acero no aleado de grano fino. Parte 1: condiciones técnicas de suministro.
UNE-EN 10219-1:1998 Perfiles huecos para construcción conformados en frío de acero no aleado y de

grano fino. Parte 1: Condiciones técnicas de suministro.
UNE-EN 10162:2005 Perfiles de acero conformados en frío. Condiciones técnicas de suministro. Tolerancias dimensionales y de la sección transversal.
OBRES D'EDIFICACIÓ:
Real Decreto 751/2011, de 27 de mayo, por el que se aprueba la Instrucción de Acero Estructural (EAE).
Real Decreto 314/2006, de 17 de marzo, por el que se aprueba el Código Técnico de la Edificación Parte 2. Documento Básico de Acero DB-SE-A.
* UNE-ENV 1090-1:1997 Ejecución de estructuras de acero. Parte 1: Reglas generales y reglas para edificación.
OBRES D'ENGINYERIA CIVIL:
Real Decreto 751/2011, de 27 de mayo, por el que se aprueba la Instrucción de Acero Estructural (EAE).
* Orden FOM/475/2002 de 13 de febrero, por la que se actualizan determinados artículos del Pliego de Prescripciones Técnicas Generales para Obras de Carreteras y Puentes relativos a Hormigones y Acero (PG-3).

5.- CONDICIONS DE CONTROL DE RECEPCIÓ

CONDICIONS DE MARCATGE I CONTROL DE LA DOCUMENTACIÓ EN PERFILS D'ACER LAMINAT I PERFILS D'ACER BUITS:
Cada producte ha d'anar marcat de forma clara i indeleble amb la següent informació:
- El tipus, la qualitat i, si és aplicable, la condició de subministrament mitjançant la seva designació abreujada
- Un número que identifiqui la colada (aplicable únicament en el cas d'inspecció per colades) i, si és aplicable, la mostra
- El nom del fabricant o la seva marca comercial
- La marca de l'organisme de control extern (quan sigui aplicable)
- Han de portar el marcat CE de conformitat amb el que disposen els Reials Decrets 1630/1992 de 29 de desembre i 1328/1995 de 28 de juliol
La marca ha d'estar situada en una posició propera a un dels extrems de cada producte o en la secció transversal de tall.
Quan els productes es subministren en paquets el marcatge s'ha de fer amb una etiqueta adherida al paquet o sobre el primer producte del mateix.
PERFILS D'ACER LAMINAT EN CALENT:
El subministrador ha de posar a disposició de la DF en el cas que aquesta ho sol·liciti, la documentació següent, que acredita el marcatge CE, segons el sistema d'avaluació de conformitat aplicable, d'acord amb el que disposa l'apartat 7.2.1 del CTE:
- Productes per a ús en estructures metàl·liques o en estructures mixtes metall i formigó:
  - Sistema 2+: Declaració de Prestacions
El símbol normalitzat CE (d'acord amb la directiva 93/68/CEE) s'ha de col·locar sobre el producte acompanyat per:
- El número d'identificació de l'organisme de certificació
- El nom o marca comercial i adreça declarada del fabricant
- Les dues ultimes xifres de l'any d'impressió del marcat
- El número del certificat de conformitat CE o del certificat de producció en fàbrica (si és procedent)
- Referència a la norma EN 10025-1
- Descripció del producte: nom genèric, material, dimensions i ús previst
- Informació de les característiques essencials indicades de la següent forma:
  - Designació del producte d'acord amb la norma corresponent de tolerències dimensionals, segons el capítol 2 de la norma EN 10025-1
  - Designació del producte d'acord amb l'apartat 4.2 de les normes EN 10025-2 a EN 10025-6
CONDICIONS DE MARCATGE I CONTROL DE LA DOCUMENTACIÓ EN PERFILS D'ACER CONFORMATS:
Han d'anar marcats individualment o sobre el paquet amb una marca clara i indeleble que contingui la següent informació:
- Dimensions del perfil o número del plànol de diseny
- Tipus i qualitat de l'acer
- Referència que indiqui que els perfils s'han fabricat i assajat segons UNE-EN 10162; si es requereix, el marcatge CE
- Nom o logotipus del fabricant
- Codi de producció
- Identificació del laboratori d'assaigs extern (quan sigui aplicable)
- Codi de barres, segons ENV 606, quan la informació mínima anterior es faciliti amb un text clar
CONDICIONS DE MARCATGE I CONTROL DE LA DOCUMENTACIÓ EN PERFILS FORADATS:
Cada perfil ha d'anar marcat de forma clara i indeleble amb la següent informació:
- La designació abreujada
- El nom o les sigles (marca de fàbrica) del fabricant
- En el cas d'inspecció i assaigs específics, un número d'identificació, per exemple el número de

comanda, que permeti relacionar el producte o la unitat de subministrament i el document corresponent (únicament aplicable als perfils foradats conformats en fred)
Quan els productes es subministren en paquets el marcatge es pot fer amb una etiqueta adherida al paquet.
OPERACIONS DE CONTROL:
El control de recepció de material verificarà que les característiques dels materials són coincidents amb l'establert en la DT. Aquest control ha de complir l'especificat en l'apartat 7.2 del CTE.
Control de documentació: documents d'origen (full de subministrament i etiquetat), certificat de garantia del fabricant, en el seu cas, (signat per persona física) i els documents de conformitat o autoritzacions administratives exigides, inclòs la documentació corresponent al marcatge CE quan sigui pertinent.
Control mitjançant distintius de qualitat i avaluacions d'idoneïtat: En el cas que el fabricant disposi de marques de qualitat, ha d'aportar-ne la documentació corresponent
Control de recepció mitjançant assaigs: Si el material disposa d'una marca legalment reconeguda a un país de la CEE (Marcatge CE, AENOR, etc.) es podrà prescindir dels assaigs de control de recepció de les característiques del material garantides per la marca; i la DF sol·licitarà en aquest cas, els resultats dels assaigs corresponents al subministrament rebut. En qualsevol cas, la DF podrà sol·licitar assaigs de control de recepció si ho creu convenient.
Inspecció visual del material a la seva recepció. Es controlaran les característiques geomètriques com a mínim sobre un 10% de les peces rebudes. El subministrament del material es realitzarà amb la inspecció requerida (UNE-EN 10204).
A efectes de control d'apilament, la unitat d'inspecció ha de complir les següents condicions:
- Correspondència en el mateix tipus i grau d'acer
- Procedència de fabricant
- Pertany a la mateixa sèrie en funció del gruix màxim de la secció:
    - Sèrie lleugera: e <= 16 mm
    - Sèrie mitja: 16 mm <= e <= 40 mm
    - Sèrie pesada: e > 40 mm

En el cas que es realitzi el control mitjançant assaigs, s'ha de fer les comprovacions següents:
- Les unitats d'inspecció seran fraccions de cada grup afí, amb un pes màxim de 20 t per lot.
- Per a cada lot , es realitzaran els següents assaigs:
    - Determinació quantitativa de sofre (UNE 7-019)
    - Determinació quantitativa fòsfor (UNE 7-029)
    - Determinació del contingut de nitrogen (UNE 36-317-1)
    - Determinació quantitativa del contingut de carboni (UNE 7014)
- En una mostra d'acer laminat, per a cada lot , es realitzaran a més, els següents assaigs:
    - Determinació quantitativa de manganès (UNE 7027)
    - Determinació gravimètrica de silici (UNE 7028)
    - Assaig a flexió pel xoc d'una proveta de planxa d'acer (UNE 7475-1)
    - Determinació de la duresa brinell d'una proveta (UNE-EN-ISO 6506-1)
- En una mostra de perfils d'acer buits, per a cada lot, es realitzaran a més, els següents assaigs:
    - Assaig d'aixafada (UNE-EN ISO 8492)
- En el cas de perfils galvanitzats, es comprovarà la massa i gruix del recobriment (UNE-EN ISO 1461, UNE-EN ISO 2178).

OPERACIONS DE CONTROL EN UNIONS SOLDADES:
Recepció del certificat de qualitat de les característiques dels elèctrodes.
Abans de començar l'obra, i sempre que es canviï el tipus de material d'aportació:
- Preparació d'una proveta mecanitzada, soldades amb el material d'aportació previst, i assaig a tracció (UNE-EN ISO 15792-2). Abans d'aquest assaig, es realitzarà una radiografia de la soldadura realitzada (UNE-EN 1435), per tal de constatar que el cordó està totalment ple de material d'aportació.
- Assaig de tracció del metall aportat(UNE-EN ISO 15792-2) 1 provetes
- Assaig de resiliència del metall aportat (UNE-EN ISO 15792-2) 1 provetes

CRITERIS DE PRESA DE MOSTRES:
Les mostres per als assaigs químics es prendran de la unitat d'inspecció segons els criteris establerts a la norma UNE-EN ISO 14284.
En perfils laminats i conformats les mostres per als assaigs mecànics es prendran segons els criteris establerts a les UNE EN 10025-2 a UNE 10025-6. Les localitzacions de les mostres seguiran els criteris establerts a l'annex A de l'UNE EN 10025-1.
Per la preparació de les provetes s'aplicaran els requisits establerts a la UNE-EN ISO 377.
Per la preparació de provetes per assaig de tracció s'aplicarà la UNE-EN 10002-1.
En perfils laminats, per la preparació de provetes per assaig a flexió per xoc (resiliència) s'aplicarà la UNE 10045-1. També son d'aplicació els següents requeriments:
- Gruix nominal >12 mm: mecanitzar provetes de 10x10 mm
- Gruix nominal <= 12 mm: l'ample mínim de la proveta serà de 5 mm

Les mostres i provetes tenen que estar marcades de manera que es reconeguin els productes originals, així com la seva localització i orientació del producte.
Les mostres i els criteris de conformitat per als perfils buits, queden establerts a la norma UNE-EN

10219-1 seguint els parametres de la taula D.1
INTERPRETACIÓ DE RESULTATS I ACTUACIONS EN CAS D'INCOMPLIMENT:
No es podrà acceptar perfils que no estiguin amb les garanties corresponents i no vagin marcats adequadament.
Si els resultats de tots els assaigs de recepció d'un lot acompleixen el prescrit, aquest és acceptable.
Si algun resultat no acompleix el prescrit, però s'ha observat en el corresponent assaig alguna anomalia no imputable al material (com defecte en la mecanització de la proveta, irregular funcionament de la maquinaria d'assaig...) l'assaig es considerarà nul i caldrà repetir-lo correctament amb una nova proveta.
Si algun resultat no acompleix el prescrit havent-ho realitzat correctament, es realitzaran 2 contrassaigs segons UNE-EN 10021, sobre provetes preses de dues peces diferents del lot que s'està assajant. Si ambdós resultats (dels contrassaigs) compleixen el prescrit, la unitat d'inspecció serà acceptable, en cas contrari es rebutjarà.
Quan es sobrepassi alguna de les toleràncies especificades en algun control geomètric, es rebutjarà la peça incorrecta. A més a més, s'augmentarà el control, en l'apartat incomplet, fins a un 20% d'unitats. Si encara es troben irregularitats, es faran les oportunes correccions i/o rebuigs i es farà el control sobre el 100 % de les unitats amb les oportunes actuacions segons el resultat.
INTERPRETACIÓ DE RESULTATS I ACTUACIONS EN CAS D'INCOMPLIMENT EN UNIONS SOLDADES:
El material d'aportació complirà les condicions mecàniques indicades.
En les provetes preparades amb soldadures, la línia de ruptura ha de quedar fora de la zona d'influència de la soldadura.

B7 - MATERIALS PER A IMPERMEABILITZACIONS I AÏLLAMENTS

B75 - PASTES I MORTERS PER A IMPERMEABILITZACIONS

B755 - MORTERS PER A IMPERMEABILITZACIONS

1.- DEFINICIÓ I CARACTERÍSTIQUES DELS ELEMENTS

Mescla de conglomerants càrregues minerals i additius que donen com a resultat un material adequat per a la impermeabilització del suport sobre el qual s'aplica.
S'ha considerat els tipus següents en funció del sistema d'impermeabilització:
- Membrana rígida
- Membrana elàstica
- Penetració capil·lar
- Obturació

CARACTERÍSTIQUES GENERALS:
L'aspecte ha de ser uniforme i ha de coincidir amb la descripció proporcionada pel fabricant.
No ha de tenir grumolls ni principis d'aglomeració.
MORTER AMB SISTEMA D'IMPERMEABILITZACIÓ DE MEMBRANA:
Morter que un cop aplicat forma un revestiment protector continu sobre la superfície del suport.
S'han considerat els tipus següents:
- Morter amb sistema rígid: monocomponent de base ciment que un cop mesclat amb aigua forma un revestiment rígid sobre el suport.
- Morter amb sistema elàstic: subministrat en dos components, el primer format per una mescla en pols de base ciment amb additius, el segon es un component sintètic en forma líquida, la mescla d'ambdós components dóna com a resultat un revestiment impermeable elàstic que ha de ser capaç d'absorbir els moviments del suport sense que apareguin fissures.

Les característiques següents han de complir amb els valors declarats pel fabricant, assajades segons la norma corresponent, dins del límit de tolerància indicat, en el seu cas:
- Densitat en pols (EN ISO 2811-1 o EN ISO 2811-2): ± 3% del valor declarat pel fabricant
- Identificació dels components: Ha de complir l'especificat a la Taula 2 de l'UNE-EN 1504-2
- Vida útil de la mescla (EN ISO 9514): ± 15% del valor declarat pel fabricant
- Evolució de l'enduriment en 1, 3 i 7 dies (duresa Shore A o D, EN ISO 868): ± 3 u del valor declarat pel fabricant als 7 dies
- Consistència de la mescla fresca (EN 1015-3): 20 mm o ± 15% del valor declarat pel fabricant
- Contingut en aire (EN 1015-7): ± 2% del valor declarat pel fabricant
- Densitat aparent de la mescla fresca (EN 12190 i EN 1015-6): ± 5% del valor declarat pel fabricant
- Traballabilitat (EN 13395-2): ± 15% del valor declarat pel fabricant
- Temps d'enduriment (EN 13294): ± 20% del valor declarat pel fabricant

- Reacció davant del foc:
  - Material amb contingut de matèria orgànica <= 1,0%: Classe A1
  - Material amb contingut de matèria orgànica > 1,0%: Classe segons UNE-EN 13501-1
- Retracció lineal, en sistemes rígids de gruix >= 3 mm (EN 12617-1): <= 0,3%
- Coeficient de dilatació tèrmica, en sistemes rígids de gruix >= 1 mm (EN 1770): <= 30 x 10 E-06 K-1
- Assaig de tall per enreixat en provetes de formigó (EN ISO 2409): Ha de complir l'especificat a la Taula 5 de l'UNE-EN 1504-2
- Permeabilitat al vapor d'aigua (EN ISO 7783-1, EN ISO 7783-2):
  - Classe I: < 5 m (permeable al vapor d'aigua)
  - Classe II: < 50 m i <= 5 m
  - Classe III: > 50 m (impermeable al vapor d'aigua)
- Absorció capil·lar i permeabilitat a l'aigua (EN 1062-3): < 0,1 kg/m2 x vh
- Adhesió després de la compatibilitat tèrmica, en aplicacions exteriors (EN 13687-1,2,3 i EN 1062-11): Ha de complir l'especificat a la Taula 5 de l'UNE-EN 1504-2
- Resistència a la fissuració (EN 1062-7): Ha de complir l'especificat a la Taula 5 de l'UNE-EN 1504-2
- Assaig d'arrancament (EN 1542): Ha de complir l'especificat a la Taula 5 de l'UNE-EN 1504-2
- Resistència al lliscament/derrapatge (EN 13036-4): Ha de complir l'especificat a la Taula 5 de l'UNE-EN 1504-2
- Envelliment artificial, en aplicacions exteriors (EN 1062-11): Ha de complir l'especificat a la Taula 5 de l'UNE-EN 1504-2
- Comportament antiestàtic (EN 1081): Ha de complir l'especificat a la Taula 5 de l'UNE-EN 1504-2
- Adhesió al formigó humit (EN 13578): Ha de complir l'especificat a la Taula 5 de l'UNE-EN 1504-2

PENETRACIÓ CAPIL.LAR:
Producte que s'aplica sobre el formigó fresc, els components dels qual reaccionen amb la humitat i en el procés d'enduriment, forma una xarxa de cristalls insolubles, expansius i permanents que obturen la xarxa capil·lar del material.
Les característiques següents han de complir amb els valors declarats pel fabricant, assajades segons la norma corresponent, dins del límit de tolerància indicat, en el seu cas:
- Densitat aparent en pols (ISO 2811)
- Resistència cicles gel-desgel (NBN 05203): sense deteriorament superficial
- Fondària de penetració de l'aigua sota pressió (UNE-EN 12390-8)

OBTURACIÓ:
Producte d'enduriment ultraràpid i elevada adherència apte per al taponament de vies d'aigua, on no es pot aplicar un sistema de membrana impermeable.
Ha de ser resistent als cicles de gel-desgel.
Ha de ser compatible amb el formigó armat.

2.- CONDICIONS DE SUBMINISTRAMENT I EMMAGATZEMATGE

SUBMINISTRAMENT I EMMAGATZEMATGE:
Subministrament: en envasos tancats hermèticament.
Emmagatzematge: En el seu envàs d'origen i en llocs secs, sense contacte directe amb el terra i protegit de la intempèrie, de manera que no se n'alterin les condicions inicials.
CONDICIONS DE MARCATGE I CONTROL DE LA DOCUMENTACIÓ:
A l'embalatge o a l'albarà de lliurament han de constar-hi les dades següents:
- Nom del producte
- Número o marca identificativa i adreça registrada del fabricant.
- Quantitat, (massa o volum)
- Data de fabricació i vida mitja
- Referència del lot
- Diàmetre màxim dels àrids
- Instruccions per la mescla i l'aplicació
  - Proporcions de la mescla
  - Temps de maduració: interval de temps des del moment de fer la mescla i el moment en que està llest per a ser aplicat
  - Vida útil: interval de temps màxim en que el material pot ser utilitzat desprès de fer la mescla
  - Mètode d'aplicació
  - Gruix de la capa o dotació, gruix del revestiment
  - Temps obert
  - Temps que cal esperar entre l'aplicació de les diferents capes, en el seu cas
  - Temps que cal esperar des del l'aplicació fins a la posada en servei
  - Àmbit d'aplicació: tipus de suports admesos, usos, pressions d'aigua admissibles
  - Apte per a aigua potable, en el seu cas
  - Resistència a agents químics, en el seu cas
- Condicions d'emmagatzematge
- Especificacions de salubritat i seguretat

3.- UNITAT I CRITERIS D'AMIDAMENT

Unitat d'amidament: la indicada a la descripció de l'element
Criteri d'amidament: quantitat necessària subministrada a l'obra

4.- NORMATIVA DE COMPLIMENT OBLIGATORI

MORTER AMB SISTEMA D'IMPERMEABILITZACIÓ DE MEMBRANA:
* UNE-EN 1504-2:2005 Productos y sistemas para la protección y reparación de estructuras de hormigón. Definiciones, requisitos, control de calidad y evaluación de la conformidad. Parte 2: Sistemas de protección superficial para el hormigón.
MORTER DE PENETRACIÓ CAPIL.LAR O MORTER D'OBTURACIÓ:
No hi ha normativa de compliment obligatori.

B7 - MATERIALS PER A IMPERMEABILITZACIONS I AÏLLAMENTS

B7J - MATERIALS PER A JUNTS, SEGELLATS I RECONSTRUCCIÓ VOLUMS

B7J2 - MATERIALS PER AL REBLERT DE JUNTS

0.- ELEMENTS QUE CONTEMPLA EL PLEC

B7J20140,B7J204B0.

1.- DEFINICIÓ I CARACTERÍSTIQUES DELS ELEMENTS

Cordó d'escuma de polietilè de cel·la tancada, de secció circular, de 6 a 50 mm de diàmetre, obtingut per extrusió contínua.
CARACTERÍSTIQUES GENERALS:
Ha de tenir un aspecte uniforme i sense defectes.
Densitat aparent: aprox. 40 kg/m3
Resistència a la tracció longitudinal: >= 36 N/mm2
Resistència a la tracció transversal: >= 28 N/mm2
Allargament longitudinal: >= 13%
Allargament transversal: >= 7%
Absorció d'aigua: Nul·la
Toleràncies:
- Diàmetre: ± 0,5 mm

2.- CONDICIONS DE SUBMINISTRAMENT I EMMAGATZEMATGE

Subministrament: En bobines protegides per a evitar deformacions. L'embalatge ha de portar la indicació del producte que conté.
Emmagatzematge: En el seu envàs, en llocs protegits del sol i les humitats.

3.- UNITAT I CRITERIS D'AMIDAMENT

Unitat d'amidament: la indicada a la descripció de l'element
Criteri d'amidament: quantitat necessària subministrada a l'obra

4.- NORMATIVA DE COMPLIMENT OBLIGATORI

No hi ha normativa de compliment obligatori.

B8 - MATERIALS PER A REVESTIMENTS

B89 - MATERIALS PER A PINTURES

0.- ELEMENTS QUE CONTEMPLA EL PLEC

B89Z5000,B89ZB000,B89ZM000,B891-0P02.

1.- DEFINICIÓ I CARACTERÍSTIQUES DELS ELEMENTS

Pintures, pastes i esmalts.
S'han considerat els tipus següents:
- Pintura a la cola: Pintura a l'aigua formada per un aglomerant a base de coles cel·lulòsiques o anilàcies i pigments resistents als àlcalis
- Pintura a la calç: Dissolució en aigua, l'aglutinant i el pigment de la qual és l'hidròxid de calç o la calç apagada
- Pintura al ciment: Dissolució en aigua de ciment blanc tractat i pigments resistents a l'alcalinitat
- Pintura al làtex: Pintura a base de polímers vinílics en dispersió
- Pintura plàstica: Pintura formada per un aglomerant a base d'un polímer sintètic, en dispersió aquosa i pigments càrrega-estenedors resistents als àlcalis i a la intempèrie
- Pintura acrílica: Pintura formada per copolímers acrílics amb pigments i càrregues inorgàniques, en una dispersió aquosa. Seca a l'aire per evaporació del dissolvent
- Esmalt gras: Pintura formada per olis secants barrejats amb resines dures, naturals o sintètiques i dissolvents
- Esmalt sintètic: Pintura formada per un aglomerant de resines alquídiques, soles o modificades, pigments resistents als àlcalis i a la intempèrie i additius modificadors de la brillantor. Seca a l'aire per evaporació del dissolvent
- Esmalt de poliuretà d'un component: Pintura formada per un aglomerant de resines de poliuretà, soles o modificades, que catalitzen amb la humitat atmosfèrica i pigments resistents als àlcalis i a la intempèrie, dissolta en dissolvents adequats
- Esmalt de poliuretà de dos components: Pintura formada per copolímers de resines de poliuretà fluïdificades i pigmentades. Seca per polimerització mitjançant un catalitzador
- Esmalt de poliuretà uretanat: Pintura formada per resines uretanades
- Esmalt epoxi: Revestiment de resines epoxi, format per dos components: un enduridor i una resina, que cal barrejar abans de l'aplicació. Seca per reacció química dels dos components
- Esmalt en dispersió acrílica: Copolímers acrílics en una emulsió aquosa
- Esmalt de clorcautxú: Seca a l'aire per evaporació del dissolvent
- Pasta plàstica de picar: Pintura formada per un vehicle a base d'un polímer sintètic, en dispersió aquosa i pigments càrrega-estenedors resistents als àlcalis i la intempèrie

PINTURA A LA COLA:
Característiques de la pel·lícula líquida:
- Amb l'envàs ple i al cap de 3 minuts d'agitació (INTA 16 32 03) no ha de tenir coàguls, pells, dipòsits durs ni flotació de pigments.
- Ha de tenir una consistència adequada per a la seva aplicació amb brotxa o amb corró. Ha de fer córrer la brotxa, ha de fluir, ha d'anivellar bé i ha de deixar una capa uniforme després de l'assecat
- Finor de mòlta dels pigments (INTA 16 02 55): < 50 micres
- Temperatura d'inflamació (INTA 16 02 32A): Ininflamable
- Temps d'assecatge a 23°C ± 2°C i 50% ± 5% HR (INTA 16 02 29):
  - Al tacte: 2 h
  - Totalment sec: 4 h

Característiques de la pel·lícula seca:
- La pintura ha de ser de color estable.
- Adherència (UNE 48032): <= 2

PINTURA A LA CALÇ:
Un cop preparada ha de tenir una consistència adequada per a la seva aplicació amb brotxa, corró o procediments neumàtics fins a l'impregnació dels porus de la superfície a tractar.
Després d'assecar-se s'han d'aplicar dues capes d'acabat.
Un cop seca, ha de ser resistent a la intempèrie, ha d'endurir amb la humitat i el temps i ha de tenir propietats microbicides.
PINTURA AL CIMENT:
Un cop preparada ha de tenir una consistència adequada per a la seva aplicació amb brotxa, corró o pistola fins a l'impregnació de la superfície a tractar.
Un cop seca ha de ser resistent a la intempèrie.
PINTURA AL LÀTEX:
Característiques de la pel·lícula líquida:
- Amb l'envàs ple i al cap de 3 minuts d'agitació (INTA 16 32 03) no ha de tenir coàguls, pells, ni dipòsits durs
- Un cop preparada ha de fer córrer la brotxa, ha de fluir, ha d'anivellar bé i ha de deixar una

  capa uniforme després de l'assecat
- Temps d'assecatge a 23°C ± 2°C i 50% ± 5% HR (INTA 16 02 29):
  - Al tacte: < 30
  - Totalment sec: < 2 h

Característiques de la pel·lícula seca:
- Adherència (UNE 48032): <= 2

PINTURA PLÀSTICA:
Característiques de la pel·lícula líquida:
- La pintura continguda al seu envàs original recentment obert, no ha de presentar senyals de putrefacció, pells ni materies extranyes.
- Amb l'envàs ple i sotmesa a agitació (UNE_EN 21513 i UNE 48-083) no ha de tenir coàguls, pells, dipòsits durs ni flotació de pigments
- Ha de tenir una consistència adequada per a la seva aplicació amb brotxa o amb corró. Ha de fer córrer la brotxa, ha de fluir, ha d'anivellar bé i ha de deixar una capa uniforme després de l'assecat
- Finor de mòlta dels pigments (INTA 16 02 55): < 50 micres
- Temps d'assecatge a 23°C ± 2°C i 50% ± 5% HR (INTA 16 02 29):
  - Al tacte: < 1 h
  - Totalment sec: < 2 h
- Pes específic:
  - Pintura per a interiors: < 16 kN/m3
  - Pintura per a exteriors: < 15 kN/m3
- Rendiment: > 6 m2/kg
- Relació volum pigments + càrregues/volum pigments, pes càrregues, aglomerat sòlid (PVC): < 80%

Característiques de la pel·lícula seca:
- La pintura ha de ser de color estable, i per a exteriors, insaponificable.
- Adherència (UNE 48032): <= 2
- Capacitat de recobriment (UNE 48259): Relació constant >= 0,98
- Resistència al rentat (DIN 53778):
  - Pintura plàstica per a interiors o pasta plàstica: >= 1000 cicles
  - Pintura plàstica per a exteriors: >= 5000 cicles
- Solidesa a la llum (NF-T-30.057): Ha de complir
- Transmissió del vapor d'aigua (NF-T-30.018): Ha de complir

PINTURA PLÀSTICA PER A EXTERIORS:
Resistència a la immersió (UNE 48-144): No s'observen canvis o defectes
Resistència a la intempèrie (DIN 18363): Ha de complir
Resistència a l'abrasió (NF-T-30.015): Ha de complir
Resistència a la calor (UNE 48-033): Ha de complir
PINTURA ACRÍLICA:
Característiques de la pel·lícula líquida:
- Un cop preparada ha de tenir una consistència adequada per a la seva aplicació amb brotxa, corró o procediments pneumàtics
- Temps d'assecatge a 23°C ± 2°C i 50% ± 5% HR (INTA 16 02 29):
  - Al tacte: < 4 h
  - Totalment sec: < 14 h

Característiques de la pel·lícula seca:
- La pintura ha de ser de color estable i insaponificable.
- Ha de ser resistent a la intempèrie.

ESMALT GRAS:
Un cop preparada ha de tenir una consistència adequada per a la seva aplicació amb brotxa, corró o pistola fins a l'impregnació de la superfície a tractar.
Temperatura d'inflamació (INTA 16 02 32A): > 30°C
Temps d'assecatge a 23°C ± 2°C i 50% ± 5% HR (INTA 16 02 29):
- Al tacte: < 1 h
- Totalment sec: < 6 h

Un cop sec, ha de tenir bona resistència al fregament i al rentat.
ESMALT SINTÈTIC:
No ha de tenir resines fenòliques (INTA 16 04 23) ni de colofonia (INTA 16 04 22).
Característiques de la pel·lícula líquida:
- Amb l'envàs ple i al cap de 3 minuts d'agitació (INTA 16 32 03) no ha de tenir coàguls, pells, dipòsits durs ni flotació de pigments.
- Ha de tenir la consistència adequada per a la seva aplicació amb brotxa. Ha de fer córrer la brotxa, ha de fluir bé i ha de deixar una capa uniforme desprès de l'assecatge.
- Finor de mòlta dels pigments (INTA 16 02 55): < 25 micres
- Temperatura d'inflamació (INTA 16 02 32A): > 30°C
- Temps d'assecatge a 23°C ± 2°C i 50% ± 5% HR (INTA 16 02 29):
  - Al tacte: < 3 h
  - Totalment sec: < 8 h
- Material volàtil (INTA 16 02 31): >= 70 ± 5%

- Rendiment per a una capa de 30 micres: >= 5 m2/kg
- Índex d'anivellament a 23 ± 2°C i 50 ± 5% HR (INTA 16 02 89): >= 5
- Índex de despreniments a 23 ± 2°C i 50 ± 5% HR (INTA 16 02 88): >= 4

Característiques de la pel·lícula seca:
- La pintura ha de ser de color estable i insaponificable.
- Adherència (UNE 48032): <= 2
- Ha de ser resistent a la intempèrie (INTA 16 06 02).
- Envelliment accelerat (INTA 16 06 55): < 6 unitats pèrdua de lluminositat (INTA 16 02 08)
- Resistència a l'abrasió (UNE 56818): Danys moderats
- Esgrogueïment accelerat per colors amb reflectància aparent superior al 80% (INTA 160.603): < 0,12

ESMALT DE POLIURETÀ D'UN COMPONENT:
Característiques de la pel·lícula líquida:
- Amb l'envàs ple i al cap de 3 minuts d'agitació (INTA 16 32 03) no ha de tenir coàguls, pells, dipòsits durs ni flotació de pigments.
- Ha de tenir la consistència adequada per a la seva aplicació amb brotxa. Ha de fer córrer la brotxa, ha de fluir bé i ha de deixar una capa uniforme després de l'assecatge.
- Temperatura d'inflamació (INTA 16 02 32A): > 30°C
- Temps d'assecatge a 23°C ± 2°C i 50% ± 5% HR (INTA 16 02 29):
  - Al tacte: < 3 h
  - Totalment sec: < 8 h
- Índex d'anivellament a 23 ± 2°C i 50 ± 5% HR (INTA 16 02 89): >= 5
- Índex de despreniments a 23 ± 2°C i 50 ± 5% HR (INTA 16 02 88): >= 4

Característiques de la pel·lícula seca:
- La pintura ha de ser de color estable i insaponificable.
- Adherència (UNE 48032): <= 2
- Ha de ser resistent a la intempèrie (INTA 16 06 02).
- Envelliment accelerat (INTA 16 06 05): < 6 unitats pèrdua de lluminositat (INTA 16 02 08)
- Resistència a l'abrasió (UNE 56818): Danys petits
- Adherència i resistència a l'impacte:

	A les 24 h	Al cap de 7 dies
Adherència al quadriculat:	100%	100%
Impacte directe o indirecte: Bola de 12,5 des de 50 cm (INTA 160.266)	Bé	Ha de complir

- Resistència a la càrrega concentrada en moviment (UNE 56-814): Danys moderats
- Resistència a la càrrega rodant (UNE 56-815): Danys petits
- Resistència a la càrrega arrossegada (UNE 56-816): Danys petits
- Resistència al ratllat (UNE 48-173): Resistent
- Resistència a la calor (UNE 48-033): Ha de complir
- Resistència química:
  - A l'àcid cítric al 10%: 15 dies
  - A l'acid làctic al 5%: 15 dies
  - A l'àcid acètic al 5%: 15 dies
  - A l'oli de cremar: Cap modificació
  - Al xilol: Cap modificació
  - Al clorur sòdic al 20%: 15 dies
  - A l'aigua: 15 dies

ESMALT DE POLIURETÀ DE DOS COMPONENTS:
Cal barrejar els dos components abans de l'aplicació.
Característiques de la pel·lícula líquida:
- Ha de tenir la consistència adequada per a la seva aplicació amb brotxa. Ha de fer córrer la brotxa, ha de fluir bé i ha de deixar una capa uniforme després de l'assecatge.
- Temperatura d'inflamació (INTA 16 02 32A): > 30°C
- Temps d'assecatge a 23°C ± 2°C i 50% ± 5% HR (INTA 16 02 29):
  - Al tacte: < 3 h
  - Totalment sec: < 8 h

Característiques de la pel·lícula seca:
- La pintura ha de ser de color estable i insaponificable.
- Adherència (UNE 48032): <= 2
- Ha de ser resistent a la intempèrie (INTA 16 06 02).
- Envelliment accelerat (INTA 16 06 55): < 6 unitats pèrdua de lluminositat (INTA 16 02 08)
- Resistència a l'abrasió (UNE 56818): Danys petits
- Ha de tenir bona resistència química als àcids diluïts, als hidrocarburs, les sals i als detergents.

ESMALT DE POLIURETÀ URETANAT:
Un cop preparada ha de tenir una consistència adequada per a la seva aplicació amb brotxa, corró

o pistola fins a l'impregnació de la superfície a tractar.
Temps d'assecatge a 20°C: 1 - 2 h
Ha de tenir bona resistència a l'aigua salada i al sol.
ESMALT DE DISPERSIÓ ACRÍLICA:
Un cop preparada ha de tenir una consistència adequada per a la seva aplicació amb brotxa, corró o pistola fins a l'impregnació de la superfície a tractar.
Temperatura d'inflamació (INTA 16 02 32A): Ininflamable
Temps d'assecatge a 23°C ± 2°C i 50% ± 5% HR (INTA 16 02 29):
- Al tacte: < 20 min
- Totalment sec: < 1 h

ESMALT DE CLORCAUTXÚ:
Un cop preparada ha de tenir una consistència adequada per a la seva aplicació amb brotxa o corró.
Temps d'assecatge a 23°C ± 2°C i 50% ± 5% HR (INTA 16 02 29):
- Al tacte: < 30 min
- Totalment sec: < 2 h

Ha de ser resistent a l'aigua dolça i salada, als àcids i als àlcalis.
ESMALT EPOXI:
Un cop preparada ha de tenir una consistència adequada per a la seva aplicació amb brotxa, corró o pistola.
Temperatura d'inflamació (INTA 16 02 29): > 30°C
Temps d'assecatge a 23°C ± 2°C i 50% ± 5% HR (INTA 16 02 29):
- Al tacte: < 30 min
- Totalment sec: < 10 h

Ha de tenir bona resistència al desgast.
Ha de ser resistent a l'àcid làctic 1%, acètic 10%, clorhídric 20%, cítric 30%, sosa i solucions bàsiques, als hidrocarburs (benzina, querosè) als olis animals i vegetals, a l'aigua, als detergents i a l'alcohol etílic 10%.
Resistència mecànica (després de 7 dies de polimerització):
- Tracció: >= 16 N/mm2
- Compressió: >= 85 N/mm2

Resistència a la temperatura: 80°C
PASTA PLÀSTICA DE PICAR:
Característiques de la pel·lícula líquida:
- Amb l'envàs ple i al cap de 3 minuts d'agitació (INTA 16 32 03) no ha de tenir coàguls, pells, dipòsits durs ni flotació de pigments.
- Ha de tenir una consistència adequada.
- Finor de mòlta dels pigments (INTA 16 02 55): < 50 micres
- Temps d'assecatge a 23°C ± 2°C i 50% ± 5% HR (INTA 16 02 29):
  - Al tacte: < 1 h
  - Totalment sec: < 2 h
- Pes específic: < 17 kN/m3
- Relació: volum del pigment/volum de la resina (PVC): < 80%

Característiques de la pel·lícula seca:
- La pintura ha de ser de color estable i insaponificable.
- Adherència (UNE 48032): <= 2
- Resistència al rentat (DIN 53778):
  - Pintura plàstica per a interiors o pasta plàstica: >= 1000 cicles
  - Pintura plàstica per a exteriors: >= 5000 cicles
- Solidesa a la llum (NF-T-30.057): Ha de complir
- Transmissió del vapor d'aigua (NF-T-30.018): Ha de complir
- Resistència a la immersió (UNE 48-144): No s'observen canvis o defectes
- Resistència a la intempèrie (DIN 18363): Ha de complir
- Resistència a l'abrasió (NF-T-30.015): Ha de complir
- Resistència a la calor (UNE 48-033): Ha de complir

2.- CONDICIONS DE SUBMINISTRAMENT I EMMAGATZEMATGE

PINTURA A LA COLA, AL LÀTEX, ACRÍLICA, PLÀSTICA, ESMALT GRAS, SINTÈTIC, DE POLIURETÀ, DE DISPERSIÓ ACRÍLICA, EPOXI I PASTA DE PICAR:
Subministrament: En pots o bidons.
Emmagatzematge: En llocs ventilats i no exposats al sol, dins del seu envàs tancat i sense contacte amb el terra. S'ha de preservar de les gelades.
PINTURA A LA CALÇ:
Subministrament de la calç aèria en terrossos o envasada.
La calç hidràulica ha de subministrar-se en pols.
Emmagatzematge: En llocs ventilats i no exposats al sol, dins del seu envàs tancat i sense contacte amb el terra. S'ha de preservar de les gelades.
PINTURA AL CIMENT:
Subministrament: En pols, en envasos adequats.

Emmagatzematge: En llocs ventilats i no exposats al sol, dins del seu envàs tancat i sense contacte amb el terra. S'ha de preservar de les gelades.

3.- UNITAT I CRITERIS D'AMIDAMENT

Unitat d'amidament: la indicada a la descripció de l'element
Criteri d'amidament: quantitat necessària subministrada a l'obra

4.- NORMATIVA DE COMPLIMENT OBLIGATORI

No hi ha normativa de compliment obligatori.

5.- CONDICIONS DE CONTROL DE RECEPCIÓ

CONDICIONS DE MARCATGE I CONTROL DE LA DOCUMENTACIÓ EN PINTURA A LA COLA, AL LÀTEX, ACRÍLICA, PLÀSTICA, ESMALT GRAS, SINTÈTIC, DE POLIURETÀ, DE DISPERSIÓ ACRÍLICA, EPOXI I PASTA DE PICAR:
A cada envàs hi ha d'haver les dades següents:
- Identificació del fabricant
- Nom comercial del producte
- Identificació del producte
- Codi d'identificació
- Pes net o volum del producte
- Data de caducitat
- Instruccions d'ús
- Dissolvents adequats
- Límits de temperatura
- Temps d'assecatge al tacte, total i de repintat
- Toxicitat i inflamabilitat
- Proporció de la barreja i temps d'utilització, en els productes de dos components
- Color i acabat, en la pintura plàstica o al làtex i en l'esmalt sintètic, de poliuretà

CONDICIONS DE MARCATGE I CONTROL DE LA DOCUMENTACIÓ EN PINTURA A LA CALÇ:
A cada envàs hi ha d'haver les dades següents:
- Identificació del fabricant
- Nom comercial del producte
- Identificació del producte
- Codi d'identificació
- Pes net o volum del producte
- Toxicitat i inflamabilitat

CONDICIONS DE MARCATGE I CONTROL DE LA DOCUMENTACIÓ EN PINTURA AL CIMENT:
A cada envàs hi ha d'haver les dades següents:
- Identificació del fabricant
- Nom comercial del producte
- Identificació del producte
- Codi d'identificació
- Pes net o volum del producte
- Instruccions d'ús
- Temps d'estabilitat de la barreja
- Temperatura mínima d'aplicació
- Temps d'assecatge
- Rendiment teòric en m/l
- Color

OPERACIONS DE CONTROL:
Els punts de control més destacables són els següents:
- En cada subministrament d'esmalt, es comprovarà que l'etiquetatge dels envasos contingui les dades exigides a les especificacions.

El control de recepció de material verificarà que les característiques dels materials són coincidents amb l'establert en la DT. Aquest control ha de complir l'especificat en l'apartat 7.2 del CTE.
Control de documentació: documents d'origen (full de subministrament i etiquetat), certificat de garantia del fabricant, en el seu cas, (signat per persona física) i els documents de conformitat o autoritzacions administratives exigides, inclòs la documentació corresponent al marcatge CE quan sigui pertinent.
Control mitjançant distintius de qualitat i avaluacions d'idoneïtat: En el cas que el fabricant disposi de marques de qualitat, ha d'aportar-ne la documentació corresponent
Control de recepció mitjançant assaigs: Si el material disposa d'una marca legalment reconeguda a un país de la CEE (Marcatge CE, AENOR, etc.) es podrà prescindir dels assaigs de control de recepció de les característiques del material garantides per la marca; i la DF sol·licitarà en aquest cas, els resultats dels assaigs corresponents al subministrament rebut. En qualsevol cas, la DF podrà sol·licitar assaigs de control de recepció si ho creu convenient.

- Comprovació de l'estat de conservació de la pintura, en un 10 % dels pots rebuts (INTA 16 02 26).

OPERACIONS DE CONTROL EN PINTURA PLÀSTICA:
- Recepció del certificat de qualitat del fabricant, on constin els resultats dels assaigs següents:
  - Determinació de la finor de mòlta dels pigments INTA 16.02.55 (10.57)
  - Temps d'assecatge INTA 16.02.29 (6.57)
  - Pes específic UNE EN ISO 2811-1
  - Capacitat de cobriment en humitat INTA 16.02.62(9.82)
  - Capacitat de cobriment en sec INTA 16.02.61(2.58)
  - Conservació de la pintura (cada 100 m2) INTA 16.02.26

En cas de no rebre aquests resultats abans del inici de l'activitat, o que la DF no els consideri representatius, el contractista haurà de realitzar els assaigs corresponents, al seu càrrec i fora del pressupost d'autocontrol.

OPERACIONS DE CONTROL EN ESMALT SINTÈTIC I DE POLIURETÀ:
- Recepció del certificat de qualitat del fabricant, on constin els resultats dels assaigs següents:
  - Esmalt sintètic:
    - Assaigs sobre la pintura líquida:
      - Determinació de la finor de mòlta dels pigments INTA 16.02.55 (10.57)
      - Punt d'inflamació INTA 16.02.32A (7.61)
      - Contingut matèria volàtil INTA 16.02.31A (10.7)
      - Índex d'anivellament INTA.16.02.89 (9.68)
      - Índex de despreniments INTA 16.02.88
      - Temps d'assecatge INTA 16.02.29 (6.57)
    - Assaigs sobre la pel·lícula seca:
      - Envelliment accelerat INTA 16.06.05 (10.74) ó UNE 48071
      - Resistència a l'abrasió d'una capa UNE 48250
      - Engroguiment accelerat INTA 16.06.05 (10.74) ó UNE 48071
      - Conservació de la pintura INTA 16.02.26
  - Esmalt de poliuretà:
    - Assaigs sobre la pintura líquida:
      - Punt d'inflamació INTA 16.02.32A (7.61)
      - Índex d'anivellament INTA.16.02.89 (9.68)
      - Índex de despreniments INTA 16.02.88
      - Temps d'assecatge INTA 16.02.29 (6.57)
    - Assaigs sobre la pel·lícula seca:
      - Envelliment accelerat INTA 16.06.05 (10.74) ó UNE 48071
      - Resistència al impacte UNE EN ISO 6272-1
      - Càrrega concentrada en moviment UNE EN ISO 6272-1
      - Resistència al ratllat UNE EN ISO 1518
      - Resistència a l'abrasió d'una capa UNE 48250
      - Resistència a agents químics UNE 48027
      - Conservació de la pintura INTA 16.02.26
      - Resistència al calor UNE 48033

En cas de no rebre aquests resultats abans del inici de l'activitat, o que la DF no els consideri representatius, el contractista haurà de realitzar els assaigs corresponents, al seu càrrec i fora del pressupost d'autocontrol.

CRITERIS DE PRESA DE MOSTRES:
Els controls s'han de realitzar segons les instruccions de la DF i els criteris indicats a les normes de procediment corresponents.

INTERPRETACIÓ DE RESULTATS I ACTUACIONS EN CAS D'INCOMPLIMENT:
No s'acceptaran els pots de pintura que no estiguin degudament etiquetats i/o certificats, així com els que presentin mal estat de conservació i/o emmagatzematge.
En cas d'observar deficiències en l'estat de conservació d'un pot, es rebutjarà la unitat corresponent i s'incrementarà la inspecció, en primera instància, fins al 20 % dels pots subministrats. Si es continuen observant irregularitats, es passarà a controlar el 100% del subministrament.
Els assaigs d'identificació han de resultar d'acord a les especificacions del plec i a les condicions garantides en el certificat del material. En cas d'incompliment, es realitzarà l'assaig sobre dues mostres més del mateix lot, acceptant-ne el conjunt sempre que els dos resultats estiguin d'acord a dites especificacions.

B8 - MATERIALS PER A REVESTIMENTS

B89 - MATERIALS PER A PINTURES

B891- - ESMALT

0.- ELEMENTS QUE CONTEMPLA EL PLEC

B891-0P02.

Plec de condicions

1.- DEFINICIÓ I CONDICIONS DELS ELEMENTS

Pintures, pastes i esmalts.
S'han considerat els tipus següents:
- Pintura a la cola: Pintura a l'aigua formada per un aglomerant a base de coles cel·lulòsiques o anilàcies i pigments resistents als àlcalis
- Pintura a la calç: Dissolució en aigua, l'aglutinant i el pigment de la qual és l'hidròxid de calç o la calç apagada
- Pintura al ciment: Dissolució en aigua de ciment blanc tractat i pigments resistents a l'alcalinitat
- Pintura al làtex: Pintura a base de polímers vinílics en dispersió
- Pintura plàstica: Pintura formada per un aglomerant a base d'un polímer sintètic, en dispersió aquosa i pigments càrrega-estenedors resistents als àlcalis i a la intempèrie
- Pintura acrílica: Pintura formada per copolímers acrílics amb pigments i càrregues inorgàniques, en una dispersió aquosa. Seca a l'aire per evaporació del dissolvent
- Esmalt gras: Pintura formada per olis secants barrejats amb resines dures, naturals o sintètiques i dissolvents
- Esmalt sintètic: Pintura formada per un aglomerant de resines alquídiques, soles o modificades, pigments resistents als àlcalis i a la intempèrie i additius modificadors de la brillantor. Seca a l'aire per evaporació del dissolvent
- Esmalt de poliuretà d'un component: Pintura formada per un aglomerant de resines de poliuretà, soles o modificades, que catalitzen amb la humitat atmosfèrica i pigments resistents als àlcalis i a la intempèrie, dissolta en dissolvents adequats
- Esmalt de poliuretà de dos components: Pintura formada per copolímers de resines de poliuretà fluïdificades i pigmentades. Seca per polimerització mitjançant un catalitzador
- Esmalt de poliuretà uretanat: Pintura formada per resines uretanades
- Esmalt epoxi: Revestiment de resines epoxi, format per dos components: un enduridor i una resina, que cal barrejar abans de l'aplicació. Seca per reacció química dels dos components
- Esmalt en dispersió acrílica: Copolímers acrílics en una emulsió aquosa
- Esmalt de clorcautxú: Seca a l'aire per evaporació del dissolvent
- Pasta plàstica de picar: Pintura formada per un vehicle a base d'un polímer sintètic, en dispersió aquosa i pigments càrrega-estenedors resistents als àlcalis i la intempèrie
PINTURA A LA COLA:
Característiques de la pel·lícula líquida:
- Amb l'envàs ple i al cap de 3 minuts d'agitació (INTA 16 32 03) no ha de tenir coàguls, pells, dipòsits durs ni flotació de pigments.
- Ha de tenir una consistència adequada per a la seva aplicació amb brotxa o amb corró. Ha de fer córrer la brotxa, ha de fluir, ha d'anivellar bé i ha de deixar una capa uniforme després de l'assecat
- Finor de mòlta dels pigments (INTA 16 02 55): < 50 micres
- Temperatura d'inflamació (INTA 16 02 32A): Ininflamable
- Temps d'assecatge a 23°C ± 2°C i 50% ± 5% HR (INTA 16 02 29):
    - Al tacte: 2 h
    - Totalment sec: 4 h
Característiques de la pel·lícula seca:
- La pintura ha de ser de color estable.
- Adherència (UNE 48032): <= 2
PINTURA A LA CALÇ:
Un cop preparada ha de tenir una consistència adequada per a la seva aplicació amb brotxa, corró o procediments neumàtics fins a l'impregnació dels porus de la superfície a tractar.
Després d'assecar-se s'han d'aplicar dues capes d'acabat.
Un cop seca, ha de ser resistent a la intempèrie, ha d'endurir amb la humitat i el temps i ha de tenir propietats microbicides.
PINTURA AL CIMENT:
Un cop preparada ha de tenir una consistència adequada per a la seva aplicació amb brotxa, corró o pistola fins a l'impregnació de la superfície a tractar.
Un cop seca ha de ser resistent a la intempèrie.

PINTURA AL LÀTEX:
Característiques de la pel·lícula líquida:
- Amb l'envàs ple i al cap de 3 minuts d'agitació (INTA 16 32 03) no ha de tenir coàguls, pells, ni dipòsits durs
- Un cop preparada ha de fer córrer la brotxa, ha de fluir, ha d'anivellar bé i ha de deixar una capa uniforme després de l'assecat
- Temps d'assecatge a 23°C ± 2°C i 50% ± 5% HR (INTA 16 02 29):
    - Al tacte: < 30
    - Totalment sec: < 2 h
Característiques de la pel·lícula seca:
- Adherència (UNE 48032): <= 2
PINTURA PLÀSTICA:
Característiques de la pel·lícula líquida:
- La pintura continguda al seu envàs original recentment obert, no ha de presentar senyals de putrefacció, pells ni materies extranyes.
- Amb l'envàs ple i sotmesa a agitació (UNE_EN 21513 i UNE 48-083) no ha de tenir coàguls, pells, dipòsits durs ni flotació de pigments
- Ha de tenir una consistència adequada per a la seva aplicació amb brotxa o amb corró. Ha de fer córrer la brotxa, ha de fluir, ha d'anivellar bé i ha de deixar una capa uniforme després de l'assecat
- Finor de mòlta dels pigments (INTA 16 02 55): < 50 micres
- Temps d'assecatge a 23°C ± 2°C i 50% ± 5% HR (INTA 16 02 29):
    - Al tacte: < 1 h
    - Totalment sec: < 2 h
- Pes específic:
    - Pintura per a interiors: < 16 kN/m3
    - Pintura per a exteriors: < 15 kN/m3
- Rendiment: > 6 m2/kg
- Relació volum pigments + càrregues/volum pigments, pes càrregues, aglomerat sòlid (PVC): < 80%
Característiques de la pel·lícula seca:
- La pintura ha de ser de color estable, i per a exteriors, insaponificable.
- Adherència (UNE 48032): <= 2
- Capacitat de recobriment (UNE 48259): Relació constant >= 0,98
- Resistència al rentat (DIN 53778):
    - Pintura plàstica per a interiors o pasta plàstica: >= 1000 cicles
    - Pintura plàstica per a exteriors: >= 5000 cicles
- Solidesa a la llum (NF-T-30.057): Ha de complir
- Transmissió del vapor d'aigua (NF-T-30.018): Ha de complir
PINTURA PLÀSTICA PER A EXTERIORS:
Resistència a la immersió (UNE 48-144): No s'observen canvis o defectes
Resistència a la intempèrie (DIN 18363): Ha de complir
Resistència a l'abrasió (NF-T-30.015): Ha de complir
Resistència a la calor (UNE 48-033): Ha de complir
PINTURA ACRÍLICA:
Característiques de la pel·lícula líquida:
- Un cop preparada ha de tenir una consistència adequada per a la seva aplicació amb brotxa, corró o procediments pneumàtics
- Temps d'assecatge a 23°C ± 2°C i 50% ± 5% HR (INTA 16 02 29):
    - Al tacte: < 4 h
    - Totalment sec: < 14 h
Característiques de la pel·lícula seca:
- La pintura ha de ser de color estable i insaponificable.
- Ha de ser resistent a la intempèrie.
ESMALT GRAS:
Un cop preparada ha de tenir una consistència adequada per a la seva aplicació amb brotxa, corró o pistola fins a l'impregnació de la superfície a tractar.
Temperatura d'inflamació (INTA 16 02 32A): > 30°C
Temps d'assecatge a 23°C ± 2°C i 50% ± 5% HR (INTA 16 02 29):
- Al tacte: < 1 h
- Totalment sec: < 6 h
Un cop sec, ha de tenir bona resistència al fregament i al rentat.
ESMALT SINTÈTIC:
No ha de tenir resines fenòliques (INTA 16 04 23) ni de colofonia (INTA 16 04 22).
Característiques de la pel·lícula líquida:
- Amb l'envàs ple i al cap de 3 minuts d'agitació (INTA 16 32 03) no ha de tenir coàguls, pells, dipòsits durs ni flotació de pigments.
- Ha de tenir la consistència adequada per a la seva aplicació amb brotxa. Ha de fer córrer la brotxa, ha de fluir bé i ha de deixar una capa uniforme desprès de l'assecatge.
- Finor de mòlta dels pigments (INTA 16 02 55): < 25 micres
- Temperatura d'inflamació (INTA 16 02 32A): > 30°C

- Temps d'assecatge a 23°C ± 2°C i 50% ± 5% HR (INTA 16 02 29):
    - Al tacte: < 3 h
    - Totalment sec: < 8 h
- Material volàtil (INTA 16 02 31): >= 70 ± 5%
- Rendiment per a una capa de 30 micres: >= 5 m2/kg
- Índex d'anivellament a 23 ± 2°C i 50 ± 5% HR (INTA 16 02 89): >= 5
- Índex de despreniments a 23 ± 2°C i 50 ± 5% HR (INTA 16 02 88): >= 4

Característiques de la pel·lícula seca:
- La pintura ha de ser de color estable i insaponificable.
- Adherència (UNE 48032): <= 2
- Ha de ser resistent a la intempèrie (INTA 16 06 02).
- Envelliment accelerat (INTA 16 06 55): < 6 unitats pèrdua de lluminositat (INTA 16 02 08)
- Resistència a l'abrasió (UNE 56818): Danys moderats
- Esgrogueïment accelerat per colors amb reflectància aparent superior al 80% (INTA 160.603): < 0,12

ESMALT DE POLIURETÀ D'UN COMPONENT:
Característiques de la pel·lícula líquida:
- Amb l'envàs ple i al cap de 3 minuts d'agitació (INTA 16 32 03) no ha de tenir coàguls, pells, dipòsits durs ni flotació de pigments.
- Ha de tenir la consistència adequada per a la seva aplicació amb brotxa. Ha de fer córrer la brotxa, ha de fluir bé i ha de deixar una capa uniforme després de l'assecatge.
- Temperatura d'inflamació (INTA 16 02 32A): > 30°C
- Temps d'assecatge a 23°C ± 2°C i 50% ± 5% HR (INTA 16 02 29):
    - Al tacte: < 3 h
    - Totalment sec: < 8 h
- Índex d'anivellament a 23 ± 2°C i 50 ± 5% HR (INTA 16 02 89): >= 5
- Índex de despreniments a 23 ± 2°C i 50 ± 5% HR (INTA 16 02 88): >= 4

Característiques de la pel·lícula seca:
- La pintura ha de ser de color estable i insaponificable.
- Adherència (UNE 48032): <= 2
- Ha de ser resistent a la intempèrie (INTA 16 06 02).
- Envelliment accelerat (INTA 16 06 05): < 6 unitats pèrdua de lluminositat (INTA 16 02 08)
- Resistència a l'abrasió (UNE 56818): Danys petits
- Adherència i resistència a l'impacte:

	A les 24 h	Al cap de 7 dies
Adherència al quadriculat:	100%	100%
Impacte directe o indirecte: Bola de 12,5 des de 50 cm (INTA 160.266)	Bé	Ha de complir

- Resistència a la càrrega concentrada en moviment (UNE 56-814): Danys moderats
- Resistència a la càrrega rodant (UNE 56-815): Danys petits
- Resistència a la càrrega arrossegada (UNE 56-816): Danys petits
- Resistència al ratllat (UNE 48-173): Resistent
- Resistència a la calor (UNE 48-033): Ha de complir
- Resistència química:
    - A l'àcid cítric al 10%: 15 dies
    - A l'acid làctic al 5%: 15 dies
    - A l'àcid acètic al 5%: 15 dies
    - A l'oli de cremar: Cap modificació
    - Al xilol: Cap modificació
    - Al clorur sòdic al 20%: 15 dies
    - A l'aigua: 15 dies

ESMALT DE POLIURETÀ DE DOS COMPONENTS:
Cal barrejar els dos components abans de l'aplicació.
Característiques de la pel·lícula líquida:
- Ha de tenir la consistència adequada per a la seva aplicació amb brotxa. Ha de fer córrer la brotxa, ha de fluir bé i ha de deixar una capa uniforme després de l'assecatge.
- Temperatura d'inflamació (INTA 16 02 32A): > 30°C
- Temps d'assecatge a 23°C ± 2°C i 50% ± 5% HR (INTA 16 02 29):
    - Al tacte: < 3 h
    - Totalment sec: < 8 h

Característiques de la pel·lícula seca:
- La pintura ha de ser de color estable i insaponificable.
- Adherència (UNE 48032): <= 2
- Ha de ser resistent a la intempèrie (INTA 16 06 02).
- Envelliment accelerat (INTA 16 06 55): < 6 unitats pèrdua de lluminositat (INTA 16 02 08)
- Resistència a l'abrasió (UNE 56818): Danys petits

- Ha de tenir bona resistència química als àcids diluïts, als hidrocarburs, les sals i als detergents.

ESMALT DE POLIURETÀ URETANAT:
Un cop preparada ha de tenir una consistència adequada per a la seva aplicació amb brotxa, corró o pistola fins a l'impregnació de la superfície a tractar.
Temps d'assecatge a 20°C: 1 - 2 h
Ha de tenir bona resistència a l'aigua salada i al sol.

ESMALT DE DISPERSIÓ ACRÍLICA:
Un cop preparada ha de tenir una consistència adequada per a la seva aplicació amb brotxa, corró o pistola fins a l'impregnació de la superfície a tractar.
Temperatura d'inflamació (INTA 16 02 32A): Ininflamable
Temps d'assecatge a 23°C ± 2°C i 50% ± 5% HR (INTA 16 02 29):
- Al tacte: < 20 min
- Totalment sec: < 1 h

ESMALT DE CLORCAUTXÚ:
Un cop preparada ha de tenir una consistència adequada per a la seva aplicació amb brotxa o corró.
Temps d'assecatge a 23°C ± 2°C i 50% ± 5% HR (INTA 16 02 29):
- Al tacte: < 30 min
- Totalment sec: < 2 h

Ha de ser resistent a l'aigua dolça i salada, als àcids i als àlcalis.

ESMALT EPOXI:
Un cop preparada ha de tenir una consistència adequada per a la seva aplicació amb brotxa, corró o pistola.
Temperatura d'inflamació (INTA 16 02 29): > 30°C
Temps d'assecatge a 23°C ± 2°C i 50% ± 5% HR (INTA 16 02 29):
- Al tacte: < 30 min
- Totalment sec: < 10 h

Ha de tenir bona resistència al desgast.
Ha de ser resistent a l'àcid làctic 1%, acètic 10%, clorhídric 20%, cítric 30%, sosa i solucions bàsiques, als hidrocarburs (benzina, querosè) als olis animals i vegetals, a l'aigua, als detergents i a l'alcohol etílic 10%.
Resistència mecànica (després de 7 dies de polimerització):
- Tracció: >= 16 N/mm2
- Compressió: >= 85 N/mm2

Resistència a la temperatura: 80°C

PASTA PLÀSTICA DE PICAR:
Característiques de la pel·lícula líquida:
- Amb l'envàs ple i al cap de 3 minuts d'agitació (INTA 16 32 03) no ha de tenir coàguls, pells, dipòsits durs ni flotació de pigments.
- Ha de tenir una consistència adequada.
- Finor de mòlta dels pigments (INTA 16 02 55): < 50 micres
- Temps d'assecatge a 23°C ± 2°C i 50% ± 5% HR (INTA 16 02 29):
    - Al tacte: < 1 h
    - Totalment sec: < 2 h
- Pes específic: < 17 kN/m3
- Relació: volum del pigment/volum de la resina (PVC): < 80%

Característiques de la pel·lícula seca:
- La pintura ha de ser de color estable i insaponificable.
- Adherència (UNE 48032): <= 2
- Resistència al rentat (DIN 53778):
    - Pintura plàstica per a interiors o pasta plàstica: >= 1000 cicles
    - Pintura plàstica per a exteriors: >= 5000 cicles
- Solidesa a la llum (NF-T-30.057): Ha de complir
- Transmissió del vapor d'aigua (NF-T-30.018): Ha de complir
- Resistència a la immersió (UNE 48-144): No s'observen canvis o defectes
- Resistència a la intempèrie (DIN 18363): Ha de complir
- Resistència a l'abrasió (NF-T-30.015): Ha de complir
- Resistència a la calor (UNE 48-033): Ha de complir

2.- CONDICIONS DE SUBMINISTRAMENT I EMMAGATZEMATGE

PINTURA A LA COLA, AL LÀTEX, ACRÍLICA, PLÀSTICA, ESMALT GRAS, SINTÈTIC, DE POLIURETÀ, DE DISPERSIÓ ACRÍLICA, EPOXI I PASTA DE PICAR:
Subministrament: En pots o bidons.
Emmagatzematge: En llocs ventilats i no exposats al sol, dins del seu envàs tancat i sense contacte amb el terra. S'ha de preservar de les gelades.

PINTURA A LA CALÇ:
Subministrament de la calç aèria en terrossos o envasada.
La calç hidràulica ha de subministrar-se en pols.

Emmagatzematge: En llocs ventilats i no exposats al sol, dins del seu envàs tancat i sense contacte amb el terra. S'ha de preservar de les gelades.
PINTURA AL CIMENT:
Subministrament: En pols, en envasos adequats.
Emmagatzematge: En llocs ventilats i no exposats al sol, dins del seu envàs tancat i sense contacte amb el terra. S'ha de preservar de les gelades.

3.- UNITAT I CRITERI D'AMIDAMENT

Unitat d'amidament: la indicada a la descripció de l'element
Criteri d'amidament: quantitat necessària subministrada a l'obra

4.- NORMATIVA DE COMPLIMENT OBLIGATORI

No hi ha normativa de compliment obligatori.

5.- CONDICIONS DE CONTROL DE RECEPCIÓ

CONDICIONS DE MARCATGE I CONTROL DE LA DOCUMENTACIÓ EN PINTURA A LA COLA, AL LÀTEX, ACRÍLICA, PLÀSTICA, ESMALT GRAS, SINTÈTIC, DE POLIURETÀ, DE DISPERSIÓ ACRÍLICA, EPOXI I PASTA DE PICAR:
A cada envàs hi ha d'haver les dades següents:
- Identificació del fabricant
- Nom comercial del producte
- Identificació del producte
- Codi d'identificació
- Pes net o volum del producte
- Data de caducitat
- Instruccions d'ús
- Dissolvents adequats
- Límits de temperatura
- Temps d'assecatge al tacte, total i de repintat
- Toxicitat i inflamabilitat
- Proporció de la barreja i temps d'utilització, en els productes de dos components
- Color i acabat, en la pintura plàstica o al làtex i en l'esmalt sintètic, de poliuretà
CONDICIONS DE MARCATGE I CONTROL DE LA DOCUMENTACIÓ EN PINTURA A LA CALÇ:
A cada envàs hi ha d'haver les dades següents:
- Identificació del fabricant
- Nom comercial del producte
- Identificació del producte
- Codi d'identificació
- Pes net o volum del producte
- Toxicitat i inflamabilitat
CONDICIONS DE MARCATGE I CONTROL DE LA DOCUMENTACIÓ EN PINTURA AL CIMENT:
A cada envàs hi ha d'haver les dades següents:
- Identificació del fabricant
- Nom comercial del producte
- Identificació del producte
- Codi d'identificació
- Pes net o volum del producte
- Instruccions d'ús
- Temps d'estabilitat de la barreja
- Temperatura mínima d'aplicació
- Temps d'assecatge
- Rendiment teòric en m/l
- Color
OPERACIONS DE CONTROL:
Els punts de control més destacables són els següents:
- En cada subministrament d'esmalt, es comprovarà que l'etiquetatge dels envasos contingui les dades exigides a les especificacions.
El control de recepció de material verificarà que les característiques dels materials són coincidents amb l'establert en la DT. Aquest control ha de complir l'especificat en l'apartat 7.2 del CTE.
Control de documentació: documents d'origen (full de subministrament i etiquetat), certificat de garantia del fabricant, en el seu cas, (signat per persona física) i els documents de conformitat o autoritzacions administratives exigides, inclòs la documentació corresponent al marcatge CE quan sigui pertinent.

Control mitjançant distintius de qualitat i avaluacions d'idoneïtat: En el cas que el fabricant disposi de marques de qualitat, ha d'aportar-ne la documentació corresponent
Control de recepció mitjançant assaigs: Si el material disposa d'una marca legalment reconeguda a un país de la CEE (Marcatge CE, AENOR, etc.) es podrà prescindir dels assaigs de control de recepció de les característiques del material garantides per la marca; i la DF sol·licitarà en aquest cas, els resultats dels assaigs corresponents al subministrament rebut. En qualsevol cas, la DF podrà sol·licitar assaigs de control de recepció si ho creu convenient.
- Comprovació de l'estat de conservació de la pintura, en un 10 % dels pots rebuts (INTA 16 02 26).
OPERACIONS DE CONTROL EN ESMALT SINTÈTIC I DE POLIURETÀ:
- Recepció del certificat de qualitat del fabricant, on constin els resultats dels assaigs següents:
    - Esmalt sintètic:
        - Assaigs sobre la pintura líquida:
            - Determinació de la finor de mòlta dels pigments INTA 16.02.55 (10.57)
            - Punt d'inflamació INTA 16.02.32A (7.61)
            - Contingut matèria volàtil INTA 16.02.31A (10.7)
            - Índex d'anivellament INTA.16.02.89 (9.68)
            - Índex de despreniments INTA 16.02.88
            - Temps d'assecatge INTA 16.02.29 (6.57)
        - Assaigs sobre la pel·lícula seca:
            - Envelliment accelerat INTA 16.06.05 (10.74) ó UNE 48071
            - Resistència a l'abrasió d'una capa UNE 48250
            - Engroguiment accelerat INTA 16.06.05 (10.74) ó UNE 48071
            - Conservació de la pintura INTA 16.02.26
    - Esmalt de poliuretà:
        - Assaigs sobre la pintura líquida:
            - Punt d'inflamació INTA 16.02.32A (7.61)
            - Índex d'anivellament INTA.16.02.89 (9.68)
            - Índex de despreniments INTA 16.02.88
            - Temps d'assecatge INTA 16.02.29 (6.57)
        - Assaigs sobre la pel·lícula seca:
            - Envelliment accelerat INTA 16.06.05 (10.74) ó UNE 48071
            - Resistència al impacte UNE EN ISO 6272-1
            - Càrrega concentrada en moviment UNE EN ISO 6272-1
            - Resistència al ratllat UNE EN ISO 1518
            - Resistència a l'abrasió d'una capa UNE 48250
            - Resistència a agents químics UNE 48027
            - Conservació de la pintura INTA 16.02.26
            - Resistència al calor UNE 48033

En cas de no rebre aquests resultats abans del inici de l'activitat, o que la DF no els consideri representatius, el contractista haurà de realitzar els assaigs corresponents, al seu càrrec i fora del pressupost d'autocontrol.
CRITERIS DE PRESA DE MOSTRES:
Els controls s'han de realitzar segons les instruccions de la DF i els criteris indicats a les normes de procediment corresponents.
INTERPRETACIÓ DE RESULTATS I ACTUACIONS EN CAS D'INCOMPLIMENT:
No s'acceptaran els pots de pintura que no estiguin degudament etiquetats i/o certificats, així com els que presentin mal estat de conservació i/o emmagatzematge.
En cas d'observar deficiències en l'estat de conservació d'un pot, es rebutjarà la unitat corresponent i s'incrementarà la inspecció, en primera instància, fins al 20 % dels pots subministrats. Si es continuen observant irregularitats, es passarà a controlar el 100% del subministrament.
Els assaigs d'identificació han de resultar d'acord a les especificacions del plec i a les condicions garantides en el certificat del material. En cas d'incompliment, es realitzarà l'assaig sobre dues mostres més del mateix lot, acceptant-ne el conjunt sempre que els dos resultats estiguin d'acord a dites especificacions.

B8 - MATERIALS PER A REVESTIMENTS

B8Z - MATERIALS ESPECIALS PER A REVESTIMENTS

B8Z6- - IMPRIMACIÓ

0.- ELEMENTS QUE CONTEMPLA EL PLEC

B8Z6-0P2D.

Plec de condicions

1.- DEFINICIÓ I CONDICIONS DELS ELEMENTS

Materials per a envernissats, emprimacions i tractaments superficials.
S'han considerat els tipus següents:
- Emprimació antioxidant: Emprimació sintètica de mini de plom electrolític, modificada eventualment amb oli de llinosa
- Emprimació antioxidant grassa: Emprimació de mini de plom electrolític barrejada amb olis i dissolvents
- Emprimació antioxidant al clorocautxú, a base de clorocautxú modificat
- Emprimació antioxidant al poliuretà: Emprimació de dos components a base de resines de poliuretà soles o modificades
- Emprimació de làtex: Emprimació de polímer vinílic en dispersió
- Emprimació fosfatant a base de resines viníliques o fenòliques, soles o modificades que catalitzen en ser barrejades amb un activador
IMPRIMACIÓ ANTIOXIDANT:
Característiques de la pel·lícula líquida:
- Amb l'envàs ple i al cap de 3 minuts d'agitació (INTA 16 32 03) no ha de tenir coàguls, pells, dipòsits durs ni flotació de pigments.
- Pigment: >= 26% de mini de plom electrolític
- Puresa del mini de plom electrolític (INTA 16 12 11): >= 99,6%
- Finor de la mòlta (INTA 16 02 55): < 50 micres
- Temperatura d'inflamació (INTA 16 02 32): > 25°C
- Índex d'anivellament a 23 ± 2°C i 50 ± 5% HR (INTA 16 02 89): > 3
- Temps d'assecatge a 23 ±2°C i 50 ±5% HR (INTA 16 02 29):
    - Al tacte: < 1 h
    - Totalment seca: < 6 h
- Pes específic a 23 ± 2°C, 50 ± 5% HR (INTA 16 42 03): > 18 kN/m3
- Rendiment per a una capa de 30 - 40 micres: > 4 m2/kg
Característiques de la pel·lícula seca:
- Resistència a la boira marina (INTA 16 01 01, ASTM B.117-73, oxidació marina 8 (0,1%) ASTM D.610-68): >= 150 h
- Adherència (UNE 48032): <= 2
IMPRIMACIÓ ANTIOXIDANT GRASSA:
Ha de tenir una consistència adequada per a la seva aplicació amb brotxa.
Temperatura d'inflamació (INTA 16 02 32): > 30°C
Temps d'assecatge a 23 ±2°C i 50 ±5% HR (INTA 16 02 29):
- Al tacte: < 1 h
- Totalment seca: < 18 h
Pes específic a 20°C: > 23 kN/m3
Rendiment per una capa de 45 - 50 micres: > 4 m2/kg
IMPRIMACIÓ ANTIOXIDANT AL CLORCAUTXÚ:
Ha de tenir una consistència adequada per a la seva aplicació amb brotxa o pistola.
Temperatura d'inflamació (INTA 16 02 32): > 23°C
Temps d'assecatge a 23 ±2°C i 50 ±5% HR (INTA 16 02 29):
- Al tacte: < 45 min
- Totalment seca: < 4 h
Pes específic a 20°C: > 17,3 kN/m3
Rendiment per una capa de 40 - 45 micres: > 4 m2/kg
IMPRIMACIÓ ANTIOXIDANT AL POLIURETÀ:
Ha de tenir una consistència adequada per a la seva aplicació amb brotxa o pistola.
Temps d'assecatge a 23 ±2°C i 50 ±5% HR (INTA 16 02 29):
- Al tacte: < 15 min
- Totalment seca: < 2 h
Pes específic a 20°C: > 13,5 kN/m3
Rendiment per una capa de 40 - 45 micres: > 4 m2/kg
IMPRIMACIÓ DE LÀTEX:
Característiques de la pel·lícula líquida:
- Amb l'envàs ple i al cap de 3 minuts d'agitació (INTA 16.32.03) no ha de tenir coàguls, pells ni dipòsits durs
- Ha de tenir una consistència adequada per a la seva aplicació amb brotxa. Ha de fer córrer la

brotxa i ha de fluir bé, i ha de deixar una capa uniforme després de l'assecat
    - Al tacte: < 30 min
    - Totalment seca: < 2 h
- Temps d'assecatge a 23 ±2°C i 50 ±5% HR (INTA 16 02 29):
Característiques de la pel·lícula seca:
- Adherència (UNE 48032): <= 2
IMPRIMACIÓ FOSFATANT:
Característiques de la pel·lícula líquida:
- La mescla preparada, al cap de 3 minuts d'agitació, no ha de tenir coàguls, pells ni dipòsits durs
- Ha de tenir una consistència adequada per a la seva aplicació amb brotxa. Ha de fer córrer la brotxa i ha de fluir bé, i ha de deixar una capa uniforme després de l'assecat
- Temps d'assecatge a 23 ±2°C i 50 ±5% HR (INTA 16 02 29):
    - Al tacte: < 15 min
    - Totalment seca: < 1 h
Característiques de la pel·lícula seca:
- Gruix de la capa: 4 - 10 micres
- Adherència (UNE 48032): <= 2

2.- CONDICIONS DE SUBMINISTRAMENT I EMMAGATZEMATGE

Subministrament: En pots o bidons.
Emmagatzematge: En llocs ventilats i no exposats al sol, dins del seu envàs tancat i sense contacte amb el terra. S'ha de preservar de les gelades.

3.- UNITAT I CRITERI D'AMIDAMENT

Unitat d'amidament: la indicada a la descripció de l'element
Criteri d'amidament: quantitat necessària subministrada a l'obra

4.- NORMATIVA DE COMPLIMENT OBLIGATORI

No hi ha normativa de compliment obligatori.

5.- CONDICIONS DE CONTROL DE RECEPCIÓ

CONDICIONS DE MARCATGE I CONTROL DE LA DOCUMENTACIÓ:
A cada envàs hi ha d'haver les dades següents:
- Identificació del fabricant
- Nom comercial del producte
- Identificació del producte
- Codi d'identificació
- Pes net o volum del producte
- Data de caducitat
- Instruccions d'ús
- Dissolvents adequats
- Límits de temperatura
- Temps d'assecatge al tacte, total i de repintat
- Toxicitat i inflamabilitat
- Temps d'inducció de la mescla i vida de la mescla, en els productes de dos components.
OPERACIONS DE CONTROL:
Els punts de control més destacables són els següents:
- En cada subministrament d'esmalt, es comprovarà que l'etiquetatge dels envasos contingui les dades exigides a les especificacions.
El control de recepció de material verificarà que les característiques dels materials són coincidents amb l'establert en la DT. Aquest control ha de complir l'especificat en l'apartat 7.2 del CTE.
Control de documentació: documents d'origen (full de subministrament i etiquetat), certificat de garantia del fabricant, en el seu cas, (signat per persona física) i els documents de conformitat o autoritzacions administratives exigides, inclòs la documentació corresponent al marcatge CE quan sigui pertinent.
Control mitjançant distintius de qualitat i avaluacions d'idoneïtat: En el cas que el fabricant disposi de marques de qualitat, ha d'aportar-ne la documentació corresponent
Control de recepció mitjançant assaigs: Si el material disposa d'una marca legalment reconeguda a un país de la CEE (Marcatge CE, AENOR, etc.) es podrà prescindir dels assaigs de control de recepció

de les característiques del material garantides per la marca; i la DF sol·licitarà en aquest cas, els resultats dels assaigs corresponents al subministrament rebut. En qualsevol cas, la DF podrà sol·licitar assaigs de control de recepció si ho creu convenient.
OPERACIONS DE CONTROL EN IMPRIMACIÓ D'ELEMENTS METÀL·LICS:
Els punts de control més destacables són els següents:
- Recepció del certificat de qualitat del fabricant, on constin els resultats dels assaigs següents:
  - Assaigs sobre pintura líquida:
    - Dotació de pigment
    - Puresa del mini de plom electrolític INTA 16.12.11
    - Finor de la mòlta dels pigments INTA 16.02.55 (10.57)
    - Temperatura d'inflamació INTA 16.02.32A (7.61)
    - Pes específic UNE-EN ISO 2811-1
    - Índex d'anivellament INTA.16.02.89 (9.68)
    - Temps d'assecatge INTA 16.02.29 (6.57)
  - Assaigs sobre pel·lícula seca:
    - Resistència a la boira marina UNE EN ISO 9227
    - Adherència UNE EN ISO 2409

En cas de no rebre aquests resultats abans del inici de l'activitat, o que la DF no els consideri representatius, el contractista haurà de realitzar els assaigs corresponents, al seu càrrec i fora del pressupost d'autocontrol.
CRITERIS DE PRESA DE MOSTRES:
Els controls s'han de realitzar segons les instruccions de la DF i els criteris indicats a les normes de procediment corresponents.
INTERPRETACIÓ DE RESULTATS I ACTUACIONS EN CAS D'INCOMPLIMENT EN IMPRIMACIÓ D'ELEMENTS METÀL·LICS:
No s'acceptaran els pots de pintura que no estiguin degudament etiquetats i/o certificats, així com els que presentin mal estat de conservació i/o emmagatzematge.
En cas d'observar deficiències en l'estat de conservació d'un pot, es rebutjarà la unitat corresponent i s'incrementarà la inspecció, en primera instància, fins al 20 % dels pots subministrats. Si es continuen observant irregularitats, es passarà a controlar el 100% del subministrament.
Els assaigs d'identificació han de resultar d'acord a les especificacions del plec i a les condicions garantides en el certificat del material. En cas d'incompliment, es realitzarà l'assaig sobre dues mostres més del mateix lot, acceptant-ne el conjunt sempre que els dos resultats estiguin d'acord a dites especificacions.

B8 - MATERIALS PER A REVESTIMENTS

B8Z - MATERIALS ESPECIALS PER A REVESTIMENTS

B8ZA - MATERIALS PER A IMPRIMACIONS I TRACTAMENTS SUPERFICIALS

0.- ELEMENTS QUE CONTEMPLA EL PLEC

B8ZAR000,B8ZA1000,B8ZAA000.

1.- DEFINICIÓ I CARACTERÍSTIQUES DELS ELEMENTS

Materials per a envernissats, emprimacions i tractaments superficials.
S'han considerat els tipus següents:
- Brea epoxi: Pintura formada per una base de quitrà, resina epoxi i dissolvent i per un catalitzador format per una solució de poliamina, poliamida o d'altres
- Emprimació antioxidant: Emprimació sintètica de mini de plom electrolític, modificada eventualment amb oli de llinosa
- Emprimació antioxidant grassa: Emprimació de mini de plom electrolític barrejada amb olis i dissolvents
- Emprimació antioxidant al clorocautxú, a base de clorocautxú modificat
- Emprimació antioxidant al poliuretà: Emprimació de dos components a base de resines de poliuretà soles o modificades
- Emprimació de làtex: Emprimació de polímer vinílic en dispersió
- Emprimació fosfatant a base de resines viníliques o fenòliques, soles o modificades que catalitzen en ser barrejades amb un activador

- Pintura decapant: Producte líquid o semipastós, el component principal del qual és el clorur de metilè amb dissolvents i altres additius
- Decapant de baixa alcalinitat: producte específic per a paviments delicats, es compon bàsicament de tensioactius aniònics i sabons.
- Polímer orgànic o inorgànic: Pintura mineral formada per polímers orgànics o inorgànics, impermeable, de resistència química alta enfront dels àcids orgànics i inorgànics
- Protector químic insecticida-fungicida per a fusta: Producte protector de la fusta o els seus productes derivats, mitjançant el control dels organismes que destrueixen o alteren la fusta, classificat com a TP8 pel R.D. 830/2010
- Segelladora: Producte segellant per a fusta, guix i ciment i paviments porosos
- Solució de silicona
- Vernís gras, format d'olis secants barrejats amb resines dures, naturals o sintètiques i dissolvents
- Vernís sintètic, format per un aglomerant de resines alquídiques, soles o modificades, i amb additius modificadors de la brillantor
- Vernís de poliuretà d'un component, format per un aglomerant de resines de poliuretà, soles o modificades, que catalitzen amb la humitat atmosfèrica, dissolt en dissolvents adequats
- Vernís de poliuretà de dos componentes, format per un aglomerant de resines hidroxilades, soles o modificades, que catalitzen en ser mesclades amb un isocianat
- Vernís de poliuretà uretanat, format per resines uretanades
- Vernís fenòlic, format per resines fenòliques i olis especials
- Vernís d'urea-formol, format per un aglomerant a base de resines d'urea-formol i additius modificants de la lluentor, dissolt en dissolvents adequats

VERNÍS:
Ha de tenir la consistència adequada per a la seva aplicació amb brotxa. Ha de fer córrer la brotxa, ha de fluir bé i ha de deixar una capa uniforme desprès de l'assecatge.
VERNÍS GRAS:
Ha de ser resistent al fregament i al rentat.
VERNÍS SINTÈTIC:
No ha de tenir resines fenòliques (INTA 16 04 23) ni de colofonia (INTA 16 04 22).
Rendiment per a una capa de 30 micres: >= 5 m2/kg
Característiques de la pel·lícula líquida:
- Amb l'envàs ple i al cap de 3 minuts d'agitació (INTA 16.32.03) no ha de tenir coàguls, pells ni dipòsits durs
- Temperatura d'inflamació (INTA 16.02.32A): >= 30°C
- Índex d'anivellament a 23 ± 2°C i 50 ± 5% HR (INTA 16 02 89): >= 5
- Índex de despreniments a 23 ± 2°C i 50 ± 5% HR (INTA 16 02 88): >= 4
- Temps d'assecatge a 23°C ± 2°C i 50% ± 5% HR (INTA 16 02 29):
  - Al tacte: < 5 h
  - Totalment sec: < 12 h

Característiques de la pel·lícula seca:
- Ha de ser de color estable i insaponificable.
- Ha de ser resistent a la intempèrie (INTA 16 06 02).
- Envelliment accelerat (INTA 16 06 05): < 6 unitats pèrdua de lluminositat (INTA 16 02 08)
- Adherència (UNE 48032): <= 2
- Resistència a l'abrasió (UNE 56818): Danys moderats

VERNÍS DE POLIURETÀ:
Característiques de la pel·lícula líquida:
- Amb l'envàs ple i al cap de 3 minuts d'agitació (INTA 16.32.03) no ha de tenir coàguls, pells ni dipòsits durs
- Temperatura d'inflamació (INTA 16.02.32A): >= 30°C
- Índex d'anivellament a 23 ± 2°C i 50 ± 5% HR (INTA 16 02 89): >= 5
- Índex de despreniments a 23 ± 2°C i 50 ± 5% HR (INTA 16 02 88): >= 4
- Temps d'assecatge a 23°C ± 2°C i 50% ± 5% HR (INTA 16 02 29):
  - Al tacte: < 1 h
  - Totalment sec: < 10 h

Característiques de la pel·lícula seca:
- Ha de ser de color estable i insaponificable.
- Ha de ser resistent a la intempèrie (INTA 16 06 02).
- Envelliment accelerat (INTA 16 06 05): < 6 unitats pèrdua de lluminositat (INTA 16 02 08)
- Adherència (UNE 48032): <= 2
- Resistència a l'abrasió (UNE 56818): Danys petits
- Adherència i resistència a l'impacte:

	A les 24 h	Al cap de 7 dies
Adherència al quadriculat:	100%	100%
Impacte directe o indirecte:		
Bola de 12,5 des de 50 cm (INTA 160.266)	Bé	Ha de complir

+----------+
- Resistència a la càrrega concentrada en moviment (UNE 56-814): Danys moderats
- Resistència a la càrrega rodant (UNE 56-815): Danys petits
- Resistència a la càrrega arrossegada (UNE 56-816): Danys petits
- Resistència al ratllat (UNE 48-173): Resistent
- Resistència a la calor (UNE 48033): Fins a 250°C
- Resistència química:
  - A l'àcid cítric al 10%: 15 dies
  - A l'acid làctic al 5%: 15 dies
  - A l'àcid acètic al 5%: 15 dies
  - A l'oli de cremar: Cap modificació
  - Al xilol: Cap modificació
  - Al clorur sòdic al 20%: 15 dies
  - A l'aigua: 15 dies

VERNÍS DE POLIURETÀ DE DOS COMPONENTS:
Temps d'inducció de la mescla: 15 - 30 minuts
Vida de la mescla a 23 ± 2°C i 50 ± 5% HR (INTA 16 02 29): 2 - 8 h
VERNÍS DE POLIURETÀ URETANAT:
Ha de tenir bona resistència a l'aigua salada i al sol.
Temps d'assecatge a 20°C: 1 - 2 h
VERNÍS FENÒLIC:
Temps d'assecatge a 20°C: 6 - 12 h
VERNÍS D'UREA-FORMOL:
Característiques de la pel·lícula líquida:
- Amb l'envàs ple i al cap de 3 minuts d'agitació (INTA 16.32.03) no ha de tenir coàguls, pells ni dipòsits durs
- Temperatura d'inflamació (INTA 16.02.32A): >= 30°C
- Índex d'anivellament a 23 ± 2°C i 50 ± 5% HR (INTA 16 02 89): >= 5
- Índex de despreniments a 23 ± 2°C i 50 ± 5% HR (INTA 16 02 88): >= 4
- Temps d'assecatge a 23°C ± 2°C i 50% ± 5% HR (INTA 16 02 29):
  - Al tacte: < 30 min
  - Totalment sec: < 3 h

Característiques de la pel·lícula seca:
- Ha de ser de color estable i insaponificable.
- Ha de ser resistent a la intempèrie (INTA 16 06 02).
- Envelliment accelerat (INTA 16 06 05): < 6 unitats pèrdua de lluminositat (INTA 16 02 08)
- Adherència (UNE 48032): <= 2

BREA EPOXI:
El component base, amb l'envàs ple i acabat d'obrir, no ha de tenir coàguls, pells ni dipòsits durs (INTA 16 02 26).
Relació resina epoxi/quitrà: 40/60
Temperatura d'inflamació del component base (INTA 16 02 44): > 30°C
Temps d'assecatge per a repintar (INTA 16 02 29): >= 18 h
Gruix de la capa (INTA 16 02 24): >= 100 micres
Resistència a la boira salina (INTA 16 06 04): Ha de complir
Resistència a la immersió (INTA 16 06 01): Ha de complir
IMPRIMACIÓ ANTIOXIDANT:
Característiques de la pel·lícula líquida:
- Amb l'envàs ple i al cap de 3 minuts d'agitació (INTA 16 32 03) no ha de tenir coàguls, pells, dipòsits durs ni flotació de pigments.
- Pigment: >= 26% de mini de plom electrolític
- Puresa del mini de plom electrolític (INTA 16 12 11): >= 99,6%
- Finor de la mòlta (INTA 16 02 55): < 50 micres
- Temperatura d'inflamació (INTA 16 02 32): > 25°C
- Índex d'anivellament a 23 ± 2°C i 50 ± 5% HR (INTA 16 02 89): > 3
- Temps d'assecatge a 23 ±2°C i 50 ±5% HR (INTA 16 02 29):
  - Al tacte: < 1 h
  - Totalment seca: < 6 h
- Pes específic a 23 ± 2°C, 50 ± 5% HR (INTA 16 42 03): > 18 kN/m3
- Rendiment per a una capa de 30 - 40 micres: > 4 m2/kg

Característiques de la pel·lícula seca:
- Resistència a la boira marina (INTA 16 01 01, ASTM B.117-73, oxidació marina 8 (0,1%) ASTM D.610-68): >= 150 h
- Adherència (UNE 48032): <= 2

IMPRIMACIÓ ANTIOXIDANT GRASSA:
Ha de tenir una consistència adequada per a la seva aplicació amb brotxa.
Temperatura d'inflamació (INTA 16 02 32): > 30°C
Temps d'assecatge a 23 ±2°C i 50 ±5% HR (INTA 16 02 29):
- Al tacte: < 1 h

- Totalment seca: < 18 h

Pes específic a 20°C: > 23 kN/m3
Rendiment per una capa de 45 - 50 micres: > 4 m2/kg
IMPRIMACIÓ ANTIOXIDANT AL CLORCAUTXÚ:
Ha de tenir una consistència adequada per a la seva aplicació amb brotxa o pistola.
Temperatura d'inflamació (INTA 16 02 32): > 23°C
Temps d'assecatge a 23 ±2°C i 50 ±5% HR (INTA 16 02 29):
- Al tacte: < 45 min
- Totalment seca: < 4 h

Pes específic a 20°C: > 17,3 kN/m3
Rendiment per una capa de 40 - 45 micres: > 4 m2/kg
IMPRIMACIÓ ANTIOXIDANT AL POLIURETÀ:
Ha de tenir una consistència adequada per a la seva aplicació amb brotxa o pistola.
Temps d'assecatge a 23 ±2°C i 50 ±5% HR (INTA 16 02 29):
- Al tacte: < 15 min
- Totalment seca: < 2 h

Pes específic a 20°C: > 13,5 kN/m3
Rendiment per una capa de 40 - 45 micres: > 4 m2/kg
IMPRIMACIÓ DE LÀTEX:
Característiques de la pel·lícula líquida:
- Amb l'envàs ple i al cap de 3 minuts d'agitació (INTA 16.32.03) no ha de tenir coàguls, pells ni dipòsits durs
- Ha de tenir una consistència adequada per a la seva aplicació amb brotxa. Ha de fer córrer la brotxa i ha de fluir bé, i ha de deixar una capa uniforme després de l'assecat
  - Al tacte: < 30 min
  - Totalment seca: < 2 h
- Temps d'assecatge a 23 ±2°C i 50 ±5% HR (INTA 16 02 29):

Característiques de la pel·lícula seca:
- Adherència (UNE 48032): <= 2

IMPRIMACIÓ FOSFATANT:
Característiques de la pel·lícula líquida:
- La mescla preparada, al cap de 3 minuts d'agitació, no ha de tenir coàguls, pells ni dipòsits durs
- Ha de tenir una consistència adequada per a la seva aplicació amb brotxa. Ha de fer córrer la brotxa i ha de fluir bé, i ha de deixar una capa uniforme després de l'assecat
- Temps d'assecatge a 23 ±2°C i 50 ±5% HR (INTA 16 02 29):
  - Al tacte: < 15 min
  - Totalment seca: < 1 h

Característiques de la pel·lícula seca:
- Gruix de la capa: 4 - 10 micres
- Adherència (UNE 48032): <= 2

LÍQUID DECAPANT DE BAIXA ALCALINITAT:
Dilució del 25 al 50%
Un cop aplicat no ha d'alterar el color del material sobre el qual s'ha aplicat
pH (c.c.): 10,5
PINTURA DECAPANT:
Ha de ser d'evaporació ràpida.
Un cop aplicat ha de desprendre les capes de pintura en pocs minuts.
Ha de tenir una consistència per a la seva aplicació amb brotxa o espàtula.
POLÍMER ACRÍLIC, ORGÀNIC O INORGÀNIC:
Temps d'assecatge: <= 30 min
Temps d'assecatge per a repintar: > 8 h
Pes específic: 13 kN/m3
PROTECTOR QUÍMIC INSECTICIDA-FUNGICIDA:
Amb l'envàs ple i al cap de 3 minuts d'agitació (INTA 16 32 03) no ha de tenir coàguls, pells ni dipòsits durs.
Ha de tenir una consistència adequada per a impregnar bé les fibres.
Adherència (UNE 48-032): <= 2
SEGELLADORA AMB POLÍMERS ACRÍLICS:
pH sobre T.Q.:7,75
SEGELLADORA:
Característiques de la pel·lícula líquida:
- Amb l'envàs ple i al cap de 3 minuts d'agitació (INTA 16 32 03) no ha de tenir coàguls, pells, dipòsits durs ni flotació de pigments.
- Ha de tenir una dilució adequada per a la seva aplicació amb brotxa. Ha de fer córrer la brotxa, ha de fluir i anivellar bé, i ha de deixar una capa uniforme després de l'assecat
- Finor de la mòlta (INTA 16 02 55): < 60 micres
- Temperatura d'inflamació (INTA 16 02 32): > 30°C
- Temps d'assecatge a 23 ±2°C i 50 ±5% HR (INTA 16 02 29):

- Al tacte: 30 min - 4 h
- Totalment seca: < 12 h
- Rendiment per a una capa de 60 micres: > 10 m2/kg

Característiques de la pel·lícula seca:
- Adherència (UNE 48032): <= 2

SOLUCIÓ DE SILICONA:
Ha de tenir la consistència adequada per a la seva aplicació amb brotxa, corró o pistola. Ha d'impregnar bé les superfícies poroses sense deixar pel·lícula.
Rendiment: > 3 m2/l
Temps d'assecatge al tacte a 20°C: < 1 h

2.- CONDICIONS DE SUBMINISTRAMENT I EMMAGATZEMATGE

Subministrament: En pots o bidons.
Emmagatzematge: En llocs ventilats i no exposats al sol, dins del seu envàs tancat i sense contacte amb el terra. S'ha de preservar de les gelades.

3.- UNITAT I CRITERIS D'AMIDAMENT

Unitat d'amidament: la indicada a la descripció de l'element
Criteri d'amidament: quantitat necessària subministrada a l'obra

4.- NORMATIVA DE COMPLIMENT OBLIGATORI

No hi ha normativa de compliment obligatori.

5.- CONDICIONS DE CONTROL DE RECEPCIÓ

CONDICIONS DE MARCATGE I CONTROL DE LA DOCUMENTACIÓ:
A cada envàs hi ha d'haver les dades següents:
- Identificació del fabricant
- Nom comercial del producte
- Identificació del producte
- Acabat, en el vernís
- Codi d'identificació
- Pes net o volum del producte
- Data de caducitat
- Instruccions d'ús
- Dissolvents adequats
- Límits de temperatura
- Temps d'assecatge al tacte, total i de repintat
- Toxicitat i inflamabilitat
- Color, en el vernís de poliuretà de dos components
- Temps d'inducció de la mescla i vida de la mescla, en els productes de dos components.
- Proporció mescla: Base/activador, en l'emprimació fosfatant o Base/catalitzador en la brea epoxi.

OPERACIONS DE CONTROL:
Els punts de control més destacables són els següents:
- En cada subministrament d'esmalt, es comprovarà que l'etiquetatge dels envasos contingui les dades exigides a les especificacions.

El control de recepció de material verificarà que les característiques dels materials són coincidents amb l'establert en la DT. Aquest control ha de complir l'especificat en l'apartat 7.2 del CTE.
Control de documentació: documents d'origen (full de subministrament i etiquetat), certificat de garantia del fabricant, en el seu cas, (signat per persona física) i els documents de conformitat o autoritzacions administratives exigides, inclòs la documentació corresponent al marcatge CE quan sigui pertinent.
Control mitjançant distintius de qualitat i avaluacions d'idoneïtat: En el cas que el fabricant disposi de marques de qualitat, ha d'aportar-ne la documentació corresponent
Control de recepció mitjançant assaigs: Si el material disposa d'una marca legalment reconeguda a un país de la CEE (Marcatge CE, AENOR, etc.) es podrà prescindir dels assaigs de control de recepció de les característiques del material garantides per la marca; i la DF sol·licitarà en aquest cas, els resultats dels assaigs corresponents al subministrament rebut. En qualsevol cas, la DF podrà sol·licitar assaigs de control de recepció si ho creu convenient.
OPERACIONS DE CONTROL EN IMPRIMACIÓ D'ELEMENTS METÀL·LICS:
Els punts de control més destacables són els següents:
- Recepció del certificat de qualitat del fabricant, on constin els resultats dels assaigs següents:
  - Assaigs sobre pintura líquida:
    - Dotació de pigment
    - Puresa del mini de plom electrolític INTA 16.12.11

    - Finor de la mòlta dels pigments INTA 16.02.55 (10.57)
    - Temperatura d'inflamació INTA 16.02.32A (7.61)
    - Pes específic UNE-EN ISO 2811-1
    - Índex d'anivellament INTA.16.02.89 (9.68)
    - Temps d'assecatge INTA 16.02.29 (6.57)
  - Assaigs sobre pel·lícula seca:
    - Resistència a la boira marina UNE EN ISO 9227
    - Adherència UNE EN ISO 2409

En cas de no rebre aquests resultats abans del inici de l'activitat, o que la DF no els consideri representatius, el contractista haurà de realitzar els assaigs corresponents, al seu càrrec i fora del pressupost d'autocontrol.
OPERACIONS DE CONTROL EN ENVERNISSAT DE PARAMENTS:
Els punts de control més destacables són els següents:
- Abans de començar l'obra, si varia el subministrament, i per cada tipus diferent que arribi a l'obra, es demanaran al contractista els certificats del fabricant que garanteixin el compliment del plec de condicions tècniques, incloent els resultats dels assaigs següents, realitzats per un laboratori acreditat:
  - Temperatura d'inflamació INTA 160.232A
  - Índex d'anivellament INTA 160289
  - Índex de despreniment INTA 160.288
  - Temps d'assecat INTA 160.229
  - Envelliment accelerat INTA 160.605
  - Adherència UNE EN ISO 2409

En cas de no rebre aquests resultats abans del inici de l'activitat, o que la DF no els consideri representatius, el contractista haurà de realitzar els assaigs corresponents, al seu càrrec i fora del pressupost d'autocontrol.
CRITERIS DE PRESA DE MOSTRES:
Els controls s'han de realitzar segons les instruccions de la DF i els criteris indicats a les normes de procediment corresponents.
INTERPRETACIÓ DE RESULTATS I ACTUACIONS EN CAS D'INCOMPLIMENT EN IMPRIMACIÓ D'ELEMENTS METÀL·LICS:
No s'acceptaran els pots de pintura que no estiguin degudament etiquetats i/o certificats, així com els que presentin mal estat de conservació i/o emmagatzematge.
En cas d'observar deficiències en l'estat de conservació d'un pot, es rebutjarà la unitat corresponent i s'incrementarà la inspecció, en primera instància, fins al 20 % dels pots subministrats. Si es continuen observant irregularitats, es passarà a controlar el 100% del subministrament.
Els assaigs d'identificació han de resultar d'acord a les especificacions del plec i a les condicions garantides en el certificat del material. En cas d'incompliment, es realitzarà l'assaig sobre dues mostres més del mateix lot, acceptant-ne el conjunt sempre que els dos resultats estiguin d'acord a dites especificacions.
INTERPRETACIÓ DE RESULTATS I ACTUACIONS EN CAS D'INCOMPLIMENT EN ENVERNISSAT DE PARAMENTS:
Si en els terminis establerts al començar l'obra no es fa l'entrega dels certificats de qualitat del fabricant, s'ha de realitzar una sèrie completa d'assaigs a càrrec del Contractista.
Es repetirà l'assaig que no compleixi les especificacions sobre un altre mostra del mateix lot. Només s'acceptarà el lot, quan els resultats obtinguts sobre les dues mostres resultin satisfactoris.

BD - MATERIALS PER A EVACUACIÓ, CANALITZACIÓ I VENTILACIÓ ESTÀTICA

BD7 - TUBS PER A CLAVEGUERES I COL·LECTORS

BD7F - TUBS DE PVC PER A CLAVEGUERES I COL·LECTORS

0.- ELEMENTS QUE CONTEMPLA EL PLEC

BD7FP360.

1.- DEFINICIÓ I CARACTERÍSTIQUES DELS ELEMENTS

Tubs de PVC-U per a l'execució d'obres de sanejament.
S'han considerat els tipus següents:
- Tub de PVC de formació helicoïdal per a clavegueres i col·lectors

- Tub de PVC-U per a sanejament amb pressió
- Tub de PVC-U per a sanejament sense pressió
- Tub de PVC-U de paret estructurada per a sanejament sense pressió

CARACTERÍSTIQUES GENERALS:
La superfície ha de ser de color uniforme i no ha de tenir fissures.
Els extrems han d'acabar amb un tall perpendicular a l'eix i sense rebaves.
TUB DE FORMACIÓ HELICOÏDAL:
Tub rígid, format enrollant una banda nervada amb les vores conformades. La unió de la banda ha d'estar soldada químicament.
La cara interior del tub ha de ser llisa.
La cara exterior del tub ha de ser nervada.
En els tubs per a anar formigonats, els nervis han de tenir forma de "T".
El tub, quan sigui autoportant, ha de resistir sense deformacions les càrregues interiors i exteriors que rebrà quan estigui en servei.
Característiques de la banda de PVC:
- Densitat: >= 1350 kg/m3, <= 1460 kg/m3
- Coeficient de dilatació lineal a 0°C: >= 60 millonèsimes/°C, <= 80 millonèsimes/°C
- Temperatura de reblaniment Vicat: >= 79°C
- Resistència a la tracció simple: 50 N/mm2
- Allargament al trencament: >= 80%
- Absorció d'aigua: <= 1 mg/cm2
- Opacitat: 0,2%

TUB DE PVC-U PER A SANEJAMENT AMB PRESSIÓ
L'aspecte de la superfície interna i externa dels tubs ha d'ésser llisa, neta i exempta de fissures, cavitats, i d'altres defectes superficials. El material no pot contenir cap impuresa visible sense augment.
El color del tub ha de ser gris o marró i uniforme en tot el gruix de la paret.
La paret del tub ha de ser opac.
Característiques mecàniques:
- Resistència a l'impacte: d'acord amb UNE-EN 1452-2.
- Resistència a la pressió interna: d'acord amb UNE-EN 1452-2.

Característiques físiques:
- Temperatura de reblaniment Vicat (VST): >= 80°C d'acord amb assaig UNE-EN 727
- Retracció longitudinal: <= 5% d'acord amb assaig UNE-EN 743.
- Grau de gelificació: No hi pot haver cap atac en cap punt de la superfície de la proveta d'acord amb assaig UNE-EN 580.

Els junts d'estanqueïtat i adhesius han d'estar conformes a UNE-EN 1452-2.
Tolerències:
- Diàmetre exterior:
  - 25-32-40-50: 0,2 mm.
  - 63-75-90: 0,3 mm.
  - 110-125: 0,4 mm.
  - 140-160: 0,5 mm
  - 180-200: 0,6 mm
  - 225: 0,7 mm
  - 250: 0,8 mm
  - 280: 0,9 mm
  - 315: 1,0 mm
  - 355: 1,1 mm
  - 400: 1,2mm
  - 450: 1,4mm
  - 500: 1,5 mm
  - 560: 1,7 mm
  - 630: 1,9 mm
  - 710-800-900-1000: 2,0 mm
- Gruix parets: és variable depenent del diàmetre i la pressió admissible. UNE-EN 1452-2
- Llargàira i embocadures: d'acord amb UNE-EN 1456-1 i UNE-EN 1452-2

TUB DE PVC-U PER A SANEJAMENT SENSE PRESSIÓ
L'aspecte de la superfície interna i externa dels tubs ha d'ésser llisa, neta i exempta de fissures, cavitats, i d'altres defectes superficials. El material no pot contenir cap impuresa visible sense augment.
Aquests tubs es col·locaran d'acord amb un codi d'aplicació:
- "D" codi per a àrea d'aplicació que es situa a menys d'1 m de l'edifici i on els tubs i accessoris estan enterrats i connectats als sistemes d'evacuació d'aigües residuals de d'edifici.
- "U" codi per a àrea d'aplicació que es situa a més d'1 m de l'edifici al que es connecta el sistema de canalització enterrada.

Característiques mecàniques:
- Resistència a l'impacte: d'acord amb assaigs especificats en UNE-EN 1401-1

Característiques físiques:

- Temperatura de reblaniment Vicat (VST) >= 79 ºC. D'acord amb assaig UNE-EN 727
- Retracció longitudinal en calent <=5%. D'acord amb assaig UNE-EN 743
- Grau de gelificació: No hi pot haver cap atac en cap punt de la superfície de la proveta d'acord amb assaig UNE-EN 580.

Els junts d'estanqueïtat i adhesius han d'estar conformes a UNE-EN 1401-1.
Tolerències:
- Diàmetre exterior:
  - 110-125: 0,3mm.
  - 160: 0,4 mm
  - 200-250: 0,5 mm
  - 315: 0,6 mm
  - 355-400: 0,7 mm
  - 450: 0,8 mm
  - 500: 0,9 mm
  - 630: 1,1 mm
  - 710: 1,2mm
  - 800: 1,3 mm
  - 900: 1,5 mm
  - 1000: 1,6 mm
- Gruix parets: és variable depenent del diàmetre i la sèrie del tub d'acord amb taules UNE-EN 1401-1
- Llargària útil o efectiva no ha d'ésser inferior a la declarada pel fabricant.
- Si hi ha xamfrà en el gruix de la paret del tub, ha de ser de 15 a 45 graus en relació a l'eix del tub. d'acord amb UNE-EN 1401-1.

2.- CONDICIONS DE SUBMINISTRAMENT I EMMAGATZEMATGE

Subministrament: Protegit per tal que arribi a l'obra amb les condicions exigides.
Emmagatzematge: En llocs protegits d'impactes, dels raigs solars i ben ventilats. S'han d'apilar horitzontalment i paral·lelament sobre superfícies planes, s'han de capicular les esbocadures per capes o bé situar-les en un mateix costat, i separar les capes per mitjà de separadors. L'alçària de la pila ha de ser <= 1,5 m.

3.- UNITAT I CRITERIS D'AMIDAMENT

Unitat d'amidament: la indicada a la descripció de l'element
Criteri d'amidament: quantitat necessària subministrada a l'obra

4.- NORMATIVA DE COMPLIMENT OBLIGATORI

TUB DE FORMACIÓ HELICOÏDAL O TUB INJECTAT PER A UNIÓ ENCOLADA DE DN > 315 MM:
No hi ha normativa de compliment obligatori.
TUB DE PVC-U PER A SANEJAMENT AMB PRESSIÓ
UNE-EN 1456-1:2002 Sistemas de canalización en materiales plásticos para saneamiento enterrado o aéreo con presión. Poli(cloruro de vinilo) no plastificado (PVC-U). Parte 1: Especificaciones para tubos, accesorios y el sistema.
UNE-EN 1452-2:2000 Sistemas de canalización en materiales plásticos para conducción de agua. Poli(cloruro de vinilo) no plastificado (PVC-U). Parte 2: Tubos.
TUB DE PVC-U PER A SANEJAMENT SENSE PRESSIÓ
UNE-EN 1401-1:1998 Sistemas de canalización en materiales plásticos para saneamiento enterrado sin presión. Poli(cloruro de vinilo) no plastificado (PVC-U). Parte 1: Especificaciones para tubos, accesorios y el sistema.
TUB DE PVC-U DE PARET ESTRUCTURADA SENSE PRESSIÓ:
No hi ha normativa de compliment obligatori.

5.- CONDICIONS DE CONTROL DE RECEPCIÓ

CONDICIONS DE MARCATGE I CONTROL DE LA DOCUMENTACIÓ:
Els tubs per sanejament amb pressió, han d'anar marcats o impresos directament sobre el tub a intervals d'1 m. de forma que sigui llegible després d'emmagatzemar-los, exposició a l'intempèrie i instal·lació, i mantenir-se llegible durant la vida del producte. El marcat no pot produir fissures o defectes que influeixin desfavorablement sobre l'aptitud del tub.
El tub ha d'anar marcat amb la següent informació com a mínim:
- Número normativa (UNE-EN 1456-1)
- Nom i/o marca comercial
- Material (PVC-U)
- Diàmetre exterior nominal i gruix de la paret
- Pressió nominal
- Informació del fabricant (període de fabricació i nom o codi de la ciutat de fabricació si el

fabricant produeix en diferents ciutats).
- Número de la línia d'extrusió

Els tubs per sanejament sense pressió, han d'anar marcats o impresos directament sobre el tub de forma que sigui llegible després d'emmagatzemar-los, en exposició a l'intempèrie i en la instal·lació, i mantenir-se llegible durant la vida del producte. El marcat no pot produir fissures o defectes que influeixin desfavorablement sobre l'aptitud del tub.
El tub ha d'anar marcat amb la següent informació com a mínim:
- Número normativa (UNE-EN 1401-1)
- Codi de l'àrea d'aplicació (U o UD)
- Nom i/o marca comercial
- Dimensió nominal
- Gruix mínim de la paret o SDR
- Material (PVC-U)
- Rigidesa anular nominal
- Informació del fabricant (període de fabricació i nom o codi de la ciutat de fabricació si el fabricant produeix en diferents ciutats.
- Prestacions en clima fred (si és el cas)

OPERACIONS DE CONTROL:
- Abans de començar l'obra, si varia el subministrament, i per cada tipus diferent que arribi a l'obra, es demanaran al contractista els certificats del fabricant que garanteixin el compliment del plec de condicions tècniques, incloent els resultats dels assaigs següents, realitzats per un laboratori acreditat:
  - Resistència a la tracció (UNE 53112)
  - Allargament fins a la ruptura (UNE 53112)
  - Resistència a la pressió interna (UNE-EN 921)
  - Densitat (UNE-EN ISO 11833-1)
  - Resistència al diclorometà a una temperatura especificada (UNE-EN 580)
  - Temperatura de reblaniment Vicat (UNE-EN 727)
  - Retracció longitudinal en calent (EN 743)
  - Estanquitat a l'aigua (UNE-EN 1277)
  - Resistència a l'impacte (UNE-EN 744)

En cas de no presentar aquests resultats, o que la DF tingui dubtes de la seva representativitat, es realitzaran aquests assaigs sobre el material rebut, a càrrec del contractista.
- Es comprovaran per cada 200 m o fracció de tub d'un mateix diàmetre que s'hagi de col·locar, i sobre una mostra de 2 tubs, les característiques geomètriques següents:
  - 5 mesures del diàmetre exterior (1 tub)
  - 5 mesures de longitud (1tub)
  - N mesures del gruix (1 tub) depenen del diàmetre nominal (DN):
    - 8 mesures per DN <= 250
    - 12 mesures per 250 < DN <= 630
    - 24 mesures per DN > 630

En cas de que el material disposi de la Marca AENOR, marcatge CE o altre legalment reconeguda a un país de l'UE, es pot prescindir de la presentació dels assaigs de control de recepció.
CRITERIS DE PRESA DE MOSTRES:
Els controls s'han de realitzar segons les instruccions de la DF i els criteris indicats a les normes de procediment corresponents.
INTERPRETACIÓ DE RESULTATS I ACTUACIONS EN CAS D'INCOMPLIMENT:
Control estructural i físic:
- No s'autoritzarà la col·locació de peces que no vagin acompanyades del certificat del fabricant.
- En el cas de que un dels assaigs no resulti satisfactori, es repetirà sobre 2 mostres més del lot assajat. Només s'acceptarà el lot, amb l'excepció del tub defectuós assajat, quan ambdós resultats siguin correctes.

Control geomètric:
- En el cas de que resultat d'una mesura no resulti satisfactori, es repetirà la mesura sobre 2 altres tubs.
- Només s'acceptarà el lot, amb l'excepció del tub defectuós assajat, quan ambdós resultats siguin correctes.

BD - MATERIALS PER A EVACUACIÓ, CANALITZACIÓ I VENTILACIÓ ESTÀTICA

BDW - ACCESSORIS GENÈRICS PER A DESGUASSOS, BAIXANTS I COL·LECTORS

0.- ELEMENTS QUE CONTEMPLA EL PLEC

BDW3B900.

1.- DEFINICIÓ I CARACTERÍSTIQUES DELS ELEMENTS

Conjunt d'accessoris (colzes, derivacions, reduccions, etc.) i d'elements especials (materials per a la unió entre tubs o entre tubs i accessoris) per a desguassos i baixants.
S'han considerat els elements següents:
- Accessoris i elements especials per a tubs de PVC-U de paret massissa
- Accessoris i elements especials per a tubs de PVC-U de paret estructurada
- Elements especials per a baixants de fosa grisa
- Elements especials per a baixants de planxa galvanitzada amb unió plegada

CARACTERÍSTIQUES GENERALS:
El material, la seva qualitat i les característiques físiques, mecàniques i dimensionals, han de ser compatibles amb les del tub, i no han de fer disminuir les d'aquest en cap de les seves aplicacions.

2.- CONDICIONS DE SUBMINISTRAMENT I EMMAGATZEMATGE

Subministrament: A l'albarà de lliurament han de constar les característiques d'identificació següents:
- Material
- Tipus
- Diàmetres

Emmagatzematge: En llocs protegits contra els impactes, la pluja, les humitats i dels raigs del sol.

3.- UNITAT I CRITERIS D'AMIDAMENT

Unitat composada pel conjunt de peces necessàries per a muntar 1 m de tub.

4.- NORMATIVA DE COMPLIMENT OBLIGATORI

PVC-U PARET ESTRUCTURADA:
* UNE-EN 1453-1:2000 Sistemas de canalización en materiales plásticos con tubos de pared estructurada para evacuación de aguas residuales (a baja y a alta temperatura) en el interior de la estructura de los edificios. Poli(cloruro de vinilo) no plastificado (PVC-U). Parte 1: Requisitos para los tubos y el sistema.
PVC-U DE PARET MASSISSA:
* UNE-EN 1329-1:1999 Sistemas de canalización en materiales plásticos para evacuación de aguas residuales (a baja y a alta temperatura) en el interior de la estructura de los edificios. Poli(cloruro de vinilo) no plastificado (PVC-U). Parte 1: Especificaciones para tubos, accesorios y el sistema.
* UNE-EN 1401-1:1998 Sistemas de canalización en materiales plásticos para saneamiento enterrado sin presión. Poli(cloruro de vinilo) no plastificado (PVC-U). Parte 1: Especificaciones para tubos, accesorios y el sistema.
* UNE-EN 1456-1:2002 Sistemas de canalización en materiales plásticos para saneamiento enterrado o aéreo con presión. Poli(cloruro de vinilo) no plastificado (PVC-U). Parte 1: Especificaciones para tubos, accesorios y el sistema.
FOSA GRISA, PLANXA GALVANITZADA I PLOM:
No hi ha normativa de compliment obligatori.

BD - MATERIALS PER A EVACUACIÓ, CANALITZACIÓ I VENTILACIÓ ESTÀTICA

BDY - ELEMENTS DE MUNTATGE PER A DESGUASSOS, BAIXANTS I COL·LECTORS

0.- ELEMENTS QUE CONTEMPLA EL PLEC

BDY3B900.

1.- DEFINICIÓ I CARACTERÍSTIQUES DELS ELEMENTS

Conjunt d'accessoris (colzes, derivacions, reduccions, etc.) i d'elements especials (materials per a la unió entre tubs o entre tubs i accessoris) per a desguassos i baixants.
S'han considerat els elements següents:
- Accessoris i elements especials per a tubs de PVC-U de paret massissa
- Accessoris i elements especials per a tubs de PVC-U de paret estructurada
- Elements especials per a baixants de fosa grisa
- Elements especials per a baixants de planxa galvanitzada amb unió plegada

CARACTERÍSTIQUES GENERALS:
El material, la seva qualitat i les característiques físiques, mecàniques i dimensionals, han de ser compatibles amb les del tub, i no han de fer disminuir les d'aquest en cap de les seves aplicacions.

2.- CONDICIONS DE SUBMINISTRAMENT I EMMAGATZEMATGE

Subministrament: A l'albarà de lliurament han de constar les característiques d'identificació següents:
- Material
- Tipus
- Diàmetres

Emmagatzematge: En llocs protegits contra els impactes, la pluja, les humitats i dels raigs del sol.

3.- UNITAT I CRITERIS D'AMIDAMENT

Unitat composada pel conjunt de peces necessàries per a muntar 1 m de tub.

4.- NORMATIVA DE COMPLIMENT OBLIGATORI

PVC-U PARET ESTRUCTURADA:
* UNE-EN 1453-1:2000 Sistemas de canalización en materiales plásticos con tubos de pared estructurada para evacuación de aguas residuales (a baja y a alta temperatura) en el interior de la estructura de los edificios. Poli(cloruro de vinilo) no plastificado (PVC-U). Parte 1: Requisitos para los tubos y el sistema.

PVC-U DE PARET MASSISSA:
* UNE-EN 1329-1:1999 Sistemas de canalización en materiales plásticos para evacuación de aguas residuales (a baja y a alta temperatura) en el interior de la estructura de los edificios. Poli(cloruro de vinilo) no plastificado (PVC-U). Parte 1: Especificaciones para tubos, accesorios y el sistema.
* UNE-EN 1401-1:1998 Sistemas de canalización en materiales plásticos para saneamiento enterrado sin presión. Poli(cloruro de vinilo) no plastificado (PVC-U). Parte 1: Especificaciones para tubos, accesorios y el sistema.
* UNE-EN 1456-1:2002 Sistemas de canalización en materiales plásticos para saneamiento enterrado o aéreo con presión. Poli(cloruro de vinilo) no plastificado (PVC-U). Parte 1: Especificaciones para tubos, accesorios y el sistema.

FOSA GRISA, PLANXA GALVANITZADA I PLOM:
No hi ha normativa de compliment obligatori.

BG - MATERIALS PER A INSTAL·LACIONS ELÈCTRIQUES

BG6 - MECANISMES

BG63 - ENDOLLS

1.- DEFINICIÓ I CARACTERÍSTIQUES DELS ELEMENTS

Endolls bipolars o tripolars per a encastar o muntar superficialment.
CARACTERÍSTIQUES GENERALS:
Ha d'estar constituït per una base amb borns de connexió de les fases i una placa de tancament aïllant.
El conjunt ha de tenir un aspecte uniforme i sense defectes.
Ha de tenir dos (bipolar) o tres (tripolar) pols. La connexió a terra portarà potes laterals per a contacte del conductor de protecció.
La placa de tancament ha de portar un dispositiu per a la seva fixació a la base.

Excepte els dos alvèols, no han de ser accessibles les parts que hagin de tenir tensió.
Els alvèols han de tenir una elasticitat suficient per a assegurar una pressió de contacte adequada.
Els contactes han de ser platejats o protegits contra la corrosió i l'abrasió.
Ha de complir les condicions requerides per la DF.
Tensió nominal: <= 400 V
Aïllament (UNE 20-315): Ha de complir
Resistència mecànica (UNE 20-315): Ha de complir
Resistència al foc (UNE 20-315): Ha de complir
Temperatura: <= 25°C
Quan té connexió a terra, ha d'estar construït de forma que quan s'introdueixi la clavilla, la connexió a terra s'estableixi abans que la conexió als contactes que tenen tensió.

2.- CONDICIONS DE SUBMINISTRAMENT I EMMAGATZEMATGE

Subministrament: En caixes.
Emmagatzematge: En llocs protegits contra els impactes, la pluja, les humitats i dels raigs del sol.

3.- UNITAT I CRITERIS D'AMIDAMENT

Unitat d'amidament: la indicada a la descripció de l'element
Criteri d'amidament: quantitat necessària subministrada a l'obra

4.- NORMATIVA DE COMPLIMENT OBLIGATORI

Real Decreto 842/2002 de 2 de agosto, por el que se aprueba el Reglamento Electrotécnico de Baja Tensión. REBT 2002.
UNE-EN 60947-3:2000 Aparamenta de baja tensión. Parte 3: Interruptores, seccionadores, interruptores-seccionadores y combinados fusibles.
UNE 20315:1994 Bases de toma de corriente y clavijas para usos domésticos y análogos.

5.- CONDICIONS DE CONTROL DE RECEPCIÓ

CONDICIONS DE MARCATGE I CONTROL DE LA DOCUMENTACIÓ:
L'endoll ha de portar de forma indeleble i ben visible les dades següents:
- Identificació del fabricant o marca comercial
- Tensió d'alimentació
- Intensitat

OPERACIONS DE CONTROL:
Les tasques de control a realitzar són les següents:
- Sol·licitar del fabricant els certificats dels mecanismes emprats, contrastar la documentació amb els materials rebuts i verificar l'adequació als requisits exigits.
- Control de la documentació tècnica subministrada.
- Verificar que la Intensitat Nominal s'adequa a l'intensitat del circuit.
- Realització i emissió d'informes amb resultats de controls i proves realitzats.

CRITERIS DE PRESA DE MOSTRES:
Es comprovarà per mostreig la quantitat que determini la DF per cada tipus de mecanisme.
INTERPRETACIÓ DE RESULTATS I ACTUACIONS EN CAS D'INCOMPLIMENT:
No s'acceptaran els mecanismes que les seves característiques elèctriques no siguin les adequades.
Quan les discrepàncies siguin d'un altre tipus, segons criteri de la DF podrà ésser acceptat o rebutjat tot o part del material.

BJ - MATERIALS PER A INSTAL·LACIONS DE LAMPISTERIA, REG, APARELLS SANITARIS I PRODUCCIÓ D'AIGUA CALENTA SANITÀRIA

BJ2 - AIXETES I ACCESSORIS PER A APARELLS SANITARIS

BJ22 - AIXETES I ACCESSORIS PER A DUTXES

0.- ELEMENTS QUE CONTEMPLA EL PLEC

BJ22U010.

1.- DEFINICIÓ I CARACTERÍSTIQUES DELS ELEMENTS

Aixetes i accessoris de llautó i d'alumini per a dutxes, de diferents tipus i de diferents diàmetres d'entrada i de sortida.
S'han considerat els elements següents:
- Aixeta de llautó cromat, daurat o esmaltat
- Braç de dutxa d'alumini anoditzat
- Ruixador fix o amb ròtula, d'aspersió fixa o regulable d'alumini anoditzat, sintètic o de llautó cromat
- Suport per a dutxa de telèfon de llautó cromat, daurat o esmaltat
- Tub flexible per a dutxa de telèfon d'alumini anoditzat o sintètic
- Dutxa de telèfon sintètica, d'aspersió fixa o regulable
- Sortida per a dutxa de telèfon de llautó cromat, daurat o esmaltat

S'han considerat els següents tipus d'aixetes:
- Mescladora
- Mescladora termostàtica
- Monocomandament
- Temporitzada

CARACTERÍSTIQUES GENERALS:
En el cas de que el material s'utilitzi en obra pública, l'acord de Govern de la Generalitat de Catalunya de 9 de juny de 1998, exigeix que els materials siguin de qualitat certificada o puguin acreditar un nivell de qualitat equivalent, segons les normes aplicables als estats membres de la Unió Europea o de l'Associació Europea de Lliure Canvi.
També en aquest cas, es procurarà que els esmentats materials disposin de l'etiqueta ecològica europea, regulada en el Reglament 880/1992/CEE o bé altres distintius de la Comunitat Europea.
No ha de tenir picades ni altres desperfectes. El revestiment ha de ser continu al llarg de tota la superfície.
Ha de tenir un color uniforme i una textura llisa a tota la superfície.
Les peces interiors han de ser de materials resistents a la corrosió i a les incrustacions calcàries.
Els angles i les arestes han de ser arrodonits.
El ruixador o la dutxa de telèfon, han de proporcionar l'aspersió del cabal admès per l'aixeta.
Ha de complir les condicions requerides per la DF.
AIXETA:
El mecanisme de comandament ha de permetre un accionament d'obertura, de tancament, de regulació de cabal i de barreja d'aigua suau i precís.
En l'aixeta temporitzada, el polsador ha de permetre un accionament suau i precís de l'obertura.
En l'aixeta mescladora, l'òrgan de comandament de l'aigua calenta ha d'estar col·locat a l'esquerra amb el distintiu vermell i el de l'aigua freda a la dreta amb el distintiu blau.
En l'aixeta monocomandament, l'òrgan de comandament ha d'indicar amb els distintius vermell i blau el sentit de gir per a obtenir aigua calenta o aigua freda.
En l'aixeta termostàtica, el comandament d'accionament no ha de permetre que l'aigua superi els 45°C.
Cabal mínim d'aigua a 3 bar (UNE 19703): 0,2 l/s
Gruix del cos: >= 2 mm
Estanquitat de l'aigua amb l'obturador tancat abans i després de la col·locació, a 16 bar (UNE 19703): No s'han de produir fuites
Estanquitat de l'aigua amb l'obturador obert i la boca tapada abans i després de la col·locació, a 4 bar (UNE 19703): No s'han de produir fuites
Resistència mecànica amb l'obturador tancat amb pressió de 25 bar (UNE 19703): No s'han de produir deformacions permanents
Resistència a torsió de l'òrgan de maniobra (UNE 19703): >= 6 N m
ELEMENTS DE LLAUTÓ:
Els elements de llautó cromat o daurat han d'estar recoberts exteriorment amb dues capes, una de níquel i una altra de crom.
Gruix de la primera capa de recobriment: >= 5 micres
Gruix de la segona capa de recobriment: >= 0,25 micres
Resistència a la corrosió del recobriment (UNE 37551): No han d'aparèixer bombolles, exfoliacions, picades o desaparicions de recobriment
Adherència del recobriment (UNE 37551): No s'ha de produir escames ni despreniments
ELEMENTS D'ALUMINI ANODITZAT:
Exteriorment ha d'estar protegit amb una capa d'òxid d'alumini, segellada posteriorment.
Anodització del perfil (UNE 38-010): >= 15 micres
Qualitat del segellament. Método de
la gota colorant (UNE 38-017). Mitjana total (M): 0 <= M <= 2

2.- CONDICIONS DE SUBMINISTRAMENT I EMMAGATZEMATGE

Subministrament: En bossa de plàstic dins de la caixa protectora.

Emmagatzematge: En el seu embalatge, en llocs protegits contra els impactes i la intempèrie.

3.- UNITAT I CRITERIS D'AMIDAMENT

Unitat d'amidament: la indicada a la descripció de l'element
Criteri d'amidament: quantitat necessària subministrada a l'obra

4.- NORMATIVA DE COMPLIMENT OBLIGATORI

No hi ha normativa de compliment obligatori.

5.- CONDICIONS DE CONTROL DE RECEPCIÓ

CONDICIONS DE MARCATGE I CONTROL DE LA DOCUMENTACIÓ:
Cada bossa o caixa ha de portar de forma indeleble i visible les dades següents:
- Nom del fabricant o marca comercial
- Instruccions d'instal·lació i muntatge

OPERACIONS DE CONTROL:
Les tasques de control a realitzar són les següents:
- Sol·licitar del fabricant la documentació dels materials escollits.
- Control de recepció dels materials, comprovant que les seves característiques es corresponen amb l'especificat al projecte.
- Realització i emissió d'informes amb resultats de controls i proves realitzats.

CRITERIS DE PRESA DE MOSTRES:
Es controlarà aleatòriament sobre cada partida recepcionada.
INTERPRETACIÓ DE RESULTATS I ACTUACIONS EN CAS D'INCOMPLIMENT:
En cas de discrepàncies amb les exigències del projecte s'ha d'acceptar o refusar el material segons criteri de la DF.

D - ELEMENTS COMPOSTOS

D0 - ELEMENTS COMPOSTOS BÀSICS

D07 - MORTERS I PASTES

D070 - MORTERS SENSE ADDITIUS

0.- ELEMENTS QUE CONTEMPLA EL PLEC

D0705A21.

1.- DEFINICIÓ I CARACTERÍSTIQUES DELS ELEMENTS

Mescla feta amb sorra, ciment, aigua i calç si és el cas.
CARACTERÍSTIQUES GENERALS:
Tipus de ciment:
- Ciments comuns excepte els tipus CEM II/A
- Ciments de ram de paleta MC
- Ciments blancs BL, quan ho requereixi l'exigència de blancor

Morters per a fàbriques:
- Resistència a compressió: <= 0,75 x Resistència a compressió de la peça
  - Morter ordinari (UNE-EN 998-2) en fàbrica no armada: >= M1
  - Morter ordinari (UNE-EN 998-2) en fàbrica armada: >= M5
  - Morter de junt prim o morter lleuger (UNE-EN 998-2): >= M5

Ha d'estar pastat de forma que s'obtingui una mescla homogènia i sense segregacions.

2.- CONDICIONS D'EXECUCIÓ I D'UTILITZACIÓ

Per a l'elaboració i la utilització del morter, la temperatura ambient ha d'estar entre 5°C i 40°C.
La formigonera ha d'estar neta abans de l'elaboració del morter.
No s'han de mesclar morters de composició diferent.
S'ha d'aplicar abans que passin 2 h des de la pastada.

3.- UNITAT I CRITERIS D'AMIDAMENT

m3 de volum necessari elaborat a l'obra.

4.- NORMATIVA DE COMPLIMENT OBLIGATORI

Real Decreto 314/2006, de 17 de marzo, por el que se aprueba el Código Técnico de la Edificación Parte 2. Documento Básico de Seguridad estructural Fábrica DB-SE-F.

5.- CONDICIONS DE CONTROL D'EXECUCIÓ

OPERACIONS DE CONTROL:
Les tasques de control a realitzar són les següents:
- Inspecció visual de les condicions de subministrament i recepció del certificat de qualitat del fabricant, d'acord a les exigències del plec de condicions, incloent els resultats corresponents de resistència a compressió (UNE EN 1015-11).

En cas de no presentar aquests resultats, o que la DF tingui dubtes de la seva representativitat, es realitzaran aquests assaigs sobre el material rebut, a càrrec del contractista.
CRITERIS DE PRESA DE MOSTRES:
Els controls s'han de realitzar segons les instruccions de la DF.
INTERPRETACIÓ DE RESULTATS I ACTUACIONS EN CAS D'INCOMPLIMENT:
No es podran utilitzar a l'obra morters sense el corresponent certificat de garantia del fabricant, d'acord a les condicions exigides.
Els valors de consistència i resistència a compressió han de correspondre a les especificacions de projecte.

D0 - ELEMENTS COMPOSTOS BÀSICS

D07 - MORTERS I PASTES

D071 - MORTERS AMB ADDITIUS

1.- DEFINICIÓ I CARACTERÍSTIQUES DELS ELEMENTS

Mescla feta amb sorra, ciment, aigua i calç si és el cas, i eventualment additius.
S'han considerat els següents additius:
- Inclusor d'aire
- Hidròfug
- Colorant

CARACTERÍSTIQUES GENERALS:
Tipus de ciment:
- Ciments comuns excepte els tipus CEM II/A
- Ciments de ram de paleta MC
- Ciments blancs BL, quan ho requereixi l'exigència de blancor

Morters per a fàbriques:
- Resistència a compressió: <= 0,75 x Resistència a compressió de la peça
  - Morter ordinari (UNE-EN 998-2) en fàbrica no armada: >= M1
  - Morter ordinari (UNE-EN 998-2) en fàbrica armada: >= M5
  - Morter de junt prim o morter lleuger (UNE-EN 998-2): >= M5

Ha d'estar pastat de forma que s'obtingui una mescla homogènia i sense segregacions.

2.- CONDICIONS D'EXECUCIÓ I D'UTILITZACIÓ

Per a l'elaboració i la utilització del morter, la temperatura ambient ha d'estar entre 5°C i 40°C.
La formigonera ha d'estar neta abans de l'elaboració del morter.
L'additiu s'ha d'afegir seguint les instruccions del fabricant, en quan a proporcions, moment d'incorporació a la barreja i temps de pastat i utilització.
No s'han de mesclar morters de composició diferent.
S'ha d'aplicar abans que passin 2 h des de la pastada.

3.- UNITAT I CRITERIS D'AMIDAMENT

m3 de volum necessari elaborat a l'obra.

4.- NORMATIVA DE COMPLIMENT OBLIGATORI

Real Decreto 314/2006, de 17 de marzo, por el que se aprueba el Código Técnico de la Edificación Parte 2. Documento Básico de Seguridad estructural Fábrica DB-SE-F.

5.- CONDICIONS DE CONTROL D'EXECUCIÓ

OPERACIONS DE CONTROL:
Les tasques de control a realitzar són les següents:
- Inspecció visual de les condicions de subministrament i recepció del certificat de qualitat del fabricant, d'acord a les exigències del plec de condicions, incloent els resultats corresponents de resistència a compressió (UNE EN 1015-11).

En cas de no presentar aquests resultats, o que la DF tingui dubtes de la seva representativitat, es realitzaran aquests assaigs sobre el material rebut, a càrrec del contractista.
CRITERIS DE PRESA DE MOSTRES:
Els controls s'han de realitzar segons les instruccions de la DF.
INTERPRETACIÓ DE RESULTATS I ACTUACIONS EN CAS D'INCOMPLIMENT:
No es podran utilitzar a l'obra morters sense el corresponent certificat de garantia del fabricant, d'acord a les condicions exigides.
Els valors de consistència i resistència a compressió han de correspondre a les especificacions de projecte.

D0 - ELEMENTS COMPOSTOS BÀSICS

D0B - ACER FERRALLAT O TREBALLAT

0.- ELEMENTS QUE CONTEMPLA EL PLEC

D0B24100.

1.- DEFINICIÓ I CARACTERÍSTIQUES DELS ELEMENTS

Barres o conjunts de barres muntades, tallades i conformades, per a elements de formigó armat, elaborades a l'obra.
CARACTERÍSTIQUES GENERALS:
No es pot utilitzar cap acer que tingui picadures o un nivell d'oxidació que pugui afectar a les seves condicions d'adherència. La secció afectada ha de ser <= 1% de la secció inicial.
El tallat de barres o filferros s'ha d'ajustar a l'especificat en la DT del projecte. El procés de tall no ha d'alterar les característiques geomètriques o mecàniques dels productes utilitzats.
El diàmetre interior del doblegament de les barres ha de complir:
- Ganxos, patilles i ganxos en U:
  - Diàmetres < 20 mm: >= 4 D
  - Diàmetres >= 20 mm: >= 7 D

El diàmetre mínim de doblegament de les barres ha de ser tal que no produeixi compressions excessives en el formigó en la zona de curvatura ni trencaments en la barra.

Tipus acer	Barres doblegades o corbades	
	D <= 25 mm	D > 25 mm
B 400	10 D	12 D
B 500	12 D	14 D

Els cèrcols o estreps han de seguir les mateixes prescripcions que les barres corrugades.
En els cèrcols o estreps, s'admeten diàmetres de doblegament inferiors per als diàmetres <= 12 mm, que han de complir:
- No han d'aparèixer principis de fissuració.
- Diàmetre de doblegament: >= 3 D, >= 3 cm

L'acer redreçat no ha de tenir una variació significativa en les seves propietats, s'admeten variacions dins dels límits següents:
- Deformació sota càrrega màxima: <= 2,5%
- Alçària de la corruga:
  - Diàmetres <= 20 mm: <= 0,05 mm
  - Diàmetres > 20 mm: <= 0,10 mm

En cap cas, després de la manipulació, ha d'aparèixer principis de fissuració en els elements.
Toleràncies:
- Llargària en barres tallades o doblegades:
  - L <= 6000 mm: - 20 mm, + 50 mm
  - L > 6000 mm: - 30 mm, + 50 mm

(on L es la llargària recta de les barres)
- Llargària en estreps o cèrcols:
  - Diàmetres <= 25 mm: ± 16 mm
  - Diàmetres > 25 mm: - 24 mm, + 20 mm

(on la llargària es la del rectangle que circumscriu l'element)
- Diferència entre llargàries dels costats paral·lels de l'element: <= 10 mm
- Angle de doblegat de ganxos, patilles, ganxos en U i altres barres corbades: ± 5º

2.- CONDICIONS D'EXECUCIÓ I D'UTILITZACIÓ

La DF ha d'aprovar els plànols d'especejament de l'armadura, elaborats per la instal·lacio de ferralla.
El doblegat de les armadures s'ha de fer a temperatura ambient, mitjançant doblegadores mecàniques i a velocitat constant, amb l'ajut de mandrí, de manera que es garanteixi una curvatura constant en tota la zona.
Si es necessari fer desdoblegaments, s'han de realitzar de manera que no es produeixi fissures o trencaments en les barres. En cas de desdoblegament d'armadures en calent, s'ha de prendre les precaucions necessàries per a no malmetre el formigó amb les altes temperatures
Les barres que s'han de doblegar, han d'anar envoltades de cèrcols o estreps en la zona del colze.
El redreçat de l'acer subministrat en rotlle, s'ha de fer amb maquinària específica que compleixi l'especificat en l'article 69.2.2 de l'EHE-08.
El tallat de barres o filferros s'ha de realitzar per mitjans manuals (cisalla, etc.) o maquinària específica de tall automàtic.

No s'han d'adreçar els colzes excepte si es pot verificar que es realitza sense danys.
No s'han de doblegar un nombre elevat de barres en la mateixa secció d'una peça.

3.- UNITAT I CRITERIS D'AMIDAMENT

kg de pes necessari elaborat a l'obra, calculat amb el pes unitari teòric o qualsevol altre expressament acceptat per la DF.
Aquest criteri inclou les pèrdues de material com a conseqüència de les operacions específiques d'aquests treballs, com ara retalls i lligaments.

4.- NORMATIVA DE COMPLIMENT OBLIGATORI

Real Decreto 1247/2008, de 18 de julio, por el que se aprueba la Instrucción de Hormigón Estructural (EHE-08).

E - PARTIDES D'OBRA D'EDIFICACIÓ

E2 - ENDERROCS, MOVIMENTS DE TERRES I GESTIÓ DE RESIDUS

E22 - MOVIMENTS DE TERRES

E222 - EXCAVACIONS DE RASES I POUS

1.- DEFINICIÓ I CONDICIONS DE LES PARTIDES D'OBRA EXECUTADES

Conjunt d'operacions per obrir rases i pous de fonaments, o de pas d'instal·lacions, realitzades amb mitjans mecànics o manuals, de forma contínua o realitzades per dames.
Conjunt d'operacions necessàries per obrir rases i pous de fonaments realitzades amb mitjans mecànics o amb utilització d'explosius.
L'execució de la unitat d'obra inclou les operacions següents:
- Preparació de la zona de treball
- Situació dels punts topogràfics exteriors a l'excavació
- Replanteig de la zona a excavar i determinació de l'ordre d'execució de les dames si és el cas
- Excavació de les terres
- Càrrega de les terres sobre camió, contenidor, o formació de cavallons a la vora de la rasa, segons indiqui la partida d'obra

CONDICIONS GENERALS:
Es considera terreny fluix, el capaç de ser foradat amb pala, que té un assaig SPT < 20.
Es considera terreny compacte, el capaç de ser foradat amb pic (no amb pala), que té un assaig SPT entre 20 i 50.
Es considera terreny de trànsit, el capaç de ser foradat amb màquina o escarificadora (no amb pic), que té un assaig SPT > 50 sense rebot.
Es considera terreny no classificat, des del capaç de ser foradat amb pala, que té un assaig SPT < 20, fins al capaç de ser foradat amb màquina o escarificadora (no amb pic), que té un assaig SPT > 50 sense rebot.
Es considera roca la que pot ser foradada amb compressor (no amb màquina), que té un rebot a l'assaig SPT.
L'element excavat ha de tenir la forma i les dimensions especificades en la DT, o en el seu defecte, les que determini la DF.
El fons de l'excavació ha de quedar anivellat.
El fons de l'excavació no ha de tenir material engrunat o fluix i les esquerdes i els forats han de quedar reblerts.
Els talussos perimetrals han de ser els fixats per la DF.
Els talussos han de tenir el pendent especificat a la DT.
La qualitat de terreny del fons de l'excavació requereix l'aprovació explícita de la DF.
Tolerències d'execució:
- Dimensions: ± 5%, ± 50 mm
- Planor: ± 40 mm/m
- Replanteig: < 0,25%, ± 100 mm
- Nivells: ± 50 mm
- Aplomat o talús de les cares laterals: ± 2°

2.- CONDICIONS DEL PROCÉS D'EXECUCIÓ

CONDICIONS GENERALS:
No s'ha de treballar amb pluja, neu o vent superior als 60 km/h.
S'han de protegir els elements de servei públic que puguin resultar afectats per les obres.
S'han d'eliminar els elements que puguin entorpir els treballs d'execució de la partida.
S'ha de seguir l'ordre dels treballs previst per la DF.
Abans de començar els treballs, es farà un replanteig previ que ha de ser aprovat per la DF.
Hi ha d'haver punts fixos de referència exteriors a la zona de treball, als quals s'hi han de referir totes les lectures topogràfiques.
Si cal fer rampes per accedir a la zona de treball, han de tenir les característiques següents:
- Amplària: >= 4,5 m
- Pendent:
  - Trams rectes: <= 12%
  - Corbes: <= 8%
  - Trams abans de sortir a la via de llargària >= 6 m: <= 6%
- El talús ha de ser fixat per la DF.

La finalització de l'excavació de pous o rases per a fonaments o de lloses de fonamentació, s'ha de fer just abans de la col·locació del formigó de neteja, per mantenir la qualitat del sol.
Si això no fos possible, es deixarà una capa de 10 a 15 cm sense excavar fins al moment que es pugui

formigonar la capa de neteja.
Cal extreure les roques suspeses, les terres i els materials amb perill de despreniment.
Cal extreure del fons de l'excavació qualsevol element susceptible de formar un punt de resistència local diferent de la resta, com ara roques, restes de fonaments, bosses de material tou, etc, i rebaixar el fons de l'excavació per tal que la sabata tingui un recolzament homogeni.
No s'han d'acumular terres o materials a la vora de l'excavació.
No s'ha de treballar simultàniament en zones superposades.
S'ha d'estrebar sempre que consti al projecte i quan ho determini la DF. L'estrebada ha de complir les especificacions fixades al seu plec de condicions.
S'han d'estrebar els terrenys engrunats i quan, en fondàries superiors a 1,30 m, es doni algun dels casos següents:
- S'hagi de treballar a dins
- Es treballi en una zona immediata que pugui resultar afectada per una possible esllavissada
- Hagi de quedar oberta en acabar la jornada de treball

També sempre que, per altres causes (càrregues veïnes, etc.) ho determini la DF.
S'ha de preveure un sistema de desguàs per tal d'evitar acumulació d'aigua dins l'excavació.
S'ha d'impedir l'entrada d'aigües superficials.
Si apareix aigua en l'excavació s'han de prendre les mesures necessàries per esgotar-la.
Els esgotaments s'han de fer sense comprometre l'estabilitat dels talussos i les obres veïnes, i s'han de mantenir mentre durin els treballs de fonamentació. Caldrà verificar en terrenys argilosos, si cal fer un sanejament del fons de l'excavació.
Els treballs s'han de fer de manera que molestin el mínim possible als afectats.
En cas d'imprevistos (terrenys inundats, olors de gas, restes de construccions, etc.) s'han de suspendre els treballs i avisar la DF.
No s'ha de rebutjar cap material obtingut de l'excavació sense l'autorització expressa de la DF.
S'ha d'evitar la formació de pols, pel que cal regar les parts que s'hagin de carregar.
L'operació de càrrega s'ha de fer amb les precaucions necessàries per a aconseguir unes condicions de seguretat suficients.
S'ha de complir la normativa vigent en matèria mediambiental, de seguretat i salut i d'emmagatzematge i transport de productes de construcció.
Les terres s'han de treure de dalt a baix sense soscavar-les.
L'aportació de terres per a correcció de nivells ha de ser la mínima possible, de les mateixes existents i de compacitat igual.
S'ha de tenir en compte el sentit d'estratificació de les roques.
S'han de mantenir els dispositius de desguàs necessaris, per tal de captar i reconduir els corrents d'aigua interns, en els talussos.
EXCAVACIÓ DE RASES EN PRESÈNCIA DE SERVEIS
Quan l'excavació es realitzi amb mitjans mecànics, cal que un operari extern al maquinista supervisi l'acció de la cullera o el martell, alertant de la presència de serveis.

3.- UNITAT I CRITERIS D'AMIDAMENT

m3 de volum excavat segons les especificacions de la DT, amidat com a diferència entre els perfils transversals del terreny aixecats abans de començar les obres i els perfils teòrics assenyalats als plànols, amb les modificacions aprovades per la DF.
No s'ha d'abonar l'excés d'excavació que s'hagi produït sense l'autorització de la DF, ni la càrrega i el transport del material ni els treballs que calguin per a reomplir-lo.
Inclou la càrrega, allisada de talussos, esgotaments per pluja o inundació i quantes operacions faci falta per a una correcta execució de les obres.
També estan inclosos en el preu el manteniment dels camins de comunicació entre el desmunt i les zones on han d'anar les terres, la seva creació, i la seva eliminació, si s'escau.
Tan sols s'han d'abonar els esllavissaments no provocats, sempre que s'hagin observat totes les prescripcions relatives a excavacions, entibacions i voladures.

4.- NORMATIVA DE COMPLIMENT OBLIGATORI

OBRES D'EDIFICACIÓ:
Real Decreto 314/2006, de 17 de marzo, por el que se aprueba el Código Técnico de la Edificación Parte 2. Documento Básico de Seguridad estructural de cimientos DB-SE-C.
OBRES D'ENGINYERIA CIVIL:
* Orden de 6 de febrero de 1976 por la que se aprueba el Pliego de Prescripciones Técnicas Generales para Obras de Carreteras y Puentes (PG-3).
* Orden de 28 de septiembre de 1989 por la que se modifica el artículo 104 del Pliego de Prescripciones Técnicas Generales para Obras de Carreteras y Puentes (PG-3).
* Orden FOM/1382/2002 de 16 de mayo, por la que se actualizan determinados artículos del pliego de prescripciones técnicas generales para obras de carreteras y puentes relativos a la construcción de explanaciones, drenajes y cimentaciones (PG-3).
Real Decreto 863/1985 de 2 de abril, por el que se aprueba el Reglamento General de Normas Básicas de Seguridad Minera.

Orden de 20 de marzo de 1986 por la que se aprueban determinadas Instrucciones Técnicas complementarias relativas a los capítulos IV,V,VII,IX y X del Reglamento General de Normas Básicas de Seguridad Minera

E2 - ENDERROCS, MOVIMENTS DE TERRES I GESTIÓ DE RESIDUS

E22 - MOVIMENTS DE TERRES

E223 - EXCAVACIONS PER A RECALÇATS

0.- ELEMENTS QUE CONTEMPLA EL PLEC

E2231411.

1.- DEFINICIÓ I CONDICIONS DE LES PARTIDES D'OBRA EXECUTADES

Excavació per a recalçats, realitzats per dames, amb mitjans mecànics o manuals.
L'execució de la unitat d'obra inclou les operacions següents:
- Preparació de la zona de treball
- Situació dels punts topogràfics exteriors a l'excavació
- Replanteig de la zona a excavar i determinació de l'ordre d'execució de les dames si és el cas
- Excavació de les terres
- Càrrega de les terres sobre camió, contenidor, o formació de cavallons a la vora de la rasa, segons indiqui la partida d'obra

CONDICIONS GENERALS:
Es considera terreny fluix, el capaç de ser foradat amb pala, que té un assaig SPT < 20.
Es considera terreny compacte, el capaç de ser foradat amb pic (no amb pala), que té un assaig SPT entre 20 i 50.
Es considera terreny de trànsit, el capaç de ser foradat amb màquina o escarificadora (no amb pic), que té un assaig SPT > 50 sense rebot.
Es considera terreny no classificat, des del capaç de ser foradat amb pala, que té un assaig SPT < 20, fins al capaç de ser foradat amb màquina o escarificadora (no amb pic), que té un assaig SPT > 50 sense rebot.
Es considera roca la que pot ser foradada amb compressor (no amb màquina), que té un rebot a l'assaig SPT.
L'element excavat ha de tenir la forma i les dimensions especificades en la DT, o en el seu defecte, les que determini la DF.
El fons de l'excavació ha de quedar anivellat.
El fons de l'excavació no ha de tenir material engrunat o fluix i les esquerdes i els forats han de quedar reblerts.
Els talussos perimetrals han de ser els fixats per la DF.
Els talussos han de tenir el pendent especificat a la DT.
La qualitat de terreny del fons de l'excavació requereix l'aprovació explícita de la DF.
Tolerències d'execució:
- Dimensions: ± 5%, ± 50 mm
- Planor: ± 40 mm/m
- Replanteig: < 0,25%, ± 100 mm
- Nivells: ± 50 mm
- Aplomat o talús de les cares laterals: ± 2°

2.- CONDICIONS DEL PROCÉS D'EXECUCIÓ

CONDICIONS GENERALS:
No s'ha de treballar amb pluja, neu o vent superior als 60 km/h.
S'han de protegir els elements de servei públic que puguin resultar afectats per les obres.
S'han d'eliminar els elements que puguin entorpir els treballs d'execució de la partida.
S'ha de seguir l'ordre dels treballs previst per la DF.
Abans de començar els treballs, es farà un replanteig previ que ha de ser aprovat per la DF.
Hi ha d'haver punts fixos de referència exteriors a la zona de treball, als quals s'hi han de referir totes les lectures topogràfiques.
Si cal fer rampes per accedir a la zona de treball, han de tenir les característiques següents:
- Amplària: >= 4,5 m

- Pendent:
  - Trams rectes: <= 12%
  - Corbes: <= 8%
  - Trams abans de sortir a la via de llargària >= 6 m: <= 6%
- El talús ha de ser fixat per la DF.

La finalització de l'excavació de pous o rases per a fonaments o de lloses de fonamentació, s'ha de fer just abans de la col·locació del formigó de neteja, per mantenir la qualitat del sol.
Si això no fos possible, es deixarà una capa de 10 a 15 cm sense excavar fins al moment que es pugui formigonar la capa de neteja.
Cal extreure les roques suspeses, les terres i els materials amb perill de despreniment.
Cal extreure del fons de l'excavació qualsevol element susceptible de formar un punt de resistència local diferent de la resta, com ara roques, restes de fonaments, bosses de material tou, etc, i rebaixar el fons de l'excavació per tal que la sabata tingui un recolzament homogeni.
No s'han d'acumular terres o materials a la vora de l'excavació.
No s'ha de treballar simultàniament en zones superposades.
S'ha d'estrebar sempre que consti al projecte i quan ho determini la DF. L'estrebada ha de complir les especificacions fixades al seu plec de condicions.
S'han d'estrebar els terrenys engrunats i quan, en fondàries superiors a 1,30 m, es doni algun dels casos següents:
- S'hagi de treballar a dins
- Es treballi en una zona immediata que pugui resultar afectada per una possible esllavissada
- Hagi de quedar oberta en acabar la jornada de treball

També sempre que, per altres causes (càrregues veïnes, etc.) ho determini la DF.
S'ha de preveure un sistema de desguàs per tal d'evitar acumulació d'aigua dins l'excavació.
S'ha d'impedir l'entrada d'aigües superficials.
Si apareix aigua en l'excavació s'han de prendre les mesures necessàries per esgotar-la.
Els esgotaments s'han de fer sense comprometre l'estabilitat dels talussos i les obres veïnes, i s'han de mantenir mentre durin els treballs de fonamentació. Caldrà verificar en terrenys argilosos, si cal fer un sanejament del fons de l'excavació.
Els treballs s'han de fer de manera que molestin el mínim possible als afectats.
En cas d'imprevistos (terrenys inundats, olors de gas, restes de construccions, etc.) s'han de suspendre els treballs i avisar la DF.
No s'ha de rebutjar cap material obtingut de l'excavació sense l'autorització expressa de la DF.
S'ha d'evitar la formació de pols, pel que cal regar les parts que s'hagin de carregar.
L'operació de càrrega s'ha de fer amb les precaucions necessàries per a aconseguir unes condicions de seguretat suficients.
S'ha de complir la normativa vigent en matèria mediambiental, de seguretat i salut i d'emmagatzematge i transport de productes de construcció.
Les terres s'han de treure de dalt a baix sense soscavar-les.
L'aportació de terres per a correcció de nivells ha de ser la mínima possible, de les mateixes existents i de compacitat igual.
S'ha de tenir en compte el sentit d'estratificació de les roques.
S'han de mantenir els dispositius de desguàs necessaris, per tal de captar i reconduir els corrents d'aigua interns, en els talussos.
EXCAVACIÓ PER DAMES:
L'ordre d'execució de les dames ha de ser el que determini la DT, o en el seu defecte el que estableixi la DF.
No es pot començar l'excavació d'un grup de dames si totes les dames del grup anterior no estan reblertes de formigó, i en condicions de suportar les empentes del terreny.

3.- UNITAT I CRITERIS D'AMIDAMENT

m3 de volum excavat segons les especificacions de la DT, amidat com a diferència entre els perfils transversals del terreny aixecats abans de començar les obres i els perfils teòrics assenyalats als plànols, amb les modificacions aprovades per la DF.
No s'ha d'abonar l'excés d'excavació que s'hagi produït sense l'autorització de la DF, ni la càrrega i el transport del material ni els treballs que calguin per a reomplir-lo.
Inclou la càrrega, allisada de talussos, esgotaments per pluja o inundació i quantes operacions faci falta per a una correcta execució de les obres.
També estan inclosos en el preu el manteniment dels camins de comunicació entre el desmunt i les zones on han d'anar les terres, la seva creació, i la seva eliminació, si s'escau.
Tan sols s'han d'abonar els esllavissaments no provocats, sempre que s'hagin observat totes les prescripcions relatives a excavacions, entibacions i voladures.

4.- NORMATIVA DE COMPLIMENT OBLIGATORI

OBRES D'EDIFICACIÓ:
Real Decreto 314/2006, de 17 de marzo, por el que se aprueba el Código Técnico de la Edificación Parte 2. Documento Básico de Seguridad estructural de cimientos DB-SE-C.

E2 - ENDERROCS, MOVIMENTS DE TERRES I GESTIÓ DE RESIDUS

E2R - GESTIÓ DE RESIDUS

E2RA - DISPOSICIÓ DE RESIDUS A INSTAL·LACIO AUTORITZADA DE GESTIÓ DE RESIDUS

0.- ELEMENTS QUE CONTEMPLA EL PLEC

E2RA62F0.

1.- DEFINICIÓ I CONDICIONS DE LES PARTIDES D'OBRA EXECUTADES

Operacions destinades a la gestió dels residus generats en l'obra: residu de construcció o demolició o material d'excavació.
S'han considerat les operacions següents:
- Deposició del residu no reutilitzat en la instal·lació autoritzada de gestió on se li aplicarà el tractament de valorització, selecció i emmagatzematge o eliminació

DISPOSICIÓ DE RESIDUS:
Cada fracció s'ha de dipositar al lloc adequat legalment autoritzat per a que se li apliqui el tipus de tractament especificat en la DT: valorització, emmagatzematge o eliminació.

2.- CONDICIONS DEL PROCÉS D'EXECUCIÓ

RESIDUS DE LA CONSTRUCCIÓ:
La manipulació dels materials s'ha de fer amb les proteccions adequades a la perillositat del mateix.

3.- UNITAT I CRITERIS D'AMIDAMENT

DISPOSICIÓ DE RESIDUS DE CONSTRUCCIÓ O DEMOLICIO INERTS O NO ESPECIALS I DE MATERIAL D'EXCAVACIÓ:
m3 de volum de cada tipus de residu dipositat a l'abocador o centre de recollida corresponent.
DISPOSICIÓ DE RESIDUS DE CONSTRUCCIÓ O DEMOLICIÓ ESPECIALS:
kg de pes de cada tipus de residu dipositat a l'abocador o centre de recollida corresponent.
DISPOSICIÓ DE RESIDUS:
La unitat d'obra inclou totes les despeses per la disposició de cada tipus de residu al centre corresponent.
Inclou el cànon d'abocament del residu a dipòsit controlat segons el que determina la Llei 8/2008, el pagament del qual queda suspès segons la Llei 7/2011.
La empresa receptora del residu ha de facilitar al constructor la informació necessària per complimentar el certificat de disposició de residus, d'acord amb l'article 5.3 del REAL DECRETO 105/2008.

4.- NORMATIVA DE COMPLIMENT OBLIGATORI

Real Decreto 105/2008, de 1 de febrero, por el que se regula la producción y gestión de los residuos de construcción y demolición.
Orden MAM/304/2002, de 8 de febrero, por la cual se publican las operaciones de valorización y eliminación de residuos y la lista europea de residuos.
Corrección de errores de la Orden MAM/304/2002, de 8 de febrero, por la que se publican las operaciones de valorización y eliminación de residuos y lista europea de residuos.
Real Decreto 108/1991, de 1 de febrero, sobre la prevención y reducción de la contaminación del medio ambiente producida por el amianto.
Llei 8/2008, del 10 de juliol, de finançament de les infraestructures de gestió dels residus i dels cànons sobre la disposició del rebuig dels residus.
Llei 7/2011, del 27 de juliol, de mesures fiscals i financeres.
Decret 89/2010, de 29 de juny, pel qual s'aprova el Programa de gestió de residus de la construcció de Catalunya (PROGROC), es regula la producció i gestió dels residus de la construcció i demolició, i el cànon sobre la deposició controlada dels residus de la construcció.

E9 - PAVIMENTS

E9Z - ELEMENTS ESPECIALS PER A PAVIMENTS

E9Z4 - ARMADURES PER A PAVIMENTS

0.- ELEMENTS QUE CONTEMPLA EL PLEC

E9Z4A822.

1.- DEFINICIÓ I CONDICIONS DE LES PARTIDES D'OBRA EXECUTADES

Muntatge i col·locació de l'armadura formada per barres corrugades, malla electrosoldada o conjunt de barres i/o malles d'acer, en formació d'armadura passiva d'elements estructurals de formigó, a l'excavació, a l'encofrat o ancorades a elements de formigó existents, o soldades a perfils d'acer.
S'han considerat les armadures per als elements següents:
- Paviments de formigó

L'execució de la unitat d'obra inclou les operacions següents:
- Preparació de la zona de treball
- Tallat i doblegat de l'armadura
- Neteja de les armadures
- Neteja del fons de l'encofrat
- Col·locació dels separadors
- Muntatge i col·locació de l'armadura
- Subjecció dels elements que formen l'armadura
- Subjecció de l'armadura a l'encofrat

CONDICIONS GENERALS:
Per a l'elaboració, manipulació i muntatge de les armadures s'ha de seguir les indicacions de l'EHE i l'UNE 36831.
Els diàmetres, la forma, les dimensions i la disposició de les armadures han de ser les que s'especifiquen a la DT. El nombre de barres no ha de ser mai inferior a l'especificat a la DT.
Les barres no han de tenir defectes superficials ni esquerdes.
Les armadures han de ser netes, no han de tenir òxid no adherent, pintura, greix ni d'altres substàncies que puguin perjudicar a l'acer, al formigó o a l'adherència entre ells.
La disposició de les armadures ha de permetre un formigonament correcte de la peça, de manera que totes les barres quedin recobertes de formigó.
En barres situades per capes, la separació entre elles ha de permetre el pas d'un vibrador intern.
La secció equivalent de les barres de l'armadura no ha de ser inferior al 95,5% de la secció nominal.
Els empalmaments entre barres han de garantir la transmissió de forces d'una barra a la següent, sense que es produeixin lesions en el formigó proper a la zona d'empalmament.
No hi ha d'haver més empalmaments dels que consten a la DT o autoritzi la DF.
Els empalmaments han de quedar allunyats de les zones on l'armadura treballa a la màxima càrrega.
Els empalmaments es poden realitzar per solapa o per soldadura.
Per a realitzar un altre tipus d'empalmament es requerirà disposar d'assaigs que demostrin que garanteixen de forma permanent una resistència a la ruptura no inferior a la de la menor de les dues barres que s'uneixen i que el moviment relatiu entre elles no sigui superior a 0,1 mm.
L'armat de la ferralla s'ha de realitzar mitjançant lligat amb filferro o per aplicació de soldadura no resistent. La disposició dels punts de lligat ha de complir l'especificat en l'apartat 69.4.3.1 de l'EHE.
La soldadura no resistent, ha de complir l'especificat en l'article 69.4.3.2 de l'EHE, seguint els procediments establerts en la UNE 36832.
La realització dels empalmaments pel que fa al procediment, la disposició dins la peça, la llargària dels solapaments i la posició dels diferents empalmaments en barres properes, ha de seguir les prescripcions de l'EHE, a l'article 69.5.2.
A les solapes no s'han de disposar ganxos ni potes.
L'empalmament per soldadura s'ha de fer seguint les prescripcions de l'article 69.5.2.5 de l'EHE amb els procediments descrits en la UNE 36832.
No es poden disposar empalmaments per soldadura a les zones de forta curvatura de l'armadura.
Queda prohibida la soldadura d'armadures galvanitzades o amb recobriments epoxídics.
Els empalmaments mitjançant dispositius mecànics d'unió, s'han de realitzar segons les especificacions de la DT i les indicacions del fabricant, en qualsevol cas, s'ha de complir l'especificat en l'article 69.5.2.6 de l'EHE.
Les armadures han d'estar subjectades entre elles i a l'encofrat de manera que mantinguin la seva posició durant l'abocada i la compactació del formigó.
Les armadures d'espera han d'estar subjectades a l'engraellat dels fonaments.

Quan és necessari recobriments superiors a 50 mm, s'ha de col·locar una malla de repartiment en mig d'aquest gruix, en la zona de tracció, segons s'especifica a l'article 37.2.4.1 de la norma EHE, excepte en el cas d'elements que hagin de quedar soterrats.
La DF ha d'aprovar la col·locació de les armadures abans de començar el formigonament.
Per a qualsevol classe d'armadures passives, inclosos els estreps, el recobriment no ha de ser inferior, en cap punt, als valors determinats en la taula 37.2.4. de la norma EHE, en funció de la classe d'exposició ambiental a que es sotmetrà el formigó armat, segons el que indica l'article 8.2.1 de la mateixa norma.
Els sistemes auxiliars per a l'armat de la peça formats per barres o filferros, encara que no formen part de l'armadura, han de complir els recobriments mínims, a efectes de garantir la durabilitat de la peça.
Distància lliure armadura parament: >= D màxim, >= 0,80 granulat màxim
(on: D diàmetre armadura principal o diàmetre equivalent)
Distància lliure barra doblegada - parament: >= 2 D
La realització dels ancoratges de les barres al formigó, pel que fa a la forma, posició dins la peça i llargària de les barres ha de seguir les prescripcions de l'EHE, article 69.5.1.
Toleràncies d'execució:
- Llargària solapa: - 0 mm, + 50 mm
- Llargària d'ancoratge i solapa: -0,05L (<= 50 mm, mínim 12 mm), + 0,10 L (<=50 mm)
- Posició:
  - En series de barres paral·leles: ± 50 mm
  - En estreps i cèrcols: ± b/12 mm

(on b es el costat menor de la secció de l'element)
Les toleràncies en el recobriment i la posició de les armadures han de complir l'especificat a l'UNE 36831.
BARRES CORRUGADES:
Es poden col·locar en contacte tres barres, com a màxim, de l'armadura principal i quatre en el cas de peces comprimides, formigonades en posició vertical, on no sigui necessari realitzar empalmaments en les armadures.
El diàmetre equivalent del grup de les barres no ha de ser de més de 50 mm. (on diàmetre equivalent es el de la secció circular equivalent a la suma de les seccions de les barres que formen el grup).
No s'han de solapar barres de D >= 32 mm sense justificar satisfactòriament el seu comportament.
Els empalmaments per solapa de barres agrupades han de complir l'article 69.5.2.3 de l'EHE.
Es prohibeix l'empalmament per solapa en grups de quatre barres.
En la zona de solapament s'ha de disposar armadures transversals amb secció igual o superior a la secció de la barra solapada més gran.
Distància lliure vertical i horitzontal entre 2 barres aïllades consecutives: >= D màxim, >= 1,25 granulat màxim, >= 20 mm
Distància entre els centres dels empalmaments de barres consecutives, segons direcció de l'armadura: >= longitud bàsica d'ancoratge (Lb)
Distància entre les barres d'un empalmament per solapa: <= 4 D
Distància entre barres traccionades empalmades per solapa: <= 4 D, >= D màxim, >= 20 mm, >= 1,25 granulat màxim
Llargària solapa: a x Lb neta:
(on: a coeficient indicat en la taula 69.5.2.2 de l'EHE; Lb neta valor de la taula 69.5.1.2 de la EHE).
MALLA ELECTROSOLDADA:
El empalmament per solapa de malles electrosoldades ha de complir l'especificat en l'article 69.5.2.4 de l'EHE.
Llargària de la solapa en malles acoblades: a x Lb neta:
- Ha de complir, com a mínim: >= 15 D, >= 20 cm

(on: a es el coeficient de la taula 69.5.2.2 de l'EHE; Lb neta valor de la taula 69.5.1.4 de l'EHE)
Llargària de la solapa en malles superposades:
- Separació entre elements solapats (longitudinal i transversal) > 10 D: 1,7 Lb
- Separació entre elements solapats (longitudinal i transversal) <= 10 D: 2,4 Lb

2.- CONDICIONS DEL PROCÉS D'EXECUCIÓ

CONDICIONS GENERALS:
El doblegat de les armadures s'ha de fer a temperatura ambient, mitjançant doblegadores mecàniques i a velocitat constant, amb l'ajut de mandrí, de manera que es garanteixi una curvatura constant en tota la zona.
No s'han d'adreçar colzes excepte si es pot verificar que no es faran malbé.
S'han de col·locar separadors per a garantir el recobriment mínim i no han de produir fissures ni filtracions al formigó. La disposició dels separadors ha de complir l'especificat en la taula 69.8.2 de l'EHE-08
Els separadors han d'estar expressament dissenyats per a aquesta finalitat i han de complir l'especificat en l'article 37.2.5 de l'EHE. Es prohibeix l'ús de fusta o qualsevol material residual de construcció (maó, formigó, etc.). Si han de quedar vistos, no poden ser metàl·lics.

En cas de realitzar soldadures s'han de seguir les disposicions de la norma UNE 36832 i les han d'executar operaris qualificats d'acord amb la normativa vigent.

3.- UNITAT I CRITERIS D'AMIDAMENT

BARRES CORRUGADES:
kg de pes calculat segons les especificacions de la DT, d'acord amb els criteris següents:
- El pes unitari per al seu càlcul ha de ser el teòric
- Per a poder utilitzar un altre valor diferent del teòric, cal l'acceptació expressa de la DF.
- El pes s'obtindrà amidant la llargària total de les barres (barra+cavalcament)
- L'escreix d'amidament corresponent als retalls està incorporat al preu de la unitat d'obra com a increment del rendiment (1,05 kg de barra d'acer per kg de barra ferrallada, dins de l'element compost)

MALLA ELECTROSOLDADA:
m2 de superfície amidada segons les especificacions de la DT.
Aquest criteri inclou les pèrdues i increments de material corresponents a retalls i empalmaments.

4.- NORMATIVA DE COMPLIMENT OBLIGATORI

NORMATIVA GENERAL:
Real Decreto 314/2006, de 17 de marzo, por el que se aprueba el Código Técnico de la Edificación Parte 2. Documento Básico de Seguridad estructural DB-SE.
Real Decreto 1247/2008, de 18 de julio, por el que se aprueba la Instrucción de Hormigón Estructural (EHE-08).

5.- CONDICIONS DE CONTROL D'EXECUCIÓ I DE L'OBRA ACABADA

OPERACIONS DE CONTROL:
Els punts de control més destacables són els següents:
- Recepció i aprovació del informe d'especejament per part del contractista.
- Inspecció abans del formigonat de totes les unitats d'obra estructurals amb observació dels següents punts:
  - Tipus, diàmetre, longitud i disposició de les barres i malles col·locades.
  - Rectitud.
  - Lligams entre les barres.
  - Rigidesa del conjunt.
  - Netedat dels elements.

CRITERIS DE PRESA DE MOSTRES:
Bàsicament el control de l'execució està confiat a la inspecció visual de les persones que l'exerceixen, amb la qual cosa el seu bon sentit, coneixements tècnics i experiència son fonamentals per aconseguir el nivell de qualitat previst.
INTERPRETACIÓ DE RESULTATS I ACTUACIONS EN CAS D'INCOMPLIMENT:
Desautorització del formigonat fins que no es prenguin les mesures de correcció adequades.

EG - INSTAL·LACIONS ELÈCTRIQUES

EG6 - MECANISMES

1.- DEFINICIÓ I CONDICIONS DE LES PARTIDES D'OBRA EXECUTADES

Mecanismes per a instal·lacions elèctriques, encastats o muntats superficialment i els elements necessaris per a la seva col·locació encastada, caixes, plaques i marcs.
S'han considerat les unitats d'obra següents:
- Caixes per a 1,2 o 3 mecanismes encastades en paraments
- Caixes per a mecanismes, amb tapa, encastades a terra
- Caixes per a mecanismes amb tapa, col·locades en terra tècnic
- Interruptors i commutadors encastats o muntats superficialment.
- Endolls bipolars o tripolars amb terra o sense connexió a terra, encastats o muntats superficialment.
- Polsador per encastar o per muntar superficialment a l'interior o a la intempèrie.
- Mecanisme portafusibles amb fusible per encastar o muntar superficialment a l'intempèrie o a l'interior.
- Sortida de fils, encastada

- Placa i marc per a un o varis elements, col·locada a mecanismes encastats
- Regulador d'intensitat encastat o muntat superficialment.
- Tapa cega col·locada sobre caixa o bastidor.

L'execució de la unitat d'obra inclou les operacions següents:
Caixes per a mecanismes, interruptors, commutadors, endolls, polsadors, portafusibles o reguladors d'intensitat:
- Replanteig de la unitat d'obra
- Muntatge, fixació i anivellació
- Connexionat
- Retirada de l'obra de les restes d'embalatges, retalls de tubs, cables, etc.

Sortides de fils:
- Muntatge, fixació i nivellació
- Acondicionament dels fils

Placa, marc o tapa cega:
- Replanteig de la unitat d'obra
- Fixació i nivellació

CONDICIONS GENERALS:
La posició ha de ser la reflectida a la DT o, en el seu defecte, la indicada per la DF.
Tolerències d'instal·lació:
- Posició: ± 20 mm

INTERRUPTORS, COMMUTADORS, ENDOLLS, POLSADORS, PORTAFUSIBLES O REGULADORS D'INTENSITAT:
Un cop instal·lat i connectat a la xarxa no han de ser accessibles les parts que hagin d'estar en tensió.
Les fases (o fase i neutre) i el conductor de protecció, si n'hi ha, han d'estar connectats als borns de la base per pressió de cargols.
Ha de quedar amb els costats aplomats i en el mateix pla que el parament.
Quan es col·loca muntat superficialment, l'element ha de quedar fixat sòlidament al suport.
Quan es col·loca encastat, l'element ha de quedar fixat sòlidament a la caixa de mecanismes, la qual ha de complir les especificacions fixades en el seu plec de condicions.
L'endoll instal·lat ha de complir les especificacions de la MI-BT-024.
El regulador d'intensitat ha de quedar fixat sòlidament al suport (muntatge superficial) o a la caixa de mecanismes (muntatge encastat), al menys per dos punts mitjançant visos.
Resistència a la tracció de les connexions: >= 30 N
Tolerències d'instal·lació:
- Aplomat: ± 2%

SORTIDES DE FILS:
La sortida de fils ha de quedar fixada sòlidament a la caixa de mecanismes, la qual ha de complir les especificacions fixades en el seu plec de condicions.
Ha de quedar amb els costats aplomats i en el mateix pla que el parament.
Ha de disposar d'un sistema de fixació dels fils per pressió. Aquest sistema no ha de produir danys als fils.
Resistència del sistema de fixació: >= 3 kg
Tolerències d'instal·lació:
- Aplomat: ± 2%

PLACA, MARC O TAPA CEGA:
El mecanisme ha de quedar immobilitzat fins i tot quan s'accioni, acció que cal fer sense cap dificultat.
La placa o tapa, ha de quedar ben adossada al parament.
El marc ha de quedar sòlidament fixat sobre la caixa per mitjà dels cargols o de les grapes que porta.
La placa ha de quedar subjectada a pressió sobre el marc i el mecanisme ha de quedar entre tots dos.
CAIXES PER A MECANISMES:
S'han de complir les especificacions de la ITC-MIE-BT-019
Els tubs han d'entrar a dintre de les caixes per les finestres previstes pel fabricant.
No s'han de transmetre esforços entre les caixes i les altres parts de la instal·lació elèctrica.
Els tubs han d'entrar perpendicularment a les parets de les caixes.
En les caixes amb tapa, la tapa s'ha de poder obrir i tancar correctament.
CAIXES PER A MECANISMES ENCASTADES EN PARAMENTS:
La caixa ha de quedar encastada al parament. Ha d'anar collada amb guix i ha de quedar al mateix pla que el parament acabat.
Ha de quedar amb els costats aplomats.
Tolerències d'instal·lació:
- Aplomat: ± 2%

CAIXES PER A MECANISMES ENCASTADES A TERRA:
La caixa ha de quedar encastada al parament. Ha d'anar collada amb morter i ha de quedar a la cota prevista per tal de que la tapa quedi al mateix pla que el paviment.
CAIXES PER A MECANISMES COL·LOCADES EN TERRA TÈCNIC:
La caixa ha de quedar fixada al paviment per un mínim de quatre punts.

Ha de quedar fixada pels punts de subjecció disposats pel fabricant.
Ha de quedar a la cota prevista per tal que la tapa quedi al mateix pla que el paviment.

2.- CONDICIONS DEL PROCÉS D'EXECUCIÓ

Abans de començar els treballs de muntatge, s'ha de fer un replanteig que ha de ser aprovat per la DF.
S'ha de comprovar que les característiques del producte corresponen a les especificades al projecte.
Els materials s'han d'inspeccionar abans de la seva col·locació.
La seva instal·lació no ha d'alterar les característiques dels elements.
La col·locació de l'element s'ha de fer seguint les indicacions del fabricant.
En les caixes encastades, s'ha de tenir cura de que no entri material de reblert a l'interior de la caixa. Per aquest motiu, s'han d'ajustar els tubs a les finestres de les caixes.
Un cop instal·lat, s'ha de procedir a la retirada de l'obra de tots els materials sobrants (embalatges, retalls de cables, etc.).

3.- UNITAT I CRITERIS D'AMIDAMENT

Unitat de quantitat instal·lada, mesurada segons les especificacions de la DT.

4.- NORMATIVA DE COMPLIMENT OBLIGATORI

NORMATIVA GENERAL:
Real Decreto 842/2002 de 2 de agosto, por el que se aprueba el Reglamento Electrotécnico de Baja Tensión. REBT 2002.
INTERRUPTORS, COMMUTADORS, ENDOLLS, POLSADORS, PORTAFUSIBLES O REGULADORS D'INTENSITAT:
UNE-EN 60669-1:1996 Interruptores para instalaciones eléctricas fijas, domésticas y análogas. Parte 1: Prescripciones generales.

5.- CONDICIONS DE CONTROL D'EXECUCIÓ I DE L'OBRA ACABADA

CONTROL D'EXECUCIÓ. OPERACIONS DE CONTROL:
Les tasques de control a realitzar són les següents:
- Verificació de que els mecanismes instal·lats a cada lloc són el que es corresponen als especificats a la DT.
- Verificar que el sistema de fixació es correcte
- Verificar el funcionament de la instal·lació que comanden
- Verificar la connexió dels conductors i l'absència de derivacions no permeses en contactes dels mecanismes.
- Verificar en preses de corrent l'existència de la línia de terra i mesura de la tensió de contacte.

CONTROL DE L'OBRA ACABADA. OPERACIONS DE CONTROL:
Les tasques de control a realitzar són les següents:
- Realització i emissió d'informe amb resultats dels controls i mesures realitzades.

CRITERIS DE PRESA DE MOSTRES:
Es comprovarà per mostreig diferents punts de la instal·lació segons criteri de la DF.
Es mesurarà la tensió de contacte a un punt com a mínim de cada circuit.
INTERPRETACIÓ DE RESULTATS I ACTUACIONS EN CAS D'INCOMPLIMENT:
En cas d'incompliment de la Normativa vigent, es procedirà a la seva adequació.
En cas de deficiències de material o execució, es procedirà d'acord amb el que determini la DF.

EJ - INSTAL·LACIONS DE LAMPISTERIA, APARELLS SANITARIS I PRODUCCIÓ D'AIGUA CALENTA SANITÀRIA

EJ2 - AIXETES I ACCESSORIS PER A APARELLS SANITARIS

0.- ELEMENTS QUE CONTEMPLA EL PLEC

EJ22U010.

1.- DEFINICIÓ I CONDICIONS DE LES PARTIDES D'OBRA EXECUTADES

Col·locació i connexió a la xarxa d'aigua d'aixetes i accessoris per a aparells sanitaris, muntades superficialment o encastades.

S'han considerat els elements següents:
- Aixeta connectada al tub d'alimentació
- Bateria mural connectada al tub d'alimentació i al de desguàs, si porta sobreixidor incorporat
- Broc connectat al tub d'alimentació i la de desguàs, si porta sobreixidor incorporat
- Ruixador connectat al braç de la dutxa
- Suport per a dutxa de telèfon
- Tub flexible connectat al tub d'alimentació i a la dutxa de telèfon
- Dutxa de telèfon connectada a tub flexible
- Fluxor amb aixeta de regulació i tub de descàrrega incorporats
- Colze d'enllaç
- Mecanisme per a cisterna de descàrrega o d'alimentació connectat a l'aparell sanitari
- Enllaç mural
- Maniguet flexible connectat a l'accessori d'enllaç i a l'aixeta

L'execució de la unitat d'obra inclou les operacions següents:
- Preparació de la zona de treball
- Col·locació de l'aixeta o l'accessori
- Segellat dels junts
- Connexió a la xarxa d'aigua

CONDICIONS GENERALS:
Un cop col·locada l'aixeta o l'accessori, ha de reunir les mateixes condicions exigides a l'element simple.
L'aixeta, la bateria o el braç de dutxa, ha de quedar anivellada en totes dues direccions, a la posició prevista en el projecte i centrat amb l'especejament de l'enrajolat.
L'alçària de muntatge de l'element ha de ser la reflectida en el projecte o, en el seu defecte, la indicada per la DF.
Ha de quedar ben fixat al seu suport.
S'ha de garantir l'estanquitat de les connexions amb els tubs d'alimentació i amb els de desguàs quan calgui.
En l'aixeta, l'òrgan de comandament de l'aigua calenta ha d'estar col·locat a l'esquerra amb el distintiu vermell i el de l'aigua freda a la dreta amb el distintiu blau.
Tolerències d'instal·lació:
- Nivell: ± 10 mm

FLUXOR:
S'ha de garantir l'estanquitat de la connexió de l'aixeta amb el tub d'alimentació i de la connexió del tub de descàrrega amb l'aparell sanitari.
Si és fluxor antirobatori, ha d'estar col·locat per la part posterior de la paret i ha de quedar connectat amb el polsador encastat directament a la paret, de manera que permeti el seu correcte accionament.
MECANISME PER A CISTERNA:
S'ha de garantir l'estanquitat de la connexió de l'aixeta amb el tub d'alimentació i de la connexió del tub de descàrrega amb l'aparell sanitari.
Una vegada instal·lat ha de comprovar-se el bon funcionament del mecanisme.

2.- CONDICIONS DEL PROCÉS D'EXECUCIÓ

La posició de l'element respecte al plà del parament ha de ser l'adequada per a obtenir un bon acord amb el revestiment.
No s'han de col·locar junts de material endurible a les rosques.
L'enroscada, en el seu cas, s'ha de fer sense forçar ni malmetre la rosca.
Les zones per soldar s'han de netejar i fregar abans.
El muntatge s'ha de realitzar seguint les instruccions del fabricant.

3.- UNITAT I CRITERIS D'AMIDAMENT

Unitat de quantitat instal·lada, mesurada segons les especificacions de la DT.

4.- NORMATIVA DE COMPLIMENT OBLIGATORI

Real Decreto 314/2006, de 17 de marzo, por el que se aprueba el Código Técnico de la Edificación Parte 2. Documento Básico de Salubridad DB-HS.

5.- CONDICIONS DE CONTROL D'EXECUCIÓ I DE L'OBRA ACABADA

OPERACIONS DE CONTROL:
Les tasques de control a realitzar són les següents:
- Comprovació de la correcta instal·lació dels materials i equips a l'obra
- Verificació de la correcta execució de la instal·lació segons instruccions de fabricant.
- Es comprovarà que la pressió mínima ha de ser:
  - 100 kPa per aixetes

  - 150 kPa per fluxors i calentadors
- Es comprovarà que la pressió en qualsevol punt de consum no pot superar 500 kPa.
- Es verificarà l'existència de dispositius d'estalvi d'aigua en les aixetes en edificis de pública concurrència.
- Realització i emissió d'informe amb resultats dels controls i assaigs realitzats, d'acord amb el que s'especifica a la taula d'assaigs i quantificació dels mateixos.

CRITERIS DE PRESA DE MOSTRA
Es realitzarà l'assaig de cabals mínims, considerant el funcionament simultani de les instal·lacions susceptibles de fer-ho a la realitat. Es verificarà: el total de la instal·lació, per plantes o sectors i per zones humides.
INTERPRETACIÓ DE RESULTATS I ACTUACIONS EN CAS D'INCOMPLIMENT:
En cas de deficiències de material o execució, si es pot esmenar sense canviar materials, s'ha de procedir a fer-ho. En cas contrari, s'ha de procedir a canviar tot el material afectat.
En cas de manca d'elements o discrepàncies amb el projecte, s'ha de procedir a l'adequació, d'acord amb el que determini la DF.

K - PARTIDES D'OBRA DE REHABILITACIÓ-RESTAURACIÓ D'EDI

K2 - DEMOLICIONS, ENDERROCS, MOVIMENTS DE TERRES I GESTIÓ DE RESIDUS

K21 - ENDERROCS, ARRENCADES, REPICATS I DESMUNTATGES

K218 - DESMUNTATGES, ARRENCADES I REPICATS DE REVESTIMENTS

0.- ELEMENTS QUE CONTEMPLA EL PLEC

K2182231.

1.- DEFINICIÓ I CONDICIONS DE LES PARTIDES D'OBRA EXECUTADES

Enderroc, arrencada, repicat o desmuntatge de revestiments de paraments verticals o horitzontals, amb càrrega manual i mecànica sobre camió, o aplec per a posterior reutilització.
L'enderroc, el repicat i l'arrencada, pressuposen que el material resultant no te cap utilitat i serà transportat a un abocador.
El desmuntatge pressuposa que part o tot el material resultant tindrà una utilitat posterior, i ha de ser netejat, classificat, identificat amb marques que siguin reconeixibles amb posterioritat, i, si cal, croquitzada la seva posició original.
S'han considerat les unitats d'obra següents:
- Repicat superficial d'element de pedra natural, d'arrebossat, d'enguixat, o d'estucat amb mitjans manuals i càrrega manual de runa sobre camió o contenidor
- Arrencada d'enrajolat o d'aplacat, en parament vertical, amb mitjans manuals i càrrega manual de runa sobre camió o contenidor
- Enderroc de cel ras, o cel ras i de les instal·lacions existents al seu interior , amb mitjans manuals i càrrega manual de runa sobre camió o contenidor
- Desmuntatge d'aplacat, amb mitjans manuals, neteja i aplec de materials per a la seva reutilització i carrega de runa sobre camió o contenidor
- Arrencada d'escopidor o coronament metàl·lic, ceràmic o de pedra amb mitjans manuals i càrrega manual de runa sobre camió o contenidor
- Repicat de morters dels junts de parament de pedra, amb mitjans manuals i carrega de runa sobre camió o contenidor
- Repicat de revoltons, amb mitjans manuals i càrrega manual de runa sobre camió o contenidor
- Rascat de pintura en voltes, amb mitjans manuals i càrrega manual de runa sobre camió o contenidor
- Desmuntatge per a recuperació de rajoles de València sobre paraments, per a la seva posterior restauració i muntatge, amb mitjans manuals, d'una en una, protegint-les amb paper d'arròs, cola natural i paper de bombolles, càrrega manual de runa sobre camió o contenidor
- Enderroc de teginat, amb mitjans manuals i càrrega de runa sobre camió o contenidor
- Desmuntatge de teginat amb mitjans manuals, neteja i aplec de material per a la seva reutilització i carrega de runa sobre camió o contenidor

L'execució de la unitat d'obra inclou les operacions següents:
Enderrocs, repicat o arrencades:
- Preparació de la zona de treball
- Enderroc, repicat o arrencada de l'element amb els mitjans adients
- Tall d'elements metàl·lics, guies, suports, etc.)
- Trossejament i apilada de la runa
- Càrrega de la runa sobre el camió

Desmuntatge:
- Preparació de la zona de treball
- Numeració de les peces i croquis de la seva posició, si cal
- Desmuntatge per parts, i classificació del material
- Neteja de les peces i càrrega per al transport al lloc d'aplec
- Càrrega i transport de la runa a l'abocador

Determinació del grau de dificultat d'intervenció a les unitats d'obra on intervenen restauradors:
- Valorar de 0 a 3 els següents aspectes:
  - Degradació/fragilitat de l'element a tractar
  - Dificultat/complexitat del tractament a realitzar
  - Dificultat d'accès de l'element a tractar
- Sumar aquests factors i assignar el grau de dificultat amb el següent criteri:
  - Suma 0 a 3: Grau de dificultat baix
  - Suma 4 a 6: Grau de dificultat mitjà
  - Suma 7 a 9: Grau de dificultat alt

ENDERROC, REPICAT O ARRENCADA:
Els materials han de quedar suficientment trossejats i apilats per tal de facilitar-ne la càrrega,

en funció dels mitjans de què es disposin i de les condicions de transport.
La base del element eliminat no ha d'estar danyada pel procés de treball.
Un cop acabats els treballs, la base ha de quedar neta de restes de material.
DESMUNTATGE:
El material ha d'estar classificat i identificada la seva situació original.
El material ha d'estar emmagatzemat en condicions adients, per tal que no es faci malbé.
Les estructures de fusta han d'estar protegides de la pluja, el sol i les humitats. Han d'estar separades del terra.

2.- CONDICIONS DEL PROCÉS D'EXECUCIÓ

No s'ha de treballar amb pluja, neu o vent superior als 60 km/h.
S'ha de seguir l'ordre de treballs previst a la DT.
S'ha de demolir en general, en ordre invers al que es va seguir per a la seva construcció.
Els elements no estructurals (revestiments, divisions, tancaments, etc.), s'han de demolir abans que els elements resistents als que estiguin units, sense afectar la seva estabilitat.
L'element per a enderrocar no ha d'estar sotmès a l'acció d'elements estructurals que li transmetin càrregues.
Cal verificar en tot moment l'estabilitat dels elements que no es demoleixin.
La part per a enderrocar no ha de tenir instal·lacions en servei (aigua, gas, electricitat, etc.).
S'han de protegir els elements de servei públic que puguin resultar afectats per les obres.
La zona afectada per les obres ha de quedar convenientment senyalitzada.
S'han de senyalar els elements que hagin de conservar-se intactes, segons s'indiqui en la Documentació Tècnica o, en el seu defecte, la DF.
Els treballs s'han de fer de manera que molestin el mínim possible als afectats.
S'ha d'evitar la formació de pols, pel que cal regar les parts que s'hagin de demolir i carregar.
Durant els treballs es permet que l'operari treballi sobre l'element si aquest és estable i l'alçària és <= 2 m.
En acabar la jornada no s'han de deixar trams d'obra amb perill d'inestabilitat.
Si es preveuen desplaçaments laterals de l'element, cal apuntalar-lo i protegir-lo per tal d'evitar-ne l'esfondrament.
No s'han de deixar elements en voladiu sense apuntalar.
En cas d'imprevistos (terrenys inundats, olors de gas, etc.) o quan l'enderrocament pugui afectar les construccions veïnes, s'han de suspendre les obres i avisar a la DF.
La runa s'ha d'abocar cap a l'interior del recinte, sense que es produeixin pressions perilloses sobre l'estructura per acumulació de material.
L'operació de càrrega de runa s'ha de fer amb les precaucions necessàries, per tal d'aconseguir les condicions de seguretat suficients.
S'han d'eliminar els elements que puguin entorpir els treballs de retirada i càrrega de runa.

3.- UNITAT I CRITERIS D'AMIDAMENT

ARRENCADA D'ESCOPIDOR O CORONAMENT:
m de llargària realment arrencat, d'acord amb la DT.
ARRENCADA, ENDERROC, O DESMUNTATGE SUPERFICIAL O REPICAT DE REVESTIMENTS DE PARAMENTS, SOSTRES O CELS RASOS:
m2 de superfície realment executat d'acord amb les indicacions de la DT.
DESMUNTATGE DE REVESTIMENT PER PECES:
Unitat d'element realment arrencat o desmuntat segons les especificacions de la DT.

4.- NORMATIVA DE COMPLIMENT OBLIGATORI

* Orden de 10 de febrero de 1975, por la que se aprueba la Norma Tecnológica de la Edificación. NTE-ADD/1975: Acondicionamiento del terreno. Desmontes. Demoliciones.

K2 - DEMOLICIONS, ENDERROCS, MOVIMENTS DE TERRES I GESTIÓ DE RESIDUS

K21 - ENDERROCS, ARRENCADES, REPICATS I DESMUNTATGES

K219 - DESMUNTATGES I ARRENCADES DE PAVIMENTS I SOLERES

0.- ELEMENTS QUE CONTEMPLA EL PLEC

K2192311.

1.- DEFINICIÓ I CONDICIONS DE LES PARTIDES D'OBRA EXECUTADES

Demolició d'elements de vialitat, arrencada de paviments o soleres o desmuntatge de paviments.
Tall fet amb maquina tallajunts en un paviment que s'ha de demolir, per tal de delimitar la zona afectada, i que en fer la demolició els límits del paviment que resti siguin rectes i uniformes.
L'enderroc i l'arrencada, pressuposen que el material resultant no te cap utilitat i serà transportat a un abocador.
El desmuntatge pressuposa que part o tot el material resultant tindrà una utilitat posterior, i ha de ser netejat, classificat, identificat amb marques que siguin reconeixibles amb posterioritat, i, si cal, croquitzada la seva posició original.
S'han considerat els elements següents:
- Vorada col·locada sobre terra o formigó
- Rigola de formigó o de panots col·locats sobre formigó
- Paviment de formigó, panots, llambordins o mescla bituminosa
- Paviment de rajola ceràmica, pedra natural, llambordins o còdols
- Material sintètic i capa d'anivellació
- Terratzo i capa de sorra
- Solera de formigó
- Esglaó
- Revestiment d'esglaó
- Recrescut de morter de ciment
- Sòcol de fusta, ceràmic o de pedra

Determinació del grau de dificultat d'intervenció a les unitats d'obra on intervenen restauradors:
- Valorar de 0 a 3 els següents aspectes:
  - Degradació/fragilitat de l'element a tractar
  - Dificultat/complexitat del tractament a realitzar
  - Dificultat d'accès de l'element a tractar
- Sumar aquests factors i assignar el grau de dificultat amb el següent criteri:
  - Suma 0 a 3: Grau de dificultat baix
  - Suma 4 a 6: Grau de dificultat mitjà
  - Suma 7 a 9: Grau de dificultat alt

L'execució de la unitat d'obra inclou les operacions següents:
Enderrocs o arrencades:
- Preparació de la zona de treball
- Demolició de l'element amb els mitjans adients
- Trossejament i apilada de la runa
- Càrrega de runa sobre camió

Desmuntatge:
- Preparació de la zona de treball
- Numeració de les peces i croquis de la seva posició, si cal
- Desmuntatge per parts, i classificació del material
- Neteja de les peces i càrrega per al transport al lloc d'aplec
- Càrrega i transport de la runa a l'abocador

CONDICIONS GENERALS:
Ha d'estar feta al lloc indicat a la DT, amb les modificacions introduides al replanteig previ, aprovades per la DF.
Els materials han de quedar suficientment trossejats i apilats per tal de facilitar-ne la càrrega, en funció dels mitjans de què es disposin i de les condicions de transport.
Els materials han de quedar apilats i emmagatzemats en funció de l'ús a que es destinin (transport a abocador, reutilització, eliminació en obra, etc.).
Un cop acabats els treballs, la base ha de quedar neta de restes de material.
DESMUNTATGE:
El material ha d'estar classificat i identificada la seva situació original.
El material ha d'estar emmagatzemat en condicions adients, per tal que no es faci malbé.
Les estructures de fusta han d'estar protegides de la pluja, el sol i les humitats. Han d'estar separades del terra.
Toleràncies d'execució:
- Replanteig: ± 10 mm

2.- CONDICIONS DEL PROCÉS D'EXECUCIÓ

No s'ha de treballar amb pluja, neu o vent superior als 60 km/h.
S'ha de seguir l'ordre de treballs previst a la DT.
El contractista ha d'elaborar un programa de treball que ha de ser aprovat per la DF abans d'iniciar els treballs, on s'ha d'especificar, com a mínim:
- Mètode d'enderroc i fases

- Estabilitat de les construccions en cada fase, apuntalaments necessaris
- Estabilitat i protecció de les construccions i elements de l'entorn i els que s'han de conservar
- Manteniment i substitució provisional dels serveis afectats pels treballs
- Mitjans d'evacuació i especificació de les zones d'abocament dels productes d'enderroc
- Cronograma dels treballs
- Pautes de control i mesures de seguretat i salut

La part per a enderrocar no ha de tenir instal·lacions en servei (aigua, gas, electricitat, etc.).
El paviment no ha de tenir conductes d'instal·lació en servei a la part per arrencar, s'han de desmuntar els aparells d'instal·lació i de mobiliari existents, així com qualsevol element que pugui destorbar la feina.
S'han de protegir els elements de servei públic que puguin resultar afectats per les obres.
La zona afectada per les obres ha de quedar convenientment senyalitzada.
L'execució dels treballs no han de produir desperfectes, molèsties o perjudicar les construccions, bens o persones de l'entorn.
S'ha d'evitar la formació de pols, pel que cal regar les parts que s'hagin de demolir i carregar.
En cas d'imprevistos (terrenys inundats, olors de gas, etc.) o quan l'enderrocament pugui afectar les construccions veïnes, s'han de suspendre les obres i avisar a la DF.
L'operació de càrrega de runa s'ha de fer amb les precaucions necessàries, per tal d'aconseguir les condicions de seguretat suficients.
S'han d'eliminar els elements que puguin entorpir els treballs de retirada i càrrega de runa.
Els materials d'aplec i posterior reaprofitament s'han de situar en una zona amplia i arrecerada.
S'ha de complir la normativa vigent en matèria mediambiental, de seguretat i salut i d'emmagatzematge i transport de productes de construcció.
ARRENCADA DE PAVIMENTS SITUATS SOBRE SOSTRES:
El paviment s'aixecarà abans de procedir a l'enderroc de l'element resistent en el qual està col·locat, sense afectar la capa de compressió del sostre ni debilitar les voltes, bigues o biguetes.
No es dipositarà runa damunt de les bastides.
No s'acumularà runa en tanques, murs i suports pròpies que hagin de mantenir-se dempeus o d'edificacions i elements aliens a l'enderroc.
No s'acumularà runa amb un pes superior a 100 kg/m2 damunt dels sostres, en cap cas.

3.- UNITAT I CRITERIS D'AMIDAMENT

ENDERROC D'ESGLAÓ, ARRENCADA DE REVESTIMENT D'ESGLAÓ, DE SÒCOL, DE VORADA O RIGOLA:
m de llargària realment enderrocada, segons les especificacions de la DT.
ENDERROC DE SOLERA LLEUGERAMENT ARMADA, ARRENCADA I DESMUNTATGE DE PAVIMENT, ARRENCADA DE RECRESCUT:
m2 de superfície amidada segons les especificacions de la DT.
ENDERROC DE SOLERA DE FORMIGÓ EN MASSA:
m3 de volum amidat segons les especificacions de la DT.
TALL DE PAVIMENT:
m de llargària executada realment, amidada segons les especificacions del projecte, comprovada i acceptada expressament per la DF.

4.- NORMATIVA DE COMPLIMENT OBLIGATORI

* Orden de 6 de febrero de 1976 por la que se aprueba el Pliego de Prescripciones Técnicas Generales para Obras de Carreteras y Puentes (PG-3).
* Orden FOM/1382/2002 de 16 de mayo, por la que se actualizan determinados artículos del pliego de prescripciones técnicas generales para obras de carreteras y puentes relativos a la construcción de explanaciones, drenajes y cimentaciones (PG-3).
* Orden de 10 de febrero de 1975, por la que se aprueba la Norma Tecnológica de la Edificación. NTE-ADD/1975: Acondicionamiento del terreno. Desmontes. Demoliciones.

K4 - ESTRUCTURES

K4F - ESTRUCTURES D'OBRA CERÀMICA

K4F2 - PARETS D'OBRA DE FÀBRICA DE CERÀMICA

1.- DEFINICIÓ I CONDICIONS DE LES PARTIDES D'OBRA EXECUTADES

Execució d'estructures amb maons ceràmics.
S'han considerat els elements estructurals següents:

- Parets

L'execució de la unitat d'obra inclou les operacions següents:
Pilars i parets:
- Replanteig
- Col·locació i aplomat de les mires de referència
- Marcat de les filades a les mires i estesa dels fils
- Col·locació de plomades a les arestes i voladissos
- Col·locació de les peces humitejant-les i en filades senceres
- Repàs dels junts i neteja dels paraments
- Protecció de la fàbrica enfront de les accions horitzontals
- Protecció de l'obra executada de la pluja, les gelades i de les temperatures elevades
- Protecció de l'obra de fàbrica dels cops, fregades i de les esquitxades de morter

CONDICIONS GENERALS:
Ha de ser estable i resistent.
Ha de tenir la forma indicada a la DT.
En l'execució de l'element s'han de complir les prescripcions establertes en l'article 3 de la norma DB-SE-F, en especial les que fan referència a la durabilitat dels component: peces, morters i armadures, en el seu cas, en funció de les classes d'exposició.
No ha de tenir esquerdes.
Els junts han d'estar plens de morter.
PARETS I PILARS:
Els paraments han d'estar aplomats.
Les filades han de ser horitzontals.
Les peces han d'estar col·locades a trencajunt.
No hi poden haver peces més petites que mig maó.
La paret ha d'estar travada en els acords amb altres parets.
En les cantonades i trobades amb d'altres parets, el cavalcament de les peces no ha de ser més petit que el través de la peça.
Les obertures han de portar una llinda resistent.
Els recolzaments puntuals d'elements estructurals han d'estar fets amb una sabata prou resistent i rígida per distribuir uniformement les càrregues.
El recolzament del sostre a la paret ha de ser suficient per a transmetre-li tots els esforços i en qualsevol cas ha de ser com a mínim 65 mm.
Ha d'haver-hi els junts de dilatació necessaris per tal de permetre els moviments de l'element sense que aquest quedi afectat en les seves prestacions. La forma, disposició i dimensions dels junts han de complir l'especificat a la DT.
Les regates, en el seu cas, han de complir l'especificat en el seu plec de condicions.
En murs de gruix < 200 mm, el reenfonsat dels junts, en el seu cas, ha de tenir una fondària <= 5 mm.
Gruix dels junts:
- Morter ordinari o lleuger (UNE-EN 998-2): 8-15 mm
- Morter de junt prim (UNE-EN 998-2): 1- 3 mm

Cavalcament de la peça en una filada: >= 0,4 x gruix de la peça, >= 40 mm
Massissat del junt vertical:
- Alçària de morter: Gruix de la peça
- Fondària del morter: >= 0,4 x través de la peça

Recolzament de càrregues puntuals: >= 100 mm
Toleràncies d'execució:
L'element executat ha de complir les toleràncies definides a la DT o en el seu defecte, les següents:
- Replanteig d'eixos parcials: ± 10 mm
- Replanteig d'eixos extrems: ± 20 mm
- Alçària parcial: ± 15 mm
- Alçària total: ± 25 mm
- Horitzontalitat de les filades: ± 2 mm/m; ± 15 mm/total
- Gruix dels junts: ± 2 mm
- Aplomat en una planta: ± 20 mm
- Aplomat total: ± 50 mm
- Axialitat: ± 20 mm
- Planor dels paraments en 1 m: ± 5 mm
- Planor dels paraments en 10 m: ± 20 mm
- Gruix:
  - Fàbrica al llarg o través: + 5%
  - Altres fàbriques: ± 25 mm

2.- CONDICIONS DEL PROCÉS D'EXECUCIÓ

CONDICIONS GENERALS:
S'ha de treballar a una temperatura ambient que oscil·li entre els 5°C i els 40°C i sense pluja.
Fora d'aquests límits, s'ha de revisar l'obra executada les 48 h abans i s'han d'enderrocar les

parts afectades.
Amb vent superior a 50 km/h s'han de suspendre els treballs i s'han d'assegurar les parts que s'han fet.
L'obra s'ha d'aixecar, si és possible, per filades senceres.
Si l'obra s'ha d'aixecar en èpoques diferents, la travada s'ha de fer deixant la part executada, esglaonada, sempre que sigui possible, si no és així, s'ha de fer deixant alternativament, filades entrants i sortints.
Els morters preparats s'han de confeccionar d'acord amb les instruccions del fabricant, i s'han d'utilitzar dins del temps màxim establert.
Les peces per col·locar han de tenir la humitat necessària per tal que no absorbeixin ni cedeixin aigua al morter.
Les peces s'han de col·locar refregant-les sobre un llit de morter, sempre que ho permeti la dimensió de la peça, fins que el morter sobresurti pels junts horitzontal i vertical.
No es poden moure les peces una vegada col·locades. Per corregir la posició s'ha de treure la peça i el morter i tornar-la a col·locar.
S'ha de fer un replanteig de maons de manera que es pugui assegurar un gruix constant dels junts.
Cal protegir l'obra executada de les accions físiques o climàtiques fins que hagi assolit la resistència suficient.
Quan s'interromp l'execució, cal protegir el coronament dels murs per tal d'evitar l'acció de l'aigua de pluja sobre els materials.
Durant l'adormiment s'ha de mantenir l'humitat de l'element, principalment en condicions climàtiques desfavorables (temperatura alta, vent fort, etc.).
Cal estintolar provisionalment els elements que queden temporalment inestables, sotmesos a les accions del vent, de l'execució de l'obra o d'altres.

3.- UNITAT I CRITERIS D'AMIDAMENT

PARET:
m3 de volum amidat segons les especificacions de la DT
Amb deducció del volum corresponent a obertures, d'acord amb els criteris següents:
- Obertures <= 2 m2: No es dedueixen
- Obertures > 2 m2 i <= 4 m2: Es dedueixen el 50%
- Obertures > 4 m2: Es dedueixen el 100%

Als forats que no es dedueixin, o que es dedueixin parcialment, l'amidament inclou la feina de fer els retorns, com brancals. En cas de deduir-se el 100% del forat cal amidar també aquests paraments.
Aquests criteris inclouen la col·locació dels elements que configuren l'obertura, com és ara bastiments, excepte en el cas de forats de més de 4,00 m2 en què aquesta col·locació es compta a part.
Inclouen l'execució de tots els treballs necessaris per a resoldre l'obertura, pel què fa a brancals i ampit, i s'utilitzaran, si cal, materials diferents dels que normalment conformen la unitat.

4.- NORMATIVA DE COMPLIMENT OBLIGATORI

Real Decreto 314/2006, de 17 de marzo, por el que se aprueba el Código Técnico de la Edificación Parte 2. Documento Básico de Seguridad estructural Fábrica DB-SE-F.

5.- CONDICIONS DE CONTROL D'EXECUCIÓ I DE L'OBRA ACABADA

CONTROL D'EXECUCIÓ. OPERACIONS DE CONTROL:
Sense caràcter limitatiu, els punts de control més destacables són els següents:
- Comprovació del replanteig de la planta i de l'alçat dels tancaments.
- Inspecció abans, durant i després de l'execució de les parets de càrrega de blocs dels següents punts:
  - Humitat dels blocs
  - Col·locació
  - Obertures
  - Travat
  - Junts de control
- Presa de coordenades i cotes de totes les parets abans d'entrar en càrrega.

CONTROL DE L'OBRA ACABADA. OPERACIONS DE CONTROL:
Inspecció visual de la unitat acabada.
CONTROL D'EXECUCIÓ. CRITERIS DE PRESA DE MOSTRES:
Els controls s'han de realitzar segons les instruccions de la DF.
CONTROL DE L'OBRA ACABADA. CRITERIS DE PRESA DE MOSTRES:
En la unitat acabada han de realitzar-se, les comprovacions i probes de servei previstes en projecte i/o ordenades per DF conjuntament amb les exigides per la normativa vigent.
CONTROL D'EXECUCIÓ. INTERPRETACIÓ DE RESULTATS I ACTUACIONS EN CAS D'INCOMPLIMENT:
Quan s'observin irregularitats de replanteig, s'hauran de corregir abans d'aixecar el mur.
No s'ha de permetre la continuació dels treballs fins que no estiguin solucionats els defectes

d'execució.
Suspensió dels treballs i correcció de les desviacions observades a càrrec del Contractista.
CONTROL DE L'OBRA ACABADA. INTERPRETACIÓ DE RESULTATS I ACTUACIONS EN CAS D'INCOMPLIMENT:
Correcció per part del contractista de les irregularitats observades.

K4 - ESTRUCTURES

K4F - ESTRUCTURES D'OBRA CERÀMICA

K4FR - REPARACIÓ D'ESTRUCTURES D'OBRA CERÀMICA

0.- ELEMENTS QUE CONTEMPLA EL PLEC

K4FR14F2.

1.- DEFINICIÓ I CONDICIONS DE LES PARTIDES D'OBRA EXECUTADES

Operacions de reparació d'elements estructurals d'obra de fàbrica, com ara parets, voltes o arcs.
S'han considerat les unitats d'obra següents:
- Grapa amb armadura d'acer en barres, per a cosit estàtic d'obra de fàbrica, col·locada en l'orifici practicat en l'obra i reblert amb injecció de morter
- Reparació de fissures en obra de fàbrica, previ repicat i sanejament d'elements solts i segellat amb morter
- Reparació d'element de pedra amb falcat de la peça despresa, injectat de resines epoxi i rejuntat amb morter
- Restitució de volum, d'element de pedra amb morter, armat amb xarxa de filferro
- Reparació amb reposició de peces
- Segellat d'esquerda amb injecció d'adhesiu de resines epoxi o de morter

L'execució de la unitat d'obra inclou les operacions següents:
Grapat:
- Neteja i preparació de la zona a grapar
- Replanteig de la posició de les grapes
- Perforació dels ancoratges
- Confecció del morter polimèric, i injecció als forats
- Col·locació de la grapa, recollida del morter sobrant, i falcat provisional
- Retirada de les falques, una vegada endurit el morter, i neteja dels paraments

GRAPAT:
Les grapes han d'estar disposades simètricament respecte a l'esquerda, als llocs indicats a la DT, o en el seu defecte, els que determini la DF.
Si es possible, cal evitar que els extrems de les grapes estiguin a una mateixa alineació, per evitar una nova línia de fractura.
Els extrems de les grapes han d'estar fixats a les peces. Mai als junts.
Les perforacions per ancorar les grapes han de tenir un diàmetre igual al doble de la barra utilitzada.
El reblert dels forats s'ha de fer amb un morter elàstic.
Els extrems doblegats de les grapes han d'estar completament introduïts al forat. La grapa ha d'estar enrasada amb el parament.
Si la grapa no és d'acer inoxidable, ha d'estar recoberta amb dues capes de pintura antioxidant.

2.- CONDICIONS DEL PROCÉS D'EXECUCIÓ

CONDICIONS GENERALS:
S'ha de treballar a una temperatura ambient que oscil·li entre els 5°C i els 40°C i sense pluja.
Fora d'aquests límits, s'ha de revisar l'obra executada les 48 h abans i s'han d'enderrocar les parts afectades.
Amb vent superior a 50 km/h s'han de suspendre els treballs i s'han d'assegurar les parts que s'han fet.
GRAPAT, REPARACIÓ DE FISSURES, SEGELLAT D'ESQUERDA, REPARACIÓ AMB RESTITUCIÓ DE VOLUM:
Els morters preparats s'han de confeccionar d'acord amb les instruccions del fabricant, i s'han d'utilitzar dins del temps màxim establert.
Els paraments on es col·loqui el morter, cal que estiguin lleugerament humits, sense que l'aigua regalimi.

3.- UNITAT I CRITERIS D'AMIDAMENT

GRAPAT, REPARACIÓ DE PEÇA DESPRESA O ATIRANTAT D'ARC:
Unitat de quantitat realment executada d'acord amb la DT.

4.- NORMATIVA DE COMPLIMENT OBLIGATORI

Real Decreto 314/2006, de 17 de marzo, por el que se aprueba el Código Técnico de la Edificación Parte 2. Documento Básico de Seguridad estructural Fábrica DB-SE-F.

K7 - IMPERMEABILITZACIONS, AÏLLAMENTS I FORMACIÓ DE JUNTS

K78 - IMPERMEABILITZACIÓ AMB PRODUCTES AMORFS

K786 - IMPERMEABILITZACIÓ AMB MORTERS ESPECIALS

1.- DEFINICIÓ I CONDICIONS DE LES PARTIDES D'OBRA EXECUTADES

Operacions realitzades amb la finalitat de no permetre la penetració d'aigua a través dels elements constructius, mitjançant morters especials.
S'han considerat les unitats d'obra següents:
- Revestiment de parament amb morter impermeabilitzant
- Segellat de vies d'aigua amb morters d'adormiment extraràpid

L'execució de la unitat d'obra inclou les operacions següents:
Impermeabilització de parament:
- Neteja i preparació de la superfície de suport
- Aplicació del revestiment
- Acabat de la superfície
- Cura del morter
- Repassos i neteja final

Segellat instantàni:
- Neteja i preparació de la superfície
- Aplicació successiva amb les capes necessàries, del producte

CONDICIONS GENERALS:
El recobriment aplicat ha de formar una capa uniforme i contínua, que ha de cobrir tota la superfície a impermeabilitzar.
Ha de quedar ben adherit al suport.
El gruix de la capa no ha de ser inferior en cap cas al previst a la DT.
En l'element acabat no hi ha d'haver pols, fissures, forats o d'altres defectes.
IMPERMEABILITZACIÓ DE PARAMENT:
S'han de respectar els junts estructurals.
Ha de tenir una textura uniforme i sense defectes.
Les cantonades i els racons han de quedar en forma de mitja canya de 5x5 cm.
Cavalcament de les capes en els acords: >= 25 cm
Toleràncies d'execució:
- Planor: ± 10 mm/m

2.- CONDICIONS DEL PROCÉS D'EXECUCIÓ

CONDICIONS GENERALS:
S'han d'aturar els treballs quan la temperatura sobrepassi els límits establerts pel fabricant, la velocitat del vent sigui superior a 50 km/h o plogui. Si, un cop executat el treball, es donen aquestes condicions, s'ha de revisar la feina feta i s'han de refer les parts afectades.
Els parament d'aplicació ha d'estar endurit, ha de ser net, no ha de tenir materials estranys que dificultin l'adherència (sals, olis, pols, brutícia, restes d'un revestiment anterior, etc.).
La capa no s'estendrà fins que s'hagis comprovat que la superfícies de suport té les condicions de qualitat i forma previstes, amb les toleràncies establertes. Si la superfícies de suport presenta defectes que excedeixen dels tolerables, aquests es corregiran abans d'executar la partida d'obra.
Si el suport es massa llis o poc absorbent, s'ha de fer un tractament previ per tal de deixar-lo més porós amb la finalitat de garantir l'adherència del morter.
Si el suport és absorbent s'ha d'humitejar abans d'estendre el morter.
La base tindrà l'humitat suficient abans de començar a aplicar el producte.

El sistema d'aplicació del producte s'ha d'escollir d'acord amb les instruccions del fabricant i l'autorització de la DF.
La capa de cobertura s'executarà en tantes mans com ho requereixi el producte que s'utilitza.
Entre l'aplicació d'una capa i la següent, es respectarà el temps de curat estipulat pel fabricant.
Les aigües superficials que poden afectar els treballs s'han de desviar i conduir a fora de l'àrea a impermeabilitzar.
S'han d'evitar els treballs que desprenguin pols o partícules prop de l'àrea a tractar, abans, durant i després de l'aplicació.
Queden prohibits els treballs sobre la superfícies tractada fins el curat total del morter.
No s'admet la utilització de procediments artificials d'assecatge.
IMPERMEABILITZACIÓ DE PARAMENT:
El morter ha de formar una mescla homogènia que s'ha d'utilitzar abans d'iniciar l'adormiment.
L'abocament i aplicació del morter, es faran evitant segregacions dels components i la contaminació de la mescla.
Durant el curat del morter es controlarà la humitat del mateix per evitar una dessecació excessivament ràpida. S'admet l'ús de làmines o productes de curat sempre i quan l'ús d'aquests productes tingui la conformitat del fabricant del morter.
S'han d'evitar cops i vibracions que puguin afectar el material durant l'adormiment.
IMPERMEABILITZACIÓ AMB MORTER DE PENETRACIÓ CAPIL.LAR:
El suport no ha de contenir substàncies que impedeixin la penetració dels cristalls que es formen (resines sintètiques, hidrofugants, filmògens, etc.).
En la col·locació en pols sobre llosa de formigó, s'ha d'aplicar una primera capa sobre el formigó de neteja, amb l'armadura ja col·locada, abans de l'abocada del formigó i una segona capa sobre el formigó fresc.
SEGELLAT INSTANTÀNI:
El producte s'ha d'aplicar prement amb força sobre la zona a taponar.
El segellat s'executarà en tantes mans com siguin necessaries fins aconseguir el tall de la via d'aigua.

3.- UNITAT I CRITERIS D'AMIDAMENT

IMPERMEABILITZACIÓ DE PARAMENT:
m2 de superfície realment executada, mesurada d'acord amb les especificacions de la DT
Aquests criteris inclouen l'acabat específic de les singularitats de la construcció.
No s'inclouen en aquest criteri les reparacions de les irregularitats superiors a les tolerables.
No s'inclou dins de la unitat d'obra l'abonament dels treballs de preparació de la superfície.
SEGELLAT INSTANTÀNI:
dm3 de volum necessari mesurat segons les especificacions de la DT
Dins d'aquesta unitat s'inclou la preparació de la superfície i les feines necessàries per a la completa finalització.

4.- NORMATIVA DE COMPLIMENT OBLIGATORI

IMPERMEABILITZACIÓ DE PARAMENT:
Real Decreto 314/2006, de 17 de marzo, por el que se aprueba el Código Técnico de la Edificación Parte 2. Documento Básico de Salubridad DB-HS.
SEGELLAT INSTANTÀNI:
No hi ha normativa de compliment obligatori.

K7 - IMPERMEABILITZACIONS, AÏLLAMENTS I FORMACIÓ DE JUNTS

K7J - JUNTS I SEGELLANTS

K7J2 - REBLERT DE JUNTS

0.- ELEMENTS QUE CONTEMPLA EL PLEC

K7J21141.

1.- DEFINICIÓ I CONDICIONS DE LES PARTIDES D'OBRA EXECUTADES

Reblert de junts amb materials plàstics.

S'han considerat els tipus següents:
- Cordó cel·lular de polietilè expandit col·locat a pressió a l'interior del junt
- Placa de poliestirè expandit col·locada amb adhesiu o a pressió en l'interior del junt

L'execució de la unitat d'obra inclou les operacions següents:
Reblert de junts amb material col·locat a pressió:
- Neteja i preparació de l'interior del junt
- Col·locació a pressió del material

Reblert de junts amb placa col·locada amb adhesiu:
- Neteja i preparació de l'interior del junt
- Aplicació de l'adhesiu
- Col·locació de la placa

CONDICIONS GENERALS:
El cordó ha de quedar col·locat solt, encastat dins del junt.
La placa ha de quedar ben adherida dins del junt o encaixada a pressió.
El reblert del junt ha de quedar col·locat en tota la llargària prevista, sense interrupcions. Si hi ha d'haver talls, els extrems han de quedar a tocar.
La fondària respecte al pla del parament ha de ser la prevista o indicada per la DF. Si no hi ha cap especificació, ha de quedar enrasat amb el parament.
Separació entre cordons: <= 4 mm
Junts entre plaques: <= 2 mm
Toleràncies d'execució:
- Fondària prevista respecte al parament: ± 2 mm

2.- CONDICIONS DEL PROCÉS D'EXECUCIÓ

CONDICIONS GENERALS:
No s'ha d'aplicar en temps humit (pluja, rosada, etc.).
L'amplària del junt ha de ser constant.
El fons i les cares del junt han de ser nets i secs, per la col·locació de la placa de poliestirè, no han de tenir matèries estranyes (pols, greixos, oli, etc.).
REBLERT AMB PLACA DE POLIESTIRÈ:
El grau d'humitat del suport ha d'estar dins dels límits especificats pel fabricant.
REBLERT AMB CORDÓ DE POLIETILÈ:
El producte s'ha d'aplicar forçant-ne la penetració.
No s'han d'aplicar, a sobre del cordó, materials amb temperatures superiors als 70°C.

3.- UNITAT I CRITERIS D'AMIDAMENT

REBLERT AMB CORDÓ:
m de llargària amidada segons les especificacions de la DT.

4.- NORMATIVA DE COMPLIMENT OBLIGATORI

No hi ha normativa de compliment obligatori.

K7 - IMPERMEABILITZACIONS, AÏLLAMENTS I FORMACIÓ DE JUNTS

K7J - JUNTS I SEGELLANTS

K7J5 - SEGELLATS DE JUNTS

0.- ELEMENTS QUE CONTEMPLA EL PLEC

K7J5C4B2.

1.- DEFINICIÓ I CONDICIONS DE LES PARTIDES D'OBRA EXECUTADES

Formació de segellat d'elements constructius amb productes de diferents composicions, prou elàstics per mantenir l'adherència amb aquests elements independentment dels moviments que es produeixin en el seu funcionament habitual.
S'han considerat els elements següents:
- Segellat de junt entre materials d'obra de 10-40 mm d'amplària i de 5-30 mm de fondària:

  - Amb massilla de components diferents aplicada amb pistola, amb o sense emprimació prèvia
  - Amb massilla de cautxú-asfalt aplicada manualment
  - Amb escuma de poliuretà en aerosol
- Segellat de junt entre materials d'obra de 3 a 20 mm d'amplària i de 2 a 10 cm de fondària, amb massilla de components diferents, aplicada amb pistola neumàtica prèvia emprimació
- Segellat de junt de fusteries amb el buit d'obra, amb massilla de silicona neutra aplicada amb pistola manual prèvia imprimació
- Segellat de junt entre materials d'obra amb morter sintètic de resines epoxi, prèvia imprimació específica
- Segellat de junt entre materials d'obra amb junt expansiu en contacte amb l'aigua (bentonita de sodi)

L'execució de la unitat d'obra inclou les operacions següents:
Segellat amb massilla, escuma o morter:
- Neteja i preparació de l'interior del junt, amb eliminació del material existent, en el seu cas
- Aplicació de l'emprimació, en el seu cas
- Aplicació del material de segellat
- Neteja de les vores exteriors del junt

Segellat amb junt expansiu de bentonita, previ tall de junt:
- Tall del junt
- Neteja i preparació de l'interior del junt
- Col·locació del cordó de bentonita

CONDICIONS GENERALS:
El segellat ha de tenir la llargària prevista.
Ha de ser continu, homogeni, sense inclusions de bombolles d'aire i amb la superfície uniforme.
Ha de quedar ben adherit a ambdós llavis del junt.
La fondària respecte al pla del parament ha de ser la prevista o indicada per la DF. Si no hi ha cap especificació, ha de quedar enrasat amb el parament.
El gruix del segellat en el punt mínim ha de ser igual a la fondària del junt.
Toleràncies d'execució:
- Gruix del segellat: ± 10%
- Fondària prevista respecte al parament: ± 2 mm

JUNT AMB CORDÓ DE BENTONITA:
Els trams del cordó han de quedar a tocar.
La seva situació dins la peça ha de ser la prevista.
El junt ha de quedar separat 7 cm de la cara del parament més propera a l'origen de l'humitat, el cas d'elements de formigó ha de quedar a més, darrera de l'armadura més propera a aquest parament.

2.- CONDICIONS DEL PROCÉS D'EXECUCIÓ

CONDICIONS GENERALS:
Temperatura ambient admissible en el moment de l'aplicació:

Tipus producte	Temperatura ambient
Massilla de silicona neutra	- 10 a + 35°C
Massilla de polisulfurs bicomponents o massilla d'óleo-resines	+ 10 a + 35°C
Massilla de poliuretà, massilla asfàltica o de cautxú asfalt	5 a 35°C
Massilla acrílica o morter sintètic resines epoxi	5 a 40°C
Cordó bentonita de sodi	5 a 52°C

No s'ha d'aplicar en temps humit (pluja, rosada, etc.).
Amb vent superior a 50 km/h s'han de suspendre els treballs i s'han d'assegurar les parts que s'han fet.
En el cas que s'hagi d'aplicar una capa d'imprimació abans de realitzar el segellat, aquesta s'ha d'estendre per tota la superfície que hagi de quedar en contacte amb el segellant.
Quan la massilla és bicomponent, la mescla d'ambdós components s'ha de fer seguint les instruccions del fabricant.
El fons i les cares del junt per segellar han de ser nets i secs.
El producte s'ha d'aplicar forçant-ne la penetració.
JUNT AMB MORTER SINTÈTIC DE RESINES EPOXI:
Els morters preparats s'han de confeccionar d'acord amb les instruccions del fabricant, i s'han d'utilitzar dins del temps màxim establert.
Els paraments on es col·loqui el morter, cal que estiguin lleugerament humits, sense que l'aigua regalimi.
JUNT AMB CORDÓ DE BENTONITA:
El fons i les cares del junt no han de tenir buits o ressalts de dimensions superiors a 2 cm.

En el cas de junts en elements per formigonar, s'ha de garantir que el cordó mantingui la seva posició durant el formigonament.

3.- UNITAT I CRITERIS D'AMIDAMENT

m de llargària amidada segons les especificacions de la DT.

4.- NORMATIVA DE COMPLIMENT OBLIGATORI

No hi ha normativa de compliment obligatori.

5.- CONDICIONS DE CONTROL D'EXECUCIÓ I DE L'OBRA ACABADA

CONTROL D'EXECUCIÓ. OPERACIONS DE CONTROL EN MASSILLA ASFÀLTICA:
- Control del procés d'escalfament en les massilles tipus BH-I
- Inspecció de les superfícies on s'ha d'aplicar el segellant.

CONTROL D'OBRA ACABADA. OPERACIONS DE CONTROL EN MASSILLA ASFÀLTICA:
Inspecció visual de la unitat acabada.
CRITERIS DE PRESA DE MOSTRES EN MASSILLA ASFÀLTICA:
El control es basa en l'experiència del tècnic que supervisa l'execució.
INTERPRETACIÓ DE RESULTATS I ACTUACIONS EN CAS D'INCOMPLIMENT EN MASSILLA ASFÀLTICA:
Els acabats del junt i els procediments d'aplicació han de complir les condicions indicades al plec.

K8 - REVESTIMENTS

K81 - ARREBOSSATS, ENGUIXATS I ELEMENTS DE GUIX

K811 - ARREBOSSATS

0.- ELEMENTS QUE CONTEMPLA EL PLEC

K811U001.

1.- DEFINICIÓ I CONDICIONS DE LES PARTIDES D'OBRA EXECUTADES

Arrebossats realitzats amb morter de ciment, morter de calç, morter mixt o morter porós drenant, aplicats en paraments horitzontals o verticals, interiors o exteriors i formació d'arestes amb morter de ciment mixt o pasta de ciment ràpid.
S'han considerat els tipus següents:
- Arrebossat esquerdejat
- Arrebossat a bona vista
- Arrebossat reglejat

L'execució de la unitat d'obra inclou les operacions següents:
Arrebossat esquerdejat:
- Neteja i preparació de la superfície de suport
- Aplicació del revestiment
- Cura del morter

Arrebossat a bona vista o arrebossat reglejat:
- Neteja i preparació de la superfície de suport
- Execució de les mestres
- Aplicació del revestiment
- Acabat de la superfície
- Cura del morter
- Repassos i neteja final

ARREBOSSAT:
Ha de quedar ben adherit al suport.
El revestiment exterior ha de tenir junts de dilatació. La distància entre junts ha de ser suficient per tal que no s'esquerdi.
S'han de respectar els junts estructurals.
Quan l'acabat és deixat de regle, esquitxat o remolinat sense lliscar, a l'arrebossat acabat no hi ha d'haver esquerdes i ha de tenir una textura uniforme.
Quan l'acabat és remolinat i lliscat, a l'arrebossat acabat no hi ha d'haver pols, ni fissures,

forats o d'altres defectes.
Gruix de la capa:
- Arrebossat esquerdejat: <= 1,8 cm
- Arrebossat reglejat o a bona vista: 1,1 cm
- Arrebossat amb morter porós drenant: 2 a 4 cm

Arrebossat reglejat:
- Distància entre mestres: <= 150 cm

Toleràncies d'execució per a l'arrebossat:
- Planor:
  - Acabat esquerdejat: ± 10 mm
  - Acabat a bona vista: ± 5 mm
  - Acabat reglejat: ± 3 mm
- Aplomat (parament vertical):
  - Acabat a bona vista: ± 10 mm/planta
  - Acabat reglejat: ± 5 mm/planta
- Nivell (parament horitzontal):
  - Acabat a bona vista: ± 10 mm/planta
  - Acabat reglejat: ± 5 mm/planta

Toleràncies quan l'arrebossat és a bona vista o reglejat:
- Gruix de l'arrebossat: ± 2 mm

2.- CONDICIONS DEL PROCÉS D'EXECUCIÓ

CONDICIONS GENERALS:
S'han d'aturar els treballs quan la temperatura sobrepassi els límits de 5°C i 35°C, la velocitat del vent sigui superior a 50 km/h o plogui. Si, un cop executat el treball, es donen aquestes condicions, s'ha de revisar la feina feta i s'han de refer les parts afectades.
Per a iniciar-ne l'execució en els paraments interiors cal que la coberta s'hagi acabat, per als paraments situats a l'exterior cal, a més, que funcioni l'evacuació d'aigües.
S'han d'evitar cops i vibracions que puguin afectar el material durant l'adormiment.
ARREBOSSAT:
S'han de col·locar tots els elements que hagin d'anar fixats als paraments i no dificultin l'execució del revestiment.
Els paraments d'aplicació han d'estar sanejats, nets i humits. Si cal, es poden repicar abans.
Quan l'arrebossat és esquerdejat, s'ha d'aplicar llançant amb força el morter contra els paraments.
Quan l'arrebossat és a bona vista, s'han de fer mestres amb el mateix morter a les cantonades i als racons.
Quan l'arrebossat és reglejat, s'han de fer mestres amb el mateix morter, als paraments, cantonades, racons i voltants d'obertures. Les arestes i les mestres han d'estar ben aplomades.
Quan l'arrebossat és esquitxat, s'ha d'aplicar en dues capes: la primera prement amb força sobre els paraments i la segona esquitxada sobre l'anterior.
Quan l'acabat és deixat de regle o remolinat, s'ha d'aplicar prement amb força sobre els paraments.
El lliscat s'ha d'aplicar quan encara estigui humida la capa d'arrebossat.
Durant l'adormiment s'ha d'humitejar la superfície del morter.
Per a fer assecatges artificials es requereix l'autorització explícita de la DF.
No s'han de fixar elements sobre l'arrebossat fins que hagin passat set dies, com a mínim, o s'hagi adormit.

3.- UNITAT I CRITERIS D'AMIDAMENT

ARREBOSSAT:
m2 de superfície amidada segons les especificacions de la DT.
Amb deducció de la superfície corresponent a obertures d'acord amb els criteris següents:
En paraments verticals:
- Obertures <= 2 m2: No es dedueixen
- Obertures > 2 m2 i <= 4 m2: Es dedueix el 50%
- Obertures > 4 m2: Es dedueix el 100%

En paraments horitzontals:
- Obertures <= 1 m2: No es dedueixen
- Obertures > 1 m2: Es dedueix el 100%

Als forats que no es dedueixin, o que es dedueixin parcialment, l'amidament inclou la feina de fer els retorns, com ara brancals, llindes, etc. En cas de deduir-se el 100% del forat cal amidar també aquests paraments.
Aquests criteris inclouen la neteja dels elements que configuren les obertures, com és ara bastiments que s'hagin embrutat.

4.- NORMATIVA DE COMPLIMENT OBLIGATORI

No hi ha normativa de compliment obligatori.

5.- CONDICIONS DE CONTROL D'EXECUCIÓ I DE L'OBRA ACABADA

CONTROL D'EXECUCIÓ. OPERACIONS DE CONTROL:
Els punts de control més destacables són els següents:
- Inspecció de la superfície sobre la que es realitzarà l'arrebossat.
- Neteja i preparació de la superfície de suport
- Control d'execució de les mestres
- Acabat de la superfície
- Repassos i neteja final
- Inspecció visual de la superfície acabada.

CONTROL DE L'OBRA ACABADA. OPERACIONS DE CONTROL:
Els punts de control més destacables són els següents:
- Repassos i neteja final
- Inspecció visual de la superfície acabada.

CRITERIS DE PRESA DE MOSTRES:
Els controls s'han de realitzar segons les instruccions de la DF.
INTERPRETACIÓ DE RESULTATS I ACTUACIONS EN CAS D'INCOMPLIMENT:
Correcció per part del contractista de les irregularitats observades.

K8 - REVESTIMENTS

K89 - PINTATS

K898 - PINTAT DE PARAMENTS

0.- ELEMENTS QUE CONTEMPLA EL PLEC

K898MHN0.

1.- DEFINICIÓ I CONDICIONS DE LES PARTIDES D'OBRA EXECUTADES

Preparació i aplicació d'un recobriment de pintura sobre superfícies de materials diversos mitjançant diferents capes aplicades en obra.
S'han considerat els tipus de superfícies següents:
- Superfícies de ciment, formigó o guix

S'han considerat els elements següents:
- Estructures
- Paraments
- Elements de tancament practicables (portes, finestres, balconeres)
- Elements de protecció (baranes o reixes)

L'execució de la unitat d'obra inclou les operacions següents:
- Preparació de la superfície a pintar, fregat de l'òxid i neteja prèvia si és el cas, amb aplicació de les capes d'emprimació, de protecció o de fons, necessàries i del tipus adequat segons la composició de la pintura d'acabat
- Aplicació successiva, amb els intervals d'assecat, de les capes de pintura d'acabat

CONDICIONS GENERALS:
En el revestiment no hi ha d'haver fissures, bosses ni d'altres defectes.
Ha de tenir el color, la brillantor i la textura uniformes.
PINTAT A L'ESMALT:
Gruix de la pel·lícula seca del revestiment: >= 125 micres

2.- CONDICIONS DEL PROCÉS D'EXECUCIÓ

CONDICIONS GENERALS:
S'han d'aturar els treballs si es donen les condicions següents:
- Temperatures inferiors a 5°C o superiors a 30°C
- Humitat relativa de l'aire > 60%
- En exteriors: Velocitat del vent > 50 km/h, Pluja

Si un cop realitzats els treballs es donen aquestes condicions, s'ha de revisar la feina feta 24 h abans i s'han de refer les parts afectades.
Les superfícies d'aplicació han de ser netes i sense pols, taques ni greixos.

S'han de corregir i eliminar els possibles defectes del suport amb massilla, segons les instruccions del fabricant.
No es pot pintar sobre suports molt freds ni sobreescalfats.
El sistema d'aplicació del producte s'ha d'escollir d'acord amb les instruccions del fabricant i l'autorització de la DF.
Quan el revestiment estigui format per més d'una capa, la primera capa s'ha d'aplicar lleugerament diluïda, segons les instruccions del fabricant.
S'han d'evitar els treballs que desprenguin pols o partícules prop de l'àrea a tractar, abans, durant i després de l'aplicació.
No s'admet la utilització de procediments artificials d'assecatge.
SUPERFÍCIES DE CIMENT, FORMIGÓ O GUIX:
La superfície no ha de tenir fissures ni parts engrunades.
El suport ha d'estar suficientment sec i endurit per tal de garantir una bona adherència. Ha de tenir una humitat inferior al 6% en pes.
S'han de neutralitzar els àlcalis, les eflorescències, les floridures i les sals.
Temps mínim d'assecatge de la superfície abans d'aplicar la pintura:
- Guix: 3 mesos (hivern); 1 mes (estiu)
- Ciment: 1 mes (hivern); 2 setmanes (estiu)

En superfícies de guix, s'ha de verificar l'adherència del lliscat de guix.

3.- UNITAT I CRITERIS D'AMIDAMENT

PINTAT DE PARAMENTS DE CIMENT O GUIX:
m2 de superfície real amidada segons les especificacions de la DT.
Amb deducció de la superfície corresponent a obertures d'acord amb els criteris següents:
- Obertures <= 4 m2: No es dedueixen
- Obertures > 4 m: Es dedueix el 100%

Aquests criteris inclouen la superfície dels paraments laterals de l'obertura en una fondària de 30 cm, com a màxim, excepte en el cas d'obertures de més de 4,00 m2, en que aquesta superfície s'ha d'amidar expressament.
Inclouen igualment la neteja dels elements que configuren l'obertura, com ara bastiments que s'hagin embrutat.

4.- NORMATIVA DE COMPLIMENT OBLIGATORI

PER A LA RESTA D'ELEMENTS:
No hi ha normativa de compliment obligatori.

5.- CONDICIONS DE CONTROL D'EXECUCIÓ I DE L'OBRA ACABADA

CONTROL D'EXECUCIÓ. OPERACIONS DE CONTROL:
Els punts de control més destacables són els següents:
- Inspecció visual de la superfície a pintar.
- Acceptació del procediment d'aplicació de la pintura per part de la DF.
- Comprovació de l'assecatge d'una capa abans de procedir a una segona aplicació.

CONTROL D'EXECUCIÓ. CRITERIS DE PRESA DE MOSTRES:
Els controls s'han de realitzar segons les instruccions de la DF.
CONTROL D'EXECUCIÓ. INTERPRETACIÓ DE RESULTATS I ACTUACIONS EN CAS D'INCOMPLIMENT:
Correcció per part del contractista de les irregularitats observades.
CONTROL DE L'OBRA ACABADA. OPERACIONS DE CONTROL:
Inspecció visual de la unitat acabada.
En el control es seguiran els criteris indicats en l'article 7.4 de la part I del CTE.
Determinació del gruix de pel·lícula del recobriment sobre un element metàl·lic (UNE EN ISO 2808)
CONTROL DE L'OBRA ACABADA. CRITERIS DE PRESA DE MOSTRES:
Els controls s'han de realitzar segons les instruccions de la DF.
CONTROL DE L'OBRA ACABADA. INTERPRETACIÓ DE RESULTATS I ACTUACIONS EN CAS D'INCOMPLIMENT:
Correcció per part del contractista de les irregularitats observades.
No es permetrà la continuació dels treballs fins que no estiguin solucionats els errors d'execució.

K8 - REVESTIMENTS

K89 - PINTATS

K89A - PINTAT D'ELEMENTS DE TANCAMENT

0.- ELEMENTS QUE CONTEMPLA EL PLEC

K89A1BA0.

1.- DEFINICIÓ I CONDICIONS DE LES PARTIDES D'OBRA EXECUTADES

Preparació i aplicació d'un recobriment de pintura sobre superfícies de materials diversos mitjançant diferents capes aplicades en obra.
S'han considerat els tipus de superfícies següents:
- Superfícies de fusta
- Superfícies metàl·liques (acer, acer galvanitzat, coure)

S'han considerat els elements següents:
- Estructures
- Paraments
- Elements de tancament practicables (portes, finestres, balconeres)
- Elements de protecció (baranes o reixes)

L'execució de la unitat d'obra inclou les operacions següents:
- Preparació de la superfície a pintar, fregat de l'òxid i neteja prèvia si és el cas, amb aplicació de les capes d'emprimació, de protecció o de fons, necessàries i del tipus adequat segons la composició de la pintura d'acabat
- Aplicació successiva, amb els intervals d'assecat, de les capes de pintura d'acabat

CONDICIONS GENERALS:
En el revestiment no hi ha d'haver fissures, bosses ni d'altres defectes.
Ha de tenir el color, la brillantor i la textura uniformes.
A les finestres, balconeres i portes, s'admet que s'hagin protegit totes les cares però que només s'hagin pintat les visibles.
PINTAT A L'ESMALT:
Gruix de la pel·lícula seca del revestiment: >= 125 micres

2.- CONDICIONS DEL PROCÉS D'EXECUCIÓ

CONDICIONS GENERALS:
S'han d'aturar els treballs si es donen les condicions següents:
- Temperatures inferiors a 5°C o superiors a 30°C
- Humitat relativa de l'aire > 60%
- En exteriors: Velocitat del vent > 50 km/h, Pluja

Si un cop realitzats els treballs es donen aquestes condicions, s'ha de revisar la feina feta 24 h abans i s'han de refer les parts afectades.
Les superfícies d'aplicació han de ser netes i sense pols, taques ni greixos.
S'han de corregir i eliminar els possibles defectes del suport amb massilla, segons les instruccions del fabricant.
No es pot pintar sobre suports molt freds ni sobreescalfats.
El sistema d'aplicació del producte s'ha d'escollir d'acord amb les instruccions del fabricant i l'autorització de la DF.
Quan el revestiment estigui format per més d'una capa, la primera capa s'ha d'aplicar lleugerament diluïda, segons les instruccions del fabricant.
S'han d'evitar els treballs que desprenguin pols o partícules prop de l'àrea a tractar, abans, durant i després de l'aplicació.
No s'admet la utilització de procediments artificials d'assecatge.
SUPERFÍCIES DE FUSTA:
La fusta no ha d'haver estat atacada per fongs o insectes, ni ha de tenir d'altres defectes.
El contingut d'humitat de la fusta, mesurat en diferents punts i a una fondària mínima de 5 mm, ha de ser inferior a un 15% per a coníferes o fustes toves i a un 12% per a frondoses o fustes dures.
S'han d'eliminar els nusos mal adherits i substituir-los per falques de fusta de les mateixes característiques. Els nusos sans que tenen exsudació de resina s'han de tapar amb goma laca.
Abans de l'aplicació de la 1° capa s'han de corregir i eliminar els possibles defectes amb massilla, segons les instruccions del fabricant; passar paper de vidre en la direcció de les vetes i eliminar la pols.
SUPERFÍCIES METÀL·LIQUES (ACER, ACER GALVANITZAT, COURE):
Les superfícies d'aplicació han de ser netes i sense pols, taques, greixos ni òxid.
En superfícies d'acer, s'han d'eliminar les possibles incrustacions de ciment o de calç i s'ha de desgreixar la superfície. Tot seguit s'han d'aplicar les dues capes d'emprimació antioxidant. La segona s'ha de tenyir lleugerament amb pintura.

3.- UNITAT I CRITERIS D'AMIDAMENT

PINTAT D'ESTRUCTURES, PARAMENTS DE FUSTA O D'ACER O PORTES ENROTLLABLES:
m2 de superfície realment pintada segons les especificacions de la DT.
Cal considerar el desenvolupament del perímetre.
PINTAT DE PORTES, FINESTRES I BALCONERES:
m2 de superfície de cada cara del tancament practicable tractat segons les especificacions de la DT amb les deduccions corresponents als envidraments segons els criteris següents:
Deducció de la superfície corresponent a l'envidrament per a peces amb una superfície envidrada de:
- Més d'un 75% del total: Es dedueix el 50%
- Menys del 75% i més del 50% del total: Es dedueix el 25%
- Menys del 50% del total o amb barretes: No es dedueix

En les portes extensibles, la superfície s'ha d'incrementar el 50%

4.- NORMATIVA DE COMPLIMENT OBLIGATORI

PER A LA RESTA D'ELEMENTS:
No hi ha normativa de compliment obligatori.

5.- CONDICIONS DE CONTROL D'EXECUCIÓ I DE L'OBRA ACABADA

CONTROL D'EXECUCIÓ. OPERACIONS DE CONTROL:
Els punts de control més destacables són els següents:
- Inspecció visual de la superfície a pintar.
- Acceptació del procediment d'aplicació de la pintura per part de la DF.
- Comprovació de l'assecatge d'una capa abans de procedir a una segona aplicació.

CONTROL D'EXECUCIÓ. CRITERIS DE PRESA DE MOSTRES:
Els controls s'han de realitzar segons les instruccions de la DF.
CONTROL D'EXECUCIÓ. INTERPRETACIÓ DE RESULTATS I ACTUACIONS EN CAS D'INCOMPLIMENT:
Correcció per part del contractista de les irregularitats observades.
CONTROL DE L'OBRA ACABADA. OPERACIONS DE CONTROL:
Inspecció visual de la unitat acabada.
En el control es seguiran els criteris indicats en l'article 7.4 de la part I del CTE.
Determinació del gruix de pel·lícula del recobriment sobre un element metàl·lic (UNE EN ISO 2808)
CONTROL DE L'OBRA ACABADA. CRITERIS DE PRESA DE MOSTRES:
Els controls s'han de realitzar segons les instruccions de la DF.
CONTROL DE L'OBRA ACABADA. INTERPRETACIÓ DE RESULTATS I ACTUACIONS EN CAS D'INCOMPLIMENT:
Correcció per part del contractista de les irregularitats observades.
No es permetrà la continuació dels treballs fins que no estiguin solucionats els errors d'execució.

K8 - REVESTIMENTS

K89 - PINTATS

K89B - PINTAT D'ELEMENTS DE PROTECCIÓ

0.- ELEMENTS QUE CONTEMPLA EL PLEC

K89BAU05.

1.- DEFINICIÓ I CONDICIONS DE LES PARTIDES D'OBRA EXECUTADES

Preparació i aplicació d'un recobriment de pintura sobre superfícies de materials diversos mitjançant diferents capes aplicades en obra.
S'han considerat els tipus de superfícies següents:
- Superfícies de fusta
- Superfícies metàl·liques (acer, acer galvanitzat, coure)

S'han considerat els elements següents:
- Estructures
- Paraments
- Elements de tancament practicables (portes, finestres, balconeres)
- Elements de protecció (baranes o reixes)
- Fregat d'òxid, neteja i repintat de reixa o barana

L'execució de la unitat d'obra inclou les operacions següents:
- Preparació de la superfície a pintar, fregat de l'òxid i neteja prèvia si és el cas, amb aplicació de les capes d'emprimació, de protecció o de fons, necessàries i del tipus adequat segons la composició de la pintura d'acabat
- Aplicació successiva, amb els intervals d'assecat, de les capes de pintura d'acabat

CONDICIONS GENERALS:
En el revestiment no hi ha d'haver fissures, bosses ni d'altres defectes.
Ha de tenir el color, la brillantor i la textura uniformes.
PINTAT A L'ESMALT:
Gruix de la pel·lícula seca del revestiment: >= 125 micres

2.- CONDICIONS DEL PROCÉS D'EXECUCIÓ

CONDICIONS GENERALS:
S'han d'aturar els treballs si es donen les condicions següents:
- Temperatures inferiors a 5°C o superiors a 30°C
- Humitat relativa de l'aire > 60%
- En exteriors: Velocitat del vent > 50 km/h, Pluja

Si un cop realitzats els treballs es donen aquestes condicions, s'ha de revisar la feina feta 24 h abans i s'han de refer les parts afectades.
Les superfícies d'aplicació han de ser netes i sense pols, taques ni greixos.
S'han de corregir i eliminar els possibles defectes del suport amb massilla, segons les instruccions del fabricant.
No es pot pintar sobre suports molt freds ni sobreescalfats.
El sistema d'aplicació del producte s'ha d'escollir d'acord amb les instruccions del fabricant i l'autorització de la DF.
Quan el revestiment estigui format per més d'una capa, la primera capa s'ha d'aplicar lleugerament diluïda, segons les instruccions del fabricant.
S'han d'evitar els treballs que desprenguin pols o partícules prop de l'àrea a tractar, abans, durant i després de l'aplicació.
No s'admet la utilització de procediments artificials d'assecatge.
SUPERFÍCIES DE FUSTA:
La fusta no ha d'haver estat atacada per fongs o insectes, ni ha de tenir d'altres defectes.
El contingut d'humitat de la fusta, mesurat en diferents punts i a una fondària mínima de 5 mm, ha de ser inferior a un 15% per a coníferes o fustes toves i a un 12% per a frondoses o fustes dures.
S'han d'eliminar els nusos mal adherits i substituir-los per falques de fusta de les mateixes característiques. Els nusos sans que tenen exsudació de resina s'han de tapar amb goma laca.
Abans de l'aplicació de la 1° capa s'han de corregir i eliminar els possibles defectes amb massilla, segons les instruccions del fabricant; passar paper de vidre en la direcció de les vetes i eliminar la pols.
SUPERFÍCIES METÀL·LIQUES (ACER, ACER GALVANITZAT, COURE):
Les superfícies d'aplicació han de ser netes i sense pols, taques, greixos ni òxid.
En superfícies d'acer, s'han d'eliminar les possibles incrustacions de ciment o de calç i s'ha de desgreixar la superfície. Tot seguit s'han d'aplicar les dues capes d'emprimació antioxidant. La segona s'ha de tenyir lleugerament amb pintura.

3.- UNITAT I CRITERIS D'AMIDAMENT

PINTAT DE PORTES, FINESTRES I BALCONERES:
PINTAT D'ELEMENTS DE PROTECCIÓ O ELEMENTS DE CALEFACCIÓ:
m2 de superfície d'una cara, definida pel perímetre de l'element a pintar.
PINTAT DE TUBS O PINTAT O ENVERNISSAT DE PASSAMÀ:
m de llargària amidada segons les especificacions de la DT.

4.- NORMATIVA DE COMPLIMENT OBLIGATORI

PER A LA RESTA D'ELEMENTS:
No hi ha normativa de compliment obligatori.

5.- CONDICIONS DE CONTROL D'EXECUCIÓ I DE L'OBRA ACABADA

CONTROL D'EXECUCIÓ. OPERACIONS DE CONTROL:
Els punts de control més destacables són els següents:
- Inspecció visual de la superfície a pintar.
- Acceptació del procediment d'aplicació de la pintura per part de la DF.
- Comprovació de l'assecatge d'una capa abans de procedir a una segona aplicació.

CONTROL D'EXECUCIÓ. CRITERIS DE PRESA DE MOSTRES:
Els controls s'han de realitzar segons les instruccions de la DF.
CONTROL D'EXECUCIÓ. INTERPRETACIÓ DE RESULTATS I ACTUACIONS EN CAS D'INCOMPLIMENT:

Correcció per part del contractista de les irregularitats observades.
CONTROL DE L'OBRA ACABADA. OPERACIONS DE CONTROL:
Inspecció visual de la unitat acabada.
En el control es seguiran els criteris indicats en l'article 7.4 de la part I del CTE.
Determinació del gruix de pel·lícula del recobriment sobre un element metàl·lic (UNE EN ISO 2808)
CONTROL DE L'OBRA ACABADA. CRITERIS DE PRESA DE MOSTRES:
Els controls s'han de realitzar segons les instruccions de la DF.
CONTROL DE L'OBRA ACABADA. INTERPRETACIÓ DE RESULTATS I ACTUACIONS EN CAS D'INCOMPLIMENT:
Correcció per part del contractista de les irregularitats observades.
No es permetrà la continuació dels treballs fins que no estiguin solucionats els errors d'execució.

K9 - PAVIMENTS

K93 - SOLERES I RECRESCUDES

K936 - SOLERES DE FORMIGÓ

0.- ELEMENTS QUE CONTEMPLA EL PLEC

K936N150.

1.- DEFINICIÓ I CONDICIONS DE LES PARTIDES D'OBRA EXECUTADES

Formació de solera amb formigó per a suport del paviment.
L'execució de la unitat d'obra inclou les operacions següents:
- Preparació i comprovació de la superfície d'assentament
- Muntatge d'encofrats
- Col·locació del formigó
- Execució de junts de dilatació i formigonament
- Protecció del formigó fresc i curat
- Desmuntatge dels encofrats

CONDICIONS GENERALS:
No ha de tenir esquerdes ni discontinuïtats.
La superfície acabada ha d'estar reglejada.
Ha de tenir la textura uniforme, amb la planor i el nivell previstos.
Ha de tenir junts de dilatació fets a distàncies no superiors a 25 m; han de ser de 2 cm d'amplària i han d'estar plens d'un material flexible.
Els junts de formigonat han de ser de tot el gruix i s'ha de procurar de fer-los coincidir amb els junts de retracció.
La resistència característica del formigó es comprovarà d'acord amb l'article 86 de l'EHE-08
Toleràncies d'execució:
- Gruix: - 10 mm, + 15 mm
- Nivell: ± 10 mm
- Planor: ± 5 mm/3 m

2.- CONDICIONS DEL PROCÉS D'EXECUCIÓ

El formigonament s'ha de fer a una temperatura ambient entre 5°C i 40°C.
S'ha de vibrar fins a aconseguir una massa compacta, sense que es produeixin segregacions.
Durant el temps de cura i fins a aconseguir el 70% de la resistència prevista, s'ha de mantenir la superfície del formigó humida. Aquest procés ha de durar com a mínim:
- 15 dies en temps calorós i sec
- 7 dies en temps humit

El paviment no s'ha de trepitjar durant les 24 h següents a la seva formació.

3.- UNITAT I CRITERIS D'AMIDAMENT

m2 de superfície amidada segons les especificacions de la DT, amb deducció de la superfície corresponent a obertures, d'acord amb els criteris següents:
- Obertures <= 1 m2: No es dedueixen
- Obertures > 1 m2: Es dedueix el 100%

4.- NORMATIVA DE COMPLIMENT OBLIGATORI

* Real Decreto 1247/2008, de 18 de julio, por el que se aprueba la Instrucción de Hormigón Estructural (EHE-08).

K9 - PAVIMENTS

K93 - SOLERES I RECRESCUDES

K93A - RECRESCUDES I CAPES DE MILLORA

0.- ELEMENTS QUE CONTEMPLA EL PLEC

K93AC165.

1.- DEFINICIÓ I CONDICIONS DE LES PARTIDES D'OBRA EXECUTADES

Formació de recrescudes i capes de millora i anivellament de paviments.
S'han considerat els tipus següents:
- Recrescuda del suport de paviments amb terratzo
- Recrescuda del suport de paviments amb morter de ciment
- Capa de millora del suport anivellat amb pasta allisadora
- Formació de base per a paviment flotant amb llosa de formigó de 5 cm de gruix
- Capa de neteja i anivellament amb morter de ciment

L'execució de la unitat d'obra inclou les operacions següents:
En la capa de millora del suport anivellat amb pasta allisadora:
- Preparació i comprovació de la superfície d'assentament
- Col·locació de la pasta allisadora

En la llosa de formigó o recrescuda del suport del paviment o capa de millora i anivellament amb morter de ciment:
- Preparació i comprovació de la superfície d'assentament
- Col·locació dels junts
- Col·locació del morter o formigó
- Protecció del morter o formigó fresc i cura

CAPA DE MILLORA DEL SUPORT ANIVELLAT AMB PASTA ALLISADORA:
La capa de millora ha d'estar ben adherida al suport i ha de formar una superfície plana, fina, llisa i de porositat homogènia.
Toleràncies d'execució:
- Nivell: ± 10 mm
- Gruix: ± 1 mm
- Horitzontalitat: ± 4 mm/2 m

LLOSA DE FORMIGÓ O RECRESCUDA DEL SUPORT DEL PAVIMENT O CAPA DE MILLORA I ANIVELLAMENT AMB MORTER DE CIMENT:
No hi ha d'haver esquerdes ni discontinuïtats.
La superfície acabada ha d'estar reglejada.
Ha de tenir la textura uniforme, amb la planor i el nivell previstos.
Hi ha d'haver junts de retracció cada 25 m2 i la distància entre ells no ha de ser superior als 5 m. Els junts han de tenir una fondària >= 1/3 del gruix i una amplària de 3 mm.
Hi ha d'haver junts de dilatació a tot el gruix de la capa que coincideixin amb els del suport.
Els junts han de ser d'1 cm d'amplària i han d'estar reblerts amb poliestirè expandit.
Els junts de formigonament han de ser de tot el gruix de la llosa i s'ha de procurar de fer-los coincidir amb els junts de retracció.
Duresa Brinell superficial de la capa de morter (UNE_EN_ISO 6506/1) (mesurada amb una bola de 10 mm de diàmetre): >= 30 N/mm2
La resistència característica del formigó es comprovarà d'acord amb l'article 86 de l'EHE-08
Toleràncies d'execució:
- Nivell: ± 10 mm
- Gruix: ± 5 mm
- Planor: ± 4 mm/2 m

2.- CONDICIONS DEL PROCÉS D'EXECUCIÓ

MORTER DE CIMENT:
El morter s'ha d'estendre a una temperatura ambient entre 5°C i 40°C.
El suport ha de tenir un grau d'humitat entre el 5% i el 40%.
Ha d'estar sanejat i net de matèries que dificultin l'adherència.
Durant el temps de cura s'ha de mantenir humida la superfície del morter.
La recrescuda no s'ha de trepitjar durant les 24 h següents a la seva formació.
PASTA ALLISADORA:
L'aplicació de la pasta s'ha de fer a una temperatura ambient entre 5°C i 30°C.
El suport ha de tenir la planor, el nivell i l'horitzontalitat previstos. Ha de tenir un grau d'humitat <= 2,5%.
Ha d'estar sanejat i net de matèries que dificultin l'adherència.
La pasta s'ha de preparar amb un 20 a 25% d'aigua i s'ha de deixar reposar 5 min si és d'assecat ràpid i de 20 a 30 min si és d'assecat lent.
L'aplicació s'ha de fer d'acord amb les instruccions del fabricant.
La capa de millora no s'ha de trepitjar durant les 4 h següents a la seva aplicació si és una pasta d'assecatge ràpid i durant 24 h si és d'assecatge lent.
S'ha d'esperar de 24 a 72 h per col·locar el paviment.
LLOSA DE FORMIGÓ:
El formigonament s'ha de fer a una temperatura ambient entre 5°C i 40°C.
S'ha de vibrar fins a aconseguir una massa compacta, sense que es produeixin segregacions.
Durant el temps de cura i fins a aconseguir el 70% de la resistència prevista, s'ha de mantenir la superfície del formigó humida. Aquest procés ha de durar com a mínim:
- 15 dies en temps calorós i sec
- 7 dies en temps humit

El paviment no s'ha de trepitjar durant les 24 h següents a la seva formació.

3.- UNITAT I CRITERIS D'AMIDAMENT

m2 de superfície amidada segons les especificacions de la DT, amb deducció de la superfície corresponent a obertures, d'acord amb els criteris següents:
- Obertures <= 1 m2: No es dedueixen
- Obertures > 1 m2: Es dedueix el 100%

4.- NORMATIVA DE COMPLIMENT OBLIGATORI

LLOSA DE FORMIGÓ:
Real Decreto 1247/2008, de 18 de julio, por el que se aprueba la Instrucción de Hormigón Estructural (EHE-08).
RECRESCUDA I CAPA DE MILLORA:
No hi ha normativa de compliment obligatori.

K9 - PAVIMENTS

K9D - PAVIMENTS DE PECES CERÀMIQUES

K9DB - PAVIMENTS DE RAJOLA DE GRES EXTRUÏT ESMALTAT

0.- ELEMENTS QUE CONTEMPLA EL PLEC

K9DB1133.

1.- DEFINICIÓ I CONDICIONS DE LES PARTIDES D'OBRA EXECUTADES

Formació de paviment de rajola de gres premsat o extruït col·locat amb morter adhesiu.
S'han considerat les següents col·locacions:
- A truc de maceta
- A estesa

L'execució de la unitat d'obra inclou les operacions següents:
Col·locació a truc de maceta:
- Preparació i comprovació de la superfície d'assentament
- Col·locació de les peces a truc de maceta amb morter adhesiu
- Reblert dels junts

Col·locació a l'estesa:
- Preparació i comprovació de la superfície d'assentament
- Col·locació de la base de morter
- Humectació de les peces per col·locar
- Col·locació de les peces del paviment
- Assentament de les peces col·locades
- Reblert dels junts amb beurada de ciment

CONDICIONS GENERALS:
En el paviment no hi ha d'haver peces trencades, esquerdades, escantonades ni d'altres defectes superficials.
No hi ha d'haver ressalts entre les peces.
La superfície acabada ha de tenir una textura i color uniformes.
Les peces han d'estar ben adherides al suport i han de formar una superfície plana.
S'han de respectar els junts propis del suport.
L'especejament ha de complir les especificacions subjectives requerides per la DF.
L'amplària dels junts ha de ser constant en tota la superfície per pavimentar.
Toleràncies d'execució:
- Nivell: ± 10 mm
- Planor: ± 4 mm/2 m
- Celles: <= 1 mm
- Rectitud dels junts (amidada sobre els eixos dels junts): ± 2 mm/2 m

COL·LOCAT A TRUC DE MACETA:
Les peces han d'estar col·locades deixant junts de 4 a 10 mm entre elles, i de 3 mm en el perímetre.
Els junts s'han de reblir amb morter.
Toleràncies d'execució:
- Gruix dels junts: ± 2 mm

COL·LOCAT A ESTESA:
Les peces han d'estar col·locades deixant junts d'1 a 3 mm entre elles, i de 3 mm en el perímetre.
Els junts s'han de rejuntar amb beurada de ciment blanc i, eventualment, amb colorants.
Toleràncies d'execució:
- Gruix dels junts: ± 0,5 mm

2.- CONDICIONS DEL PROCÉS D'EXECUCIÓ

La col·locació s'ha de fer a temperatura ambient >= 5°C.
La superfície del suport ha de ser neta i seca.
S'han de barrejar les peces de caixes diferents per tal d'evitar possibles diferències de tonalitat.
El morter adhesiu s'ha de preparar i s'ha d'aplicar amb aplanadora dentada, segons les instruccions del fabricant.
S'han de col·locar a truc de maceta sobre una superfície contínua d'assentament i s'han de collar amb morter adhesiu. S'ha d'esperar 24 h i després s'han de reblir els junts.
El paviment no s'ha de trepitjar durant les 24 h següents a la seva col·locació o el que indiqui la DT.

3.- UNITAT I CRITERIS D'AMIDAMENT

m2 de superfície amidada segons les especificacions de la DT, amb deducció de la superfície corresponent a obertures, d'acord amb els criteris següents:
- Obertures <= 1 m2: No es dedueixen
- Obertures > 1 m2: Es dedueix el 100%

4.- NORMATIVA DE COMPLIMENT OBLIGATORI

No hi ha normativa de compliment obligatori.

5.- CONDICIONS DE CONTROL D'EXECUCIÓ I DE L'OBRA ACABADA

CONTROL D'EXECUCIÓ. OPERACIONS DE CONTROL:
Les tasques de control a realitzar són les següents:
- Neteja i preparació de la superfície d'assentament.
- Replanteig de l'especejament.
- Col·locació de les peces a truc de maceta amb morter adhesiu.
- Reblert dels junts.
- Neteja del paviment.
- Inspecció visual de l'unitat acabada.

CONTROL D'EXECUCIÓ. CRITERIS DE PRESA DE MOSTRES:
Els controls s'han de realitzar segons les instruccions de la DF.
CONTROL D'EXECUCIÓ. INTERPRETACIÓ DE RESULTATS I ACTUACIONS EN CAS D'INCOMPLIMENT:
Quan s'observin irregularitats de replanteig, s'hauran de corregir abans de completar el paviment.

No es permetrà la continuació dels treballs fins que no estiguin solucionats els errors d'execució.
La suspensió dels treballs i la correcció de les no conformitats observades aniran a càrrec del Contractista.
CONTROL DE L'OBRA ACABADA. OPERACIONS DE CONTROL:
Les tasques de control a realitzar són les següents:
- Inspecció visual de la unitat acabada i control de les condicions geomètriques d'acabat.

CONTROL DE L'OBRA ACABADA. CRITERIS DE PRESA DE MOSTRES:
Els controls s'han de fer segons les indicacions de la DF.
CONTROL DE L'OBRA ACABADA. INTERPRETACIÓ DE RESULTATS I ACTUACIONS EN CAS D'INCOMPLIMENT:
Correcció per part del contractista de les irregularitats observades.
No es permetrà la continuació dels treballs fins que no estiguin solucionats els errors d'execució.

KD - INSTAL·LACIONS D'EVACUACIÓ I VENTILACIÓ ESTÀTICA

KD7 - CLAVEGUERONS

KD7F - CLAVEGUERONS AMB TUB DE PVC

0.- ELEMENTS QUE CONTEMPLA EL PLEC

KD7FP361.

1.- DEFINICIÓ I CONDICIONS DE LES PARTIDES D'OBRA EXECUTADES

Formació de clavegueró amb tub de PVC.
S'han considerat les col·locacions següents:
- Penjat del sostre
- En rasa, sobre llit d'assentament de sorra
- En rasa, sobre llit d'assentament de sorra i amb reblert de sorra
- En rasa, sobre solera de formigó i llit d'assentament de sorra
- En rasa, sobre solera de formigó, llit d'assentament de sorra i amb reblert de sorra

L'execució de la unitat d'obra inclou les operacions següents:
Penjat del sostre:
- Col·locació de les abraçadores de subjecció del tub
- Col·locació i unió dels tubs
- Col·locació de les peces necessàries en els punts singulars (per a canvis de direcció, connexions, etc.)
- Realització de proves sobre la canonada instal·lada

En rasa:
- Execució de la solera de formigó, en el seu cas
- Preparació del llit amb sorra compactada
- Col·locació dels tubs
- Segellat dels tubs
- Realització de proves sobre la canonada instal·lada
- Rebliment amb sorra fins a la cota indicada a la partida d'obra, en el seu cas

CONDICIONS GENERALS:
El tub ha de seguir les alineacions indicades a la DT. Ha de quedar a la rasant prevista i amb el pendent definit per a cada tram.
El junt entre els tubs és correcte si els diàmetres interiors queden alineats. S'accepta un ressalt <= 3 mm.
Els junts han de ser estancs a la pressió de prova, han de resistir els esforços mecànics i no han de produir alteracions apreciables en el règim hidràulic de la canonada.
El pas a través d'elements estructurals s'ha de protegir amb un contratub de secció més gran.
La franquícia entre el tub i el contratub s'ha d'ataconar amb massilla.
Les unions entre els tubs han d'estar fetes amb els procediments i materials aprovats pel fabricant.
El clavegueró no ha de tenir, en el sentit del recorregut descendent, reduccions de secció en cap punt.
Ha de ser estanc a l'aigua a una pressió >= 0,3 bar i <= 1 bar
Ha de ser estanc a l'aire a una pressió >= 0,5 bar i <= 1 bar
Ha de ser estanc al fum a una pressió de gasos de 250 Pa
PENJAT DEL SOSTRE:
El clavegueró muntat ha de quedar fixat sòlidament a l'obra, amb el pendent determinat per a cada

tram.
Els tubs s'han de subjectar per mitjà d'abraçadores, repartides a intervals regulars.
Les abraçadores han de ser regulables, de ferro galvanitzat i amb folre interior elàstic.
Els trams instal·lats mai no han de ser horitzontals o en contrapendent.
Els trams rectes, els acoblaments i els canvis de direcció han de disposar de registres formats per peces especials.
Separació entre registres: <= 15 m
Pendent: >= 1 %
Distància entre les abraçadores: <= 150 cm
Fletxa: <= 0,3 cm
Separació amb la cara inferior del sostre: >= 5 cm
Franquícia entre tub i contratub: 10 15 mm
COL·LOCACIÓ AL FONS DE LA RASA:
Han de quedar centrats i alineats dins de la rasa.
Els tubs han de quedar recolzats en tota la seva llargària sobre un llit de material granular o terra lliure de pedres.
El llit de sorra ha de quedar pla, anivellat i a la fondària prevista a la DT.
La canonada ha de quedar protegida dels efectes de les càrregues exteriors, del trànsit (en el seu cas), inundacions de la rasa i de les variacions tèrmiques.
En cas de coincidència de canonades d'aigua potable i de sanejament, les d'aigua potable han de passar per un pla superior a les de sanejament i han d'anar separades tangencialment 100 cm.
Un cop instal·lada la canonada, i abans del reblert de la rasa, han de quedar fetes satisfactòriament les proves de pressió interior i d'estanquitat en els trams que especifiqui la DF.
Pendent: >= 2%
Distància de la generatriu superior del tub a la superfície en zones de trànsit rodat: >= 80 cm
En el cas de tubs de PVC-U amb pressió enterrats que transportin aigua es recomana una alçària mínima de 0,90m. sempre que estiguin a l'abric de les gelades.
Per a tubs instal·lats sota zones de trànsit intens o que no sigui possible mantenir l'alçària de 0,90m. es requerirà una protecció addicional.
Amplària de la rasa: >=diàmetre exterior + 500 mm i >= 0,60 m
Gruix llit d'assentament de sorra: >= 10 + diàmetre exterior / 10 cm
La distància entre les canonades enterrades de PVC a pressió i fonaments o d'altres instal·lacions enterrades >= 0,4m. en condicions normals.
SOBRE SOLERA DE FORMIGÓ:
La solera ha de quedar plana, anivellada i a la fondària prevista a la DT.
El formigó ha de ser uniforme i continu. No ha de tenir esquerdes o defectes de formigonament com disgregacions o buits a la massa.
Gruix solera de formigó: 15 cm
REBLERT AMB SORRA:
El material s'ha d'estendre per tongades successives sensiblement paral·leles a la rasant final.
El gruix de la tongada ha de ser uniforme i ha de permetre la compactació prevista d'acord amb els mitjans que s'utilitzin.
El material que s'utilitzi ha de complir les especificacions fixades en el plec de condicions corresponent.
La sorra ha de ser neta, lliure de pedres i d'altres materials estranys.
Gruix tongades rebliment: 10 cm
Rebliment amb sorra: fins 30 cm per sobre del nivell superior del tub

2.- CONDICIONS DEL PROCÉS D'EXECUCIÓ

CONDICIONS GENERALS:
La descàrrega i manipulació dels elements s'ha de fer de forma que no rebin cops.
Durant el procés de col·locació no s'han de produir desperfectes en la superfície del tub.
En cas d'interrompre's la col·locació dels tubs s'ha d'evitar la seva obstrucció i s'ha d'assegurar el seu desguàs. Quan es reprenguin els treballs s'ha de comprovar que no s'hagi introduït cap cos estrany a l'interior dels tubs.
Per a fer la unió dels tubs no s'han de forçar ni deformar els extrems.
La unió entre els tubs i altres elements d'obra s'ha de fer garantint la no transmissió de càrregues, la impermeabilitat i l'adherència amb les parets.
Si es produeixen fuites apreciables durant la prova d'estanquitat, el contractista ha de corregir els defectes i procedir de nou a fer la prova.
Es de bona pràctica l'estesa de tubs amb l'extrem mascle inserit en l'embocaduda en el mateix sentit de circulació que el previst per al flux de sanejament.
Els tubs de PVC-U a pressió mai haurien d'encofrar-se amb formigó.
PENJAT DEL SOSTRE:
No s'han de manipular ni corbar els tubs.
Els canvis direccionals i les connexions s'han de fer per mitjà de peces especials, seguint les indicacions de DT i d'acord amb la DF.
Tots els talls s'han de fer perpendicularment a l'eix del tub.

S'han d'instal·lar els absorbidors de dilatació necessaris.
La canonada principal s'ha de prolongar 30 cm des de la primera connexió
COL·LOCACIÓ AL FONS DE LA RASA:
Abans de baixar els elements a la rasa la DF ha d'examinar-los, rebutjant els que presentin algun defecte.
Abans de la col·locació dels elements cal comprovar que la rasant, l'amplària, la fondària i el nivell freàtic de la rasa corresponen als especificats en la DT. En cas contrari cal avisar la DF.
El fons de la rasa ha d'estar net abans de baixar els elements.
Els tubs i rases s'han de mantenir lliures d'aigua, per això és de bona pràctica muntar els tubs en sentit ascendent, assegurant el desguàs dels punts baixos.
Els tubs s'han de calçar i recolzar per a impedir el seu moviment.
Col·locats els elements al fons de la rasa, s'ha de comprovar que el seu interior és lliure d'elements que puguin impedir el seu assentament o funcionament correctes (terres, pedres, eines de treball, etc.).
No s'han de muntar trams de més de 100 m de llarg sense fer un reblert parcial de la rasa deixant els junts descoberts. Aquest reblert ha de complir les especificacions tècniques del reblert de la rasa.
Un cop situada la canonada a la rasa, parcialment reblerta excepte a les unions, s'han de fer les proves de pressió interior i d'estanquitat segons la normativa vigent.
SOBRE SOLERA DE FORMIGÓ:
La temperatura ambient per a formigonar ha d'estar entre 5°C i 40°C.
El formigó s'ha de posar a l'obra abans que s'iniciï el seu adormiment. L'abocada s'ha de fer de manera que no es produeixin disgregacions. S'ha de compactar.
Sobre la solera de formigó, quan tingui la resistència adequada, s'ha de col·locar el llit de material granular.
REBLERT AMB SORRA:
S'han de suspendre els treballs en cas de pluja o quan la temperatura exterior sigui inferior a 0º C.
Després de pluges no s'ha d'estendre una altre tongada fins que l'última no s'hagi eixugat.
Els treballs s'han de fer de manera que s'eviti la contaminació de la sorra amb materials estranys.
No s'han de barrejar diferents tipus de materials.
S'ha d'evitar l'exposició prolongada del material a la intempèrie.
No es pot procedir al reblert de les rases sense l'autorització expressa de la DF.

3.- UNITAT I CRITERIS D'AMIDAMENT

m de llargària instal·lada, amidada segons les especificacions de la DT, entre els eixos dels elements o dels punts per connectar.
Aquest criteri inclou les pèrdues de material corresponents a retalls i la repercussió de les peces especials a col·locar.

4.- NORMATIVA DE COMPLIMENT OBLIGATORI

Real Decreto 314/2006, de 17 de marzo, por el que se aprueba el Código Técnico de la Edificación Parte 2. Documento Básico de Salubridad DB-HS.
Orden de 15 de septiembre de 1986 por la que se aprueba el Pliego de Prescripciones Técnicas Generales de Tuberias de Saneamiento de Poblaciones.
Orden de 21 de junio de 1965 por la que se aprueba la Instrucción de la Dirección General de Carreteras 5.1.IC «Drenaje» que figura como anejo a esta Orden.
Orden de 14 de mayo de 1990 por la que se aprueba la Instrucción de carreteras 5.2-1C «Drenaje superficial».
UNE-EN 1456-1:2002 Sistemas de canalización en materiales plásticos para saneamiento enterrado o aéreo con presión. Poli(cloruro de vinilo) no plastificado (PVC-U). Parte 1: Especificaciones para tubos, accesorios y el sistema.
SOBRE SOLERA DE FORMIGÓ:
Real Decreto 1247/2008, de 18 de julio, por el que se aprueba la Instrucción de Hormigón Estructural (EHE-08).

5.- CONDICIONS DE CONTROL D'EXECUCIÓ I DE L'OBRA ACABADA

CONTROL D'EXECUCIÓ. OPERACIONS DE CONTROL EN TUBS DE PVC SOTERRATS:
Sense caràcter limitatiu, els punts de control més destacables són els següents:
- Execució de la solera de formigó, en el seu cas.
- Comprovació de la superfície d'assentament.
- Col·locació i unió dels tubs.
- Rebliment amb formigó fins cobrir tot el tub, en el seu cas.
- Comprovació del funcionament del tram de claveguera o col·lector.

CONTROL D'EXECUCIÓ. CRITERIS DE PRESA DE MOSTRES EN TUBS DE PVC SOTERRATS:
Els controls s'han de realitzar segons les instruccions de la DF.

CONTROL D'EXECUCIÓ. INTERPRETACIÓ DE RESULTATS I ACTUACIONS EN CAS D'INCOMPLIMENT EN TUBS DE PVC SOTERRATS:
Correcció a càrrec del Contractista dels defectes que provoquin les fugues detectades.
Si es produeixen fuites apreciables durant la prova d'estanquitat, el contractista ha de corregir els defectes i procedir de nou a fer la prova.
CONTROL DE L'OBRA ACABADA. OPERACIONS DE CONTROL EN TUBS DE PVC SOTERRATS:
- Un cop finalitzada l'obra i abans de la recepció provisional, es comprovarà el bon funcionament de la xarxa abocant aigua en els pous de registre de capçalera o, mitjançant les cambres de descàrrega si existissin, verificant el pas correcte d'aigua en els pous de registre aigües avall.

CONTROL DE L'OBRA ACABADA. CRITERIS DE PRESA DE MOSTRES EN TUBS DE PVC SOTERRATS:
Es seguiran les instruccions de la DF en la realització dels controls previstos.
CONTROL DE L'OBRA ACABADA. INTERPRETACIÓ DE RESULTATS I ACTUACIONS EN CAS D'INCOMOPLIMENT EN TUBS DE PVC SOTERRATS:
Correcció per part del contractista de les irregularitats observades.

KY - AJUDES DE RAM DE PALETA

KY0 - AJUDES DE RAM DE PALETA

KY01 - REGATES

0.- ELEMENTS QUE CONTEMPLA EL PLEC

KY01U020.

1.- DEFINICIÓ I CONDICIONS DE LES PARTIDES D'OBRA EXECUTADES

Solc o canal petita oberta en una paret per a introduir una instal·lació i tapada posteriorment amb morter o guix.
L'execució de la unitat d'obra inclou les operacions següents:
- Replanteig i marcat de les regates
- Obertura de les regates
- Col·locació dels tubs o elements a introduir a les regates
- Tapat posterior amb morter o guix

CONDICIONS GENERALS:
Ha d'estar feta al lloc indicat a la DT, amb les modificacions introduides al replanteig previ, aprovades per la DF.
Ha de ser recta.
Ha de quedar completament tapada i enrasada amb el parament de la paret.
Els elements estructurals associats a l'element (llindes, ancoratges, armadures, etc.), no han de quedar afectats en la seva continuïtat ni en la seva capacitat mecànica per l'execució de la regata.
Queda expressament prohibit l'execució de regates en les zones amb armadura.
No ha de sobresortir en cap punt el tub o d'altres elements col·locats dins de la regata.
La situació, fondària i dimensió de les regates, ha de complir l'especificat en la taula 4.8 del DB-SE-F.
Toleràncies d'execució:
- Replanteig: ± 10 mm
- Fondària: + 0 mm, - 5 mm

2.- CONDICIONS DEL PROCÉS D'EXECUCIÓ

No es pot fer cap regata fins que s'hagi assolit l'adherència necessària entre el morter i les peces.
Al fer la regata no s'ha de travessar la paret en cap punt, ni aprofundir més dels límits fixats.
No s'ha de tapar cap regata fins que s'hagi comprovat el funcionament correcte de la instal·lació introduïda.

3.- UNITAT I CRITERIS D'AMIDAMENT

m de llargària realment executat d'acord amb la DT.

4.- NORMATIVA DE COMPLIMENT OBLIGATORI

Real Decreto 314/2006, de 17 de marzo, por el que se aprueba el Código Técnico de la Edificación
Parte 2. Documento Básico de Seguridad estructural Fábrica DB-SE-F.

P - PARTIDES D'OBRA I CONJUNTS

P2 - DEMOLICIONS, ENDERROCS, MOVIMENTS DE TERRES I GESTIÓ DE RESIDUS

P21 - ENDERROCS, DEMOLICIONS, ARRENCADES, REPICATS I DESMUNTATGES

P214 - DESMUNTATGES O ENDERROCS D'ELEMENTS DE CONSTRUCCIÓ

P214T- - ENDERROC DE TANCAMENTS I DIVISORIES

0.- ELEMENTS QUE CONTEMPLA EL PLEC

P214T-4RQG.

Plec de condicions

1.- DEFINICIÓ I CONDICIONS DE LES PARTIDES D'OBRA EXECUTADES

Enderroc de parets interiors, de tancament i envans, amb mitjans manuals i càrrega manual i mecànica sobre camió o contenidor.
S'han considerat els següents materials i mitjans de demolició:
- Paret d'obra de fàbrica de ceràmica
- Envans i paredons d'obra de ceràmica
- Plaques de formigó prefabricades de 24 cm de gruix
- Envans de vidre emmotllat
L'execució de la unitat d'obra inclou les operacions següents:
- Preparació de la zona de treball
- Enderroc de l'element amb els mitjans adients
- Trossejament i apilada de la runa
- Càrrega de la runa sobre el camió
CONDICIONS GENERALS:
L'edifici ha de quedar tancat per una tanca d'alçària superior a 2 m, situada a una distancia superior a 1,5 m de l'edifici i de la bastida i convenientment senyalitzada.
S'han de col·locar proteccions com xarxes, lones, així com una pantalla inclinada rígida que sobresurti de la façana una distancia de 2 m com a mínim.
En el cas de que hi hagi materials combustibles es disposarà, com a mínim, d'un extintor manual contra incendis.
Si durant l'enderroc es detecten esquerdes en les edificacions veïnes, s'han de col·locar testimonis per a observar els possibles efectes de l'enderroc i dur a terme l'apuntalament en cas necessari.
Els materials han de quedar suficientment trossejats i apilats amb la finalitat de facilitar la seva càrrega, en funció dels mitjans de que es disposi i de les condicions de transport.
Un cop acabades les tasques d'enderroc, la base ha de quedar neta de restes de material.
Al acabar l'enderroc es farà una revisió general de les parts que hagin de quedar dretes i de les edificacions veïnes per a observar les lesions que hagin pogut sortir.
Mentre es du a terme la consolidació definitiva es conservaran les contencions, els apuntalaments, les bastides i les tanques.
Quan s'aprecii alguna anomalia en els elements col·locats o en el seu funcionament, es notificarà immediatament a la DF.

2.- CONDICIONS DEL PROCÉS D'EXECUCIÓ

CONDICIONS GENERALS:
No s'ha de treballar amb pluja, neu o vent superior als 60 km/h.
S'ha de seguir l'ordre de treballs previst a la DT.
S'ha de demolir en general, en ordre invers al que es va seguir per a la seva construcció.
La runa s'ha d'abocar cap a l'interior del recinte, sense que es produeixin pressions perilloses sobre l'estructura per acumulació de material.
No es depositarà runa damunt de les bastides.
No s'acumularà runa en tanques, murs i suports propis que hagin de mantenir-se a peu dret o en edificacions i elements aliens a l'enderroc.
No s'acumularà runa amb un pes superior als 100 kg/m2 damunt de sostres, encara que estiguin en bon estat.
En finalitzar la jornada, no han de romandre elements de les edificacions en estat inestable que el vent, les condicions atmosfèriques o bé altres causes en puguin provocar l'enderroc.
Es protegiran de la pluja, mitjançant lones o plàstics, les zones que puguin ser afectades per

l'aigua.
La part per a enderrocar no ha de tenir instal·lacions en servei (aigua, gas, electricitat, etc.).
S'han de protegir els elements de servei públic que puguin resultar afectats per les obres.
Els treballs s'han de fer de manera que molestin el mínim possible als afectats.
En cas d'imprevistos (terrenys inundats, olors de gas, etc.) o quan l'enderrocament pugui afectar les construccions veïnes, s'han de suspendre les obres i avisar a la DF.
S'ha d'evitar la formació de pols, pel que cal regar les parts que s'hagin de demolir i carregar.
L'operació de càrrega de runa s'ha de fer amb les precaucions necessàries, per tal d'aconseguir les condicions de seguretat suficients.
S'han d'eliminar els elements que puguin entorpir els treballs de retirada i càrrega de runa.
S'ha de trossejar la runa per tal de facilitar-ne la càrrega amb mitjans manuals.
PARET DE 12 A 35 CM DE GRUIX:
S'han de contrarestar i anul·lar les components horitzontals d'arcs i voltes.
Si es preveuen desplaçaments laterals de l'element, cal apuntalar-lo per tal d'evitar-ne l'esfondrament.
Si les parets són de tancament, s'enderrocaran les que no són estructurals després d'haver enderrocat el sostre superior i abans d'enderrocar les bigues i pilars del nivell en el qual es treballa.
Les agulles i els arcs de les obertures no es trauran fins haver alleugerit la càrrega que hi ha al seu damunt.
Abans d'enderrocar els arcs, s'han d'equilibrar les empentes laterals i s'apuntalaran sense tallar els tirants fins el seu enderroc.
En acabar la jornada, no es deixaran sense travar murs d'alçària superior a set vegades el seu gruix.
ENVANS I PAREDONS:
S'han d'enderrocar de dalt a baix, en cada planta, abans d'enderrocar el sostre superior.
Si el sostre superior hagués cedit, no es trauran els envans sense apuntalar prèviament el sostre.
PLAQUES DE FORMIGÓ PREFABRICADES:
S'enderrocaran un nivell per sota del que s'està enderrocant, després de treure els vidres.
Es podrà desmuntar la totalitat dels tancaments prefabricats quan no es debilitin els elements estructurals, disposant-se en aquest cas, proteccions provisionals en les obertures.
Les plaques s'han de tallar en bandes paral·leles a l'armadura principal, de pes no més gran a l'admès per la grua.
Si es preveuen desplaçaments laterals de l'element, cal apuntalar-lo per tal d'evitar-ne l'esfondrament.

3.- UNITAT I CRITERI D'AMIDAMENT

ENDERROC D'ELEMENT DE TANCAMENT O DIVISORI I D'OBERTURES DE FINESTRES TAPIADES:
m2 de superfície amidada segons les especificacions de la DT.
ENDERROC PUNTUAL:
Unitat mesurada segons especificacions de la DT.

4.- NORMATIVA DE COMPLIMENT OBLIGATORI

* Orden de 10 de febrero de 1975, por la que se aprueba la Norma Tecnológica de la Edificación. NTE-ADD/1975: Acondicionamiento del terreno. Desmontes. Demoliciones.

P2 - DEMOLICIONS, ENDERROCS, MOVIMENTS DE TERRES I GESTIÓ DE RESIDUS

P2R - GESTIÓ DE RESIDUS I MATERIAL D'EXCAVACIÓ

P2R5- - TRANSPORT DE RESIDUS

0.- ELEMENTS QUE CONTEMPLA EL PLEC

P2R5-DT0P.

Plec de condicions

1.- DEFINICIÓ I CONDICIONS DE LES PARTIDES D'OBRA EXECUTADES

Operacions destinades a la gestió dels residus generats en l'obra: residu de construcció o demolició o material d'excavació.
S'han considerat les operacions següents:
- Transport o càrrega i transport del residu: material procedent d'excavació o residu de construcció o demolició
- Subministrament i recollida del contenidor dels residus
RESIDUS ESPECIALS:
Els residus especials sempre s'han de separar.
Els residus especials s'han de dipositar en una zona d'emmagatzematge separada de la resta.
Temps màxim d'emmagatzematge: 6 mesos.
Els materials potencialment perillosos han d'estar separats per tipus compatibles i emmagatzemats en bidons o contenidors adequats, amb indicació del tipus de perillositat.
El contenidor de residus especials ha de situar-se en un lloc pla, fora del trànsit habitual de la maquinària d'obra, per tal d'evitar vessaments accidentals
Cal senyalitzar convenientment els diferents contenidors de residus especials, tenint en compte les incompatibilitats segons els símbols de perillositat representat en les etiquetes.
Els contenidors de residus especials han d'estar tapats i protegits de la pluja i la radiació solar excessiva.
Els bidons que contenen líquids perillosos (olis, desencofrants, etc.) s'han d'emmagatzemar en posició vertical i sobre cubetes de retenció de líquids per tal d'evitar fuites.
Els contenidors de residus especials s'han de col·locar sobre un terra impermeabilitzat.
CÀRREGA I TRANSPORT DE MATERIAL D'EXCAVACIÓ I RESIDUS:
L'operació de càrrega s'ha de fer amb les precaucions necessàries per a aconseguir unes condicions de seguretat suficients.
S?ha d´evitar que es barregin terres no contaminades procedents d?excavació no contaminats amb altres residus d?enderroc, o terres contaminades.
Els vehicles de transport han de portar els elements adequats a fi d'evitar alteracions perjudicials del material.
El contenidor ha d'estar adaptat al material que ha de transportar.
El trajecte que s'ha de recórrer ha de complir les condicions d'amplària lliure i de pendent adequades a la maquinària que s'utilitzi.
TRANSPORT A OBRA:
Transport de terres i material d'excavació o del rebaix, o residus de la construcció, entre dos punts de la mateixa obra.
Les àrees d'abocada han de ser les que defineixi el "Pla de Gestió de Residus de la Construcció i Enderrocs" de l'obra.
L'abocada s'ha de fer al lloc i amb el gruix de capa indicats al "Pla de Gestió de Residus de la Construcció i els Enderrocs" de l'obra.
Les terres han de complir les especificacions del seu plec de condicions en funció del seu ús, i cal que tinguin l'aprovació de la DF.
TRANSPORT A INSTAL.LACIÓ EXTERNA DE GESTIÓ DE RESIDUS:
El material de rebuig que el "Pla de Gestió de Residus de la Construcció i els Enderrocs" i el que la DF no accepti per a reutilitzar en obra, s'ha de transportar a una instal·lació externa autoritzada, per tal de rebre el tractament definitiu.
El contractista ha de lliurar al promotor un certificat on s'indiqui, com a mínim:
- Identificació del productor dels residus
- Identificació del posseïdor dels residus
- Identificació de l'obra de la qual prové el residu i en el seu cas, el número de llicència d'obra
- Identificació del gestor autoritzat que ha rebut el residu i si aquet no fa la gestió de valorització o eliminació final del residu, la identificació, cal indicar també qui farà aquesta gestió
- Quantitat en t i m3 del residu gestionat i la seva codificació segons codi LER

2.- CONDICIONS DEL PROCÉS D'EXECUCIÓ

CÀRREGA I TRANSPORT DE MATERIAL D'EXCAVACIÓ I RESIDUS:
El transport s'ha de realitzar en un vehicle adequat, per al material que es desitgi transportar, proveït dels elements que calen per al seu desplaçament correcte.
Durant el transport s'ha de protegir el material de manera que no es produeixin pèrdues en els trajectes utilitzats.
RESIDUS DE LA CONSTRUCCIÓ:
La manipulació dels materials s'ha de fer amb les proteccions adequades a la perillositat del mateix.

3.- UNITAT I CRITERI D'AMIDAMENT

TRANSPORT DE MATERIAL D'EXCAVACIÓ O RESIDUS:
m3 de volum amidat amb el criteri de la partida d'obra d'excavació que li correspongui, incrementat

amb el coeficient d'esponjament indicat en el plec de condicions tècniques, o qualsevol altre acceptat prèviament i expressament per la DF.
La unitat d'obra no inclou les despeses d'abocament ni de manteniment de l'abocador.
RESIDUS DE LA CONSTRUCCIÓ:
Es considera un increment per esponjament d'un 35%.

4.- NORMATIVA DE COMPLIMENT OBLIGATORI

Real Decreto 105/2008, de 1 de febrero, por el que se regula la producción y gestión de los residuos de construcción y demolición.
Decret Legislatiu 1/2009, de 21 de juliol, pel qual s'aprova el Text refós de la Llei reguladora dels residus.
Orden MAM/304/2002, de 8 de febrero, por la cual se publican las operaciones de valorización y eliminación de residuos y la lista europea de residuos.
Corrección de errores de la Orden MAM/304/2002, de 8 de febrero, por la que se publican las operaciones de valorización y eliminación de residuos y lista europea de residuos.
Real Decreto 108/1991, de 1 de febrero, sobre la prevención y reducción de la contaminación del medio ambiente producida por el amianto.
Decret 89/2010, de 29 de juny, pel qual s'aprova el Programa de gestió de residus de la construcció de Catalunya (PROGROC), es regula la producció i gestió dels residus de la construcció i demolició, i el cànon sobre la deposició controlada dels residus de la construcció.

P2 - DEMOLICIONS, ENDERROCS, MOVIMENTS DE TERRES I GESTIÓ DE RESIDUS

P2R - GESTIÓ DE RESIDUS I MATERIAL D'EXCAVACIÓ

P2RA- - DEPOSICIÓ DE RESIDUS INSTAL·LACIÓ AUTORITZADA

0.- ELEMENTS QUE CONTEMPLA EL PLEC

P2RA-EU1S.

Plec de condicions

1.- DEFINICIÓ I CONDICIONS DE LES PARTIDES D'OBRA EXECUTADES

Operacions destinades a la gestió dels residus generats en l'obra: residu de construcció o demolició o material d'excavació.
S'han considerat les operacions següents:
- Deposició del residu no reutilitzat en la instal·lació autoritzada de gestió on se li aplicarà el tractament de valorització, selecció i emmagatzematge o eliminació
DISPOSICIÓ DE RESIDUS:
Cada fracció s'ha de dipositar al lloc adequat legalment autoritzat per a que se li apliqui el tipus de tractament especificat en la DT: valorització, emmagatzematge o eliminació.

2.- CONDICIONS DEL PROCÉS D'EXECUCIÓ

RESIDUS DE LA CONSTRUCCIÓ:
La manipulació dels materials s'ha de fer amb les proteccions adequades a la perillositat del mateix.

3.- UNITAT I CRITERI D'AMIDAMENT

DISPOSICIÓ DE RESIDUS DE CONSTRUCCIÓ O DEMOLICIO INERTS O NO ESPECIALS I DE MATERIAL D'EXCAVACIÓ:
m3 de volum de cada tipus de residu dipositat a l'abocador o centre de recollida corresponent.
DISPOSICIÓ DE RESIDUS DE CONSTRUCCIÓ O DEMOLICIÓ ESPECIALS:
kg de pes de cada tipus de residu dipositat a l'abocador o centre de recollida corresponent.
DISPOSICIÓ DE RESIDUS:
La unitat d'obra inclou totes les despeses per la disposició de cada tipus de residu al centre

corresponent.
Inclou el cànon d'abocament del residu a dipòsit controlat segons el que determina la Llei 8/2008, el pagament del qual queda suspès segons la Llei 7/2011.
La empresa receptora del residu ha de facilitar al constructor la informació necessària per complimentar el certificat de disposició de residus, d'acord amb l'article 5.3 del REAL DECRETO 105/2008.

4.- NORMATIVA DE COMPLIMENT OBLIGATORI

Real Decreto 105/2008, de 1 de febrero, por el que se regula la producción y gestión de los residuos de construcción y demolición.
Decret Legislatiu 1/2009, de 21 de juliol, pel qual s'aprova el Text refós de la Llei reguladora dels residus.
Orden MAM/304/2002, de 8 de febrero, por la cual se publican las operaciones de valorización y eliminación de residuos y la lista europea de residuos.
Corrección de errores de la Orden MAM/304/2002, de 8 de febrero, por la que se publican las operaciones de valorización y eliminación de residuos y lista europea de residuos.
Real Decreto 108/1991, de 1 de febrero, sobre la prevención y reducción de la contaminación del medio ambiente producida por el amianto.
Llei 8/2008, del 10 de juliol, de finançament de les infraestructures de gestió dels residus i dels cànons sobre la disposició del rebuig dels residus.
Llei 7/2011, del 27 de juliol, de mesures fiscals i financeres.
Decret 89/2010, de 29 de juny, pel qual s'aprova el Programa de gestió de residus de la construcció de Catalunya (PROGROC), es regula la producció i gestió dels residus de la construcció i demolició, i el cànon sobre la deposició controlada dels residus de la construcció.

P4 - ESTRUCTURES

P44 - ESTRUCTURES D'ACER

P443- - BIGUETA D'ACER, COL·LOCADA

0.- ELEMENTS QUE CONTEMPLA EL PLEC

P443-FHUR.

Plec de condicions

1.- DEFINICIÓ I CONDICIONS DE LES PARTIDES D'OBRA EXECUTADES

Formació d'elements estructurals amb perfils normalitzats d'acer, utilitzats directament o formant peces compostes.
S'han considerat els elements següents:
- Biguetes
S'han considerat els tipus de perfils següents:
- Perfils d'acer laminat en calent, de les sèries IPN, IPE, HEA, HEB, HEM o UPN, d'acer S275JR, S275J0, S275J2, S355JR, S355J0 o S355J2, segons EAE-2011, UNE-EN 10025-2
- Perfils d'acer laminat en calent de les sèries L, LD, T, rodó, quadrat, rectangular o planxa, d'acer S275JR, S275J0, S275J2, S355JR, S355J0 o S355J2, segons EAE-2011, UNE-EN 10025-2
- Perfils foradats d'acer laminat en calent de les sèries rodó, quadrat o rectangular d'acer S275J0H o S355J2H, segons EAE-2011, UNE-EN 10210-1
- Perfils foradats conformats en fred de les sèries rodó, quadrat o rectangular d'acer S275J0H o S355J2H, segons EAE-2011, UNE-EN 10219-1
- Perfils conformats en fred, de les sèries L, LD, U, C, Z, o Omega, d'acer S235JRC, segons EAE-2011, UNE-EN 10025-2
S'han considerat els acabats superficials següents:
- Pintat amb una capa d'emprimació antioxidant
- Galvanitzat

S'han considerat els tipus de col·locació següents:
- Col·locació amb soldadura
- Col·locació amb cargols
- Col·locació sobre obres de fàbrica o de formigó, recolzats o encastats

L'execució de la unitat d'obra inclou les operacions següents:
- Preparació de la zona de treball
- Replanteig i marcat dels eixos
- Col·locació i fixació provisional de la peça
- Aplomat i anivellació definitius
- Execució de les unions, en el seu cas
- Comprovació final de l'aplomat i dels nivells

CONDICIONS GENERALS:
Els materials utilitzats han de tenir la qualitat establerta a la DT. No s'han de fer modificacions sense autorització de la DF encara que suposin un increment de les característiques mecàniques.
La peça ha d'estar col·locada a la posició indicada a la DT, amb les modificacions aprovades per la DF.
La peça ha d'estar correctament aplomada i nivellada.
Quan la peça sigui composta, la disposició dels diferents elements de la peça, les seves dimensions, tipus d'acer i perfils s'han de correspondre amb les indicacions de la DT.
Cada component de l'estructura ha de dur una marca d'identificació que ha de ser visible desprès del muntatge. Aquesta marca no ha d'estar feta amb entalladura cisellada.
La marca d'identificació ha d'indicar l'orientació de muntatge del component estructural quan aquesta no es dedueixi clarament de la seva forma.
Els elements de fixació, i les xapes, plaques petites i accessoris de muntatge han d'anar embalats i identificats adequadament.
L'element ha d'estar pintat amb una capa de protecció de pintura antioxidant, excepte si està galvanitzat.
Els cantells de les peces no han de tenir òxid adherit, rebaves, estries o irregularitats que dificultin el contacte amb l'element que s'han d'unir.
Si el perfil està galvanitzat, la col·locació de l'element no ha de produir desperfectes en el recobriment del zenc.
L'element no s'ha d'adreçar un cop col·locat definitivament.
No es permet reblir amb soldadura els forats que han estat practicats a l'estructura per a disposar cargols provisionals de muntatge.
Toleràncies d'execució:
- En obres d'edificació: Límits establerts als apartats 11.1 i 11.2 del DB-SE A i a l'article 80 de l'EAE.
- En obres d'enginyeria civil: Límits establerts a l'article 640.12 del PG3 i l'article 80 de l'EAE.

COL·LOCACIÓ AMB CARGOLS:
S'utilitzaran cargols normalitzats d'acord a les normes recollides a la taula 29.2.b de l'EAE
Els cargols aixamfranats, cargols calibrats, perns articulats i els cargols hexagonals d'injecció s'han d'utilitzar seguint les instruccions del seu fabricant i han de complir els requisits addicionals establerts a l'article 29.2 de l'EAE.
La situació dels cargols a la unió ha de ser tal que redueixi la possibilitat de corrosió i pandeig local de les xapes, i ha de facilitar el muntatge i les inspeccions.
El diàmetre nominal mínim dels cargols ha de ser de 12 mm.
La rosca pot estar inclosa en el pla de tall, excepte en el cas que els cargols s'utilitzin com a calibrats.
Després del collat l'espiga del cargol ha de sobresortir de la rosca de la femella. Entre la superfície de recolzament de la femella i la part no roscada de l'espiga ha d'haver, com a mínim:
- En cargols pretesats: 4 filets complerts més la sortida de la rosca
- En cargols sense pretesar: 1 filet complert més la sortida de la rosca

Les superfícies dels caps de cargols i femelles han d'estar perfectament planes i netes.
En els cargols col·locats en posició vertical, la femella ha d'estar situada per sota del cap del cargol.
En els forats rodons normals i amb cargols sense pretesar no és necessari utilitzar volanderes.
Si s'utilitzen han d'anar sota el cap dels cargols, han de ser aixamfranades i el xamfrà ha d'estar situat en direcció al cap del cargol.
En els cargols pretesats, les volanderes han de ser planes endurides i han d'anar col·locades de la forma següent:
- Cargols 10.9: sota el cap del cargol i de la femella
- Cargols 8.8: sota de l'element que gira

Toleràncies d'execució:
- Franquícia màxima entre superfícies adjacents:
    - Si s'utilitzen cargols no pretesats: 2 mm
    - Si s'utilitzen cargols pretesats: 1 mm
- Diàmetre dels forats:
    - En obres d'edificació: Límits establerts a l'apartat 11.1 del DB-SE A i a l'article 76.2 de l'EAE

    - En obres d'enginyeria civil: Límits establerts als apartats 640.5.1.3 i 640.5.1.4 del PG3 i a l'article 76.2 de l'EAE
- Posició dels forats:
    - En obres d'edificació: Límits establerts a l'apartat 11.1 del DB-SE A i a l'article 76.2 de l'EAE
    - En obres d'enginyeria civil: Límits establerts a l'apartat 640.5.1.1 del PG3 i a l'article 76.2 de l'EAE

COL·LOCACIÓ AMB SOLDADURA:
El material d'aportació utilitzat ha de ser apropiat als materials a soldar i al procediment de soldadura.
Les característiques mecàniques del material d'aportació han de ser superiors a les del material base.
En acers de resistència millorada a la corrosió atmosfèrica, la resistència a la corrosió del material d'aportació ha de ser equivalent a la del material base.
El plec de prescripcions tècniques particulars definirà el sistema de protecció enfront la corrossió.
Els mètodes de protecció podran ser:
- Metalització, segons l'UNE-EN ISO 2063.
- Galvanització en calent, segons l'UNE-EN ISO 1461.
- Sistemes de pintura, segons l'UNE-EN ISO 12944.

2.- CONDICIONS DEL PROCÉS D'EXECUCIÓ

CONDICIONS GENERALS:
El constructor ha d'elaborar els plànols de taller i un programa de muntatge que han de ser aprovats per la DF abans d'iniciar els treballs en obra.
Qualsevol modificació durant els treballs ha d'aprovar-la la DF i reflectir-se posteriorment en els plànols de taller.
Els components estructurals s'han de manipular evitant que es produeixin deformacions permanents i procurant que els desperfectes superficials siguin mínims. Han d'anar protegits en els punts de subjecció.
Tot subconjunt estructural que durant les operacions de càrrega, transport, emmagatzematge i muntatge experimenti desperfectes, s'ha de reparar fins que sigui conforme.
Si durant el transport el material ha sofert desperfectes que no poden ser corregits o es preveu que després d'arreglar-los afectarà al seu treball estructural, la peça ha de ser substituïda.
Els components de l'estructura s'han d'emmagatzemar apilats sobre el terreny sense estar en contacte amb el terra i de forma que no es produeixi acumulació d'aigua.
El muntatge de l'estructura s'ha de fer d'acord amb el programa de muntatge i garantint la seguretat estructural en tot moment.
Durant les operacions de muntatge, l'estructura ha de resistir, en condicions de seguretat, les càrregues provisionals de muntatge i els efectes de les càrregues de vent.
Les traves i encastaments o subjeccions provisionals s'han de mantenir en la seva posició fins que l'avanç del muntatge permeti que puguin ser retirats de forma segura.
Les unions per a peces provisionals necessàries per al muntatge s'han de fer de forma que no debilitin l'estructura ni disminueixin la seva capacitat de servei.
La secció de l'element no ha de quedar disminuida pels sistemes de muntatges utilitzats.
Els dispositius d'ancoratge provisionals s'han d'assegurar per a evitar que s'afluixin de forma involuntària.
Durant el procés de muntatge, el constructor ha de garantir que ninguna part de l'estructura estigui deformada o sobrecarregada permanentment per l'apilament de materials estructurals o per càrregues provisionals de muntatge.
Un cop muntada una part de l'estructura, s'ha d'alinear al més aviat possible i immediatament després completar el cargolament.
No s'han de fer unions permanents fins que una part suficient de l'estructura no estigui ben alineada, anivellada, aplomada i unida provisionalment de manera que no es produeixin desplaçaments durant el muntatge o l'alineació posterior de la resta de l'estructura.
La preparació de les unions que s'hagin de realitzar a obra es farà a taller.
Els desperfectes que les operacions de magatzematge i manipulació ocasionin en l'acabat superficial de l'estructura s'han de reparar amb procediments adequats.
Es tindrà especial cura del drenatge de cobertes i façanes, així com s'evitaran zones on es pugui dipositar l'aigua de forma permanent.
Els elements de fixació i ancoratge dispossaran de protecció adient a la classe d'exposició ambiental.
Per a la reparació de superfícies galvanitzades s'han d'utilitzar productes de pintura adequats aplicats sobre àrees que agafin, com a mínim, 10 mm de galvanització intacta.
Les parts que hagin de quedar de difícil accés després del seu muntatge han de rebre el tractament de protecció després de la inspecció i acceptació de la DF i abans del muntatge.
Les estructures amb planxes i peces primes conformades en fred s'executaran considerant els

requisits addicionals de l'UNE-ENV 1090-2.
Les estructures amb acers d'alt límit elàstic s'executaran considerant els requisits addicionals de l'UNE-ENV 1090-3.
Les estructures amb gelosia de secció foradada s'executaran tenint en compte els requisits addicionals de l'UNE-ENV 1090-4.
COL·LOCACIÓ AMB CARGOLS:
Els forats per als cargols s'han de fer amb perforadora mecànica. S'admet un altre procediment sempre que proporcioni un acabat equivalent.
Es permet l'execució de forats amb punxonatge sempre que es compleixin els requisits establerts a l'apartat 10.2.3 del DB-SE A en obres d'edificació o els establerts a l'apartat 640.5.1.1 del PG3 en obres d'enginyeria civil.
És recomanable que, sempre que sigui possible, es perforin d'un sol cop els forats que travessin dues o més peces.
Els forats allargats s'han de fer amb una operació de punxonatge, o amb la perforació o punxonatge de dos forats i posterior oxitall.
Després de perforar les peces i abans d'unir-les s'han d'eliminar les rebaves.
Els cargols i les femelles no s'han de soldar, a menys que així ho expliciti el plec de condicions tècniques particulars.
S'han de col·locar el nombre suficient de cargols de muntatge per assegurar la immobilitat de les peces armades i el contacte íntim de les peces d'unió.
Les femelles s'han de muntar de manera que la seva marca de designació sigui visible després del muntatge.
En els cargols sense pretesar, cada conjunt de cargol, femella i volandera(es) s'ha de collar fins arribar al "collat a tocar" sense sobretesar els cargols. En grups de cargols aquest procés s'ha de fer progressivament començant pels cargols situats al centre. Si és necessari s'han de fer cicles addicionals de collat .
Abans de començar el pretesat, els cargols pretesats d'un grup s'han de collar d'acord amb el que s'ha indicat per als cargols sense pretesar. Per a que el pretesat sigui uniforme s'han de fer cicles addicionals de collat.
S'han de retirar els conjunts de cargol pretesat, femella i volandera(es) que després de collats fins al pretesat mínim, s'afluixin.
El collat dels cargols pretesats s'ha de fer seguint un dels procediments següents:
- Mètode de la clau dinamomètrica.
- Mètode de la femella indicadora.
- Mètode convinat.
Les superfícies que han de transmetre esforços per fricció s'han de netejar d'olis amb netejadors químics. Després de la preparació i fins l'armat i cargolat s'han de protegir amb cobertes impermeables.
La zona sense revestir situada al voltant del perímetre de la unió amb cargols no s'ha de tractar fins que no s'hagi inspeccionat la unió.
COL·LOCACIÓ AMB SOLDADURA:
Els procediments autoritzats per a realitzar unions soldades són:
- Per arc elèctric manual amb elèctrode revestit
- Per arc amb fil tubular, sense protecció gasosa
- Per arc submergit amb fil/filferro
- Per arc submergit amb elèctrode nu
- Per arc amb gas inert
- Per arc amb gas actiu
- Per arc amb fil tubular, amb protecció de gas actiu
- Per arc amb fil tubular, amb protecció de gas inert
- Per arc amb elèctrode de wolfram i gas inert
- Per arc de connectors
Les soldadures s'han de fer protegides dels efectes directes del vent, de la pluja i de la neu.
A l'obra i a disposició del personal encarregat de soldar hi ha d'haver un pla de soldatge, que ha d'incloure, com a mínim, els detalls, mida i tipus de les unions, especificacions dels tipus d'electròdes i preescalfament, seqüència de soldadura, limitacions a la soldadura discontinua i comprovacions intermèdies, girs o voltes de les peces necessàries per la soldadura, detall de les fixacions provisionals, disposicions en front l'esquinçament laminar, referència al pla d'inspecció i assaigs, i tots els requeriments per al identificació de les soldadures.
Les soldadures s'han de fer per soldadors certificats per un organisme acreditat i qualificats segons l'UNE-EN 287-1.
La coordinació de les tasques de soldadura s'ha de fer per soldadors qualificats i amb experiència amb el tipus d'operació que supervisen.
Abans de començar a soldar s'ha de verificar que les superfícies i vores a soldar són adequades al procés de soldadura i que estan lliures de fissures.
Totes les superfícies a soldar s'han de netejar de qualsevol material que pugui afectar negativament la qualitat de la soldadura o perjudicar el procés de soldatge. S'han de mantenir seques i lliures de condensacions.
Els components a soldar han d'estar correctament col·locats i fixos en la seva posició mitjançant

dispositius adequats o soldadures de punteig, de manera que les unions a soldar siguin accessibles i visibles per al soldador. No s'han d'introduir soldadures addicionals.
El muntatge de l'estructura s'ha de fer de manera que les dimensions finals dels components estructurals estiguin dintre de les toleràncies establertes.
Els dispositius provisionals utilitzats per al muntatge de l'estructura, s'han de retirar sense fer malbé les peces.
Les soldadures provisionals s'han d'executar seguint les especificacions generals. S'han d'eliminar totes les soldadures de punteig que no s'incorporin a les soldadures finals.
Quan el tipus de material de l'acer i/o la velocitat de refredament puguin produir un enduriment de la zona tèrmicament afectada s'ha de considerar la utilització del precalentament. Aquest s'ha d'estendre 75 mm en cada component del metall base.
No s'ha d'accelerar el refredament de les soldadures amb mitjans artificials.
Els cordons de soldadura successius no han de produir osques.
Després de fer un cordó de soldadura i abans de fer el següent, cal netejar l'escòria per mitjà d'una picola i d'un raspall.
L'execució dels diferents tipus de soldadures s'ha de fer d'acord amb els requisits establerts a l'apartat 10.3.4 del DB-SE A i l'article 77 de l'EAE per a obres d'edificació o d'acord amb l'article 640.5.2 del PG3 i l'article 77 de l'EAE per a obres d'enginyeria civil.
No s'han d'utilitzar materials de protecció que perjudiquin la qualitat de la soldadura a menys de 150 mm de la zona a soldar.
Les soldadures i el metall base adjacent no s'han de pintar sense haver eliminat prèviament l'escòria.

3.- UNITAT I CRITERI D'AMIDAMENT

BIGUES, BIGUETES, CORRETGES, ENCAVALLADES, LLINDES, PILARS, TRAVES, ELEMENTS D'ANCORATGE, ELEMENTS AUXILIARS:
kg de pes calculat segons les especificacions de la DT, d'acord amb els criteris següents:
- El pes unitari per al seu càlcul ha de ser el teòric
- Per a poder utilitzar un altre valor diferent del teòric, cal l'acceptació expressa de la DF.
Aquest criteri inclou les pèrdues de material corresponents a retalls.

4.- NORMATIVA DE COMPLIMENT OBLIGATORI

OBRES D'EDIFICACIÓ:
Real Decreto 751/2011, de 27 de mayo, por el que se aprueba la Instrucción de Acero Estructural (EAE).
Real Decreto 314/2006, de 17 de marzo, por el que se aprueba el Código Técnico de la Edificación Parte 2. Documento Básico de Acero DB-SE-A.
* UNE-ENV 1090-1:1997 Ejecución de estructuras de acero. Parte 1: Reglas generales y reglas para edificación.
OBRES D'ENGINYERIA CIVIL:
Real Decreto 751/2011, de 27 de mayo, por el que se aprueba la Instrucción de Acero Estructural (EAE).
Orden de 6 de febrero de 1976 por la que se aprueba el Pliego de Prescripciones Técnicas Generales para Obras de Carreteras y Puentes (PG-3).

5.- CONDICIONS DE CONTROL D'EXECUCIÓ I DE L'OBRA ACABADA

CONTROL D'EXECUCIÓ. OPERACIONS DE CONTROL:
Abans de l'inici de l'execució, la DF verificarà que existeix un programa de control desenvolupat pel constructor, tant per als productes com per a l'execució.
Previ al subministrament, el constructor presentarà a la DF la següent documentació:
- creditació que el procés de muntatge al taller dels elements de l'estructura posseeix distintiu de qualitat reconegut.
- Acreditació que els productes d'acer posseeixen distintiu de qualitat reconegut.
- En processos de soldadura, certificats d'homologació dels soldadors segons UNE-EN 2871 i del procés de soldadura segons UNE-EN ISO 15614-1.
La DF comprovarà que els productes d'acer subministrats pel taller a l'obra, s'acompanyen de la seva fulla de subministrament, en cas que no es pugui realitzar la traçabilitat de la mateixa, aquesta serà rebutjada.
Prèvi a l'execució es fabricaran per a cada element i cada material a tallar, com a mínim quatre provetes, per part del control extern de l'entitat de control segons l'article 91.2.2.1 de l'EAE.
Es comprovarà que les dimensions dels elements elaborats al taller son les mateixes que les dels plànols de taller , considerant-se les toleràncies al plec de condicions.
Amb anterioritat a la fabricació, el constructor proposarà la seqüència d'armat i soldadura, aquesta

haurà de ser aprovada per la DF.
Es marcaran les peces amb pintura segons plànols de taller, per identificar-les durant el muntatge al taller i a l'obra.
L'autocontrol del procés de muntatge inclourà com a mínim:
-Identificació del elements.
-Situació dels eixos de simetria.
-Situació de les zones de suport contigües.
-Paral·lelisme d'ales i platabandes.
-Perpendicularitat d'ales i ànimes.
-Abonyegament, rectitud i planor d'ales i ànimes.
-Contrafletxes.
La freqüència de comprovació serà del 100% per elements principals i del 25% per a elements secundaris.
La DF comprovarà amb antelació al muntatge la correspondència entre el projecte i els elements elaborats al taller, i la documentació del subministrament.
El constructor elaborarà la documentació corresponent al muntatge, aquesta serà aprovada per la DF, i com a mínim inclourà:
-Memòria de muntatge.
-Plànols de muntatge.
-Programa d'inspecció.
Es comprovarà la conformitat de totes les operacions de muntatge, especialment:
-L'ordre de cada operació.
-Eines utilitzades.
-Qualificació del personal.
-Traçabilitat del sistema.
UNIONS SOLDADES:
Els soldadors hauran d'estar en disposició de la qualificació adient conforme a l'apartat 77.4.2 de l'EAE.
Cada soldador identificarà el seu treball amb marques personals no transferibles.
La soldadura es realitzarà segons l'apartat 77.4.1 de la EAE, el constructor realitzarà el assajos i probes necessàries per establir el mètode de soldadura més adient.
Abans de realitzar la soldadura, es farà una inspecció de les peces a unir segons l'UNE-EN 970.
Les inspeccions de les soldadures les realitzarà un inspector de soldadura de nivell 2 o persona autoritzada per la DF.
UNIONS CARGOLADES:
Es comprovaran .els parells de serratge aplicats als cargols.
En el cas de cargols pretesats es comprovarà que l'esforç aplicat és superior al mínim establert.
CONTROL D'EXECUCIÓ. CRITERIS DE PRESA DE MOSTRES:
Els controls s'han de fer segons les indicacions de la DF.
La mesura de les longituds es farà amb regla o cinta metàl·lica, d'exactitud no menor de 0,1 mm en cada metre, i no menor que 0,1 per mil en longituds majors.
La mesura de les fletxes de les barres es realitzarà per comparació entre la directriu del perfil i la línia recta definida entre les seccions extremes materialitzada amb un filferro tesat.
UNIONS SOLDADES:
La DF determinarà les soldadures que han de ser objecte d'anàlisi.
Els percentatges indicats poden ser variats, segons criteris de la DF, en funció dels resultats de la inspecció visual realitzada i dels anàlisis anteriors.
UNIONS CARGOLADES:
La DF determinarà les unions que han de ser objecte d'anàlisi.
CONTROL D'EXECUCIÓ. INTERPRETACIÓ DE RESULTATS I ACTUACIONS EN CAS D'INCOMPLIMENT:
El taller de fabricació ha de disposar d'un control dimensional adequat.
Quan es sobrepassi alguna de les toleràncies especificades en algun control, es corregirà la implantació en obra. A més a més, s'augmentarà el control, en l'apartat incomplet, fins a un 20% d'unitats. Si encara es troben irregularitats, es faran les oportunes correccions i/o rebuigs i es farà el control sobre el 100 % de les unitats amb les oportunes actuacions segons el resultat.
UNIONS SOLDADES:
La qualificació dels defectes observats en les inspeccions visuals i en les realitzades per mètodes no destructius, es farà d'acord amb les especificacions fixades al Plec de Condicions Particulars de l'obra.
CONTROL DE L'OBRA ACABADA. OPERACIONS DE CONTROL:
Inspecció visual de la unitat acabada.
En l'estructura acabada han de realitzar-se, les comprovacions i proves de servei previstes en projecte i/o ordenades per DF conjuntament amb les exigides per la normativa vigent.
UNIONS SOLDADES:
En l'estructura acabada han de realitzar-se, les comprovacions i proves de servei previstes en projecte i/o ordenades per DF conjuntament amb les exigides per la normativa vigent.
Es controlaran tots els cordons de soldadura.
Les soldadures que durant el procés de fabricació resultin inaccessibles, seran inspeccionades amb anterioritat.

A l'autocontrol de les soldadures es comprovarà com a mínim:
-Inspecció visual de tots els cordons.
-Comprovacions mitjançant assajos no destructius segons la taula 91.2.2.5 de l'EAE.
Es realitzaran els següents assajos no destructius segons la norma EN12062
-Líquids penetrants(LP) segons UNE-EN 1289.
-Partícules magnètiques(PM),segons UNE-EN 1290.
-Ultrasons(US), segons UNE-EN 1714.
-Radiografies(RX), segons UNE-EN 12517.
A tots els punt a on existeixin creuament de cordons de soldadura es realitzarà una radiografia addicional
Es realitzarà una inspecció mitjançant partícules magnètiques o líquids penetrants d'un 15% del total de la longitud de les soldadures en angle.
Es realitzarà una inspecció radiogràfica i ultrasònica de les soldadures a topar en planxes i unions en T quan aquestes siguin a topar.
Els criteris d'acceptació de les soldadures es basaran en l'UNE-EN ISO 5817.
UNIONS CARGOLADES:
La freqüència de comprovació serà del 100% per elements principals com bigues, i del 25% per a elements secundaris com rigiditzadors.
CONTROL DE L'OBRA ACABADA. CRITERIS DE PRESA DE MOSTRES:
Els controls s'han de fer segons les indicacions de la DF.
CONTROL DE L'OBRA ACABADA. INTERPRETACIÓ DE RESULTATS I ACTUACIONS EN CAS D'INCOMPLIMENT:
Correcció per part del contractista de les irregularitats observades.
UNIONS SOLDADES:
No s'acceptaran soldadures que no compleixin amb les especificacions.
No s'acceptaran unions soldades que no compleixin amb els assaigs no destructius.
No s'acceptaran soldadures realitzades per soldadors no qualificats

P4 - ESTRUCTURES

P4G - ESTRUCTURES DE MAÇONERIA

P4G9- - REPARACIÓ D'ESQUERDA EN ESTRUCTURA D'OBRA DE FÀBRICA

0.- ELEMENTS QUE CONTEMPLA EL PLEC

P4G9-4UAZ.

Plec de condicions

1.- DEFINICIÓ I CONDICIONS DE LES PARTIDES D'OBRA EXECUTADES

Operacions de reparació d'elements estructurals d'obra de fàbrica, com ara parets, voltes o arcs.
S'han considerat les unitats d'obra següents:
- Repicat puntual d'element estructural d'obra ceràmica amb mitjans manuals
- Atirantat d'arc d'obra ceràmica amb tensor d'acer subjectat a l'obra amb plaques de repartiment i reblert de morter entre parament i placa
L'execució de la unitat d'obra inclou les operacions següents:
Repicat puntual:
- Neteja i preparació de la zona a tractar
- Repicat dels elements inestables o despresos, i neteja dels junts
- Retirada de la runa
REPARACIÓ D'ESQUERDA I REPICAT PUNTUAL:
Al parament no hi han d'haver elements despresos o inestables.

2.- CONDICIONS DEL PROCÉS D'EXECUCIÓ

CONDICIONS GENERALS:
S'ha de treballar a una temperatura ambient que oscil·li entre els 5°C i els 40°C i sense pluja.

Fora d'aquests límits, s'ha de revisar l'obra executada les 48 h abans i s'han d'enderrocar les parts afectades.
Amb vent superior a 50 km/h s'han de suspendre els treballs i s'han d'assegurar les parts que s'han fet.
GRAPAT, REPARACIÓ DE FISSURES, SEGELLAT D'ESQUERDA, REPARACIÓ AMB RESTITUCIÓ DE VOLUM:
Els morters preparats s'han de confeccionar d'acord amb les instruccions del fabricant, i s'han d'utilitzar dins del temps màxim establert.
Els paraments on es col·loqui el morter, cal que estiguin lleugerament humits, sense que l'aigua regalimi.

3.- UNITAT I CRITERI D'AMIDAMENT

SEGELLAT D'ESQUERDA O REPARACIÓ LINIAL AMB RESTITUCIÓ DE VOLUM:
m de llargària, mesurat per la cara exterior de la paret, reparada d'acord amb la DT.

4.- NORMATIVA DE COMPLIMENT OBLIGATORI

Real Decreto 314/2006, de 17 de marzo, por el que se aprueba el Código Técnico de la Edificación Parte 2. Documento Básico de Seguridad estructural Fábrica DB-SE-F.

P4 - ESTRUCTURES

P4Z - ELEMENTS ESPECIALS PER A ESTRUCTURES

P4Z0- - ANCORATGES PER A ESTRUCTURES

0.- ELEMENTS QUE CONTEMPLA EL PLEC

P4Z0-61TG.

Plec de condicions

1.- DEFINICIÓ I CONDICIONS DE LES PARTIDES D'OBRA EXECUTADES

Operacions de reparació d'elements estructurals d'obra de fàbrica ceràmica, com ara parets, voltes o arcs.
S'han considerat les unitats d'obra següents:
- Ancoratge sobre fàbrica de pedra, mitjançant rodó d'acer inoxidable o bronze, introduït en el forat practicat sobre el suport i reblert posterior amb resina epoxi
- Ancoratge amb tac d'acer inoxidable, volandera i femella, sobre suport d'obra ceràmica formigó o pedra
- Ancoratge amb tac químic amb cargol, volandera i femella d'acer inoxidable i ampolla d'adhesiu, sobre suport d'obra de fàbrica de maó massís
L'execució de la unitat d'obra inclou les operacions següents:
Ancoratge amb rodons
- Neteja i preparació de la zona de treball
- Replanteig de la posició dels ancoratges
- Perforació dels ancoratges
- Confecció del morter polimèric, i injecció als forats
- Col·locació de l'ancoratge, recollida del morter sobrant, i falcat provisional
- Retirada de les falques, una vegada endurit el morter, i neteja dels paraments
Ancoratge amb tac d'acer inoxidable:
- Neteja i preparació de la zona de treball
- Replanteig de la posició dels ancoratges
- Perforació dels suports
- Col·locació de l'ancoratge i fixació del mateix amb el cargol
Ancoratge amb tac químic:

- Neteja i preparació de la zona de treball
- Replanteig de la posició dels ancoratges
- Perforació dels suports
- Introducció de l'ampolla de resines
- Col·locació de l'ancoratge, recollida de les resines sobrants
ANCORATGE AMB RODONS:
Els rodons han d'estar disposat, als llocs indicats a la DT, o en el seu defecte, els que determini la DF.
Si es possible, cal evitar que els extrems dels ancoratges estiguin a una mateixa alineació, per evitar una nova línia de fractura.
Els ancoratges han d'estar fixats a les pedres. Mai als junts.
Les perforacions per ancorar les grapes han de tenir un diàmetre igual al doble de la barra utilitzada.
El reblert dels forats s'ha de fer amb un morter elàstic.
ANCORATGE AMB TAC D'ACER INOXIDABLE O TAC QUÍMIC:
Ha d'estar situat als llocs indicats a la DT, o en el seu defecte, els que determini la DF.
Cal verificar que el suport te la resistència suficient per assolir les càrregues previstes.
En fàbriques de maons o de pedra, no s'han de situar les perforacions a prop dels junts.
Els paraments han d'estar nets de la pols de la perforació i de les restes de morter si es el cas.

2.- CONDICIONS DEL PROCÉS D'EXECUCIÓ

CONDICIONS GENERALS:
Els morters preparats s'han de confeccionar d'acord amb les instruccions del fabricant, i s'han d'utilitzar dins del temps màxim establert.
Els paraments on es col·loqui el morter, cal que estiguin lleugerament humits, sense que l'aigua regalimi.

3.- UNITAT I CRITERI D'AMIDAMENT

ANCORATGE AMB TAC D'ACER INOXIDABLE O TAC QUÍMIC:
Unitat de quantitat realment executada segons les especificacions de la DT.
ANCORATGE AMB RODÓ D'ACER INOXIDABLE O BRONZE:
m de llargària, realment executada d'acord amb la DT.

4.- NORMATIVA DE COMPLIMENT OBLIGATORI

No hi ha normativa de compliment obligatori.

P6 - TANCAMENTS I DIVISÒRIES

P61 - PARETS I ENVANS D'OBRA DE FÀBRICA

P612 - PARETS DE CERÀMICA

P6125- - PARET DE MAÓ CALAT AMB MORTER INDUSTRIAL

0.- ELEMENTS QUE CONTEMPLA EL PLEC

P6125-7BI7.

Plec de condicions

1.- DEFINICIÓ I CONDICIONS DE LES PARTIDES D'OBRA EXECUTADES

Formació de paret de tancament o divisòria, amb peces per a revestir o d'una o dues cares vistes,

col·locades amb morter.
S'han considerat els tipus següents:
- Paret de tancament recolzada
- Paret de tancament passant
- Paret divisòria
L'execució de la unitat d'obra inclou les operacions següents:
- Replanteig de les parets
- Col·locació i aplomat de les mires de referència a les cantonades
- Marcat de les filades a les mires i estesa dels fils
- Col·locació de plomades en arestes i voladissos
- Col·locació de les peces humitejant-les i en filades senceres
- Repàs dels junts i neteja del parament
- Protecció de l'estabilitat del mur enfront de les accions horitzontals
- Protecció de l'obra executada de la pluja, les gelades i de les temperatures elevades
- Protecció de l'obra de fàbrica dels cops, rascades i de les esquitxades de morter
CONDICIONS GENERALS:
La paret ha de ser no estructural.
La paret ha de ser resistent a les accions laterals previstes d'acord l'article 5.4 del CTE-DB-F i la DT del projecte.
Ha de ser estable, plana i aplomada.
Les peces han d'estar col·locades a trencajunts i les filades han de ser horitzontals.
La paret ha d'estar travada en els acords amb altres parets.
En les cantonades i trobades amb d'altres parets, el cavalcament de les peces no ha de ser més petit que el través de la peça.
En l'execució de l'element s'han de complir les prescripcions establertes en l'article 3 de la norma DB-SE-F, en especial les que fan referència a la durabilitat dels component: peces, morters i armadures, en el seu cas, en funció de les classes d'exposició.
Les parets deixades vistes han de tenir una coloració uniforme, si la DF no fixa cap altra condició.
Cavalcament de la peça en una filada: >= 0,4 x gruix de la peça, >= 40 mm
Les obertures han de portar una llinda resistent.
Els junts han de ser plens i sense rebaves.
En les parets exteriors que quedin vistes, els junts horitzontals han d'estar matats per la part superior, si la DF no fixa altres condicions.
Ha d'estar travada, excepte la paret passant, en els acords amb altres parets. Sempre que la modulació ho permeti, aquesta travada ha de ser per filades alternatives.
En els acords amb un sostre o amb qualsevol altre element estructural superior, cal que hi hagi un espai de 2 cm entre l'última filada i aquell element. Aquest espai s'ha d'haver reblert amb un material d'elasticitat compatible amb la deformació prevista del sostre, un cop l'estructura hagi adoptat les deformacions previstes, i mai abans de 24 h d'haver fet la paret.
Si hi ha regates, cal que siguin fetes amb màquina.
Les dimensions de les regates han complir amb les especificacions del article 4.6.6 i de la taula 4.8 del DB-SE-F
Gruix dels junts:
- Morter ordinari o lleuger (UNE-EN 998-2): 8-15 mm
- Morter de junt prim (UNE-EN 998-2): 1- 3 mm
Distància de l'última filada al sostre: 2 cm
Els junts dilatació han de cumplir l'article 2.2 i la taula 2.1 del DB-SE-F.
Toleràncies d'execució:
- Replanteig d'eixos:
    - Parcials: ± 10 mm
    - Extrems: ± 20 mm
- Planor:
    - Paret vista: ± 5 mm/2 m
    - Paret per a revestir: ± 10 mm/2 m
- Horitzontalitat de les filades:
    - Paret vista: ± 2 mm/2 m; ± 15 mm/total
    - Paret per revestir: ± 3 mm/2 m; ± 15 mm/total
- Alçària: ± 15 mm/3 m, ± 25 mm/total
- Aplomat: ± 10 mm/3 m, ± 30 mm/total
- Gruix dels junts: ± 2 mm
- Distància entre l'última filada i el sostre: ± 5 mm
PARET DE TANCAMENT PASSANT:
Ha d'estar ancorada a la paret de suport amb connectors que han de complir les especificacions fixades al seu plec de condicions.
Cal que estigui recolzada sobre un element resistent cada dues plantes o a 800 cm d'alçària, com a màxim, si la DF no fixa cap altra condició.

2.- CONDICIONS DEL PROCÉS D'EXECUCIÓ

S'ha de treballar a una temperatura ambient que oscil·li entre els 5°C i els 40°C i sense pluges si la paret és exterior. Si es sobrepassen aquests límits, s'ha de revisar l'obra executada 48 h abans i s'han d'enderrocar les parts afectades.
Si la paret és exterior i el vent superior a 50 km/h, s'han de suspendre els treballs i assegurar les parts que s'han fet.
L'obra s'ha d'aixecar, si és possible, per filades senceres.
Les peces s'han de col·locar refregant-les sobre un llit de morter, sempre que ho permeti la dimensió de la peça, fins que el morter sobresurti pels junts horitzontal i vertical.
Les peces per col·locar han de tenir la humitat necessària per tal que no absorbeixin ni cedeixin aigua al morter.
Les condicions d'execució han de complir amb l'article 7 i 8 del DB-SE-F.

3.- UNITAT I CRITERI D'AMIDAMENT

m2 de superfície amidada segons les especificacions de la DT.
Amb deducció de la superfície corresponent a obertures, d'acord amb els criteris següents:
- Obertures <= 2 m2: No es dedueixen
- Obertures > 2 m2 i <= 4 m2: Es dedueixen el 50%
- Obertures > 4 m2: Es dedueixen el 100%
Als forats que no es dedueixin, o que es dedueixin parcialment, l'amidament inclou la feina de fer els retorns, com brancals. En cas de deduir-se el 100% del forat cal amidar també aquests paraments.
Aquests criteris inclouen la col·locació dels elements que configuren l'obertura, com és ara bastiments, excepte en el cas de forats de més de 4,00 m2 en què aquesta col·locació es compta a part.
Inclouen l'execució de tots els treballs necessaris per a resoldre l'obertura, pel què fa a brancals i ampit, i s'utilitzaran, si cal, materials diferents dels que normalment conformen la unitat.

4.- NORMATIVA DE COMPLIMENT OBLIGATORI

Real Decreto 314/2006, de 17 de marzo, por el que se aprueba el Código Técnico de la Edificación Parte 2. Documento Básico de Seguridad estructural Fábrica DB-SE-F.

5.- CONDICIONS DE CONTROL D'EXECUCIÓ I DE L'OBRA ACABADA

CONTROL D'EXECUCIÓ. OPERACIONS DE CONTROL:
El control de l'execució de les obres es realitzarà d'acord amb les especificacions del projecte, els seus annexes i modificacions autoritzades per la DF i les instruccions del director de l'execució de l'obra, conforme al indicat en l'article 7.3 de la part I del CTE i demés normativa vigent d'aplicació.
Es comprovarà que s'han adoptat les mesures necessàries per assegurar la compatibilitat entre els diferents productes, elements i sistemes constructius.
- Comprovació del replanteig de la planta i de l'alçat dels tancaments.
- Inspecció abans, durant i després de l'execució de les parets de càrrega de blocs dels següents punts:
    - Col·locació de les mires en les cantonades i estesa del fil entre mires.
    - Humitat dels maons.
    - Col·locació de les peces.
    - Obertures.
    - Travat entre diferents parets en junts alternats.
    - Regates.
- Presa de coordenades i cotes de totes les parets.
- Repàs dels junts i neteja del parament
CONTROL D'EXECUCIÓ. CRITERIS DE PRESA DE MOSTRES:
Els controls s'han de realitzar segons les instruccions de la DF.
CONTROL D'EXECUCIÓ. INTERPRETACIÓ DE RESULTATS I ACTUACIONS EN CAS D'INCOMPLIMENT:
Quan s'observin irregularitats de replanteig, s'hauran de corregir abans d'aixecar el mur.
No s'ha de permetre la continuació dels treballs fins que no estiguin solucionats els defectes d'execució.
Suspensió dels treballs i correcció de les desviacions observades a càrrec del Contractista.
CONTROL DE L'OBRA ACABADA. OPERACIONS DE CONTROL:
Inspecció visual de la unitat acabada.
- En el control es seguiran els criteris indicats en l'article 7.4 de la part I del CTE.
- Prova d'estanqueïtat de façana pel mètode de ruixament directe UNE-EN 13051.
CONTROL DE L'OBRA ACABADA. CRITERIS DE PRESA DE MOSTRES:
Els controls s'han de realitzar segons les instruccions de la DF.

CONTROL DE L'OBRA ACABADA. INTERPRETACIÓ DE RESULTATS I ACTUACIONS EN CAS D'INCOMPLIMENT:
Correcció per part del contractista de les irregularitats observades.
No s'ha de permetre la continuació dels treballs fins que no estiguin solucionats els defectes d'execució.

P6 - TANCAMENTS I DIVISÒRIES

P61 - PARETS I ENVANS D'OBRA DE FÀBRICA

P614 - PAREDONS I ENVANS DE CERÀMICA

P6142- - ENVÀ COL·LOCAT AMB MORTER ELABORAT A L'OBRA, AMB GUIX O AMB ADHESIU COLA

0.- ELEMENTS QUE CONTEMPLA EL PLEC

P6142-56UU.

Plec de condicions

1.- DEFINICIÓ I CONDICIONS DE LES PARTIDES D'OBRA EXECUTADES

Formació d'envà o paredó amb peces ceràmiques per a revestir d'una o dues cares vistes, col·locades amb morter.
S'han considerat els tipus següents:
- Envà o paredó de tancament
- Envà o paredó de tancament passant
- Envà o paredó interior
L'execució de la unitat d'obra inclou les operacions següents:
- Replanteig
- Col·locació de les mires en les cantonades i estesa del fil entre mires
- Col·locació de les peces
- Repàs dels junts i neteja del parament
CONDICIONS GENERALS:
Ha de ser estable, pla, aplomat i resistent als impactes horitzontals.
Les peces han d'estar col·locades a trencajunts i les filades han de ser horitzontals.
Les parets deixades vistes han de tenir una coloració uniforme, si la DF no fixa cap altra condició.
Els junts han de ser plens i sense rebaves.
En les parets que hagin de quedar vistes, els junts horitzontals han d'estar matats per la part superior, si la DF no fixa altres condicions.
Les obertures han de portar una llinda resistent.
L'envà o paredó de tancament i no passant, ha d'estar recolzat a sobre d'un element estructural horitzontal a cada planta.
Toleràncies d'execució:
- Replanteig d'eixos:
    - Parcials: ± 10 mm
    - Extrems: ± 20 mm
- Alçària: ± 15 mm/3 m, ± 25 mm/total
- Aplomat: ± 10 mm/3 m, ± 30 mm/total
- Gruix dels junts: ± 2 mm
- Distància entre l'última filada i el sostre: ± 5 mm
- Planor de les filades:
    - Paret vista: ± 5 mm/2 m
    - Paret per a revestir: ± 10 mm/2 m
- Horitzontalitat de les filades: ± 15 mm/total
    - Paret vista: ± 2 mm/m
    - Paret per a revestir: ± 3 mm/m
ENVÀ O PAREDÓ DE TANCAMENT:
No ha de ser solidari amb elements estructurals verticals.
En els acords amb un sostre o amb qualsevol altre element estructural superior, cal que hi hagi

un espai de 2 cm entre l'última filada i aquell element. Aquest espai s'ha d'haver reblert amb un material d'elasticitat compatible amb la deformació prevista del sostre, un cop l'estructura hagi adoptat les deformacions previstes, i mai abans de 24 h d'haver fet la paret.
Ha d'estar travat, excepte la paret passant, amb la paret de tancament, en els brancals, les cantonades i els elements no estructurals. Sempre que la modulació ho permeti, aquesta travada ha de ser per filades alternatives.
No hi ha d'haver forats de les peces oberts a l'exterior.
ENVÀ O PAREDÓ DE TANCAMENT PASSANT:
Ha d'estar ancorada a la paret de suport amb connectors que han de complir les especificacions fixades al seu plec de condicions.
Cal que estigui recolzada sobre un element resistent cada dues plantes o a 800 cm d'alçària, com a màxim, si la DF no fixa cap altra condició.
Ha d'estar travat en els acords amb altres parets, paredons, envans i elements no estructurals. Sempre que la modulació ho permeti, aquesta travada ha de ser per filades alternatives.
ENVÀ O PAREDÓ INTERIOR:
No ha de ser solidari amb elements estructurals verticals.
En els acords amb un sostre o amb qualsevol altre element estructural superior, cal que hi hagi un espai de 2 cm entre l'última filada i aquell element. Aquest espai s'ha d'haver reblert amb un material d'elasticitat compatible amb la deformació prevista del sostre, un cop l'estructura hagi adoptat les deformacions previstes, i mai abans de 24 h d'haver fet la paret.
Fondària de les regates:

Gruix paret (cm)	Fondària regates (cm)
4	<= 2
5	<= 2,5
6 - 7	<= 3
7,5	<= 3,5
9	<= 4
10	<= 5

Regates :
- Pendent: >= 70°
- A dues cares. Separació (parets per revestir): >= 50 cm
- Separació dels marcs: >= 20 cm

2.- CONDICIONS DEL PROCÉS D'EXECUCIÓ

S'ha de treballar a una temperatura ambient que oscil·li entre els 5°C i els 40°C i sense pluges si la paret és exterior. Si es sobrepassen aquests límits, s'ha de revisar l'obra executada 48 h abans i s'han d'enderrocar les parts afectades.
Si la paret és exterior i el vent superior a 50 km/h, s'han de suspendre els treballs i assegurar les parts que s'han fet.
L'obra s'ha d'aixecar, si és possible, per filades senceres.
Les peces per col·locar han de tenir la humitat necessària per tal que no absorbeixin ni cedeixin aigua al morter.
Les peces s'han de col·locar refregant-les sobre un llit de morter, sempre que ho permeti la dimensió de la peça, fins que el morter sobresurti pels junts horitzontal i vertical.

3.- UNITAT I CRITERI D'AMIDAMENT

m2 de superfície amidada segons les especificacions de la DT.
PAREDÓ O ENVÀ (EXCEPTE L'ENVÀ PLUVIAL):
Amb deducció del volum corresponent a obertures, d'acord amb els criteris següents:
- Obertures <= 2 m2: No es dedueixen
- Obertures > 2 m2 i <= 4 m2: Es dedueixen el 50%
- Obertures > 4 m2: Es dedueixen el 100%
Als forats que no es dedueixin, o que es dedueixin parcialment, l'amidament inclou la feina de fer els retorns, com brancals. En cas de deduir-se el 100% del forat cal amidar també aquests paraments.
Aquests criteris inclouen la col·locació dels elements que configuren l'obertura, com és ara bastiments, excepte en el cas de forats de més de 4,00 m2 en què aquesta col·locació es compta a part.
Inclouen l'execució de tots els treballs necessaris per a resoldre l'obertura, pel què fa a brancals i ampit, i s'utilitzaran, si cal, materials diferents dels que normalment conformen la unitat.

4.- NORMATIVA DE COMPLIMENT OBLIGATORI

Real Decreto 314/2006, de 17 de marzo, por el que se aprueba el Código Técnico de la Edificación Parte 2. Documento Básico de Seguridad estructural Fábrica DB-SE-F.

5.- CONDICIONS DE CONTROL D'EXECUCIÓ I DE L'OBRA ACABADA

CONTROL D'EXECUCIÓ. OPERACIONS DE CONTROL:
El control de l'execució de les obres es realitzarà d'acord amb les especificacions del projecte, els seus annexes i modificacions autoritzades per la DF i les instruccions del director de l'execució de l'obra, conforme al indicat en l'article 7.3 de la part I del CTE i demés normativa vigent d'aplicació.
Els punts de control més destacables són els següents:
Es comprovarà que s'han adoptat les mesures necessàries per assegurar la compatibilitat entre els diferents productes, elements i sistemes constructius.
- Comprovació del replanteig de la planta i de l'alçat dels tancaments.
- Inspecció abans, durant i després de l'execució de les parets de càrrega de blocs dels següents punts:
    - Col·locació de les mires en les cantonades i estesa del fil entre mires.
    - Humitat dels maons.
    - Col·locació de les peces.
    - Obertures.
    - Travat entre diferents parets en junts alternats.
    - Regates.
- Presa de coordenades i cotes de totes les parets.
- Repàs dels junts i neteja del parament

CONTROL D'EXECUCIÓ. CRITERIS DE PRESA DE MOSTRES:
Els controls s'han de realitzar segons les instruccions de la DF.
CONTROL D'EXECUCIÓ. INTERPRETACIÓ DE RESULTATS I ACTUACIONS EN CAS D'INCOMPLIMENT:
Quan s'observin irregularitats de replanteig, s'hauran de corregir abans d'aixecar el mur.
No s'ha de permetre la continuació dels treballs fins que no estiguin solucionats els defectes d'execució.
Suspensió dels treballs i correcció de les desviacions observades a càrrec del Contractista.
CONTROL DE L'OBRA ACABADA. OPERACIONS DE CONTROL:
Els punts de control més destacables són els següents:
Inspecció visual de la unitat acabada.
- En el control es seguiran els criteris indicats en l'article 7.4 de la part I del CTE.
- Prova d'estanqueïtat de façana pel mètode de ruixament directe UNE-EN 13051.

CONTROL DE L'OBRA ACABADA. CRITERIS DE PRESA DE MOSTRES:
Els controls s'han de realitzar segons les instruccions de la DF.
CONTROL DE L'OBRA ACABADA. INTERPRETACIÓ DE RESULTATS I ACTUACIONS EN CAS D'INCOMPLIMENT:
Correcció per part del contractista de les irregularitats observades.
No s'ha de permetre la continuació dels treballs fins que no estiguin solucionats els defectes d'execució.

P8 - REVESTIMENTS

P82 - ENRAJOLATS

P822- - ENRAJOLATS AMB RAJOLA CERÀMICA

0.- ELEMENTS QUE CONTEMPLA EL PLEC

P822-3NPJ.

Plec de condicions

1.- DEFINICIÓ I CONDICIONS DE LES PARTIDES D'OBRA EXECUTADES

Revestiments realitzats amb rajola, aplicats en paraments verticals, interiors o exteriors, en faixes exteriors, horitzontals o verticals i arrimadors.
S'han considerat els revestiments següents:
- Enrajolat amb rajola ceràmica esmaltada
- Trencadís amb trossos irregulars de rajola de diferents colors
- Enrajolat amb rajola ceràmica vidrada, rajola de València o rajola reproducció de rajola existent, en interiors

S'han considerat els morters següents:
- Morter adhesiu
- Morter pòrtland 1:4, només per a paraments d'alçària inferior o igual a 3 m

L'execució de la unitat d'obra inclou les operacions següents:
- Neteja i preparació de la superfície de suport
- Replanteig de l'especejament en el parament
- Col·locació de les peces fixades amb morter sobre el suport
- Rejuntat dels junts
- Neteja del parament

CONDICIONS GENERALS:
En el revestiment acabat no hi ha d'haver peces esquerdades, escantonades ni tacades.
Les peces han de quedar ben adherides al suport i han de formar una superfície amb la planor i l'aplomat previstos.
El color i la textura, en revestiments fets amb peces de forma regular, ha de ser uniforme en tota la superfície.
L'especejament ha de complir les especificacions subjectives requerides per la DF.
El revestiment exterior ha de tenir junts de dilatació. La distància entre junts ha de ser suficient per tal que no s'esquerdi.
S'ha d'adaptar als moviments del suport de manera que no quedin afectades les seves prestacions.
S'han de respectar els junts estructurals.
Els junts del revestiment han d'estar rejuntats amb beurada de ciment gris o blanc i, eventualment, colorants, si la DF no fixa d'altres condicions.
Si el revestiment és fet a l'exterior ha de quedar protegit contra la penetració de l'aigua entre les peces i el parament.
Entre el revestiment i qualsevol sortint del parament s'ha de deixar un junt segellat amb silicona.
Superfície de revestiment entre junts de dilatació: <= 20 m2
Distància entre junts de dilatació:
- Parament interior: <= 8 m
- Parament exterior: <= 3 m

Amplària dels junts de dilatació: >= 10 mm
Gruix del morter:
- Morter: 10-15 mm
- Morter adhesiu: 2-3 mm

ENRAJOLAT:
Els junts del revestiment han de ser rectes.
Amplària dels junts:
- Rajola comuna d'elaboració mecànica o fina, València, esmaltada o vidriada: >= 1 mm
- Rajola comuna d'elaboració manual: >= 5 mm

Toleràncies d'execució:
- Planor:
    - Rajola d'elaboració mecànica o fina, València, refractaria o gres: ± 2 mm/2 m
    - Rajola comuna d'elaboració manual: ± 4 mm/2 m
- Amplària junts:
    - Rajola d'elaboració mecànica o fina, València o vidriada:
        - Parament interior ± 0,5 mm
        - Parament exterior ± 1 mm
    - Rajola comuna d'elaboració manual: ± 2 mm
    - Rajola refractaria o gres: ± 1 mm
- Paral·lelisme entre els eixos dels junts: ± 1 mm/m
- Horitzontalitat dels junts (amidada sobre els eixos dels junts): ± 2 mm/2 m
- Verticalitat dels junts (amidada sobre els eixos dels junts): ± 2 mm/2 m

TRENCADÍS:
La composició del trencadís ha de seguir les especificacions indicades a la DT
Ha de tenir la distribució de formes i condicions de planor i aplomat previstos.

2.- CONDICIONS DEL PROCÉS D'EXECUCIÓ

CONDICIONS GENERALS:
S'han d'aturar els treballs quan la temperatura sobrepassi els límits de 5°C i 35°C, la velocitat del vent sigui superior a 50 km/h o plogui. Si un cop executat el treball es donen aquestes condicions, s'ha de revisar la feina feta durant les darreres 48 hores, i s'han d'enderrocar i refer les parts

afectades.
La rejuntada s'ha de fer al cap de 24 h.
ENRAJOLAT:
Cal barrejar les peces de caixes diferents per tal d'evitar diferències de tonalitat.
COL·LOCACIÓ AMB MORTER ADHESIU:
L'arrebossat s'ha d'haver adormit, ha de tenir una humitat < 3% i ha d'estar lliure de sals solubles que puguin impedir l'adherència del morter adhesiu.
El morter adhesiu s'ha de preparar i aplicar segons les instruccions del fabricant. S'ha d'aplicar sobre superfícies de menys de 2 m2 i s'ha de marcar aquesta superfície amb una aplanadora dentada (les dents han de tenir entre 5 i 8 mm de fondària).
COL·LOCACIÓ AMB MORTER PÒRTLAND O REFRACTARI:
Els paraments d'aplicació han d'estar sanejats, nets i humits. Si cal, es poden repicar abans.
Les peces per col·locar han de tenir la humitat necessària per tal que no absorbeixin l'aigua del morter.
El morter s'ha d'estendre per tota la bescara de la peça.

3.- UNITAT I CRITERI D'AMIDAMENT

m2 de superfície amidada segons les especificacions de la DT.
En revestiment de paraments, amb deducció de la superfície corresponent a obertures d'acord amb els criteris següents:
- Obertures <= 1 m2: No es dedueixen
- Obertures > 1 m2 i <= 2 m2: Es dedueix el 50%
- Obertures > 2 m2: Es dedueix el 100%
Als forats que no es dedueixin, o que es dedueixin parcialment, l'amidament inclou la feina de fer els retorns, com brancals, llindes, etc. En cas de deduir-se el 100% del forat cal amidar també aquests paraments.

4.- NORMATIVA DE COMPLIMENT OBLIGATORI

No hi ha normativa de compliment obligatori.

5.- CONDICIONS DE CONTROL D'EXECUCIÓ I DE L'OBRA ACABADA

CONTROL D'EXECUCIÓ. OPERACIONS DE CONTROL:
Els punts de control més destacables són els següents:
- Neteja i preparació de la superfície de suport
- Replanteig de l'especejament al parament.
- Col·locació de les peces fixades amb morter sobre el suport.
- Rejuntat dels junts.
- Neteja del parament
CONTROL D'EXECUCIÓ. CRITERIS DE PRESA DE MOSTRES:
Els controls s'han de realitzar segons les instruccions de la DF.
CONTROL D'EXECUCIÓ. INTERPRETACIÓ DE RESULTATS I ACTUACIONS EN CAS D'INCOMPLIMENT:
Quan s'observin irregularitats de replanteig, s'hauran de corregir abans de completar el revestiment.
No es permetrà la continuació dels treballs fins que no estiguin solucionats els errors d'execució.
Suspensió dels treballs i correcció de les desviacions observades a càrrec del Contractista.
CONTROL DE L'OBRA ACABADA. OPERACIONS DE CONTROL:
Els punts de control més destacables són els següents:
Es comprovarà que s'han adoptat les mesures necessàries per assegurar la compatibilitat entre els diferents productes, elements i sistemes constructius.
- Inspecció visual de la unitat acabada i control de les condicions geomètriques d'acabat.
- En el control es seguiran els criteris indicats en l'article 7.4 de la part I del CTE.
CONTROL DE L'OBRA ACABADA. CRITERIS DE PRESA DE MOSTRES:
Els controls s'han de realitzar segons les instruccions de la DF.
CONTROL DE L'OBRA ACABADA. INTERPRETACIÓ DE RESULTATS I ACTUACIONS EN CAS D'INCOMPLIMENT:
Correcció per part del contractista de les irregularitats observades.
No es permetrà la continuació dels treballs fins que no estiguin solucionats els errors d'execució.

P8 - REVESTIMENTS

P89 - PINTATS

P89C- - PINTAT D'ESTRUCTURA D'ACER

0.- ELEMENTS QUE CONTEMPLA EL PLEC

P89C-393V.

Plec de condicions

1.- DEFINICIÓ I CONDICIONS DE LES PARTIDES D'OBRA EXECUTADES

Preparació i aplicació d'un recobriment de pintura sobre superfícies de materials diversos mitjançant diferents capes aplicades en obra.
S'han considerat els tipus de superfícies següents:
- Superfícies metàl·liques (acer, acer galvanitzat, coure)
S'han considerat els elements següents:
- Estructures
- Paraments
- Elements de tancament practicables (portes, finestres, balconeres)
- Elements de protecció (baranes o reixes)
L'execució de la unitat d'obra inclou les operacions següents:
- Preparació de la superfície a pintar, fregat de l'òxid i neteja prèvia si és el cas, amb aplicació de les capes d'emprimació, de protecció o de fons, necessàries i del tipus adequat segons la composició de la pintura d'acabat
- Aplicació successiva, amb els intervals d'assecat, de les capes de pintura d'acabat
CONDICIONS GENERALS:
En el revestiment no hi ha d'haver fissures, bosses ni d'altres defectes.
Ha de tenir el color, la brillantor i la textura uniformes.
PINTAT A L'ESMALT:
Gruix de la pel·lícula seca del revestiment: >= 125 micres

2.- CONDICIONS DEL PROCÉS D'EXECUCIÓ

CONDICIONS GENERALS:
S'han d'aturar els treballs si es donen les condicions següents:
- Temperatures inferiors a 5°C o superiors a 30°C
- Humitat relativa de l'aire > 60%
- En exteriors: Velocitat del vent > 50 km/h, Pluja
Si un cop realitzats els treballs es donen aquestes condicions, s'ha de revisar la feina feta 24 h abans i s'han de refer les parts afectades.
Les superfícies d'aplicació han de ser netes i sense pols, taques ni greixos.
S'han de corregir i eliminar els possibles defectes del suport amb massilla, segons les instruccions del fabricant.
No es pot pintar sobre suports molt freds ni sobreescalfats.
El sistema d'aplicació del producte s'ha d'escollir d'acord amb les instruccions del fabricant i l'autorització de la DF.
Quan el revestiment estigui format per més d'una capa, la primera capa s'ha d'aplicar lleugerament diluïda, segons les instruccions del fabricant.
S'han d'evitar els treballs que desprenguin pols o partícules prop de l'àrea a tractar, abans, durant i després de l'aplicació.
No s'admet la utilització de procediments artificials d'assecatge.
SUPERFÍCIES METÀL·LIQUES (ACER, ACER GALVANITZAT, COURE):
Les superfícies d'aplicació han de ser netes i sense pols, taques, greixos ni òxid.
En superfícies d'acer, s'han d'eliminar les possibles incrustacions de ciment o de calç i s'ha de desgreixar la superfície. Tot seguit s'han d'aplicar les dues capes d'emprimació antioxidant. La segona s'ha de tenyir lleugerament amb pintura.
En el cas d'estructures d'acer s'han de tenir en compte les següents consideracions:
- Abans d'aplicar la capa d'emprimació les superfícies a pintar han d'estar preparades adequadament d'acord amb les normes UNE-EN ISO 8504-1, UNE-EN ISO 8504-2 i UNE-EN ISO 8504-3.
- Si s'aplica més d'una capa s'ha d'utilitzar per a cadascuna un color diferent.
- Després de l'aplicació de la pintura les superfícies s'han de protegir de l'acumulació d'aigua durant un cert temps.

3.- UNITAT I CRITERI D'AMIDAMENT

PINTAT D'ESTRUCTURES, PARAMENTS DE FUSTA O D'ACER O PORTES ENROTLLABLES:
m2 de superfície realment pintada segons les especificacions de la DT.
Cal considerar el desenvolupament del perímetre.

4.- NORMATIVA DE COMPLIMENT OBLIGATORI

PINTAT D'ESTRUCTURES D'ACER:
Real Decreto 314/2006, de 17 de marzo, por el que se aprueba el Código Técnico de la Edificación
Parte 2. Documento Básico de Acero DB-SE-A.

5.- CONDICIONS DE CONTROL D'EXECUCIÓ I DE L'OBRA ACABADA

CONTROL D'EXECUCIÓ. OPERACIONS DE CONTROL:
Els punts de control més destacables són els següents:
- Inspecció visual de la superfície a pintar.
- Acceptació del procediment d'aplicació de la pintura per part de la DF.
- Comprovació de l'assecatge d'una capa abans de procedir a una segona aplicació.

CONTROL D'EXECUCIÓ. CRITERIS DE PRESA DE MOSTRES:
Els controls s'han de realitzar segons les instruccions de la DF.
CONTROL D'EXECUCIÓ. INTERPRETACIÓ DE RESULTATS I ACTUACIONS EN CAS D'INCOMPLIMENT:
Correcció per part del contractista de les irregularitats observades.
CONTROL DE L'OBRA ACABADA. OPERACIONS DE CONTROL:
Inspecció visual de la unitat acabada.
En el control es seguiran els criteris indicats en l'article 7.4 de la part I del CTE.
Determinació del gruix de pel·lícula del recobriment sobre un element metàl·lic (UNE EN ISO 2808)
CONTROL DE L'OBRA ACABADA. CRITERIS DE PRESA DE MOSTRES:
Els controls s'han de realitzar segons les instruccions de la DF.
CONTROL DE L'OBRA ACABADA. INTERPRETACIÓ DE RESULTATS I ACTUACIONS EN CAS D'INCOMPLIMENT:
Correcció per part del contractista de les irregularitats observades.
No es permetrà la continuació dels treballs fins que no estiguin solucionats els errors d'execució.

4. PRESSUPOST

4.1 AMIDAMENTS

AMIDAMENTS

Data: 12/04/21 Pàg.: 1

Obra 01 PRESSUPOST A2006_01
Capítol 01 REFORÇ ESTRUCTURAL

NUM.	CODI	UA	DESCRIPCIÓ

1 K2182231 m2 Repicat d'arrebossat de morter de ciment, amb mitjans manuals i càrrega manual de runa sobre camió o contenidor

Num.	Text	Tipus	[C]	[D]	[E]	[F]	TOTAL	Fórmula
1	mur interior		2,000	15,000	0,300		9,000	C#*D#*E#*F#
2	mur interior - sostre		2,000	15,000	0,300		9,000	C#*D#*E#*F#
3	perímetre façana - sostre		2,000	15,000	0,300		9,000	C#*D#*E#*F#
4			2,000	9,300	0,300		5,580	C#*D#*E#*F#
5	paret façana pista bàsquet		2,000	5,250	0,300		3,150	C#*D#*E#*F#

TOTAL AMIDAMENT 35,730

2 P214T-LM01 m2 Enderroc d'envà de ceràmica de 5 cm de gruix, amb mitjans manuals i càrrega manual de runa sobre camió o contenidor

Num.	Text	Tipus	[C]	[D]	[E]	[F]	TOTAL	Fórmula
1	perímetre façana		2,000	15,000	0,300		9,000	C#*D#*E#*F#
2			1,000	9,300	0,300		2,790	C#*D#*E#*F#
3	massissat entre obertures		-2,000	0,450	0,300		-0,270	C#*D#*E#*F#
4			-2,000	0,600	0,300		-0,360	C#*D#*E#*F#
5			-2,000	0,450	0,300		-0,270	C#*D#*E#*F#
6			-2,000	0,470	0,300		-0,282	C#*D#*E#*F#
7			-2,000	0,570	0,300		-0,342	C#*D#*E#*F#
8			-2,000	0,450	0,300		-0,270	C#*D#*E#*F#
9			-2,000	0,350	0,300		-0,210	C#*D#*E#*F#
10			-1,000	0,450	0,300		-0,135	C#*D#*E#*F#
11			-1,000	0,550	0,300		-0,165	C#*D#*E#*F#
12			-1,000	0,450	0,300		-0,135	C#*D#*E#*F#
14								C#*D#*E#*F#
15	vestidor 3		1,000	6,050	2,000		12,100	C#*D#*E#*F#
16			1,000	0,500	2,000		1,000	C#*D#*E#*F#
17	vestidor 4		1,000	1,500	2,000		3,000	C#*D#*E#*F#
18			1,000	0,500	2,000		1,000	C#*D#*E#*F#
19	vestidor 2		1,000	2,750	2,000		5,500	C#*D#*E#*F#
20			1,000	0,500	2,000		1,000	C#*D#*E#*F#

TOTAL AMIDAMENT 32,951

3 P214T-LM02 m2 Enderroc de paret de tancament de maó calat de 15 cm de gruix, a mà i amb martell trencador manual i càrrega manual de runa sobre camió o contenidor

Num.	Text	Tipus	[C]	[D]	[E]	[F]	TOTAL	Fórmula
2	massissat entre obertures		2,000	0,450	0,300		0,270	C#*D#*E#*F#
3			2,000	0,600	0,300		0,360	C#*D#*E#*F#
4			2,000	0,450	0,300		0,270	C#*D#*E#*F#
5			2,000	0,470	0,300		0,282	C#*D#*E#*F#
6			2,000	0,570	0,300		0,342	C#*D#*E#*F#
7			2,000	0,450	0,300		0,270	C#*D#*E#*F#
8			2,000	0,350	0,300		0,210	C#*D#*E#*F#
9			1,000	0,450	0,300		0,135	C#*D#*E#*F#
10			1,000	0,550	0,300		0,165	C#*D#*E#*F#
11			1,000	0,450	0,300		0,135	C#*D#*E#*F#

AMIDAMENTS

Data: 12/04/21 Pàg.: 2

TOTAL AMIDAMENT 2,439

4 K2194421 m2 Arrencada de paviment ceràmic, amb mitjans manuals i càrrega manual de runa sobre camió o contenidor

Num.	Text	Tipus	[C]	[D]	[E]	[F]	TOTAL	Fórmula
1	Vestidors		2,000	4,850	1,350		13,095	C#*D#*E#*F#
2			2,000	5,920	2,850		33,744	C#*D#*E#*F#
3			4,000	0,900	1,500		5,400	C#*D#*E#*F#
4			2,000	5,000	1,350		13,500	C#*D#*E#*F#
5			2,000	6,000	2,850		34,200	C#*D#*E#*F#

TOTAL AMIDAMENT 99,939

5 K2183501 m2 Arrencada d'enrajolat en parament vertical, amb mitjans manuals i càrrega manual de runa sobre camió o contenidor

Num.	Text	Tipus	[C]	[D]	[E]	[F]	TOTAL	Fórmula
1	VESTIDORS PARET DUTXES		2,000	4,850	2,400		23,280	C#*D#*E#*F#
2			2,000	5,000	2,400		24,000	C#*D#*E#*F#

TOTAL AMIDAMENT 47,280

6 KY01LM01 m Tall en voladiu de forjat i coberta ceràmica en zona de revoltó, amb tall de disc, de fins a 20mm d'amplada, i profunditat més de 25cm , seguint la pendent de la coberta existent.

Num.	Text	Tipus	[C]	[D]	[E]	[F]	TOTAL	Fórmula
1	talls dil·latació façanes longitudinals		4,000	0,400			1,600	C#*D#*E#*F#

TOTAL AMIDAMENT 1,600

7 K7J21141 m Reblert de junt amb cordó cel·lular de polietilè expandit de diàmetre 10 mm, col·locat a pressió a l'interior del junt

Num.	Text	Tipus	[C]	[D]	[E]	[F]	TOTAL	Fórmula
1	talls dil·latació façanes longitudinals		4,000	0,400			1,600	C#*D#*E#*F#

TOTAL AMIDAMENT 1,600

8 K7J5111A m Segellat de junt entre materials d'obra de 10 mm d'amplària i 5 mm de fondària, amb massilla de silicona neutra monocomponent, aplicada amb pistola manual, prèvia imprimació específica

Num.	Text	Tipus	[C]	[D]	[E]	[F]	TOTAL	Fórmula
1	talls dil·latació façanes longitudinals		4,000	0,400			1,600	C#*D#*E#*F#

TOTAL AMIDAMENT 1,600

9 P443-FHXA kg Acer S275JR segons UNE-EN 10025-2, per a biguetes formades per peça simple, en perfils laminats en calent sèrie L, LD, T, rodó, quadrat, rectangular i planxa, amb una capa d'imprimació antioxidant, col·locat a l'obra amb soldadura

Num.	Text	Tipus	[C]	[D]	[E]	[F]	TOTAL	Fórmula
1	L100.10		4,000	15,000	15,000		900,000	C#*D#*E#*F#
2			2,000	9,300	15,000		279,000	C#*D#*E#*F#

TOTAL AMIDAMENT 1.179,000

10 P44A-43L0 kg Acer S275JR segons UNE-EN 10025-2, per a llindes formades per peça composta, en perfils laminats en calent sèrie L, LD, T, rodó, quadrat, rectangular i planxa, treballat a taller i amb una capa d'imprimació antioxidant, col·locat a l'obra amb soldadura

Num.	Text	Tipus	[C]	[D]	[E]	[F]	TOTAL	Fórmula
1	DINTELL		14,000	2,000	16,300		456,400	C#*D#*E#*F#
2			8,000	1,200	16,300		156,480	C#*D#*E#*F#

TOTAL AMIDAMENT 612,880

11 P6125-7BJX m2 Paret divisòria recolzada de gruix 14 cm, de maó calat, LD, R-10, de 290x140x100 mm, per a revestir, categoria I, segons la norma UNE-EN 771-1, col·locat amb morter per a ram de paleta industrialitzat M 5 (5 N/mm2) de designació (G) segons norma UNE-EN 998-2

Num.	Text	Tipus	[C]	[D]	[E]	[F]	TOTAL	Fórmula
1	perímetre façana		2,000	15,100	0,300		9,060	C#*D#*E#*F#
2			2,000	9,300	0,300		5,580	C#*D#*E#*F#
3	excepte forats finestres (envà)		-14,000	2,000	0,300		-8,400	C#*D#*E#*F#
4			-8,000	1,200	0,300		-2,880	C#*D#*E#*F#
5	vestidor 3		1,000	6,050	2,000		12,100	C#*D#*E#*F#
6			1,000	0,500	2,000		1,000	C#*D#*E#*F#
7	vestidor 4		1,000	1,500	2,000		3,000	C#*D#*E#*F#
8			1,000	0,500	2,000		1,000	C#*D#*E#*F#
9	vestidor 2		1,000	2,750	2,000		5,500	C#*D#*E#*F#
10			1,000	0,500	2,000		1,000	C#*D#*E#*F#

TOTAL AMIDAMENT 26,960

12 E9Z4A615 m2 Armadura per lloses de formigó AP500 T amb malla electrosoldada de barres corrugades d'acer ME 20x20 cm D:5-5 mm 6x2,2 m B500T UNE-EN 10080

Num.	Text	Tipus	[C]	[D]	[E]	[F]	TOTAL	Fórmula
1	REPARACIÓ VESTIDOR 2		1,000	2,000	5,000		10,000	C#*D#*E#*F#

TOTAL AMIDAMENT 10,000

13 K936N4B0 m2 Solera de 15 cm de gruix de formigó d'ús no estructural de resistència a compressió15 N/mm2, consistència tova i grandària màxima del granulat 20 mm, HNE-15/B/20, abocat bomba

Num.	Text	Tipus	[C]	[D]	[E]	[F]	TOTAL	Fórmula
1	REPARACIÓ VESTIDOR 2		1,000	2,000	5,000		10,000	C#*D#*E#*F#

TOTAL AMIDAMENT 10,000

14 P4Z0-LM01 u Ancoratge amb tac d'acer de 16 mm de diàmetre i 100 mm llargària i taladre de 20mm reblert de resines epoxi, amb cargol, volandera i femella d'acer, sobre suport de formigó

Num.	Text	Tipus	[C]	[D]	[E]	[F]	TOTAL	Fórmula
1	biguetes forjat		22,000	4,000			88,000	C#*D#*E#*F#

TOTAL AMIDAMENT 88,000

15 P4Z0-LM02 u Ancoratge amb tac acer inoxidable de 12 mm de diàmetre i 120 mm llargària i taladre de 16mm reblert de resines epoxi, amb cargol, volandera i femella d'acer inoxidable, sobre suport de fàbrica de maó

Num.	Text	Tipus	[C]	[D]	[E]	[F]	TOTAL	Fórmula
1	murs longitudinals		4,000	15,000	4,000		240,000	C#*D#*E#*F#
2	testers		1,000	9,500	4,000		38,000	C#*D#*E#*F#
3			1,000	11,000	4,000		44,000	C#*D#*E#*F#

TOTAL AMIDAMENT 322,000

16 P6142-57BC m2 Reposició puntual d'envà recolzat de tancament de 4 cm de gruix, de maó foradat senzill de 290x140x40 mm, LD, categoria II, segons la norma UNE-EN 771-1, col·locat amb morter ciment 1:4, i arrebossat amb morter de ciment 1:4 acabat remolinat

Num.	Text	Tipus	[C]	[D]	[E]	[F]	TOTAL	Fórmula
1	excepte forats finestres (envà)		14,000	2,000	0,300		8,400	C#*D#*E#*F#
2			8,000	1,200	0,300		2,880	C#*D#*E#*F#

TOTAL AMIDAMENT 11,280

17 P4G9-LM02 m Reparació d'esquerda en paret d'obra de ceràmica amb repicat i sanejament previ de la zona afectada, col·locació de grapes amb acer en barres corrugades B500S de diàmetre 12 mm, separades cada 40 cm, reblert amb morter sintètic epoxi de resines epoxi, càrrega manual de runa sobre contenidor

Num.	Text	Tipus	[C]	[D]	[E]	[F]	TOTAL	Fórmula
1	EXTERIORS		1,000	1,400			1,400	C#*D#*E#*F#
2			1,000	1,400			1,400	C#*D#*E#*F#
3			3,000	0,600			1,800	C#*D#*E#*F#
4			1,000	2,200			2,200	C#*D#*E#*F#
5			1,000	2,000			2,000	C#*D#*E#*F#
6			1,000	2,200			2,200	C#*D#*E#*F#
7	INTERIORS		2,000	2,750			5,500	C#*D#*E#*F#
8			2,000	1,800			3,600	C#*D#*E#*F#
9			1,000	1,200			1,200	C#*D#*E#*F#
10			1,000	2,000			2,000	C#*D#*E#*F#

TOTAL AMIDAMENT 23,300

18 P89C-392P m2 Pintat de biga d'un sol perfil d'acer a l'esmalt sintètic, amb dues capes d'imprimació anticorrosiva i dues d'acabat

Num.	Text	Tipus	[C]	[D]	[E]	[F]	TOTAL	Fórmula
1	L100.10		4,000	15,100	0,390		23,556	C#*D#*E#*F#
2			2,000	9,300	0,390		7,254	C#*D#*E#*F#
3	DINTELL		14,000	2,000	0,400		11,200	C#*D#*E#*F#
4			8,000	1,200	0,400		3,840	C#*D#*E#*F#

TOTAL AMIDAMENT 45,850

19 P4B0-6091 u Ancoratge amb acer en barres corrugades de 12 mm de diàmetre, amb perforació i injectat continu d'adhesiu d'aplicació unilateral de resines epoxi sense dissolvents, de dos components i baixa viscositat

Num.	Text	Tipus	[C]	[D]	[E]	[F]	TOTAL	Fórmula
1	reparació solera		2,000	5,000	4,000		40,000	C#*D#*E#*F#

TOTAL AMIDAMENT 40,000

Obra 01 PRESSUPOST A2006_01
Capítol 02 INSTAL·LACIONS

NUM.	CODI	UA	DESCRIPCIÓ
1	E223LM01	m3	Excavació per a rasa de fins a 1 m de fondària, en terreny compacte (SPT 20-50), realitzada amb mitjans manuals i càrrega manual sobre contenidor

Num.	Text	Tipus	[C]	[D]	[E]	[F]	TOTAL	Fórmula
1	vestidor 2 reparació terra		1,000	5,000	0,400	0,400	0,800	C#*D#*E#*F#

TOTAL AMIDAMENT 0,800

2 KD7FR314 m Clavegueró amb tub de PVC-U de paret massissa per a sanejament sense pressió, de DN 160 mm i de SN 4 (4 kN/m2) de rigidesa anular, segons norma UNE-EN 1401-1, sobre solera de formigó de 15 cm de gruix, llit de sorra de 15 cm de gruix i reblert amb sorra fins a 30 cm per sobre del tub

Num.	Text	Tipus	[C]	[D]	[E]	[F]	TOTAL	Fórmula
1	vestidor 2 reparació terra		1,000	5,000			5,000	C#*D#*E#*F#

TOTAL AMIDAMENT 5,000

3 ADAPT1 u Desmuntatge i posterior recol·locació de tota la instal.lació de fontaneria existent afectada per la col·locació de perfil estructural en totes les parets de càrrega en la part superior i pel cosit d'esquerdes en les parets de càrrega de les dutxe, inclou substitució parcial de canonades existents.

Num.	Text	Tipus	[C]	[D]	[E]	[F]	TOTAL	Fórmula
1	ADAPTACIÓ fontaneria		1,000				1,000	C#*D#*E#*F#

TOTAL AMIDAMENT 1,000

4 ADAPT2 u Desmuntatge i posterior recol·locació de tota la instal.lació elèctrica existent afectada per la col·locació de perfil estructural en totes les parets de càrrega en la part superior.

Num.	Text	Tipus	[C]	[D]	[E]	[F]	TOTAL	Fórmula
1	ADAPTACIÓ electricitat		1,000				1,000	C#*D#*E#*F#

TOTAL AMIDAMENT 1,000

5 EJ22LM01 u Aixeta temporitzada per a dutxa, mural, amb instal·lació muntada superficialment, de llautó cromat, pulsador en poliacetat, antirobatori, amb entrada de d 1/2´´ i sortida de d 1/2´´, inclou vàlvula de buidat, inclou dispositiu de seguretat que permet limitar la temperatura màxima a 40ª per l'instal·lador,segons detalls de projecte.

Num.	Text	Tipus	[C]	[D]	[E]	[F]	TOTAL	Fórmula
1	dutxes		17,000				17,000	C#*D#*E#*F#

TOTAL AMIDAMENT 17,000

Obra 01 PRESSUPOST A2006_01
Capítol 03 REVESTIMENTS I ACABATS

NUM.	CODI	UA	DESCRIPCIÓ

1 K81131B2 m2 Arrebossat reglejat sobre parament vertical interior, a 3,00 m d'alçària, com a màxim, amb morter de ciment 1:4, remolinat

Num.	Text	Tipus	[C]	[D]	[E]	[F]	TOTAL	Fórmula
1	perímetre façana		2,000	15,100	0,300		9,060	C#*D#*E#*F#
2			2,000	9,300	0,300		5,580	C#*D#*E#*F#
3	vestidor 3		1,000	6,050	2,000		12,100	C#*D#*E#*F#
4			1,000	0,500	2,000		1,000	C#*D#*E#*F#
5	vestidor 4		1,000	1,500	2,000		3,000	C#*D#*E#*F#
6			1,000	0,500	2,000		1,000	C#*D#*E#*F#

7	vestidor 2		1,000	2,750	2,000		5,500	C#*D#*E#*F#
8			1,000	0,500	2,000		1,000	C#*D#*E#*F#

TOTAL AMIDAMENT 38,240

2 P822-3NX4 m2 Enrajolat de parament vertical interior a una alçària <= 3 m amb rajola de ceràmica esmaltada mat, rajola de València, grup BIII (UNE-EN 14411), preu alt, de 6 a 15 peces/m2 col·locades amb adhesiu per a rajola ceràmica D2 TE (UNE-EN 12004) i rejuntat amb beurada CG2 (UNE-EN 13888)

Num.	Text	Tipus	[C]	[D]	[E]	[F]	TOTAL	Fórmula
1	VESTIDORS PARET DUTXES		2,000	4,850	2,400		23,280	C#*D#*E#*F#
2			2,000	5,000	2,400		24,000	C#*D#*E#*F#

TOTAL AMIDAMENT 47,280

3 K218LM01 m2 Arrencada d'heura amb mitjans manuals i càrrega manual de runa sobre camió o contenidor i deixar el parament vertical de façana preparat per aplicació de pintura posterior

Num.	Text	Tipus	[C]	[D]	[E]	[F]	TOTAL	Fórmula
1	VESTIDOR 2 I 4		2,000	4,850	2,400		23,280	C#*D#*E#*F#

TOTAL AMIDAMENT 23,280

4 K898D240 m2 Pintat de parament vertical exterior de ciment, amb pintura plàstica amb acabat llis, amb una capa de fons diluïda i dues d'acabat

Num.	Text	Tipus	[C]	[D]	[E]	[F]	TOTAL	Fórmula
1	FAÇANES EXTERIORS		2,000	15,500	2,750		85,250	C#*D#*E#*F#
2			2,000	9,600	2,750		52,800	C#*D#*E#*F#
3	RÀFEC		2,000	16,200	0,600		19,440	C#*D#*E#*F#
4			2,000	10,500	0,600		12,600	C#*D#*E#*F#
5	FONT		1,000	1,300	1,000		1,300	C#*D#*E#*F#
6			2,000	1,300	0,600		1,560	C#*D#*E#*F#

TOTAL AMIDAMENT 172,950

5 K8989240 m2 Pintat de parament vertical interior de ciment, amb pintura plàstica amb acabat llis, amb una capa de fons diluïda i dues d'acabat

Num.	Text	Tipus	[C]	[D]	[E]	[F]	TOTAL	Fórmula
1	perímetre		1,000	48,000	2,750		132,000	C#*D#*E#*F#
2	parets dutxes		2,000	12,000	2,750		66,000	C#*D#*E#*F#
3	parets rentamans		4,000	2,000	2,750		22,000	C#*D#*E#*F#
4	interior sala tècnica		1,000	11,500	2,750		31,625	C#*D#*E#*F#
5	interior vestidor auxiliar		1,000	8,000	2,750		22,000	C#*D#*E#*F#
6	divisòries interiors		4,000	2,550	2,750		28,050	C#*D#*E#*F#
7	previsió		50,000				50,000	C#*D#*E#*F#

TOTAL AMIDAMENT 351,675

6 K898A240 m2 Pintat de parament horitzontal interior de ciment, amb pintura plàstica amb acabat llis, amb una capa de fons diluïda i dues d'acabat

Num.	Text	Tipus	[C]	[D]	[E]	[F]	TOTAL	Fórmula
1			1,000	135,000			135,000	C#*D#*E#*F#

TOTAL AMIDAMENT 135,000

AMIDAMENTS

7 K93A13D0 m2 Recrescuda del suport de paviments, de 3 cm de gruix, amb morter de ciment 1:6

Num.	Text	Tipus	[C]	[D]	[E]	[F]	TOTAL	Fórmula
1	REPARACIÓ VESTIDOR 2		1,000	2,000	5,000		10,000	C#*D#*E#*F#

TOTAL AMIDAMENT 10,000

8 K9DBLM01 m2 Paviment exterior, de rajola de gres extruït esmaltat, grup AI/AIIa (UNE-EN 14411), de forma rectangular o quadrada, preu alt, de 16 a 25 peces/m2, col·locades amb adhesiu per a rajola ceràmica C3-TE (UNE-EN 12004) i rejuntat amb beurada CG2 (UNE-EN 13888)

Num.	Text	Tipus	[C]	[D]	[E]	[F]	TOTAL	Fórmula
1	Vestidors		2,000	4,850	1,350		13,095	C#*D#*E#*F#
2			2,000	5,920	2,850		33,744	C#*D#*E#*F#
3			4,000	0,900	1,500		5,400	C#*D#*E#*F#
4			2,000	5,000	1,350		13,500	C#*D#*E#*F#
5			2,000	6,000	2,850		34,200	C#*D#*E#*F#

TOTAL AMIDAMENT 99,939

9 K4FRLM01 m2 Reparació de fissures en forjat unidireccional de revoltó ceràmic, previ eliminació de restes de morter existent amb aire a pressió i neteja de la superfície, segellat amb morter mixt 1:2:10, càrrega manual de runa sobre contenidor

Num.	Text	Tipus	[C]	[D]	[E]	[F]	TOTAL	Fórmula
1	vestidors		1,000	83,500			83,500	C#*D#*E#*F#
2	RÀFEC		2,000	16,200	0,200		6,480	C#*D#*E#*F#
3			2,000	10,500	0,200		4,200	C#*D#*E#*F#

TOTAL AMIDAMENT 94,180

10 K89ABBJ0 m2 Pintat de portes cegues d'acer, amb esmalt sintètic, amb dues capes d'imprimació antioxidant i dues d'acabat

Num.	Text	Tipus	[C]	[D]	[E]	[F]	TOTAL	Fórmula
1	portes exteriors		6,000	1,000	2,600	2,000	31,200	C#*D#*E#*F#
2	sala calderes		1,000	1,200	2,600	2,000	6,240	C#*D#*E#*F#

TOTAL AMIDAMENT 37,440

11 K89BBBH0 m2 Pintat de reixa d'acer amb malla, amb esmalt sintètic, una capa d'imprimació antioxidant i dues capes d'acabat

Num.	Text	Tipus	[C]	[D]	[E]	[F]	TOTAL	Fórmula
1	finestres exteriors - reixa		14,000	2,000	0,600		16,800	C#*D#*E#*F#
2			2,000	1,000	0,600		1,200	C#*D#*E#*F#

TOTAL AMIDAMENT 18,000

Obra 01 PRESSUPOST A2006_01
Capítol 04 GESTIO DE RESIDUS

NUM.	CODI	UA	DESCRIPCIÓ
1	P2R5-DT0L	m3	Transport de residus a instal·lació autoritzada de gestió de residus, amb camió de 7 t i temps d'espera per a la càrrega a màquina, amb un recorregut de més de 10 i fins a 15 km

AMIDAMENTS

Num.	Text	Tipus	[C]	[D]	[E]	[F]	TOTAL	Fórmula
1	perímetre façana		2,000	15,100	0,300	0,050	0,453	C#*D#*E#*F#
2			2,000	9,300	0,300	0,050	0,279	C#*D#*E#*F#
3	massissat entre obertures		-2,000	0,450	0,300	0,050	-0,014	C#*D#*E#*F#
4			-2,000	0,600	0,300	0,050	-0,018	C#*D#*E#*F#
5			-2,000	0,450	0,300	0,050	-0,014	C#*D#*E#*F#
6			-2,000	0,470	0,300	0,050	-0,014	C#*D#*E#*F#
7			-2,000	0,570	0,300	0,050	-0,017	C#*D#*E#*F#
8			-2,000	0,450	0,300	0,050	-0,014	C#*D#*E#*F#
9			-2,000	0,350	0,300	0,050	-0,011	C#*D#*E#*F#
10			-1,000	0,450	0,300	0,050	-0,007	C#*D#*E#*F#
11			-1,000	0,550	0,300	0,050	-0,008	C#*D#*E#*F#
12			-1,000	0,450	0,300	0,050	-0,007	C#*D#*E#*F#
14	vestidor 3		1,000	6,050	2,000	0,050	0,605	C#*D#*E#*F#
15			1,000	0,500	2,000	0,050	0,050	C#*D#*E#*F#
16	vestidor 4		1,000	1,500	2,000	0,050	0,150	C#*D#*E#*F#
17			1,000	0,500	2,000	0,050	0,050	C#*D#*E#*F#
18	vestidor 2		1,000	2,750	2,000	0,050	0,275	C#*D#*E#*F#
19			1,000	0,500	2,000	0,050	0,050	C#*D#*E#*F#
21	massissat entre obertures		2,000	0,450	0,300	0,150	0,041	C#*D#*E#*F#
22			2,000	0,600	0,300	0,150	0,054	C#*D#*E#*F#
23			2,000	0,450	0,300	0,150	0,041	C#*D#*E#*F#
24			2,000	0,470	0,300	0,150	0,042	C#*D#*E#*F#
25			2,000	0,570	0,300	0,150	0,051	C#*D#*E#*F#
26			2,000	0,450	0,300	0,150	0,041	C#*D#*E#*F#
27			2,000	0,350	0,300	0,150	0,032	C#*D#*E#*F#
28			1,000	0,450	0,300	0,150	0,020	C#*D#*E#*F#
29			1,000	0,550	0,300	0,150	0,025	C#*D#*E#*F#
30			1,000	0,450	0,300	0,150	0,020	C#*D#*E#*F#
32	cosit esquerdes EXTERIORS		1,000	1,150	0,700	0,050	0,040	C#*D#*E#*F#
33			1,000	1,200	0,700	0,050	0,042	C#*D#*E#*F#
34			3,000	0,450	0,700	0,050	0,047	C#*D#*E#*F#
35			1,000	2,100	0,700	0,050	0,074	C#*D#*E#*F#
36			1,000	1,850	0,700	0,050	0,065	C#*D#*E#*F#
37			1,000	2,100	0,700	0,050	0,074	C#*D#*E#*F#
38	INTERIORS		2,000	2,750	0,700	0,050	0,193	C#*D#*E#*F#
39			2,000	1,750	0,700	0,050	0,123	C#*D#*E#*F#
40			1,000	1,150	0,700	0,050	0,040	C#*D#*E#*F#
41			1,000	2,000	0,700	0,050	0,070	C#*D#*E#*F#
42	mur interior		2,000	15,500	0,300	0,050	0,465	C#*D#*E#*F#
43	mur interior - sostre		2,000	15,500	0,300	0,050	0,465	C#*D#*E#*F#
44	perímetre façana - sostre		2,000	15,100	0,300	0,050	0,453	C#*D#*E#*F#
45			2,000	9,300	0,300	0,050	0,279	C#*D#*E#*F#
46	paret façana pista bàsquet		2,000	5,250	0,300	0,050	0,158	C#*D#*E#*F#
47	talls dil·latació façanes longitudinals		4,000	0,400	0,300	0,050	0,024	C#*D#*E#*F#
48	Vestidors paviment		2,000	4,850	1,350	0,070	0,917	C#*D#*E#*F#
49			2,000	5,920	2,850	0,070	2,362	C#*D#*E#*F#
50			4,000	0,900	1,500	0,070	0,378	C#*D#*E#*F#
51			2,000	5,000	1,350	0,070	0,945	C#*D#*E#*F#
52			2,000	6,000	2,850	0,070	2,394	C#*D#*E#*F#
53	vestidor 2 reparació terra		1,000	5,000	0,400	0,400	0,800	C#*D#*E#*F#
54	vestidors enrajolat dutxes		2,000	4,850	2,400	0,040	0,931	C#*D#*E#*F#
55			2,000	5,000	2,400	0,040	0,960	C#*D#*E#*F#
57	eura		1,000	9,300	1,000	0,100	0,930	C#*D#*E#*F#
59	esponjament	P	30,000				4,615	

AMIDAMENTS

TOTAL AMIDAMENT 19,999

2 P2RA-EU5N m3 Deposició controlada en centre de reciclatge de residus barrejats no perillosos amb una densitat 0,17 t/m3, procedents de construcció o demolició, amb codi 170904 segons la Llista Europea de Residus (ORDEN MAM/304/2002)

Num.	Text	Tipus	[C]	[D]	[E]	[F]	TOTAL	Fórmula
1	perímetre façana		2,000	15,100	0,300	0,050	0,453	C#*D#*E#*F#
2			2,000	9,300	0,300	0,050	0,279	C#*D#*E#*F#
3	massissat entre obertures		-2,000	0,450	0,300	0,050	-0,014	C#*D#*E#*F#
4			-2,000	0,600	0,300	0,050	-0,018	C#*D#*E#*F#
5			-2,000	0,450	0,300	0,050	-0,014	C#*D#*E#*F#
6			-2,000	0,470	0,300	0,050	-0,014	C#*D#*E#*F#
7			-2,000	0,570	0,300	0,050	-0,017	C#*D#*E#*F#
8			-2,000	0,450	0,300	0,050	-0,014	C#*D#*E#*F#
9			-2,000	0,350	0,300	0,050	-0,011	C#*D#*E#*F#
10			-1,000	0,450	0,300	0,050	-0,007	C#*D#*E#*F#
11			-1,000	0,550	0,300	0,050	-0,008	C#*D#*E#*F#
12			-1,000	0,450	0,300	0,050	-0,007	C#*D#*E#*F#
14	vestidor 3		1,000	6,050	2,000	0,050	0,605	C#*D#*E#*F#
15			1,000	0,500	2,000	0,050	0,050	C#*D#*E#*F#
16	vestidor 4		1,000	1,500	2,000	0,050	0,150	C#*D#*E#*F#
17			1,000	0,500	2,000	0,050	0,050	C#*D#*E#*F#
18	vestidor 2		1,000	2,750	2,000	0,050	0,275	C#*D#*E#*F#
19			1,000	0,500	2,000	0,050	0,050	C#*D#*E#*F#
21	massissat entre obertures		2,000	0,450	0,300	0,150	0,041	C#*D#*E#*F#
22			2,000	0,600	0,300	0,150	0,054	C#*D#*E#*F#
23			2,000	0,450	0,300	0,150	0,041	C#*D#*E#*F#
24			2,000	0,470	0,300	0,150	0,042	C#*D#*E#*F#
25			2,000	0,570	0,300	0,150	0,051	C#*D#*E#*F#
26			2,000	0,450	0,300	0,150	0,041	C#*D#*E#*F#
27			2,000	0,350	0,300	0,150	0,032	C#*D#*E#*F#
28			1,000	0,450	0,300	0,150	0,020	C#*D#*E#*F#
29			1,000	0,550	0,300	0,150	0,025	C#*D#*E#*F#
30			1,000	0,450	0,300	0,150	0,020	C#*D#*E#*F#
32	cosit esquerdes EXTERIORS		1,000	1,150	0,700	0,050	0,040	C#*D#*E#*F#
33			1,000	1,200	0,700	0,050	0,042	C#*D#*E#*F#
34			3,000	0,450	0,700	0,050	0,047	C#*D#*E#*F#
35			1,000	2,100	0,700	0,050	0,074	C#*D#*E#*F#
36			1,000	1,850	0,700	0,050	0,065	C#*D#*E#*F#
37			1,000	2,100	0,700	0,050	0,074	C#*D#*E#*F#
38	INTERIORS		2,000	2,750	0,700	0,050	0,193	C#*D#*E#*F#
39			2,000	1,750	0,700	0,050	0,123	C#*D#*E#*F#
40			1,000	1,150	0,700	0,050	0,040	C#*D#*E#*F#
41			1,000	2,000	0,700	0,050	0,070	C#*D#*E#*F#
42	mur interior		2,000	15,500	0,300	0,050	0,465	C#*D#*E#*F#
43	mur interior - sostre		2,000	15,500	0,300	0,050	0,465	C#*D#*E#*F#
44	perímetre façana - sostre		2,000	15,100	0,300	0,050	0,453	C#*D#*E#*F#
45			2,000	9,300	0,300	0,050	0,279	C#*D#*E#*F#
46	paret façana pista bàsquet		2,000	5,250	0,300	0,050	0,158	C#*D#*E#*F#
47	talls dil·latació façanes longitudinals		4,000	0,400	0,300	0,050	0,024	C#*D#*E#*F#
48	Vestidors paviment		2,000	4,850	1,350	0,070	0,917	C#*D#*E#*F#
49			2,000	5,920	2,850	0,070	2,362	C#*D#*E#*F#
50			4,000	0,900	1,500	0,070	0,378	C#*D#*E#*F#
51			2,000	5,000	1,350	0,070	0,945	C#*D#*E#*F#
52			2,000	6,000	2,850	0,070	2,394	C#*D#*E#*F#
53	vestidor 2 reparació terra		1,000	5,000	0,400	0,400	0,800	C#*D#*E#*F#

AMIDAMENTS

54	vestidors enrajolat dutxes		2,000	4,850	2,400	0,040	0,931	C#*D#*E#*F#
55			2,000	5,000	2,400	0,040	0,960	C#*D#*E#*F#
57								C#*D#*E#*F#
58	esponjament	P	30,000				4,336	

TOTAL AMIDAMENT 18,790

3 E2RA9RC0 m3 Deposició controlada a planta de compostage de residus vegetals bruts barrejats amb terra o altres residus no vegetals no perillosos amb una densitat 0,75 t/m3, procedents de poda o sega, amb codi 200201 segons la Llista Europea de Residus (ORDEN MAM/304/2002)

Num.	Text	Tipus	[C]	[D]	[E]	[F]	TOTAL	Fórmula
1	eura		1,000	9,300	1,000	0,100	0,930	C#*D#*E#*F#
2							0,000	
3	Percentatge "A origen"	P	30,000				0,279	PERORIGEN(

TOTAL AMIDAMENT 1,209

Obra 01 PRESSUPOST A2006_01
Capítol 05 VARIS

NUM.	CODI	UA	DESCRIPCIÓ
1	XPAU001	U	Neteja final d'obra

AMIDAMENT DIRECTE 1,000

Obra 01 PRESSUPOST A2006_01
Capítol 06 SEGURETAT I SALUT

NUM.	CODI	UA	DESCRIPCIÓ
1	XPAUSS1	PA	Partida alçada d'abonament íntegre per donar compliment a les mesures de seguretat i salut

AMIDAMENT DIRECTE 1,000

Obra 01 PRESSUPOST A2006_01
Capítol 07 CONTROL DE QUALITAT

NUM.	CODI	UA	DESCRIPCIÓ
1	J441J108	U	Mitja jornada per a inspecció visual d'unions soldades segons les normes UNE 14044, UNE-EN 13018 i per a assaig mitjançant partícules magnètiques i/o líquids penetrants segons les normes UNE-EN ISO 17638, UNE-EN ISO 3452-1 i la seva acceptació segons les normes UNE-EN ISO 23277, UNE-EN ISO 23278

AMIDAMENT DIRECTE 1,000

2	J89ZSH0M	U	Determinació del gruix de pel.lícula del recobriment de pintura sobre un element metàl·lic, segons la norma UNE-EN ISO 2808, per a un nombre mínim de determinacions conuntes igual o superior a 15

AMIDAMENTS

			AMIDAMENT DIRECTE	1,000
3	JJV18202	U	Mitja jornada o fracció d'inspecció durant l'execució de les instal·lacions d'aigua freda i acs, segons les exigències del Projecte i el CTE, comprovant com a mínim els següents elements i paràmetres de la instal·lació: comptador general, clau general, comptador divisionari i bateria de comptadors, clau de pas, clau de pas amb aixeta de buidat, vàlvula reductora i vàlvula de retenció, antiariet i bomba acceleradora, aixeta, fluxor, purgador, dilatador, escalfadors i hidromescladors (tipus de materials, diàmetres i fixacions); grups de pressió, canalització d'acer, canalització de coure i altres canalitzacions (tipus de materials, diàmetres, distribucions, fixacions i encontres) i dipòsit acumulador (tipus de materials, diàmetre, connexions i fixacions). Incloent el desplaçament, la inspecció i l'emissió del informe corresponent		
			AMIDAMENT DIRECTE	1,000

4.2 ESTADÍSTICA DE PARTIDES

ESTADÍSTICA DE PARTIDES

Data: 12/04/21 Pàg.: 1

Màscara: * (Ordenació per codi)

NUM.	CODI	UA	DESCRIPCIÓ	PREU	AMIDAMENT	IMPORT	%
1	ADAPT1	u	Desmuntatge i posterior recol·locació de tota la instal.lació de fontaneria existent afectada per la col·locació de perfil estructural en totes les parets de càrrega en la part superior i pel cosit d'esquerdes en les parets de càrrega de les dutxe, inclou substitució parcial de canonades existents.	1.148,26	1,000	1.148,26	2,44
2	ADAPT2	u	Desmuntatge i posterior recol·locació de tota la instal.lació elèctrica existent afectada per la col·locació de perfil estructural en totes les parets de càrrega en la part superior.	1.125,84	1,000	1.125,84	2,39
3	E223LM01	m3	Excavació per a rasa de fins a 1 m de fondària, en terreny compacte (SPT 20-50), realitzada amb mitjans manuals i càrrega manual sobre contenidor	252,79	0,800	202,23	0,43
4	E2RA9RC0	m3	Deposició controlada a planta de compostage de residus vegetals bruts barrejats amb terra o altres residus no vegetals no perillosos amb una densitat 0,75 t/m3, procedents de poda o sega, amb codi 200201 segons la Llista Europea de Residus (ORDEN MAM/304/2002)	48,68	1,209	58,85	0,13
5	E9Z4A615	m2	Armadura per lloses de formigó AP500 T amb malla electrosoldada de barres corrugades d'acer ME 20x20 cm D:5-5 mm 6x2,2 m B500T UNE-EN 10080	2,83	10,000	28,30	0,06
6	EJ22LM01	u	Aixeta temporitzada per a dutxa, mural, amb instal·lació muntada superficialment, de llautó cromat, pulsador en poliacetat, antirobatori, amb entrada de d 1/2´´ i sortida de d 1/2´´, inclou vàlvula de buidat, inclou dispositiu de seguretat que permet limitar la temperatura màxima a 40ª per l'instal·lador,segons detalls de projecte.	305,56	17,000	5.194,52	11,04
7	J441J108	U	Mitja jornada per a inspecció visual d'unions soldades segons les normes UNE 14044, UNE-EN 13018 i per a assaig mitjançant partícules magnètiques i/o líquids penetrants segons les normes UNE-EN ISO 17638, UNE-EN ISO 3452-1 i la seva acceptació segons les normes UNE-EN ISO 23277, UNE-EN ISO 23278	300,00	1,000	300,00	0,64

ESTADÍSTICA DE PARTIDES

Data: 12/04/21 Pàg.: 2

Màscara: * (Ordenació per codi)

NUM.	CODI	UA	DESCRIPCIÓ	PREU	AMIDAMENT	IMPORT	%
8	J89ZSH0M	U	Determinació del gruix de pel.lícula del recobriment de pintura sobre un element metàl·lic, segons la norma UNE-EN ISO 2808, per a un nombre mínim de determinacions conuntes igual o superior a 15	14,90	1,000	14,90	0,03
9	JJV18202	U	Mitja jornada o fracció d'inspecció durant l'execució de les instal·lacions d'aigua freda i acs, segons les exigències del Projecte i el CTE, comprovant com a mínim els següents elements i paràmetres de la instal·lació: comptador general, clau general, comptador divisionari i bateria de comptadors, clau de pas, clau de pas amb aixeta de buidat, vàlvula reductora i vàlvula de retenció, antiariet i bomba acceleradora, aixeta, fluxor, purgador, dilatador, escalfadors i hidromescladors (tipus de materials, diàmetres i fixacions); grups de pressió, canalització d'acer, canalització de coure i altres canalitzacions (tipus de materials, diàmetres, distribucions, fixacions i encontres) i dipòsit acumulador (tipus de materials, diàmetre, connexions i fixacions). Incloent el desplaçament, la inspecció i l'emissió del informe corresponent	300,00	1,000	300,00	0,64
10	K2182231	m2	Repicat d'arrebossat de morter de ciment, amb mitjans manuals i càrrega manual de runa sobre camió o contenidor	14,30	35,730	510,94	1,09
11	K2183501	m2	Arrencada d'enrajolat en parament vertical, amb mitjans manuals i càrrega manual de runa sobre camió o contenidor	10,97	47,280	518,66	1,10
12	K218LM01	m2	Arrencada d'heura amb mitjans manuals i càrrega manual de runa sobre camió o contenidor i deixar el parament vertical de façana preparat per aplicació de pintura posterior	11,92	23,280	277,50	0,59
13	K2194421	m2	Arrencada de paviment ceràmic, amb mitjans manuals i càrrega manual de runa sobre camió o contenidor	7,15	99,939	714,56	1,52
14	K4FRLM01	m2	Reparació de fissures en forjat unidireccional de revoltó ceràmic, previ eliminació de restes de morter existent amb aire a pressió i neteja de la superfície, segellat amb morter mixt 1:2:10, càrrega manual de runa sobre contenidor	22,15	94,180	2.086,09	4,43

ESTADÍSTICA DE PARTIDES

Màscara: * (Ordenació per codi)

NUM.	CODI	UA	DESCRIPCIÓ	PREU	AMIDAMENT	IMPORT	%
15	K7J21141	m	Reblert de junt amb cordó cel·lular de polietilè expandit de diàmetre 10 mm, col·locat a pressió a l'interior del junt	3,06	1,600	4,90	0,01
16	K7J5111A	m	Segellat de junt entre materials d'obra de 10 mm d'amplària i 5 mm de fondària, amb massilla de silicona neutra monocomponent, aplicada amb pistola manual, prèvia imprimació específica	4,11	1,600	6,58	0,01
17	K81131B2	m2	Arrebossat reglejat sobre parament vertical interior, a 3,00 m d'alçària, com a màxim, amb morter de ciment 1:4, remolinat	25,59	38,240	978,56	2,08
18	K8989240	m2	Pintat de parament vertical interior de ciment, amb pintura plàstica amb acabat llis, amb una capa de fons diluïda i dues d'acabat	5,11	351,675	1.797,06	3,82
19	K898A240	m2	Pintat de parament horitzontal interior de ciment, amb pintura plàstica amb acabat llis, amb una capa de fons diluïda i dues d'acabat	6,20	135,000	837,00	1,78
20	K898D240	m2	Pintat de parament vertical exterior de ciment, amb pintura plàstica amb acabat llis, amb una capa de fons diluïda i dues d'acabat	5,79	172,950	1.001,38	2,13
21	K89ABBJ0	m2	Pintat de portes cegues d'acer, amb esmalt sintètic, amb dues capes d'imprimació antioxidant i dues d'acabat	22,90	37,440	857,38	1,82
22	K89BBBH0	m2	Pintat de reixa d'acer amb malla, amb esmalt sintètic, una capa d'imprimació antioxidant i dues capes d'acabat	17,66	18,000	317,88	0,68
23	K936N4B0	m2	Solera de 15 cm de gruix de formigó d'ús no estructural de resistència a compressió15 N/mm2, consistència tova i grandària màxima del granulat 20 mm, HNE-15/B/20, abocat bomba	32,17	10,000	321,70	0,68
24	K93A13D0	m2	Recrescuda del suport de paviments, de 3 cm de gruix, amb morter de ciment 1:6	9,72	10,000	97,20	0,21
25	K9DBLM01	m2	Paviment exterior, de rajola de gres extruït esmaltat, grup AI/AIIa (UNE-EN 14411), de forma rectangular o quadrada, preu alt, de 16 a 25 peces/m2, col·locades amb adhesiu per a rajola ceràmica C3-TE (UNE-EN 12004) i rejuntat amb beurada CG2 (UNE-EN 13888)	50,23	99,939	5.019,94	10,67

ESTADÍSTICA DE PARTIDES

Màscara: * (Ordenació per codi)

NUM.	CODI	UA	DESCRIPCIÓ	PREU	AMIDAMENT	IMPORT	%
26	KD7FR314	m	Clavegueró amb tub de PVC-U de paret massissa per a sanejament sense pressió, de DN 160 mm i de SN 4 (4 kN/m2) de rigidesa anular, segons norma UNE-EN 1401-1, sobre solera de formigó de 15 cm de gruix, llit de sorra de 15 cm de gruix i reblert amb sorra fins a 30 cm per sobre del tub	77,84	5,000	389,20	0,83
27	KY01LM01	m	Tall en voladiu de forjat i coberta ceràmica en zona de revoltó, amb tall de disc, de fins a 20mm d'amplada, i profunditat més de 25cm , seguint la pendent de la coberta existent.	34,66	1,600	55,46	0,12
28	P214T-LM01	m2	Enderroc d'envà de ceràmica de 5 cm de gruix, amb mitjans manuals i càrrega manual de runa sobre camió o contenidor	28,61	32,951	942,73	2,00
29	P214T-LM02	m2	Enderroc de paret de tancament de maó calat de 15 cm de gruix, a mà i amb martell trencador manual i càrrega manual de runa sobre camió o contenidor	57,74	2,439	140,83	0,30
30	P2R5-DT0L	m3	Transport de residus a instal·lació autoritzada de gestió de residus, amb camió de 7 t i temps d'espera per a la càrrega a màquina, amb un recorregut de més de 10 i fins a 15 km	11,15	19,999	222,99	0,47
31	P2RA-EU5N	m3	Deposició controlada en centre de reciclatge de residus barrejats no perillosos amb una densitat 0,17 t/m3, procedents de construcció o demolició, amb codi 170904 segons la Llista Europea de Residus (ORDEN MAM/304/2002)	18,86	18,790	354,38	0,75
32	P443-FHXA	kg	Acer S275JR segons UNE-EN 10025-2, per a biguetes formades per peça simple, en perfils laminats en calent sèrie L, LD, T, rodó, quadrat, rectangular i planxa, amb una capa d'imprimació antioxidant, col·locat a l'obra amb soldadura	5,11	1.179,000	6.024,69	12,80
33	P44A-43L0	kg	Acer S275JR segons UNE-EN 10025-2, per a llindes formades per peça composta, en perfils laminats en calent sèrie L, LD, T, rodó, quadrat, rectangular i planxa, treballat a taller i amb una capa d'imprimació antioxidant, col·locat a l'obra amb soldadura	3,20	612,880	1.961,22	4,17

ESTADÍSTICA DE PARTIDES

Data: 12/04/21 Pàg.: 5

Màscara: * (Ordenació per codi)

NUM.	CODI	UA	DESCRIPCIÓ	PREU	AMIDAMENT	IMPORT	%
34	P4B0-6091	u	Ancoratge amb acer en barres corrugades de 12 mm de diàmetre, amb perforació i injectat continu d'adhesiu d'aplicació unilateral de resines epoxi sense dissolvents, de dos components i baixa viscositat	10,79	40,000	431,60	0,92
35	P4G9-LM02	m	Reparació d'esquerda en paret d'obra de ceràmica amb repicat i sanejament previ de la zona afectada, col·locació de grapes amb acer en barres corrugades B500S de diàmetre 12 mm, separades cada 40 cm, reblert amb morter sintètic epoxi de resines epoxi, càrrega manual de runa sobre contenidor	57,22	23,300	1.333,23	2,83
36	P4Z0-LM01	u	Ancoratge amb tac d'acer de 16 mm de diàmetre i 100 mm llargària i taladre de 20mm reblert de resines epoxi, amb cargol, volandera i femella d'acer, sobre suport de formigó	16,56	88,000	1.457,28	3,10
37	P4Z0-LM02	u	Ancoratge amb tac acer inoxidable de 12 mm de diàmetre i 120 mm llargària i taladre de 16mm reblert de resines epoxi, amb cargol, volandera i femella d'acer inoxidable, sobre suport de fàbrica de maó	11,21	322,000	3.609,62	7,67
38	P6125-7BJX	m2	Paret divisòria recolzada de gruix 14 cm, de maó calat, LD, R-10, de 290x140x100 mm, per a revestir, categoria I, segons la norma UNE-EN 771-1, col·locat amb morter per a ram de paleta industrialitzat M 5 (5 N/mm2) de designació (G) segons norma UNE-EN 998-2	39,74	26,960	1.071,39	2,28
39	P6142-57BC	m2	Reposició puntual d'envà recolzat de tancament de 4 cm de gruix, de maó foradat senzill de 290x140x40 mm, LD, categoria II, segons la norma UNE-EN 771-1, col·locat amb morter ciment 1:4, i arrebossat amb morter de ciment 1:4 acabat remolinat	64,45	11,280	727,00	1,54
40	P822-3NX4	m2	Enrajolat de parament vertical interior a una alçària <= 3 m amb rajola de ceràmica esmaltada mat, rajola de València, grup BIII (UNE-EN 14411), preu alt, de 6 a 15 peces/m2 col·locades amb adhesiu per a rajola ceràmica D2 TE (UNE-EN 12004) i rejuntat amb beurada CG2 (UNE-EN 13888)	42,38	47,280	2.003,73	4,26
41	P89C-392P	m2	Pintat de biga d'un sol perfil d'acer a l'esmalt sintètic, amb dues capes d'imprimació anticorrosiva i dues d'acabat	28,77	45,850	1.319,10	2,80
42	XPAU001	U	Neteja final d'obra	525,00	1,000	525,00	1,12

ESTADÍSTICA DE PARTIDES

Data: 12/04/21 Pàg.: 6

Màscara: * (Ordenació per codi)

NUM.	CODI	UA	DESCRIPCIÓ	PREU	AMIDAMENT	IMPORT	%
43	XPAUSS1	PA	Partida alçada d'abonament íntegre per donar compliment a les mesures de seguretat i salut	778,36	1,000	778,36	1,65
			TOTAL:			**47.068,01**	**100,00**

4.3 QUADRE DE PREUS Nº1

QUADRE DE PREUS NÚMERO 1

NÚMERO	CODI	UA	DESCRIPCIÓ	PREU	
P-1	ADAPT1	u	Desmuntatge i posterior recol·locació de tota la instal.lació de fontaneria existent afectada per la col·locació de perfil estructural en totes les parets de càrrega en la part superior i pel cosit d'esquerdes en les parets de càrrega de les dutxe, inclou substitució parcial de canonades existents. (MIL CENT QUARANTA-VUIT EUROS AMB VINT-I-SIS CÈNTIMS)	1.148,26	€
P-2	ADAPT2	u	Desmuntatge i posterior recol·locació de tota la instal.lació elèctrica existent afectada per la col·locació de perfil estructural en totes les parets de càrrega en la part superior. (MIL CENT VINT-I-CINC EUROS AMB VUITANTA-QUATRE CÈNTIMS)	1.125,84	€
P-3	E223LM01	m3	Excavació per a rasa de fins a 1 m de fondària, en terreny compacte (SPT 20-50), realitzada amb mitjans manuals i càrrega manual sobre contenidor (DOS-CENTS CINQUANTA-DOS EUROS AMB SETANTA-NOU CÈNTIMS)	252,79	€
P-4	E2RA9RC0	m3	Deposició controlada a planta de compostage de residus vegetals bruts barrejats amb terra o altres residus no vegetals no perillosos amb una densitat 0,75 t/m3, procedents de poda o sega, amb codi 200201 segons la Llista Europea de Residus (ORDEN MAM/304/2002) (QUARANTA-VUIT EUROS AMB SEIXANTA-VUIT CÈNTIMS)	48,68	€
P-5	E9Z4A615	m2	Armadura per lloses de formigó AP500 T amb malla electrosoldada de barres corrugades d'acer ME 20x20 cm D:5-5 mm 6x2,2 m B500T UNE-EN 10080 (DOS EUROS AMB VUITANTA-TRES CÈNTIMS)	2,83	€
P-6	EJ22LM01	u	Aixeta temporitzada per a dutxa, mural, amb instal·lació muntada superficialment, de llautó cromat, pulsador en poliacetat, antirobatori, amb entrada de d 1/2´´ i sortida de d 1/2´´, inclou vàlvula de buidat, inclou dispositiu de seguretat que permet limitar la temperatura màxima a 40ª per l'instal·lador,segons detalls de projecte. (TRES-CENTS CINC EUROS AMB CINQUANTA-SIS CÈNTIMS)	305,56	€
P-7	J441J108	U	Mitja jornada per a inspecció visual d'unions soldades segons les normes UNE 14044, UNE-EN 13018 i per a assaig mitjançant partícules magnètiques i/o líquids penetrants segons les normes UNE-EN ISO 17638, UNE-EN ISO 3452-1 i la seva acceptació segons les normes UNE-EN ISO 23277, UNE-EN ISO 23278 (TRES-CENTS EUROS)	300,00	€
P-8	J89ZSH0M	U	Determinació del gruix de pel.lícula del recobriment de pintura sobre un element metàl·lic, segons la norma UNE-EN ISO 2808, per a un nombre mínim de determinacions conuntes igual o superior a 15 (CATORZE EUROS AMB NORANTA CÈNTIMS)	14,90	€
P-9	JJV18202	U	Mitja jornada o fracció d'inspecció durant l'execució de les instal·lacions d'aigua freda i acs, segons les exigències del Projecte i el CTE, comprovant com a mínim els següents elements i paràmetres de la instal·lació: comptador general, clau general, comptador divisionari i bateria de comptadors, clau de pas, clau de pas amb aixeta de buidat, vàlvula reductora i vàlvula de retenció, antiariet i bomba acceleradora, aixeta, fluxor, purgador, dilatador, escalfadors i hidromescladors (tipus de materials, diàmetres i fixacions); grups de pressió, canalització d'acer, canalització de coure i altres canalitzacions (tipus de materials, diàmetres, distribucions, fixacions i encontres) i dipòsit acumulador (tipus de materials, diàmetre, connexions i fixacions). Incloent el desplaçament, la inspecció i l'emissió del informe corresponent (TRES-CENTS EUROS)	300,00	€
P-10	K2182231	m2	Repicat d'arrebossat de morter de ciment, amb mitjans manuals i càrrega manual de runa sobre camió o contenidor (CATORZE EUROS AMB TRENTA CÈNTIMS)	14,30	€
P-11	K2183501	m2	Arrencada d'enrajolat en parament vertical, amb mitjans manuals i càrrega manual de runa sobre camió o contenidor (DEU EUROS AMB NORANTA-SET CÈNTIMS)	10,97	€

QUADRE DE PREUS NÚMERO 1

NÚMERO	CODI	UA	DESCRIPCIÓ	PREU	
P-12	K218LM01	m2	Arrencada d'heura amb mitjans manuals i càrrega manual de runa sobre camió o contenidor i deixar el parament vertical de façana preparat per aplicació de pintura posterior (ONZE EUROS AMB NORANTA-DOS CÈNTIMS)	11,92	€
P-13	K2194421	m2	Arrencada de paviment ceràmic, amb mitjans manuals i càrrega manual de runa sobre camió o contenidor (SET EUROS AMB QUINZE CÈNTIMS)	7,15	€
P-14	K4FRLM01	m2	Reparació de fissures en forjat unidireccional de revoltó ceràmic, previ eliminació de restes de morter existent amb aire a pressió i neteja de la superfície, segellat amb morter mixt 1:2:10, càrrega manual de runa sobre contenidor (VINT-I-DOS EUROS AMB QUINZE CÈNTIMS)	22,15	€
P-15	K7J21141	m	Reblert de junt amb cordó cel·lular de polietilè expandit de diàmetre 10 mm, col·locat a pressió a l'interior del junt (TRES EUROS AMB SIS CÈNTIMS)	3,06	€
P-16	K7J5111A	m	Segellat de junt entre materials d'obra de 10 mm d'amplària i 5 mm de fondària, amb massilla de silicona neutra monocomponent, aplicada amb pistola manual, prèvia imprimació específica (QUATRE EUROS AMB ONZE CÈNTIMS)	4,11	€
P-17	K81131B2	m2	Arrebossat reglejat sobre parament vertical interior, a 3,00 m d'alçària, com a màxim, amb morter de ciment 1:4, remolinat (VINT-I-CINC EUROS AMB CINQUANTA-NOU CÈNTIMS)	25,59	€
P-18	K8989240	m2	Pintat de parament vertical interior de ciment, amb pintura plàstica amb acabat llis, amb una capa de fons diluïda i dues d'acabat (CINC EUROS AMB ONZE CÈNTIMS)	5,11	€
P-19	K898A240	m2	Pintat de parament horitzontal interior de ciment, amb pintura plàstica amb acabat llis, amb una capa de fons diluïda i dues d'acabat (SIS EUROS AMB VINT CÈNTIMS)	6,20	€
P-20	K898D240	m2	Pintat de parament vertical exterior de ciment, amb pintura plàstica amb acabat llis, amb una capa de fons diluïda i dues d'acabat (CINC EUROS AMB SETANTA-NOU CÈNTIMS)	5,79	€
P-21	K89ABBJ0	m2	Pintat de portes cegues d'acer, amb esmalt sintètic, amb dues capes d'imprimació antioxidant i dues d'acabat (VINT-I-DOS EUROS AMB NORANTA CÈNTIMS)	22,90	€
P-22	K89BBBH0	m2	Pintat de reixa d'acer amb malla, amb esmalt sintètic, una capa d'imprimació antioxidant i dues capes d'acabat (DISSET EUROS AMB SEIXANTA-SIS CÈNTIMS)	17,66	€
P-23	K936N4B0	m2	Solera de 15 cm de gruix de formigó d'ús no estructural de resistència a compressió15 N/mm2, consistència tova i grandària màxima del granulat 20 mm, HNE-15/B/20, abocat bomba (TRENTA-DOS EUROS AMB DISSET CÈNTIMS)	32,17	€
P-24	K93A13D0	m2	Recrescuda del suport de paviments, de 3 cm de gruix, amb morter de ciment 1:6 (NOU EUROS AMB SETANTA-DOS CÈNTIMS)	9,72	€
P-25	K9DBLM01	m2	Paviment exterior, de rajola de gres extruït esmaltat, grup AI/AIIa (UNE-EN 14411), de forma rectangular o quadrada, preu alt, de 16 a 25 peces/m2, col·locades amb adhesiu per a rajola ceràmica C3-TE (UNE-EN 12004) i rejuntat amb beurada CG2 (UNE-EN 13888) (CINQUANTA EUROS AMB VINT-I-TRES CÈNTIMS)	50,23	€

QUADRE DE PREUS NÚMERO 1

NÚMERO	CODI	UA	DESCRIPCIÓ	PREU	
P-26	KD7FR314	m	Clavegueró amb tub de PVC-U de paret massissa per a sanejament sense pressió, de DN 160 mm i de SN 4 (4 kN/m2) de rigidesa anular, segons norma UNE-EN 1401-1, sobre solera de formigó de 15 cm de gruix, llit de sorra de 15 cm de gruix i reblert amb sorra fins a 30 cm per sobre del tub (SETANTA-SET EUROS AMB VUITANTA-QUATRE CÈNTIMS)	77,84	€
P-27	KY01LM01	m	Tall en voladiu de forjat i coberta ceràmica en zona de revoltó, amb tall de disc, de fins a 20mm d'amplada, i profunditat més de 25cm , seguint la pendent de la coberta existent. (TRENTA-QUATRE EUROS AMB SEIXANTA-SIS CÈNTIMS)	34,66	€
P-28	P214T-LM01	m2	Enderroc d'envà de ceràmica de 5 cm de gruix, amb mitjans manuals i càrrega manual de runa sobre camió o contenidor (VINT-I-VUIT EUROS AMB SEIXANTA-UN CÈNTIMS)	28,61	€
P-29	P214T-LM02	m2	Enderroc de paret de tancament de maó calat de 15 cm de gruix, a mà i amb martell trencador manual i càrrega manual de runa sobre camió o contenidor (CINQUANTA-SET EUROS AMB SETANTA-QUATRE CÈNTIMS)	57,74	€
P-30	P2R5-DT0L	m3	Transport de residus a instal·lació autoritzada de gestió de residus, amb camió de 7 t i temps d'espera per a la càrrega a màquina, amb un recorregut de més de 10 i fins a 15 km (ONZE EUROS AMB QUINZE CÈNTIMS)	11,15	€
P-31	P2RA-EU5N	m3	Deposició controlada en centre de reciclatge de residus barrejats no perillosos amb una densitat 0,17 t/m3, procedents de construcció o demolició, amb codi 170904 segons la Llista Europea de Residus (ORDEN MAM/304/2002) (DIVUIT EUROS AMB VUITANTA-SIS CÈNTIMS)	18,86	€
P-32	P443-FHXA	kg	Acer S275JR segons UNE-EN 10025-2, per a biguetes formades per peça simple, en perfils laminats en calent sèrie L, LD, T, rodó, quadrat, rectangular i planxa, amb una capa d'imprimació antioxidant, col·locat a l'obra amb soldadura (CINC EUROS AMB ONZE CÈNTIMS)	5,11	€
P-33	P44A-43L0	kg	Acer S275JR segons UNE-EN 10025-2, per a llindes formades per peça composta, en perfils laminats en calent sèrie L, LD, T, rodó, quadrat, rectangular i planxa, treballat a taller i amb una capa d'imprimació antioxidant, col·locat a l'obra amb soldadura (TRES EUROS AMB VINT CÈNTIMS)	3,20	€
P-34	P4B0-6091	u	Ancoratge amb acer en barres corrugades de 12 mm de diàmetre, amb perforació i injectat continu d'adhesiu d'aplicació unilateral de resines epoxi sense dissolvents, de dos components i baixa viscositat (DEU EUROS AMB SETANTA-NOU CÈNTIMS)	10,79	€
P-35	P4G9-LM02	m	Reparació d'esquerda en paret d'obra de ceràmica amb repicat i sanejament previ de la zona afectada, col·locació de grapes amb acer en barres corrugades B500S de diàmetre 12 mm, separades cada 40 cm, reblert amb morter sintètic epoxi de resines epoxi, càrrega manual de runa sobre contenidor (CINQUANTA-SET EUROS AMB VINT-I-DOS CÈNTIMS)	57,22	€
P-36	P4Z0-LM01	u	Ancoratge amb tac d'acer de 16 mm de diàmetre i 100 mm llargària i taladre de 20mm reblert de resines epoxi, amb cargol, volandera i femella d'acer, sobre suport de formigó (SETZE EUROS AMB CINQUANTA-SIS CÈNTIMS)	16,56	€
P-37	P4Z0-LM02	u	Ancoratge amb tac acer inoxidable de 12 mm de diàmetre i 120 mm llargària i taladre de 16mm reblert de resines epoxi, amb cargol, volandera i femella d'acer inoxidable, sobre suport de fàbrica de maó (ONZE EUROS AMB VINT-I-UN CÈNTIMS)	11,21	€

QUADRE DE PREUS NÚMERO 1

NÚMERO	CODI	UA	DESCRIPCIÓ	PREU	
P-38	P6125-7BJX	m2	Paret divisòria recolzada de gruix 14 cm, de maó calat, LD, R-10, de 290x140x100 mm, per a revestir, categoria I, segons la norma UNE-EN 771-1, col·locat amb morter per a ram de paleta industrialitzat M 5 (5 N/mm2) de designació (G) segons norma UNE-EN 998-2 (TRENTA-NOU EUROS AMB SETANTA-QUATRE CÈNTIMS)	39,74	€
P-39	P6142-57BC	m2	Reposició puntual d'envà recolzat de tancament de 4 cm de gruix, de maó foradat senzill de 290x140x40 mm, LD, categoria II, segons la norma UNE-EN 771-1, col·locat amb morter ciment 1:4, i arrebossat amb morter de ciment 1:4 acabat remolinat (SEIXANTA-QUATRE EUROS AMB QUARANTA-CINC CÈNTIMS)	64,45	€
P-40	P822-3NX4	m2	Enrajolat de parament vertical interior a una alçària <= 3 m amb rajola de ceràmica esmaltada mat, rajola de València, grup BIII (UNE-EN 14411), preu alt, de 6 a 15 peces/m2 col·locades amb adhesiu per a rajola ceràmica D2 TE (UNE-EN 12004) i rejuntat amb beurada CG2 (UNE-EN 13888) (QUARANTA-DOS EUROS AMB TRENTA-VUIT CÈNTIMS)	42,38	€
P-41	P89C-392P	m2	Pintat de biga d'un sol perfil d'acer a l'esmalt sintètic, amb dues capes d'imprimació anticorrosiva i dues d'acabat (VINT-I-VUIT EUROS AMB SETANTA-SET CÈNTIMS)	28,77	€
P-42	XPAU001	U	Neteja final d'obra (CINC-CENTS VINT-I-CINC EUROS)	525,00	€
P-43	XPAUSS1	PA	Partida alçada d'abonament íntegre per donar compliment a les mesures de seguretat i salut (SET-CENTS SETANTA-VUIT EUROS AMB TRENTA-SIS CÈNTIMS)	778,36	€

4.4 QUADRE DE PREUS Nº2

QUADRE DE PREUS NÚMERO 2

NÚMERO	CODI	UA	DESCRIPCIÓ	PREU	
P-1	ADAPT1	u	Desmuntatge i posterior recol·locació de tota la instal.lació de fontaneria existent afectada per la col·locació de perfil estructural en totes les parets de càrrega en la part superior i pel cosit d'esquerdes en les parets de càrrega de les dutxe, inclou substitució parcial de canonades existents.	1.148,26	€
			Altres conceptes	1.148,26000	€
P-2	ADAPT2	u	Desmuntatge i posterior recol·locació de tota la instal.lació elèctrica existent afectada per la col·locació de perfil estructural en totes les parets de càrrega en la part superior.	1.125,84	€
			Altres conceptes	1.125,84000	€
P-3	E223LM01	m3	Excavació per a rasa de fins a 1 m de fondària, en terreny compacte (SPT 20-50), realitzada amb mitjans manuals i càrrega manual sobre contenidor	252,79	€
			Altres conceptes	252,79000	€
P-4	E2RA9RC0	m3	Deposició controlada a planta de compostage de residus vegetals bruts barrejats amb terra o altres residus no vegetals no perillosos amb una densitat 0,75 t/m3, procedents de poda o sega, amb codi 200201 segons la Llista Europea de Residus (ORDEN MAM/304/2002)	48,68	€
	B2RA9RC0	t	Deposició controlada a planta de compostage de residus vegetals bruts barrejats amb	46,36500	€
			Altres conceptes	2,31500	€
P-5	E9Z4A615	m2	Armadura per lloses de formigó AP500 T amb malla electrosoldada de barres corrugades d'acer ME 20x20 cm D:5-5 mm 6x2,2 m B500T UNE-EN 10080	2,83	€
	B0A14200	kg	Filferro recuit de diàmetre 1,3 mm	0,01671	€
	B0B34153	m2	Malla electrosoldada de barres corrugades d'acer ME 20x20 cm D:5-5 mm 6x2,2 m B5	1,75200	€
			Altres conceptes	1,06129	€
P-6	EJ22LM01	u	Aixeta temporitzada per a dutxa, mural, amb instal·lació muntada superficialment, de llautó cromat, pulsador en poliacetat, antirobatori, amb entrada de d 1/2´´ i sortida de d 1/2´´, inclou vàlvula de buidat, inclou dispositiu de seguretat que permet limitar la temperatura màxima a 40ª per l'instal·lador,segons detalls de projecte.	305,56	€
	BJ228146	u	Aixeta temporitzada per a dutxa, mural, per a muntar superficialment, de llautó cromat,	277,28000	€
			Altres conceptes	28,28000	€
P-7	J441J108	U	Mitja jornada per a inspecció visual d'unions soldades segons les normes UNE 14044, UNE-EN 13018 i per a assaig mitjançant partícules magnètiques i/o líquids penetrants segons les normes UNE-EN ISO 17638, UNE-EN ISO 3452-1 i la seva acceptació segons les normes UNE-EN ISO 23277, UNE-EN ISO 23278	300,00	€
			Sense descomposició	300,00000	€
P-8	J89ZSH0M	U	Determinació del gruix de pel.lícula del recobriment de pintura sobre un element metàl·lic, segons la norma UNE-EN ISO 2808, per a un nombre mínim de determinacions conuntes igual o superior a 15	14,90	€
			Sense descomposició	14,90000	€
P-9	JJV18202	U	Mitja jornada o fracció d'inspecció durant l'execució de les instal·lacions d'aigua freda i acs, segons les exigències del Projecte i el CTE, comprovant com a mínim els següents elements i paràmetres de la instal·lació: comptador general, clau general, comptador divisionari i bateria de comptadors, clau de pas, clau de pas amb aixeta de buidat, vàlvula reductora i vàlvula de retenció, antiariet i bomba acceleradora, aixeta, fluxor, purgador, dilatador, escalfadors i hidromescladors (tipus de materials, diàmetres i fixacions); grups de pressió, canalització d'acer, canalització de coure i altres canalitzacions (tipus de materials, diàmetres, distribucions, fixacions i encontres) i dipòsit acumulador (tipus de materials, diàmetre, connexions i fixacions). Incloent el desplaçament, la inspecció i l'emissió del informe corresponent	300,00	€
			Sense descomposició	300,00000	€
P-10	K2182231	m2	Repicat d'arrebossat de morter de ciment, amb mitjans manuals i càrrega manual de runa sobre camió o contenidor	14,30	€

QUADRE DE PREUS NÚMERO 2

NÚMERO	CODI	UA	DESCRIPCIÓ	PREU	
			Altres conceptes	14,30000	€
P-11	K2183501	m2	Arrencada d'enrajolat en parament vertical, amb mitjans manuals i càrrega manual de runa sobre camió o contenidor	10,97	€
			Altres conceptes	10,97000	€
P-12	K218LM01	m2	Arrencada d'heura amb mitjans manuals i càrrega manual de runa sobre camió o contenidor i deixar el parament vertical de façana preparat per aplicació de pintura posterior	11,92	€
			Altres conceptes	11,92000	€
P-13	K2194421	m2	Arrencada de paviment ceràmic, amb mitjans manuals i càrrega manual de runa sobre camió o contenidor	7,15	€
			Altres conceptes	7,15000	€
P-14	K4FRLM01	m2	Reparació de fissures en forjat unidireccional de revoltó ceràmic, previ eliminació de restes de morter existent amb aire a pressió i neteja de la superfície, segellat amb morter mixt 1:2:10, càrrega manual de runa sobre contenidor	22,15	€
			Altres conceptes	22,15000	€
P-15	K7J21141	m	Reblert de junt amb cordó cel·lular de polietilè expandit de diàmetre 10 mm, col·locat a pressió a l'interior del junt	3,06	€
	B7J20140	m	Cordó cel·lular de polietilè expandit de diàmetre 10 mm	0,17850	€
			Altres conceptes	2,88150	€
P-16	K7J5111A	m	Segellat de junt entre materials d'obra de 10 mm d'amplària i 5 mm de fondària, amb massilla de silicona neutra monocomponent, aplicada amb pistola manual, prèvia imprimació específica	4,11	€
	B7J50010	dm3	Massilla per a segellats, d'aplicació amb pistola, de base silicona neutra monocompon	1,11785	€
	B7JZ1010	dm3	Imprimació prèvia per a segellats de massilla de silicona neutra	0,06611	€
			Altres conceptes	2,92604	€
P-17	K81131B2	m2	Arrebossat reglejat sobre parament vertical interior, a 3,00 m d'alçària, com a màxim, amb morter de ciment 1:4, remolinat	25,59	€
			Altres conceptes	25,59000	€
P-18	K8989240	m2	Pintat de parament vertical interior de ciment, amb pintura plàstica amb acabat llis, amb una capa de fons diluïda i dues d'acabat	5,11	€
	B89ZPD00	kg	Pintura plàstica, per a interiors	1,59436	€
			Altres conceptes	3,51564	€
P-19	K898A240	m2	Pintat de parament horitzontal interior de ciment, amb pintura plàstica amb acabat llis, amb una capa de fons diluïda i dues d'acabat	6,20	€
	B89ZPD00	kg	Pintura plàstica, per a interiors	1,59436	€
			Altres conceptes	4,60564	€
P-20	K898D240	m2	Pintat de parament vertical exterior de ciment, amb pintura plàstica amb acabat llis, amb una capa de fons diluïda i dues d'acabat	5,79	€
	B89ZPE00	kg	Pintura plàstica, per a exteriors	2,53919	€
			Altres conceptes	3,25081	€
P-21	K89ABBJ0	m2	Pintat de portes cegues d'acer, amb esmalt sintètic, amb dues capes d'imprimació antioxidant i dues d'acabat	22,90	€
	B8ZAA000	kg	Imprimació antioxidant	2,86212	€
	B89ZB000	kg	Esmalt sintètic	3,51390	€
			Altres conceptes	16,52398	€
P-22	K89BBBH0	m2	Pintat de reixa d'acer amb malla, amb esmalt sintètic, una capa d'imprimació antioxidant i dues capes d'acabat	17,66	€

QUADRE DE PREUS NÚMERO 2

NÚMERO	CODI	UA	DESCRIPCIÓ	PREU	
	B8ZAA000	kg	Imprimació antioxidant	1,43106	€
	B89ZB000	kg	Esmalt sintètic	3,51390	€
			Altres conceptes	12,71504	€
P-23	K936N4B0	m2	Solera de 15 cm de gruix de formigó d'ús no estructural de resistència a compressió15 N/mm2, consistència tova i grandària màxima del granulat 20 mm, HNE-15/B/20, abocat bomba	32,17	€
	B06NN12B	m3	Formigó d'ús no estructural de resistència a compressió15 N/mm2, consistència tova i	10,83600	€
			Altres conceptes	21,33400	€
P-24	K93A13D0	m2	Recrescuda del suport de paviments, de 3 cm de gruix, amb morter de ciment 1:6	9,72	€
	B7C2P100	m2	Planxa de poliestirè expandit (EPS) elastificat de 10 mm de gruix	0,01197	€
			Altres conceptes	9,70803	€
P-25	K9DBLM01	m2	Paviment exterior, de rajola de gres extruït esmaltat, grup AI/AIIa (UNE-EN 14411), de forma rectangular o quadrada, preu alt, de 16 a 25 peces/m2, col·locades amb adhesiu per a rajola ceràmica C3-TE (UNE-EN 12004) i rejuntat amb beurada CG2 (UNE-EN 13888)	50,23	€
	B0FG6172	m2	Rajola de gres extruït esmaltat de forma rectangular o quadrada, de 16 a 25 peces/m2	17,07680	€
	B05A2203	kg	Material per a rejuntat de rajoles ceràmiques CG2 segons norma UNE-EN 13888, de c	1,43925	€
			Altres conceptes	31,71395	€
P-26	KD7FR314	m	Clavegueró amb tub de PVC-U de paret massissa per a sanejament sense pressió, de DN 160 mm i de SN 4 (4 kN/m2) de rigidesa anular, segons norma UNE-EN 1401-1, sobre solera de formigó de 15 cm de gruix, llit de sorra de 15 cm de gruix i reblert amb sorra fins a 30 cm per sobre del tub	77,84	€
	BDY3B900	u	Element de muntatge per a tub de PVC de D=160 mm	0,30000	€
	BD7FR310	m	Tub de PVC-U de paret massissa per a sanejament sense pressió, de DN 160 mm i d	6,51600	€
	B064300C	m3	Formigó HM-20/P/20/I de consistència plàstica, grandària màxima del granulat 20 mm,	7,27064	€
	B0310500	t	Sorra de pedrera de 0 a 3,5 mm	12,43586	€
	BDW3B900	u	Accessori genèric per a tub de PVC de D=160 mm	6,72210	€
			Altres conceptes	44,59540	€
P-27	KY01LM01	m	Tall en voladiu de forjat i coberta ceràmica en zona de revoltó, amb tall de disc, de fins a 20mm d'amplada, i profunditat més de 25cm , seguint la pendent de la coberta existent.	34,66	€
			Altres conceptes	34,66000	€
P-28	P214T-LM01	m2	Enderroc d'envà de ceràmica de 5 cm de gruix, amb mitjans manuals i càrrega manual de runa sobre camió o contenidor	28,61	€
			Altres conceptes	28,61000	€
P-29	P214T-LM02	m2	Enderroc de paret de tancament de maó calat de 15 cm de gruix, a mà i amb martell trencador manual i càrrega manual de runa sobre camió o contenidor	57,74	€
			Altres conceptes	57,74000	€
P-30	P2R5-DT0L	m3	Transport de residus a instal·lació autoritzada de gestió de residus, amb camió de 7 t i temps d'espera per a la càrrega a màquina, amb un recorregut de més de 10 i fins a 15 km	11,15	€
			Altres conceptes	11,15000	€
P-31	P2RA-EU5N	m3	Deposició controlada en centre de reciclatge de residus barrejats no perillosos amb una densitat 0,17 t/m3, procedents de construcció o demolició, amb codi 170904 segons la Llista Europea de Residus (ORDEN MAM/304/2002)	18,86	€
	B2RA-28TO	t	Deposició controlada en centre de reciclatge de residus barrejats no perillosos amb un	17,96220	€
			Altres conceptes	0,89780	€
P-32	P443-FHXA	kg	Acer S275JR segons UNE-EN 10025-2, per a biguetes formades per peça simple, en perfils laminats en calent sèrie L, LD, T, rodó, quadrat, rectangular i planxa, amb una capa	5,11	€

QUADRE DE PREUS NÚMERO 2

NÚMERO	CODI	UA	DESCRIPCIÓ	PREU	
			d'imprimació antioxidant, col·locat a l'obra amb soldadura		
	B44Z-0M0F	kg	Acer S275JR segons UNE-EN 10025-2, format per peça simple, en perfils laminats en	1,03000	€
			Altres conceptes	4,08000	€
P-33	P44A-43L0	kg	Acer S275JR segons UNE-EN 10025-2, per a llindes formades per peça composta, en perfils laminats en calent sèrie L, LD, T, rodó, quadrat, rectangular i planxa, treballat a taller i amb una capa d'imprimació antioxidant, col·locat a l'obra amb soldadura	3,20	€
	B44Z-0LWQ	kg	Acer S275JR segons UNE-EN 10025-2, format per peça composta, en perfils laminats	1,25000	€
			Altres conceptes	1,95000	€
P-34	P4B0-6091	u	Ancoratge amb acer en barres corrugades de 12 mm de diàmetre, amb perforació i injectat continu d'adhesiu d'aplicació unilateral de resines epoxi sense dissolvents, de dos components i baixa viscositat	10,79	€
	B091-06VL	kg	Adhesiu de resines epoxi sense dissolvents, de dos components i baixa viscositat, per	1,74400	€
	B0B7-106Q	kg	Acer en barres corrugades B500S de límit elàstic >= 500 N/mm2	0,50410	€
			Altres conceptes	8,54190	€
P-35	P4G9-LM02	m	Reparació d'esquerda en paret d'obra de ceràmica amb repicat i sanejament previ de la zona afectada, col·locació de grapes amb acer en barres corrugades B500S de diàmetre 12 mm, separades cada 40 cm, reblert amb morter sintètic epoxi de resines epoxi, càrrega manual de runa sobre contenidor	57,22	€
	B0B7-106Q	kg	Acer en barres corrugades B500S de límit elàstic >= 500 N/mm2	0,43807	€
	B07D-CVVV	kg	Morter sintètic epoxi de resines epoxi	14,10000	€
			Altres conceptes	42,68193	€
P-36	P4Z0-LM01	u	Ancoratge amb tac d'acer de 16 mm de diàmetre i 100 mm llargària i taladre de 20mm reblert de resines epoxi, amb cargol, volandera i femella d'acer, sobre suport de formigó	16,56	€
	B091-06VL	kg	Adhesiu de resines epoxi sense dissolvents, de dos components i baixa viscositat, per	1,13360	€
	B0AN-07J4	u	Tac químic de diàmetre 16 mm, amb cargol, volandera i femella	8,69000	€
			Altres conceptes	6,73640	€
P-37	P4Z0-LM02	u	Ancoratge amb tac acer inoxidable de 12 mm de diàmetre i 120 mm llargària i taladre de 16mm reblert de resines epoxi, amb cargol, volandera i femella d'acer inoxidable, sobre suport de fàbrica de maó	11,21	€
	B091-06VL	kg	Adhesiu de resines epoxi sense dissolvents, de dos components i baixa viscositat, per	0,87200	€
	B0AP-07IV	u	Tac d'acer de d 12 mm, amb cargol, volandera i femella d'acer inoxidable i 120 mm de	3,60000	€
			Altres conceptes	6,73800	€
P-38	P6125-7BJX	m2	Paret divisòria recolzada de gruix 14 cm, de maó calat, LD, R-10, de 290x140x100 mm, per a revestir, categoria I, segons la norma UNE-EN 771-1, col·locat amb morter per a ram de paleta industrialitzat M 5 (5 N/mm2) de designació (G) segons norma UNE-EN 998-2	39,74	€
	B011-05ME	m3	Aigua	0,02448	€
	B0F1A-077V	u	Maó calat R-10, de 290x140x100 mm, per a revestir, categoria I, LD, segons la norma	3,92400	€
	B07L-1PYA	t	Morter per a ram de paleta, classe M 5 (5 N/mm2), a granel, de designació (G) segons	2,04413	€
			Altres conceptes	33,74739	€
P-39	P6142-57BC	m2	Reposició puntual d'envà recolzat de tancament de 4 cm de gruix, de maó foradat senzill de 290x140x40 mm, LD, categoria II, segons la norma UNE-EN 771-1, col·locat amb morter ciment 1:4, i arrebossat amb morter de ciment 1:4 acabat remolinat	64,45	€
	B0F13-0LM9	u	Maó foradat senzill R-5 de 290x140x40 mm, categoria II, LD, segons la norma UNE-E	4,31290	€
			Altres conceptes	60,13710	€
P-40	P822-3NX4	m2	Enrajolat de parament vertical interior a una alçària <= 3 m amb rajola de ceràmica esmaltada mat, rajola de València, grup BIII (UNE-EN 14411), preu alt, de 6 a 15 peces/m2 col·locades amb adhesiu per a rajola ceràmica D2 TE (UNE-EN 12004) i rejuntat amb	42,38	€

QUADRE DE PREUS NÚMERO 2

NÚMERO	CODI	UA	DESCRIPCIÓ	PREU	
			beurada CG2 (UNE-EN 13888)		
	B094-06TP	kg	Adhesiu de dispersió tipus D2 TE segons norma UNE-EN 12004	7,69740	€
	B053-1VF9	kg	Material per a rejuntat de rajoles ceràmiques CG2 segons norma UNE-EN 13888, de c	0,51510	€
	B0FG2-0GM7	m2	Rajola de ceràmica premsada esmaltada mat, rajola de València, de forma rectangular	19,45900	€
			Altres conceptes	14,70850	€
P-41	P89C-392P	m2	Pintat de biga d'un sol perfil d'acer a l'esmalt sintètic, amb dues capes d'imprimació anticorrosiva i dues d'acabat	28,77	€
	B8Z6-0P2N	kg	Imprimació anticorrosiva	3,04572	€
	B891-0P02	kg	Esmalt sintètic	3,51390	€
			Altres conceptes	22,21038	€
P-42	XPAU001	U	Neteja final d'obra	525,00	€
			Sense descomposició	525,00000	€
P-43	XPAUSS1	PA	Partida alçada d'abonament íntegre per donar compliment a les mesures de seguretat i salut	778,36	€
			Sense descomposició	778,36000	€

4.5 PRESSUPOST

PRESSUPOST

Data: 12/04/21 Pàg.: 1

Obra 01 Pressupost A2006_01
Capítol 01 REFORÇ ESTRUCTURAL

NUM.	CODI	UA	DESCRIPCIÓ	PREU	AMIDAMENT	IMPORT
1	K2182231	m2	Repicat d'arrebossat de morter de ciment, amb mitjans manuals i càrrega manual de runa sobre camió o contenidor (P - 10)	14,30	35,730	510,94
2	P214T-LM01	m2	Enderroc d'envà de ceràmica de 5 cm de gruix, amb mitjans manuals i càrrega manual de runa sobre camió o contenidor (P - 28)	28,61	32,951	942,73
3	P214T-LM02	m2	Enderroc de paret de tancament de maó calat de 15 cm de gruix, a mà i amb martell trencador manual i càrrega manual de runa sobre camió o contenidor (P - 29)	57,74	2,439	140,83
4	K2194421	m2	Arrencada de paviment ceràmic, amb mitjans manuals i càrrega manual de runa sobre camió o contenidor (P - 13)	7,15	99,939	714,56
5	K2183501	m2	Arrencada d'enrajolat en parament vertical, amb mitjans manuals i càrrega manual de runa sobre camió o contenidor (P - 11)	10,97	47,280	518,66
6	KY01LM01	m	Tall en voladiu de forjat i coberta ceràmica en zona de revoltó, amb tall de disc, de fins a 20mm d'amplada, i profunditat més de 25cm , seguint la pendent de la coberta existent. (P - 27)	34,66	1,600	55,46
7	K7J21141	m	Reblert de junt amb cordó cel·lular de polietilè expandit de diàmetre 10 mm, col·locat a pressió a l'interior del junt (P - 15)	3,06	1,600	4,90
8	K7J5111A	m	Segellat de junt entre materials d'obra de 10 mm d'amplària i 5 mm de fondària, amb massilla de silicona neutra monocomponent, aplicada amb pistola manual, prèvia imprimació específica (P - 16)	4,11	1,600	6,58
9	P443-FHXA	kg	Acer S275JR segons UNE-EN 10025-2, per a biguetes formades per peça simple, en perfils laminats en calent sèrie L, LD, T, rodó, quadrat, rectangular i planxa, amb una capa d'imprimació antioxidant, col·locat a l'obra amb soldadura (P - 32)	5,11	1.179,000	6.024,69
10	P44A-43L0	kg	Acer S275JR segons UNE-EN 10025-2, per a llindes formades per peça composta, en perfils laminats en calent sèrie L, LD, T, rodó, quadrat, rectangular i planxa, treballat a taller i amb una capa d'imprimació antioxidant, col·locat a l'obra amb soldadura (P - 33)	3,20	612,880	1.961,22
11	P6125-7BJX	m2	Paret divisòria recolzada de gruix 14 cm, de maó calat, LD, R-10, de 290x140x100 mm, per a revestir, categoria I, segons la norma UNE-EN 771-1, col·locat amb morter per a ram de paleta industrialitzat M 5 (5 N/mm2) de designació (G) segons norma UNE-EN 998-2 (P - 38)	39,74	26,960	1.071,39
12	E9Z4A615	m2	Armadura per lloses de formigó AP500 T amb malla electrosoldada de barres corrugades d'acer ME 20x20 cm D:5-5 mm 6x2,2 m B500T UNE-EN 10080 (P - 5)	2,83	10,000	28,30
13	K936N4B0	m2	Solera de 15 cm de gruix de formigó d'ús no estructural de resistència a compressió15 N/mm2, consistència tova i grandària màxima del granulat 20 mm, HNE-15/B/20, abocat bomba (P - 23)	32,17	10,000	321,70
14	P4Z0-LM01	u	Ancoratge amb tac d'acer de 16 mm de diàmetre i 100 mm llargària i taladre de 20mm reblert de resines epoxi, amb cargol, volandera i femella d'acer, sobre suport de formigó (P - 36)	16,56	88,000	1.457,28
15	P4Z0-LM02	u	Ancoratge amb tac acer inoxidable de 12 mm de diàmetre i 120 mm llargària i taladre de 16mm reblert de resines epoxi, amb cargol, volandera i femella d'acer inoxidable, sobre suport de fàbrica de maó (P - 37)	11,21	322,000	3.609,62
16	P6142-57BC	m2	Reposició puntual d'envà recolzat de tancament de 4 cm de gruix, de maó foradat senzill de 290x140x40 mm, LD, categoria II, segons la norma UNE-EN 771-1, col·locat amb morter ciment 1:4, i arrebossat amb morter de ciment 1:4 acabat remolinat (P - 39)	64,45	11,280	727,00
17	P4G9-LM02	m	Reparació d'esquerda en paret d'obra de ceràmica amb repicat i sanejament previ de la zona afectada, col·locació de grapes amb acer en barres corrugades B500S de diàmetre 12 mm, separades cada 40 cm, reblert amb morter sintètic epoxi de resines epoxi, càrrega manual de runa sobre contenidor (P - 35)	57,22	23,300	1.333,23

PRESSUPOST

Data: 12/04/21 Pàg.: 2

18	P89C-392P	m2	Pintat de biga d'un sol perfil d'acer a l'esmalt sintètic, amb dues capes d'imprimació anticorrosiva i dues d'acabat (P - 41)	28,77	45,850	1.319,10
19	P4B0-6091	u	Ancoratge amb acer en barres corrugades de 12 mm de diàmetre, amb perforació i injectat continu d'adhesiu d'aplicació unilateral de resines epoxi sense dissolvents, de dos components i baixa viscositat (P - 34)	10,79	40,000	431,60

TOTAL Capítol 01.01 21.179,79

Obra 01 Pressupost A2006_01
Capítol 02 INSTAL·LACIONS

NUM.	CODI	UA	DESCRIPCIÓ	PREU	AMIDAMENT	IMPORT
1	E223LM01	m3	Excavació per a rasa de fins a 1 m de fondària, en terreny compacte (SPT 20-50), realitzada amb mitjans manuals i càrrega manual sobre contenidor (P - 3)	252,79	0,800	202,23
2	KD7FR314	m	Clavegueró amb tub de PVC-U de paret massissa per a sanejament sense pressió, de DN 160 mm i de SN 4 (4 kN/m2) de rigidesa anular, segons norma UNE-EN 1401-1, sobre solera de formigó de 15 cm de gruix, llit de sorra de 15 cm de gruix i reblert amb sorra fins a 30 cm per sobre del tub (P - 26)	77,84	5,000	389,20
3	ADAPT1	u	Desmuntatge i posterior recol·locació de tota la instal.lació de fontaneria existent afectada per la col·locació de perfil estructural en totes les parets de càrrega en la part superior i pel cosit d'esquerdes en les parets de càrrega de les dutxe, inclou substitució parcial de canonades existents. (P - 1)	1.148,26	1,000	1.148,26
4	ADAPT2	u	Desmuntatge i posterior recol·locació de tota la instal.lació elèctrica existent afectada per la col·locació de perfil estructural en totes les parets de càrrega en la part superior. (P - 2)	1.125,84	1,000	1.125,84
5	EJ22LM01	u	Aixeta temporitzada per a dutxa, mural, amb instal·lació muntada superficialment, de llautó cromat, pulsador en poliacetat, antirobatori, amb entrada de d 1/2´´ i sortida de d 1/2´´, inclou vàlvula de buidat, inclou dispositiu de seguretat que permet limitar la temperatura màxima a 40ª per l'instal·lador,segons detalls de projecte. (P - 6)	305,56	17,000	5.194,52

TOTAL Capítol 01.02 8.060,05

Obra 01 Pressupost A2006_01
Capítol 03 REVESTIMENTS I ACABATS

NUM.	CODI	UA	DESCRIPCIÓ	PREU	AMIDAMENT	IMPORT
1	K81131B2	m2	Arrebossat reglejat sobre parament vertical interior, a 3,00 m d'alçària, com a màxim, amb morter de ciment 1:4, remolinat (P - 17)	25,59	38,240	978,56
2	P822-3NX4	m2	Enrajolat de parament vertical interior a una alçària <= 3 m amb rajola de ceràmica esmaltada mat, rajola de València, grup BIII (UNE-EN 14411), preu alt, de 6 a 15 peces/m2 col·locades amb adhesiu per a rajola ceràmica D2 TE (UNE-EN 12004) i rejuntat amb beurada CG2 (UNE-EN 13888) (P - 40)	42,38	47,280	2.003,73
3	K218LM01	m2	Arrencada d'heura amb mitjans manuals i càrrega manual de runa sobre camió o contenidor i deixar el parament vertical de façana preparat per aplicació de pintura posterior (P - 12)	11,92	23,280	277,50
4	K898D240	m2	Pintat de parament vertical exterior de ciment, amb pintura plàstica amb acabat llis, amb una capa de fons diluïda i dues d'acabat (P - 20)	5,79	172,950	1.001,38
5	K8989240	m2	Pintat de parament vertical interior de ciment, amb pintura plàstica amb acabat llis, amb una capa de fons diluïda i dues d'acabat (P - 18)	5,11	351,675	1.797,06
6	K898A240	m2	Pintat de parament horitzontal interior de ciment, amb pintura plàstica amb acabat llis, amb una capa de fons diluïda i dues d'acabat (P - 19)	6,20	135,000	837,00
7	K93A13D0	m2	Recrescuda del suport de paviments, de 3 cm de gruix, amb morter de ciment 1:6 (P - 24)	9,72	10,000	97,20

8	K9DBLM01	m2	Paviment exterior, de rajola de gres extruït esmaltat, grup AI/AIIa (UNE-EN 14411), de forma rectangular o quadrada, preu alt, de 16 a 25 peces/m2, col·locades amb adhesiu per a rajola ceràmica C3-TE (UNE-EN 12004) i rejuntat amb beurada CG2 (UNE-EN 13888) (P - 25)	50,23	99,939	5.019,94
9	K4FRLM01	m2	Reparació de fissures en forjat unidireccional de revoltó ceràmic, previ eliminació de restes de morter existent amb aire a pressió i neteja de la superfície, segellat amb morter mixt 1:2:10, càrrega manual de runa sobre contenidor (P - 14)	22,15	94,180	2.086,09
10	K89ABBJ0	m2	Pintat de portes cegues d'acer, amb esmalt sintètic, amb dues capes d'imprimació antioxidant i dues d'acabat (P - 21)	22,90	37,440	857,38
11	K89BBBH0	m2	Pintat de reixa d'acer amb malla, amb esmalt sintètic, una capa d'imprimació antioxidant i dues capes d'acabat (P - 22)	17,66	18,000	317,88

TOTAL Capítol 01.03 15.273,72

Obra 01 Pressupost A2006_01
Capítol 04 GESTIO DE RESIDUS

NUM.	CODI	UA	DESCRIPCIÓ	PREU	AMIDAMENT	IMPORT
1	P2R5-DT0L	m3	Transport de residus a instal·lació autoritzada de gestió de residus, amb camió de 7 t i temps d'espera per a la càrrega a màquina, amb un recorregut de més de 10 i fins a 15 km (P - 30)	11,15	19,999	222,99
2	P2RA-EU5N	m3	Deposició controlada en centre de reciclatge de residus barrejats no perillosos amb una densitat 0,17 t/m3, procedents de construcció o demolició, amb codi 170904 segons la Llista Europea de Residus (ORDEN MAM/304/2002) (P - 31)	18,86	18,790	354,38
3	E2RA9RC0	m3	Deposició controlada a planta de compostage de residus vegetals bruts barrejats amb terra o altres residus no vegetals no perillosos amb una densitat 0,75 t/m3, procedents de poda o sega, amb codi 200201 segons la Llista Europea de Residus (ORDEN MAM/304/2002) (P - 4)	48,68	1,209	58,85

TOTAL Capítol 01.04 636,22

Obra 01 Pressupost A2006_01
Capítol 05 VARIS

NUM.	CODI	UA	DESCRIPCIÓ	PREU	AMIDAMENT	IMPORT
1	XPAU001	U	Neteja final d'obra (P - 42)	525,00	1,000	525,00

TOTAL Capítol 01.05 525,00

Obra 01 Pressupost A2006_01
Capítol 06 SEGURETAT I SALUT

NUM.	CODI	UA	DESCRIPCIÓ	PREU	AMIDAMENT	IMPORT
1	XPAUSS1	PA	Partida alçada d'abonament íntegre per donar compliment a les mesures de seguretat i salut (P - 43)	778,36	1,000	778,36

TOTAL Capítol 01.06 778,36

Obra 01 Pressupost A2006_01
Capítol 07 CONTROL DE QUALITAT

NUM.	CODI	UA	DESCRIPCIÓ	PREU	AMIDAMENT	IMPORT
1	J441J108	U	Mitja jornada per a inspecció visual d'unions soldades segons les normes UNE 14044, UNE-EN 13018 i per a assaig mitjançant partícules magnètiques i/o líquids penetrants segons les normes UNE-EN ISO 17638, UNE-EN ISO 3452-1 i la seva acceptació segons les normes UNE-EN ISO 23277, UNE-EN ISO 23278 (P - 7)	300,00	1,000	300,00
2	J89ZSH0M	U	Determinació del gruix de pel.lícula del recobriment de pintura sobre un element metàl·lic, segons la norma UNE-EN ISO 2808, per a un nombre mínim de determinacions conuntes igual o superior a 15 (P - 8)	14,90	1,000	14,90
3	JJV18202	U	Mitja jornada o fracció d'inspecció durant l'execució de les instal·lacions d'aigua freda i acs, segons les exigències del Projecte i el CTE, comprovant com a mínim els següents elements i paràmetres de la instal·lació: comptador general, clau general, comptador divisionari i bateria de comptadors, clau de pas, clau de pas amb aixeta de buidat, vàlvula reductora i vàlvula de retenció, antiariet i bomba acceleradora, aixeta, fluxor, purgador, dilatador, escalfadors i hidromescladors (tipus de materials, diàmetres i fixacions); grups de pressió, canalització d'acer, canalització de coure i altres canalitzacions (tipus de materials, diàmetres, distribucions, fixacions i encontres) i dipòsit acumulador (tipus de materials, diàmetre, connexions i fixacions). Incloent el desplaçament, la inspecció i l'emissió del informe corresponent (P - 9)	300,00	1,000	300,00

TOTAL Capítol 01.07 614,90

4.6 RESUM DE PRESSUPOST

RESUM DE PRESSUPOST

Data: 12/04/21 Pàg.: 1

NIVELL 2: Capítol			Import
Capítol	01.01	REFORÇ ESTRUCTURAL	21.179,79
Capítol	01.02	INSTAL·LACIONS	8.060,05
Capítol	01.03	REVESTIMENTS I ACABATS	15.273,72
Capítol	01.04	GESTIO DE RESIDUS	636,22
Capítol	01.05	VARIS	525,00
Capítol	01.06	SEGURETAT I SALUT	778,36
Capítol	01.07	CONTROL DE QUALITAT	614,90
Obra	01	Pressupost A2006_01	47.068,04
			47.068,04

NIVELL 1: Obra			Import
Obra	01	Pressupost A2006_01	47.068,04
			47.068,04

4.7 ÚLTIM FULL

PRESSUPOST D'EXECUCIÓ PER CONTRACTE

PRESSUPOST D'EXECUCIÓ MATERIAL	47.068,04
13 % DESPESES GENERALS SOBRE 47.068,04	6.118,85
6 % BENEFICI INDUSTRIAL SOBRE 47.068,04	2.824,08

PRESSUPOST D'EXECUCIÓ PER CONTRACTE 56.010,97

21 % IVA SOBRE 56.010,97	11.762,30

TOTAL PRESSUPOST PER CONTRACTE AMB IVA INCLÒS 67.773,27

Aquest pressupost d'execució per contracte (IVA inclòs) puja a

seixanta-set mil set-cents setanta-tres euros amb vint-i-set cèntims

Signat l'arquitecte,
Albert Brufau Safont
Febrer 2021

4.8. PRESSUPOST PEL CONEIXAMENT DE L'ADMINISTRACIÓ

PRESSUPOST D'EXECUCIÓ MATERIAL	47.068,04 €
Costos directes (mà d'obra, maquinària i despeses auxiliars de la mà d'obra)	44.714,64 €
Despeses indirectes (5% s/costos directes)	2.353,40 €
13,00 % Despeses Generals sobre 47.068,04 €	6.118,85 €
6,00 % Benefici Industrial sobre 47.068,04 €	2.824,08 €
PRESSUPOST D'EXECUCIÓ PER CONTRACTE (IVA exclòs)	56.010,97 €
21% IVA	11.762,30 €
PRESSUPOST D'EXECUCIÓ PER CONTRACTE (IVA inclòs)	67.773,27 €

PRESSUPOST PER AL CONEIXEMENT DE L'ADMINISTRACIÓ (IVA inclòs) 67.773,27 €

Aquest Pressupost d'Execució per al coneixement de l'administració (PCA) del Projecte de la resolució de deficiències estructurals dels vestidors de la Pista Esportiva Joan Pujades és de:

67.773,27 € (SEIXANTA-SET MIL SET-CENTS SETANTA-TRES EUROS I VINT-I-SET CÉNTIMS)

Signat, l'Arquitecte:

Albert Brufau
Barcelona, febrer 2021