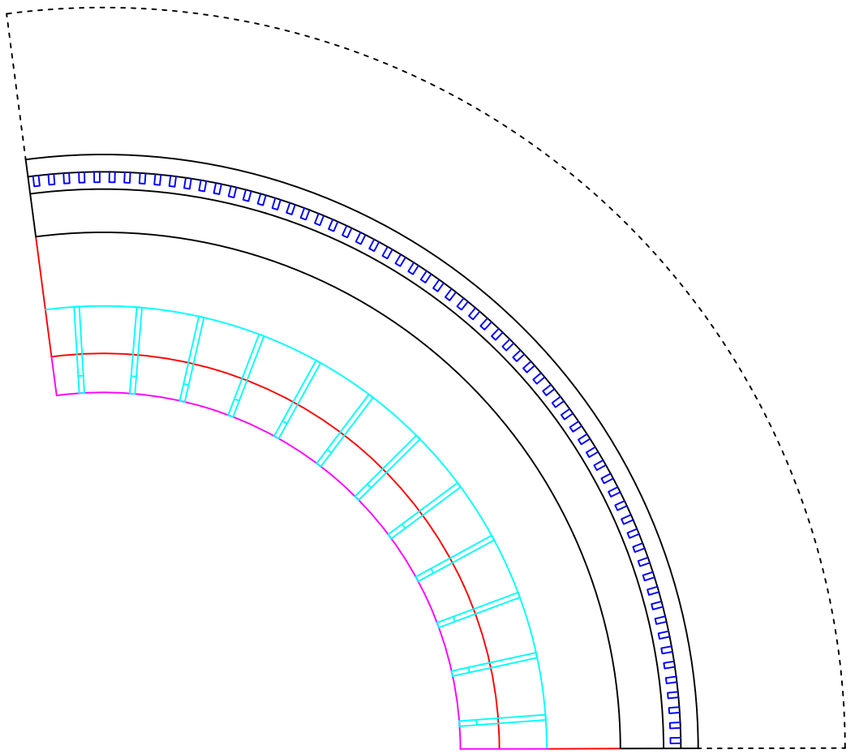

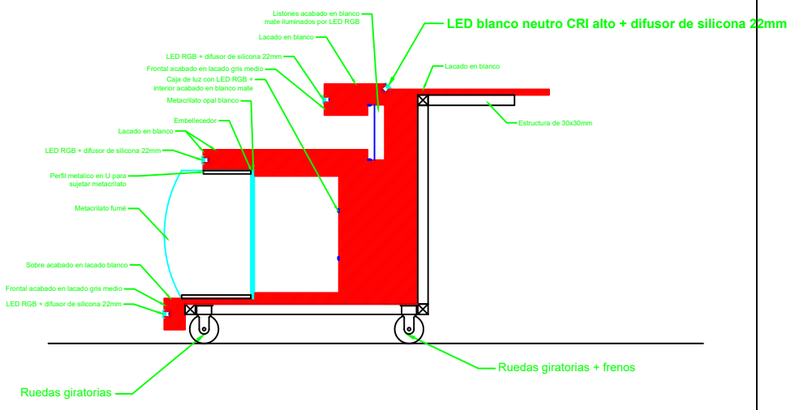

mesa base

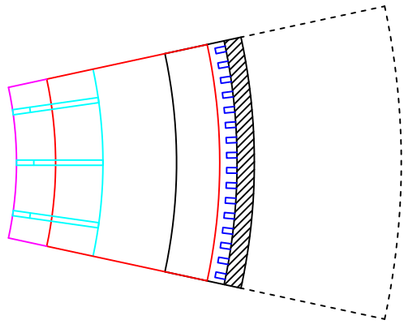

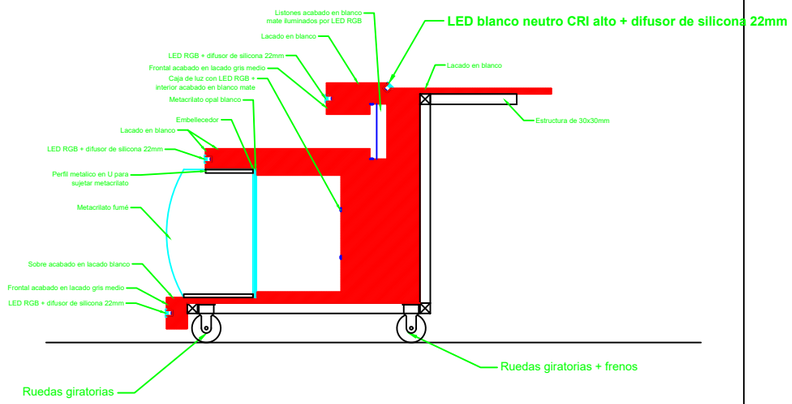

añadido