Grup d'Enginyeria
i Arquitectura
Cañas i Associats

Projecte de reforç del sistema de climatització del mercat de Sants.

Carrer de Sant Jordi, 6
08028 Barcelona

Barcelona

INSTITUT MUNICIPAL DE MERCATS DE BARCELONA

DOCUMENTACIÓ

Barcelona, març 2026

DOCUMENTACIÓ

DOCUMENT 1 PROJECTE EXECUTIU

MEMÒRIA
PRESSUPOST
ESTUDI DE SEGURETAT I SALUT
REPORTATGE FOTOGRÀFIC
PLA CONTROL DE QUALITAT
ESTUDI GESTIÓ DE RESIDUS
ANNEX DE CÀLCULS
FITXES TÈCNIQUES

DOCUMENT 2 DOCUMENTACIÓ GRÀFICA

DOCUMENT 3 PLECS DE CONDICIONS

PLEC CLÀUSULES ADMINISTRATIVES
PLEC DE CONDICIONS TÈCNIQUES ADMINISTRATIVES

DOCUMENT 4 AMIDAMENTS I PRESSUPOST

AMIDAMENTS PROJECTE EXECUTIU
QUADRE DE PREUS 1 PROJECTE EXECUTIU
QUADRE DE PREUS 2 PROJECTE EXECUTIU
PRESSUPOST PROJECTE EXECUTIU
RESUM DE PRESSUPOST PROJECTE EXECUTIU

Grup d'Enginyeria
i Arquitectura
Cañas i Associats

Projecte de reforç del sistema de climatització del mercat de Sants.

Carrer de Sant Jordi, 6
08028 Barcelona

Barcelona

INSTITUT MUNICIPAL DE MERCATS DE BARCELONA

DOCUMENT 1:
Memòria

Barcelona, març 2026

CONTINGUT DOCUMENTAL DEL PROJECTE TÈCNIC

MEMÒRIA

IN. ÍNDEX DE LA MEMÒRIA
DD. DADES GENERALS
MD. MEMÒRIA DESCRIPTIVA
MC. MEMÒRIA CONSTRUCTIVA
MN. NORMATIVA APLICABLE

PR. PRESSUPOST

DOCUMENTACIÓ ANNEXOS AL PROJECTE

EBSS ESTUDI BASIC DE SEGURETAT I SALUT
ANNEX DE CÀLCULS
FITXES TÈCNIQUES

Barcelona

INSTITUT MUNICIPAL DE MERCATS DE BARCELONA

MEMÒRIA

IN. ÍNDEX DE LA MEMÒRIA

DD. DADES GENERALS 7

IDENTIFICACIÓ I OBJECTE DEL PROJECTE 7

1.1 Títol del projecte 7
1.2 Objecte del encàrrec 7
1.3 Ubicació de l'obra 7

AGENTS DEL PROJECTE 7

2.1 Promotor 7
2.2 Projectista 7

RELACIÓ DE PROJECTES PARCIALS DOCUMENTS COMPLEMENTARIS 7

MD. MEMÒRIA DESCRIPTIVA 8

MD1 INFORMACIÓ PRÈVIA: ANTECEDENTS I CONDICIONANTS DE PARTIDA 8

1.1 Antecedents 8
1.2 Aspectes urbanístics i marc legal 8
1.3 Estudi de Seguretat i Salut 8

MD2 DESCRIPCIÓ DEL PROJECTE 9

2.1 Descripció general del local 9
2.2 Descripció de la reforma 9

MD3 REQUISITS A COMPLIMENTAR EN FUNCIÓ DE LES CARACTERÍSTIQUES DE L'EDIFICI ... 18

3.1 Utilització 18
3.2 Accessibilitat 18
3.3 Seguretat estructural 18
3.4 Seguretat en cas d'incendi 18
3.5 Seguretat d'utilització 18
3.6 Salubritat 18
3.7 Protecció enfront del soroll 19
3.8 Estalvi d'energia 19
3.9 Ecoeficiència 20

MC MEMÒRIA CONSTRUCTIVA 21

MC1 OBRA CIVIL 21

1.1 Treballs previs 21
1.2 Enderrocs 21
1.3 Estructura 21
1.4 Sistema envolupant 21
1.5 Sistema de compartimentació interior 21
1.6 Rases 21
1.7 Programació temporitzada de les feines d'obra 22

MC2 INSTAL·LACIÓ CLIMATITZACIÓ 24

2.1 Objecte 24
2.2 Reglamentació aplicable 24
2.3 Descripció de la instal·lació 27
2.3.1 Exigències de benestar i higiene 29
2.3.2 Exigències de eficiència energètica 30
2.3.3 Exigències de seguretat 33
2.4 Bases de càlcul 34
2.4.1 Condicions de disseny 34
2.4.2 Evolució de les condicions exteriors 35
2.4.3 Càlculs psicomètrics 36
2.5 Càlculs justificatius de càrregues tèrmiques. 37
2.5.1 Càlcul de carrega sensible 37
2.5.2 Càlcul de carga latent 40
2.6 Condicions dels equips i materials, així com les seves condicions de subministrament i execució, les garanties de qualitat i el control de la recepció a obra 41
2.6.1 Condicions d'equips i materials 41
2.6.2 Condicions per a l'execució de les instal·lacions tèrmiques 41
2.6.3 Recepció en obra d'equips i materials 42
2.7 Verificació i proves per a realitzar el control de l'execució de la instal·lació i el control de la instal·lació acabada 42
2.7.1 Control de l'execució de la instal·lació 42
2.7.2 Proves 43
2.7.3 Ajustos i equilibrats 43
2.8 Instruccions ús i manteniment, verificació i proves per a realitzar el control de l'execució de la instal·lació i el control de la instal·lació acabada 44
2.9 Condicions generals 56
MN. NORMATIVA D'APLICACIÓ 60
MN 1 EDIFICACIÓ 60
MN 2 ALTRES NORMES 64
PRP. PRESSUPOST PROJECTE 66

DD. DADES GENERALS

IDENTIFICACIÓ I OBJECTE DEL PROJECTE

1.1 Títol del projecte

Projecte de reforç del sistema de climatització del mercat de Sants.

1.2 Objecte del encàrrec

L'objecte de l'encàrrec és la reforma del sistema de climatització en el mercat de Sants, de forma que durant tot l'any funcioni amb el sistema existent i que puntualment, en moments de molta calor es pugui reforçar el sistema de climatització amb el reforç projectat.

Es preveu realitzar reforços del sistema de climatització en punts climàticament conflictius per garantir el confort de les persones durant els períodes mes calorosos.

1.3 Ubicació de l'obra

La direcció de l'obra és: **Carrer de Sant Jordi, 6 08028 Barcelona**

AGENTS DEL PROJECTE

2.1 Promotor

Es redacta el present projecte per encàrrec de l'Institut Municipal de Mercats de Barcelona, amb número d'identificació fiscal P5801916G i domicili en el carrer Gran de Sant Andreu, 200 08030 de Barcelona i en la seva representació Don Eric Pintor Gonzalez com a director del Departament d'Obres i Manteniment de l'IMMB amb D.N.I. 43436726F.

Telèfon de contacte: 935 323 373. Direcció electrònica: **IMMB_serveis_tecnics@bcn.cat**

2.2 Projectista

El redactor del projecte d'instal·lacions és Don Gerard Cañas Fontcuberta, Enginyer Industrial, domiciliat a Barcelona, Gran Via de les Corts Catalanes 774, àtic 2ª, amb nº de col·legiat 17.257.

Telèfon de contacte: 699 764 917. Direcció electrònica: ica-grupo@ica-grupo.com

RELACIÓ DE PROJECTES PARCIALS DOCUMENTS COMPLEMENTARIS

No hi ha cap document complementari.

MD. MEMÒRIA DESCRIPTIVA

MD1 INFORMACIÓ PRÈVIA: ANTECEDENTS I CONDICIONANTS DE PARTIDA

1.1 Antecedents

El mercat disposa d'un sistema general de climatització que dona resposta a les necessitats del mercat durant un gran període de l'any, però per poder garantir el confort dels usuaris en moments molt calorosos, es necessari realitzar un reforç de forma puntual, principalment en els accessos del mercat.

1.2 Aspectes urbanístics i marc legal

El mercat es troba situat en sòl urbà, amb qualificació urbanística 7a, equipaments comercials, segons el PGM de Barcelona 14/07/76 estant permès el tipus d'obra i l'ús que es pretén en aquest projecte.

La intervenció s'adequa a la Normativa Urbanística i d'Edificació aplicable en àmbit estatal, autonòmic i local:

- Normativa urbanística metropolitana i Ordenances metropolitanes d'edificació segon PGM del 14.07.76 (BOPB 19.07.76) i modificacions successives.
- Codi Tècnic de l'Edificació, Reial decret 314/2006 de 17 març i modificacions de desembre 2019.
- Ordenança del Medi Ambient Urbà de Barcelona (BOPB 2-5-2011).
- Reglament Electrotècnic de Baixa Tensió, RD 842/2002 de 2 d'agost.
- Reglament d'instal·lacions tèrmiques en els edificis, RITE (RD 238/2013) i les seves modificacions al març del 2021.
- Qualsevol altra norma que sigui d'aplicació per a l'activitat a desenvolupar.

1.3 Estudi de Seguretat i Salut

Serà necessari realitzar un Estudi de Seguretat i Salut abans de començar les obres.

Aquest Estudi bàsic de Seguretat i Higiene estableix, durant l'execució de la construcció de l'obra, les previsions respecte a prevenció de riscos i accidents professionals, així com les instal·lacions preceptives d'Higiene i Benestar dels treballadors.

Servirà per donar unes directrius bàsiques a l'empresa constructora per dur a terme les seves obligacions en el camp de la prevenció de riscos professionals facilitant el seu desenvolupament sota el control de l'Adreça Tècnica d'acord amb el Reial decret 1627/1997, en el seu article 4, sobre l'obligatorietat del Pla de Seguretat i Salut en les Obres.

El estudi bàsic de seguretat i salut té per finalitat establir les directrius bàsiques que s'han de reflectir i desenvolupar en el "Pla de seguretat i salut", en el que s'analitzaran, estudiaran, desenvoluparan i contemplaran les previsions contingudes en aquest document; el qual ha de presentar el promotor per a la seva aprovació pel Coordinador en matèria de seguretat i salut en fase de projecte d'obra, o si aquest no existís, per la direcció facultativa, abans de l'inici dels treballs.

L'aprovació de l'estudi bàsic quedarà reflectida en acta firmada pel tècnic competent que aprovi l'estudi i el representant de l'empresa constructora o contractista principal, amb facultats legals suficients, o pel propietari o promotor amb idèntica qualificació legal. L'Estudi es redacta considerant els riscos detectables a sorgir en el transcurs de l'obra. Això no vol dir que no sorgeixin altres riscos, que hauran de ser estudiats en el citat pla de seguretat i salut laboral, de la forma més profunda possible, en el moment que es detectin.

MD2 DESCRIPCIÓ DEL PROJECTE

2.1 Descripció general del local

Edifici d'obra vista, compost de tres cossos i d'estil modernista. La façana està composta per tres parts, corresponents a cadascun d'aquests tres cossos. Cada part té una estructura piramidal coronada per una sèrie de pilars decoratius. La part central de la façana és més alta que les laterals i té tres finestres en forma d'arc a sobre de les quals hi ha un mosaic que representa l'antic escut de la ciutat.

Aquesta façana té una sèrie de finestres estretes amb peces de ceràmica verda a l'interior i unes sanefes de ceràmica, que comparteix amb les façanes laterals.

El Mercat fou dissenyat per l'arquitecte Falqués i Urpí, que es va inaugurar el 1913.

El 2014 va acabar la remodelació del mercat a partir del projecte de l'estudi d'arquitectura PB2, dirigit per Josep Llobet i Bach. Arran de l'actuació duta a terme s'hi van construir nous magatzems, s'hi va habilitar un espai per a la recollida de brossa, àrea de càrrega i descàrrega i aparcament de vehicles comercials i altres serveis, i també s'hi va construir un aparcament per a clients. Se'n van rehabilitar les façanes i, alhora, se'n van restaurar els elements ornamentals modernistes.

La edificació on es troba el mercat es troba aïllada pels quatre cantons, ja que es situa al mig de la plaça. La planta baixa es destina al mercat i al supermercat.

El sistema de climatització existent es realitza a través d'un sistema de bomba de calor condensat per aigua freàtica. El sistema està format per un climatitzador, un equip de producció un pou de captació d'aigua freàtica i dos pous de decantació.

2.2 Descripció de la reforma

Solució adoptada

Per realitzar el reforç d'utilització puntual s'ha optat per col·locar dos sistemes VRV amb gas R32, situant 6 unitats interiors, una cobrint cada accés al mercat. Les dues unitats exteriors es col·locaran en terrasses existents.

S'instal·la un nou subquadre de clima en planta soterrani per alimentar elèctricament les unitats interiors i exteriors, la situació dels quadres es decidirà en obra segons la ubicació del nou subquadre, sent el recorregut el més curt possible i no es tinguin que fer moltes modificacions en l'espai actual.

El reforç del sistema de climatització implicarà:

- Muntatge nou sistema climatització.
    - Muntatge del sistema de difusió en els accessos.
    - Muntatge de les unitats interiors i exteriors del sistema de climatització.
    - Situar unitats interiors sobre les parades
    - Nous conductes d'impulsió i retorn, aïllats des de cada unitat interior
    - Nous elements de difusió i retorn.
    - Instal·lació elèctrica i de control.
    - Regulació i posta en marxa del sistema de clima i ventilació.

Aquestes feines previstes es portaran a terme amb el mercat en funcionament i caldrà fer-ho de manera que es pugui compatibilitzar el correcte funcionament de l'activitat del mercat, serà necessari marcar correctament les zones on es pretengui treballar per assegurar la seguretat dels ocupants del mercat.

Sistema de climatització

El sistema escollit per reforçar el sistema de climatització es:

Dos sistemes 3x1 VRV amb gas R32, una unitat exterior i tres unitats interiors, una per a cada accés. .

Per donar servei als dos accessos laterals i el del carrer Sant Jordi:

- FXSA80A de Daikin

Per donar servei als dos accessos pel carrer Sant Medir i l'accés pel supermercat:

- FXSA100A de Daikin

Datos técnicos según modelo de FXSA-A		FXSA80A	FXSA100A
Capacidad nominal	Refrigeración (kW)	9,0	11,2
	Calefacción (kW)	10,0	12,5
Consumo eléctrico	Refrigeración (W)	209,00	285,00
	Calefacción (W)	209,00	285,00
Dimensiones	Unidad (AlxAxF)(mm)	245 x 1.000 x 800	245 x 1.400 x 800
Peso	kg	36,50	46,00
Caudal de aire	Velocidad Alta (m^3/min)	23,00	32,00
	Velocidad Baja (m^3/min)	16,00	23,00
Presión sonora	Velocidad Alta [dB(A)]	35,00	36,00
	Velocidad Baja [dB(A)]	29,00	31,00
Velocidades del ventilador	Etapas	3,00	3,00
Presión disponible	Nominal / Máxima (Pa)	40-150	40-150
Refrigerante	Tipo	R-32	R-32
Conexiones de tubería	Líquido (mm)(pulgadas)	ø 6,4 (1/4")	ø 9,5 (3/8")
	Gas (mm)(pulgadas)	ø 12,7 (1/2")	ø 15,9 (5/8")

Per donar servei a les dues unitats interior, es col·locaran dues unitats exteriors:

- RXYSA1A i RXYSA12A de Daikin

UNIDADES EXTERIORES VRV-V BOMBA DE CALOR CON R-32			RXYA10A*	RXYA12A*
Capacidad nominal	Refrigeración	kW	28	33,5
	Calefacción		31,5	37,5
SEER			6,85	6,62
SCOP			4,34	4,56
Indice de capacidad total de unid. interiores conectables (Mín.-Nom.-Máx.)			125/250/325	150/300/390
Alimentación eléctrica		V	III / 380 V - 415 V	III / 380 V - 415 V
Compresor	Tipo		SCROLL	SCROLL
	Cantidad		1	1
Conexiones de tubería	Líquido	mm	ø 9,5 (3/8")	ø 12,7 (1/2")
	Gas	mm	ø 19,1 (3/4")	ø 22,2 (7/8")
Refrigerante R-32	kg / TCO_2eq / PCA		9 / 6,08 / 675	9 / 6,08 / 675
Dimensiones	Alto	mm	1.685	1.685
	Ancho	mm	930	930
	Fondo	mm	765	765
Presión sonora		dB(A)	58,0	60,8
Nº de unidades exteriores		Módulos	1	1

Instal·lacions unitat exterior

La unitat exterior es col·locarà en una terrassa existent situada en la banda del carrer de Càceres.

Per facilitar l'entrada d'aire serà necessari substituir la reixa actual per una amb una àrea efectiva molt superior.

Es farà una embocadura de xapa per canalitzar l'aire calent a l'exterior, en aquesta embocadura si practicarà un sistema de desguàs per l'aigua de pluja.

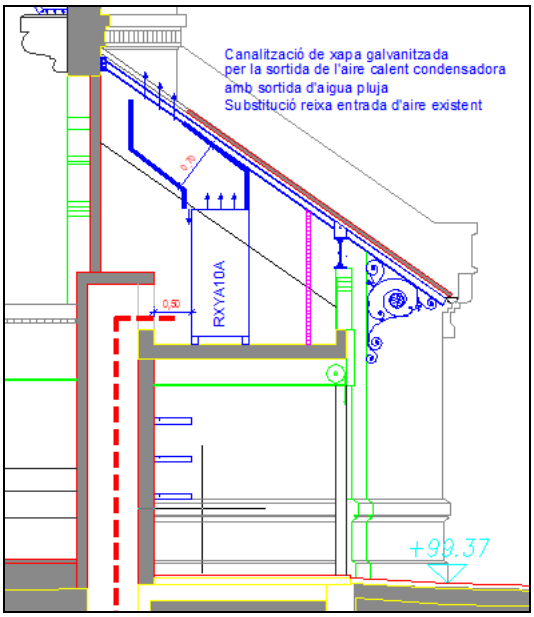

Instal·lació unitats interiors

Les unitats interiors es col·locaran en la part superior de parades existent properes als accessos al mercat.

Accessos laterals carrer de Càceres.

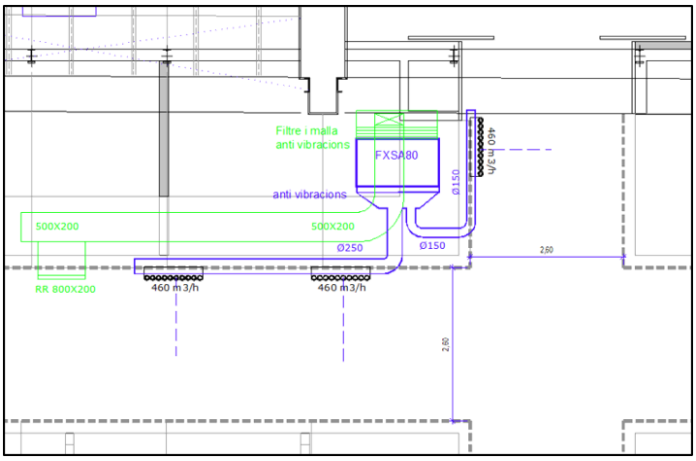

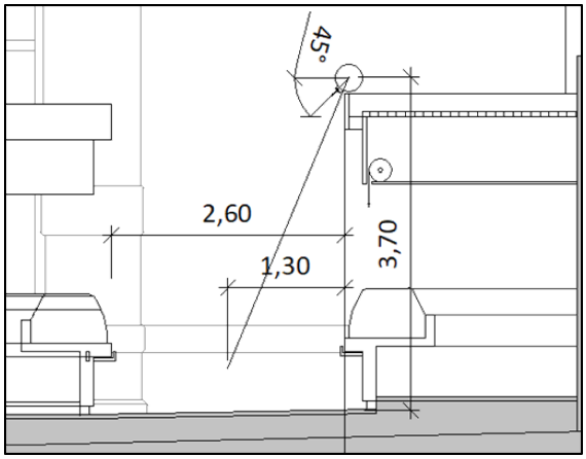

Accés Carrer Sant Jordi

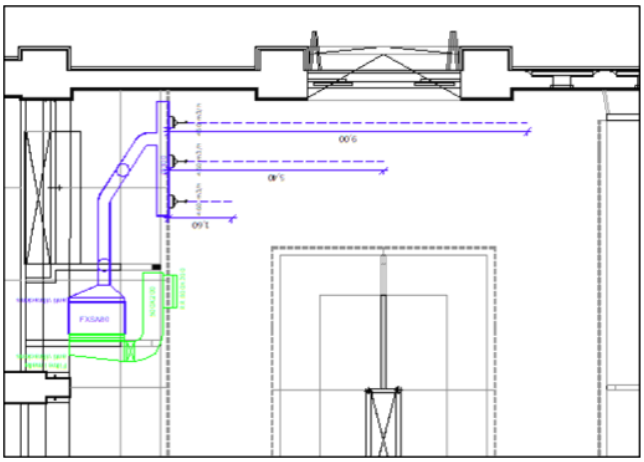

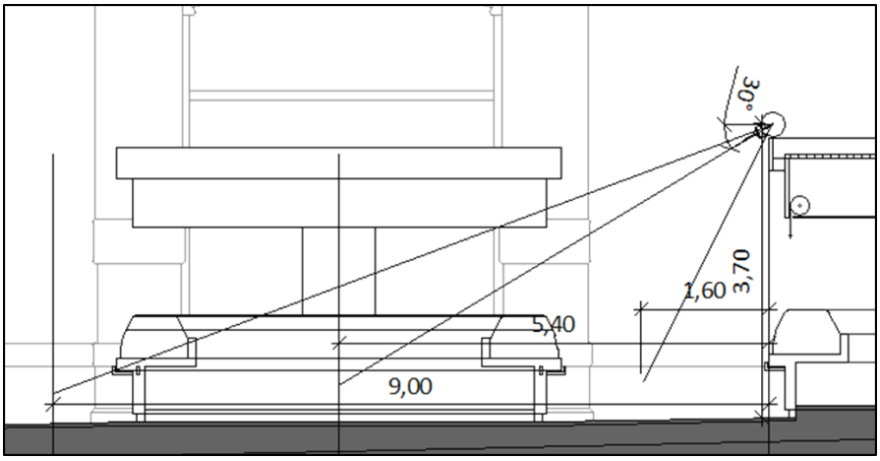

Accés carrer Sant Medir Bar

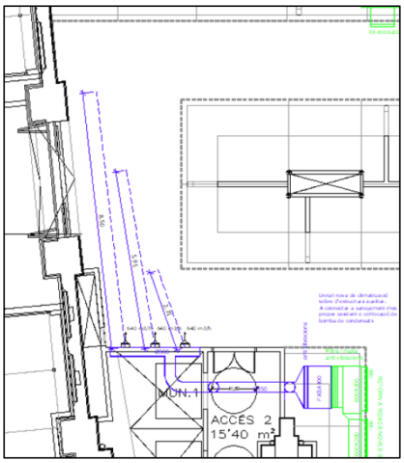

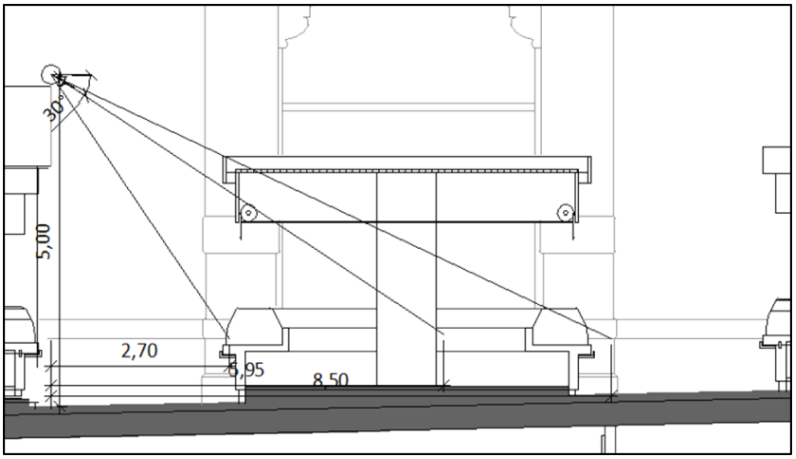

Accés carrer Sant Medir Bar

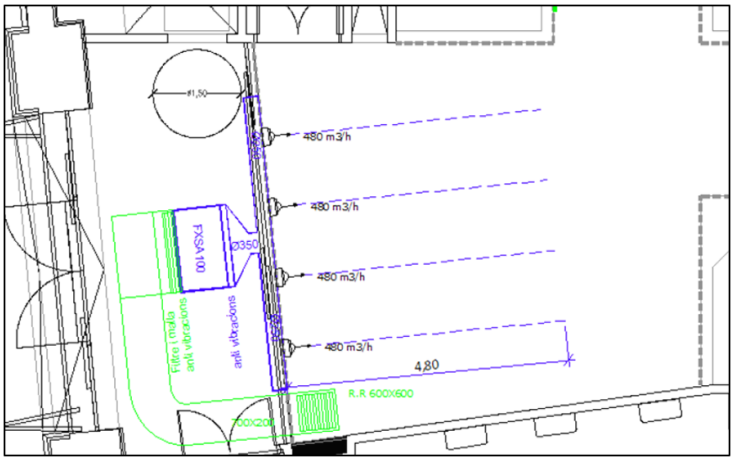

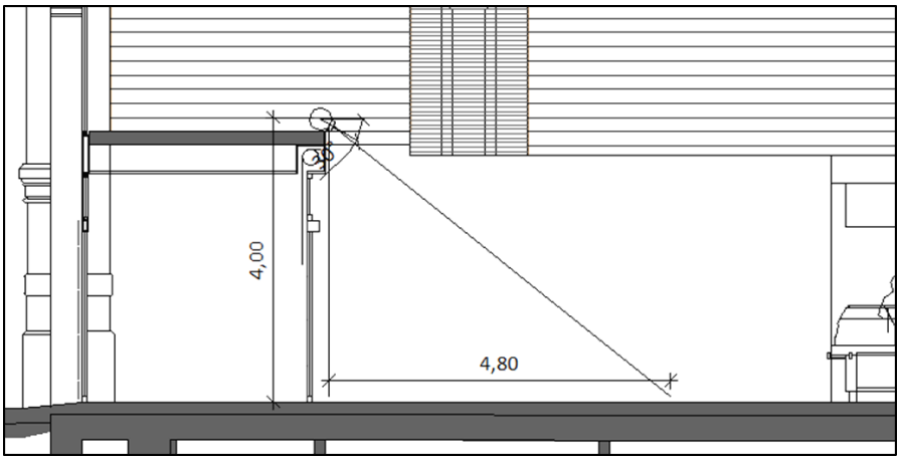

Accés pel supermercat

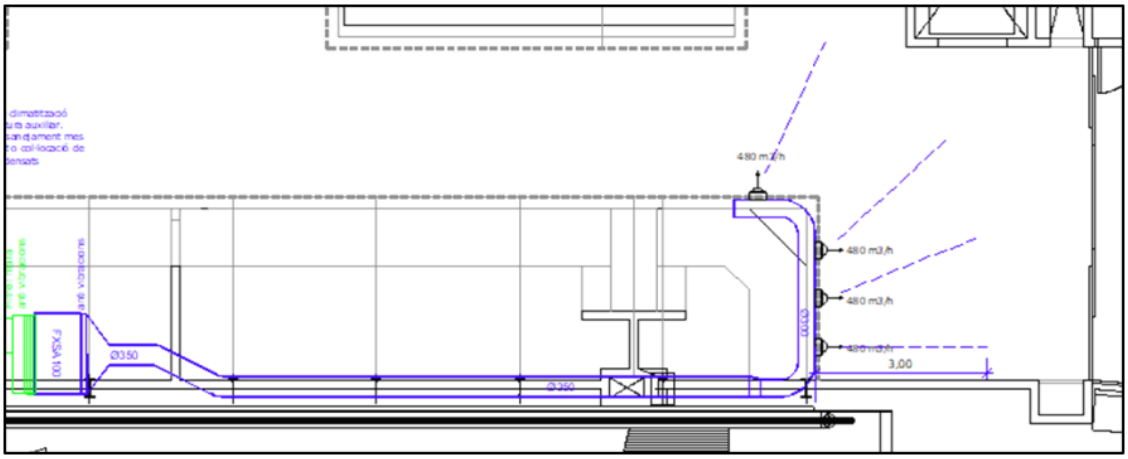

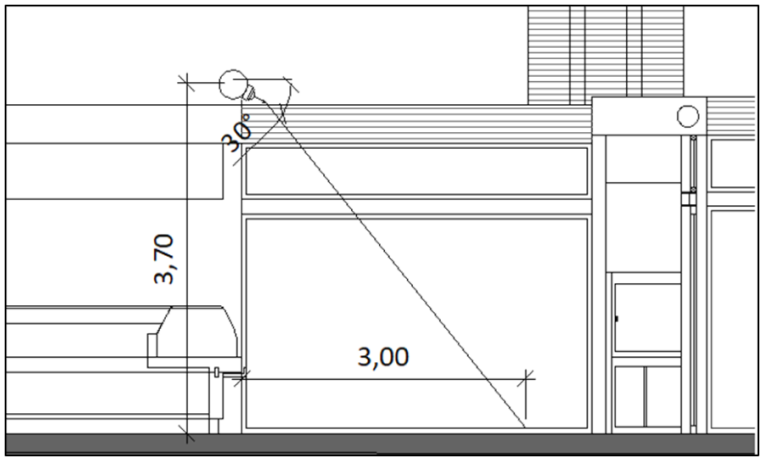

Sistema difusió

El sistema de difusió es realitzarà a traves de multi toveres o toveres segons les necessitats.

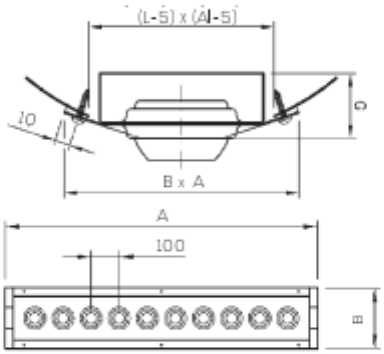

Número de boquillas	L (mm)	A (mm)
3	325	355
4	425	455
5	525	555
6	625	655
7	725	755
8	825	855
9	925	955
10	1025	1055

Número de filas	Al (mm)	B (mm)	G (mm)
1	125	153	34
2	225	253	43

	Diámetro del conducto (mm)	
	mín.	máx.
1	315	900
2	630	1400

MONTAJE EN CONDUCTO CIRCULAR - D

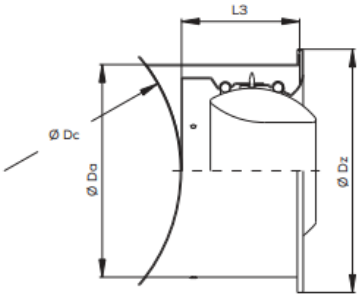

OPCIÓN CON DISCO ROTACIONAL INTERIOR

Nota: Con esta opción aumentamos la INDUCCIÓN, y nos permite impulsar con grandes alcances en bajas alturas

Tamaño	ØDo	ØDz	ØDa	ØDa+20	L3*	ØDc min	Ip
100	98	146	118	138	90	125	63
125	123	171	143	163	95	150	63
160	158	206	178	198	100	180	63
200	198	252	224	244	110	224	83
250	248	312	284	304	120	315	78
315	313	377	349	369	150	355	78
400	398	472	444	464	170	450	73

Sistema de control

Disposarà d'un sistema de control propi, ja que el seu funcionament es considera que serà puntual segons necessitats del mercat. Es podrà activar cada una de les unitats de forma independent.

Electricitat

La instal·lació que es descriu s'ajustarà a les següents reglamentacions:

Reglament Electrotècnic per a Baixa Tensió i Instruccions Tècniques Complementàries (ITC) BT01 a BT51, aprovat per reial decret n-842/2002 de 2 d'agost de 2002. Reglament i Instruccions Tècniques Complementàries publicats al BOE 224 de 18 de setembre de 2002.

Reglament de verificacions elèctriques i regularitat en el subministrament d'energia elèctrica, segons Decret del 12 de març de 1984, B.O.E. del 28 de maig de 1984 i Instruccions complementàries segons Real Decret 724/1979 del 2 de febrer, B.O.E. del 7 d'abril de 1979.

Reglament de Seguretat i Higiene en el Treball segons el Decret 432/1971 de l'11 de març i Ordre del 9 de març de 1971 per la qual s'aprova l'ordenança General de Seguretat i Higiene en el Treball.

Normes UNE d'obligat compliment publicades per d'institut de Racionalització i Normalització (IRANOR), Ordres MINER 30-9-80 (B.O.E. 17-10-80); 5-6-82 (B.O.E. 12-6-82); 11-7-83 (B.O.E. 22-7-83); 5-4-84 (B.O.E. 40-6- 84).

L'alimentació elèctrica de la instal·lació de climatització i ventilació es farà des de un nou quadre de clima situat en centralització de comptadors, un subquadre des d'on s'alimentaran les diferents unitats i les cortines d'aire.

Es treuen totes les proteccions i cablejat elèctric actual i es col·loca un interruptor magnetotèrmic en el Quadre General de Distribució ubicat en planta soterrani, per tal de donar alimentació als nous subquadres,

des del qual com s'ha comentat, aniran connectats totes les unitats. Les proteccions i cablejat escollit ve detallat en els esquemes de la documentació gràfica adjunta.

El cablejat elèctric i de comunicació romandrà per les noves safates de PVC amb tapa que s'instal·laran a la instal·lació i el pas del cablejat des del soterrani fins a la planta primera es decidirà en el moment de l'execució de l'obra.

Altres instal·lacions

En un principi, cap instal·lació es veurà afectada per aquesta reforma, però si fos necessari es farien petites modificacions que puguin quedar afectades per la nova instal·lació del clima.

Programa funcional

La intervenció preveu la reforma del sistema d'aire condicionat:

- Col·locació unitats interiors sobre parades.
- Col·locació de les unitats exteriors en terrassa.
- Instal·lacions elèctriques, frigorífica i de control.
- Instal·lació de la xarxa de conductes de xapa per climatització.
- Realització del sistema de difusió e integrar-ho a la xarxa de conductes.
- Connexió del sistema de control i elèctric.
- Posta en marxa.
- Legalització del sistema de climatització i modificació legalització baixa tensió.

La pròpia concepció del projecte té com a premissa principal que l'obra de reforma és pugui dur a terme amb el mercat en funcionament al 100% i respectant l'actual horari comercial i totes les activitats logístiques que li son pròpies al mercat.

Les feines que no es puguin compatibilitzar-se amb el normal funcionament del mercat caldrà portar-les a terme en horari nocturn i els diumenges i dies festius.

Totes les feines s'hauran de fer de forma que no entorpeixi els normal funcionament del mercat, totes les feines a realitzar s'hauran d'acordar amb els responsables de l'IMMB i del mercat.

L'horari per a realitzar les feines en el mercat no podran coincidir amb l'horari comercial s'hauran de fer per les tardes en que no es treballa, nits i caps de setmana. Caldrà complir amb els horaris establerts per l'ordenança Municipal.

Neteja i seguretat

Les obres s'han de desenvolupar amb el mercat en funcionament i garantint l'horari de funcionament comercial, no es podran realitzar feines en el mercat que no garanteixin el normal funcionament del mercat.

Serà necessari una coordinació d'horaris i feines a realitzar en la zona de vendes, ja sigui per compatibilitzar-ne les feines com per garantir la seguretat dels usuaris.

Sempre que es realitzin feines en la zona de vendes serà necessari realitzar una profunda neteja que garanteixi la sanitat del mercat, per tant totes les feines que es realitzin en zones de venda o de manipulació o circulació d'aliments, caldrà que acabin abans de l'inici de l'activitat i es deixin en perfectes condicions de neteja i seguretat.

MD3 REQUISITS A COMPLIMENTAR EN FUNCIÓ DE LES CARACTERÍSTIQUES DE L'EDIFICI

3.1 Utilització

L'ús no canvia, és un equipament comercial amb ús **comercial públic**.

La reforma no modifica els paràmetres de l'activitat existent.

3.2 Accessibilitat

Tot considerant el tipus de reforma no cal justificar el *Codi d'accessibilitat de Catalunya. Decret 135/1995, de 24 de març, de desplegament de la Llei 20/1991, de 25 de novembre, de promoció de l'accessibilitat i de supressió de barreres arquitectòniques, i d'aprovació del Codi d'accessibilitat.*

3.3 Seguretat estructural

No s'intervé en l'estructura de l'edifici.

3.4 Seguretat en cas d'incendi

No es modifiquen les condicions d'incendis existents.

3.5 Seguretat d'utilització

CTE DB SUA 1: Risc de caigudes

No es modifiquen les condicions existents.

CTE DB SUA 2: Risc d'impacte o d'atrapament

No es modifiquen les condicions existents.

CTE DB SUA 3: Risc d'atrapament en recintes

No es modifiquen les condicions existents.

CTE DB SUA 4: Risc causat per il·luminació inadequada

No es modifiquen les condicions existents.

CTE DB SUA 5: Risc causat per situacions amb alta ocupació

No es modifiquen les condicions existents.

CTE DB SUA 6: Risc d'ofegament

No es modifiquen les condicions existents.

CTE DB SUA 7: Risc causat per vehicles en moviment

No es modifiquen les condicions existents.

CTE DB SUA 8: Risc causat per l'acció del raig

No es modifiquen les condicions existents.

3.6 Salubritat

No es modifiquen les condicions existents.

3.7 Protecció enfront del soroll

No es modifiquen les condicions de protecció enfront el soroll existents respectant els paràmetres de l'Ordenança del Medi Ambient Urbà de Barcelona.

No es superaran els nivells indicats en la norma en períodes diürn i nocturn.

El mercat s'ubica entre carrers on tots tenen la mateixa sensibilitat acústica B1 (coexistència de sòl d'ús residencial amb activitat i/o infraestructures de transport existents).

Els valors límit per ambient exterior per aquesta zona son:

Nivells B1 (coexistència de sòl d'ús residencial amb activitat i/o infraestructures de transport existents) Ordenança ambiental de Barcelona de 2011, els valors límit en ambient exterior són de 60 dbA en horari diürn i 50 dbA en horari nocturn.

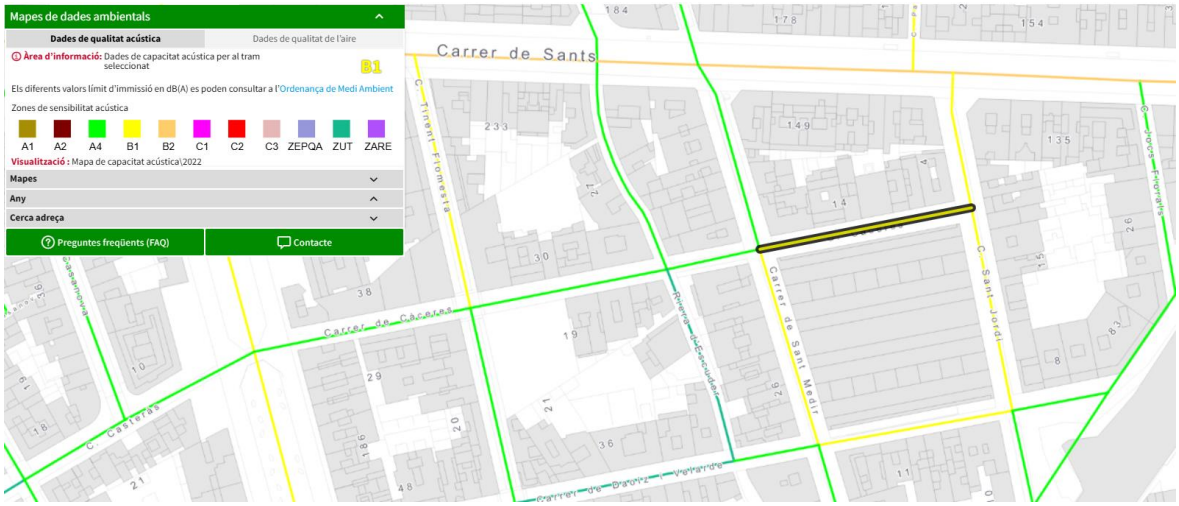

Les unitats exteriors son de baix nivell sonor, la plataforma es dotarà d'un apantallament acústic per la banda on hi ha habitatges, amb aquestes mesures podem garantir que no es superarà el nivell acústic límit establert per la normativa.

Les màquines de clima només funcionen en horari diürn i vespre, no en nocturn.

3.8 Estalvi d'energia

<u>CTE DB HE 1: Limitació de demanda energètica</u>

No es aplicable a l'activitat objecte d'estudi, ja que es tracta d'un edifici existent en el que es realitza una intervenció a nivell d'instal·lacions de clima i ventilació.

<u>CTE DB HE 2: Rendiment de les instal·lacions tèrmiques</u>

En la reforma del sistema de climatització del mercat es disposarà de les instal·lacions tèrmiques apropiades destinades a proporcionar el benestar tèrmic dels seus ocupants. Aquesta exigència es desenvolupa actualment en el vigent Reglament de Instal·lacions tèrmiques en els edificis, RITE, i la seva aplicació quedarà definida en el projecte de l'edifici.

<u>CTE DB HE 3: Eficiència energètica de les instal·lacions d'il·luminació</u>

No es modifiquen les condicions existents.

<u>CTE DB HE 4: Contribució solar mínima d'ACS</u>

No és aplicable aquest tipus d'instal·lació a l'activitat objecte d'estudi, ja que no és un edifici de nova construcció ni una rehabilitació d'un edifici.

CTE DB HE 5: Contribució fotovoltaica mínima d'energia elèctrica

No és aplicable aquest tipus d'instal·lació a l'activitat objecte d'estudi.

3.9 Ecoeficiència

Tot considerant que es tracta d'una reforma d'instal·lacions de ventilació interior, en aquest cas, no és d'aplicació la normativa d'ecoeficiència vigent.

MC MEMÒRIA CONSTRUCTIVA

MC1 OBRA CIVIL

1.1 Treballs previs

Al principi de les feines serà necessari realitzar un replanteig dels passos d'instal·lacions, de les unitats exteriors i interiors i planificació de les feines, de manera que es minimitzin les molèsties pels usuaris del mercat:
- Comprovar els passos d'instal·lacions des de la unitat exterior fins l'interior del mercat.
- Verificar el punt de control on situar els termòstats i situació mes adequada pel correcte control de les temperatures.
- Definir els elements que impedeixin o calgui moure per tal de poder col·locar realitzar la instal·lació en condicions.
- Replanteig d'on es situaran les unitats sobre les parades per verificar les instal·lacions afectades, i valorar si es factible la seva col·locació i els trams de conductes d'impulsió i retorn.
- Aprovació per part de la D.F. i dels responsables de mercats de la proposta definitiva de col·locació de maquinària, passos instal·lacions i control i de la proposta de modificació instal·lacions existents.
- Replanteig de les modificacions a fer en el sistema de difusió existent.

1.2 Enderrocs

L'únic buidatge previst es el de la instal·lació de climatització i els elements que això comporti per tal de poder adequar la instal·lació.

Desmuntatge del sistema de climatització:

- A l'interior del mercat, adaptar el sistema de difusió existent.

Abans de començar les obres serà necessari fer un replanteig dels passos d'instal·lacions, situació unitats interiors i una planificació de tota la reforma, que caldrà consensuar amb els responsables de mercats i la direcció facultativa.

1.3 Estructura

No hi ha afectació estructural.

1.4 Sistema envolupant

No hi ha cap actuació al sistema envolupant, únicament es realitzen passos en la coberta a través de les finestres ja existents en la instal·lació.

1.5 Sistema de compartimentació interior

No es modifiquen les condicions existents, ja que els conductes entraran en el mercat per els mateixos llocs on ho fa actualment.

1.6 Rases

No es realitzaran rasses.

1.7 Programació temporitzada de les feines d'obra

<u>Reforma planta baixa</u>

La pròpia concepció del projecte té com a premissa principal que l'obra de reforma és pugui dur a terme amb el mercat en funcionament al 100% i respectant l'actual horari comercial i totes les activitats logístiques que li son pròpies al mercat.

Les feines que no es puguin compatibilitzar-se amb el normal funcionament del mercat caldrà portar-les a terme fora de l'horari comercial i d'ús per part dels paradistes o en horari nocturn i els diumenges i dies festius.

Les feines per la reforma de la instal·lació de climatització es programarà en:

Fase I (replanteig).

Període en que es replantejaran la situació de les unitats de climatització i passos instal·lacions.

Caldrà definir:

- Identificar els punts on es col·locaran les unitats exteriors i interiors i els passos de conductes i de les instal·lacions elèctriques i de control.
- Identificar instal·lacions i maquinaria que molesti i sigui factible de traslladar per facilitar la col·locació de la maquinaria i passos d'instal·lacions.
- Amb les dades anteriors proposar els punts mes adequats per fer els passos i col·locació de maquinària.
- Realitzar Planning d'afectacions als usuaris del mercat i proposar mesures correctores i horaris de treball.

Aquestes feines previstes es portaran a terme amb el mercat en funcionament i caldrà fer-ho de manera que es pugui compatibilitzar el correcte funcionament de l'activitat del mercat.

Aquesta fase acabarà amb una proposta de distribució de passos i situació de la maquinària.

La proposta haurà de ser comprovada i validada per la direcció facultativa i els responsables de mercats de Barcelona.

Aquesta fase caldrà completar-la en 2 setmana.

Fase II (fabricació).

Actualment els temps d'entrega de la maquinaria es elevat, i per tant, s'ha de tenir en compte un cop s'aprova la ubicació i maquinaria definitiva.

Aquesta fase caldrà completar-la en 6 setmanes.

Fase III (implantació sistema de climatització)

En aquesta fase es realitzaran totes les feines per poder implantar el nou sistema de climatització.

En aquesta fase caldrà executar:

- Realització plataforma unitats exteriors sobre parades.
- Col·locació unitats de climatització exteriors i interiors.
- Realització instal·lació frigorífica, elèctrica i de control.

- Pas de conductes de xapa per la impulsió i el retorn.
- Instal·lació de la nova xarxa de conductes de impulsió i retorn.
- Col·locació i adaptació dels difusors i reixes de retorn en la xarxa de conductes de climatització.
- Connexionat de la xarxa de conductes amb les unitats interiors.
- Realització i connexió de les instal·lacions elèctriques i de control de tota la instal·lació.

Totes aquestes feines s'han de portar a terme de manera que no interrompi ni molestin el normal funcionament del mercat.

Algunes de les feines es podran iniciar abans de rebre la maquinaria.

Totes les feines interiors al mercat, s'han de fer en horari i en dies en que es puguin compatibilitzar les feines amb el normal funcionament del mercat, en horaris fora de l'activitat del mercat. Caldrà complir les ordenances de sorolls i no es molesti al veïnat ni als usuaris del mercat.

Aquesta fase caldrà completar-la en 5 setmanes.

Fase IV (Proves i posta en marxa i recepció)

En aquesta fase es realitzaran totes les probes necessàries pel correcte funcionament i totes aquelles que dicti la normativa d'aplicació pel sistema de climatització.

En aquesta fase es realitzarà la comprovació del correcte funcionament i es farà l'acta de recepció amb la conformitat de la direcció facultativa, responsables de mercats i responsables dels concessionaris.

- Probes d'ús.
- Legalització de les instal·lacions i manual d'ús i manteniment.
- Posta en marxa.

Aquesta fase caldrà completar-la en 2 setmanes.

El conjunt total de les 4 fases s'ha de completar en 14 setmanes (3,5 mesos) treballant en horaris en que no es molesti el normal funcionament del mercat.

CRONOGRAMA FASES CLIMATITZACIÓ MERCAT SANTS														
	Set. 1	Set. 2	Set. 3	Set. 4	Set. 5	Set. 6	Set. 7	Set. 8	Set. 9	Set. 10	Set. 11	Set. 12	Set. 13	Set. 14
FASE I. (Replanteig)														
Replanteig contratista														
Aprovació propietat														
FASE II (Fabricació)														
Buidat														
Desmuntatge														
FASE III (Implantació)														
preparació espais														
Tuberia Cu														
Desmuntatge														
Maquinaria														
Difusió														
FASE IV (Proves i recepció)														
Proves														
Recepció														

MC2 INSTAL·LACIÓ CLIMATITZACIÓ

2.1 Objecte

Aquest apartat amb els plànols adjunts té per objecte la descripció i estudi de les instal·lacions de reforç del clima en els accessos del mercat.

No serà objecte del projecte les instal·lacions interiors de cada parada.

Es mantindran els mateixos criteris de la legalització ja realitzada, la reforma proposada no modifica el nombre d'ocupants ni la zona a climatitzar, únicament es planteja un reforç en punts estratègics per moments en que el sistema existent no es suficient per garantir el confort de les persones.

2.2 Reglamentació aplicable

El present projecte recull les característiques dels materials, els càlculs que justifiquen la seva ocupació i la forma d'execució de les obres a realitzar, donant amb això compliment a les següents disposicions:

- Real Decreto 314/2006, de 17 de marzo, por el que se aprueba el Código Técnico de la Edificación. Documento Básico HS 4 "Salubridad. Suministro de agua".
- Real Decreto 1027/2007, de 20 de julio, por el que se aprueba el Reglamento de Instalaciones Térmicas en los Edificios (RITE) y sus Instrucciones Técnicas Complementarias ITE i les seves modificacions.
- REIAL DECRET 396/2006, de 31 de març, pel qual s'estableixen les disposicions mínimes de seguretat i salut aplicables als treballs amb risc d'exposició a l'amiant. («BOE» 86, d'11-4-2006.).
- Real Decret 1630/1992 pel qual es dicten disposicions para la lliure circulació de productes de construcció, en aplicació de la Directiva del Consejo 89/106/CEE.
- Real Decret 275/1995 de 24 de Febrer pel que se dicten les disposicions de aplicació de la Directiva del Consejo 94/42/CEE, modificada pel article 12 de la Directiva del Consejo 93/68/CEE.
- Directiva del Consejo 93/76/CEE referent a la limitació de les emissions de diòxid de Carboni mediant la millora de la eficàcia energètica (SAVE).
- Normas Tecnológicas de la Edificación, NTE ICI-23 Instalaciones de climatización.

Totes les Normes UNE i de la CEE a las que es fa referencia en el RITE i que citem a continuació:

- UNE 53394:1992 IN

  Materiales plásticos. Código de Instalación y manejo de tubos PE para conducción de agua a presión. Técnicas recomendadas.

- UNE 53399:1993 IN

  Plásticos. Código de Instalaciones y manejo de tuberías de poli (cloruro de vinilo) no plastificado (PVC-U) para la conducción de agua a presión. Técnicas recomendadas.

- UNE 53495:1995 IN

  Materiales plásticos. Código de instalación de tubos de polipropileno copolímero para la conducción de agua fría y caliente a presión. Técnicas recomendadas.

- UNE 94101:1986

Colectores solares térmicos. Definiciones y características generales.

- UNE 74105-1:1990

  Acústica. Métodos estadísticos para determinación y verificación de los valores de emisión acústica establecidos para máquinas y equipos. Parte 1: Generalidades y definiciones.

- UNE 74105-2:1991

  Acústica. Métodos estadísticos para determinación y verificación de los valores de emisión acústica establecidos para máquinas y equipos. Parte 2: Métodos para valores establecidos para máquinas individuales.

- UNE 74105-3:1991

  Acústica. Métodos estadísticos para determinación y verificación de los valores de emisión acústica establecidos para máquinas y equipos. Parte 3: Método simplificado (provisional) para valores establecidos para lotes de máquinas.

- UNE 74105-4:1990

  Acústica. Métodos estadísticos para determinación y verificación de los valores de emisión acústica establecidos para máquinas y equipos. Parte 4: Métodos para valores establecidos para lotes de máquinas.

- UNE 100000:1995

  Climatización. Terminología.

- UNE 100000/1M:1997

  Climatización. Terminología.

- UNE 100001:1985

  Climatización. Condiciones climáticas para proyectos.

- UNE 100010-1:1989

  Climatización. Pruebas para ajuste y equilibrado. Parte 1: Instrumentación.

- UNE 100010-2:1989

  Climatización. Pruebas para ajuste y equilibrado. Parte 2: Mediciones.

- UNE 100010-3:1989

  Climatización. Pruebas para ajuste y equilibrado. Parte 3: Ajuste y equilibrado.

- UNE 100011:1991

  Climatización. La ventilación para una calidad aceptable del aire en la climatización de los locales.

- UNE 100014:1984

  Climatización. Bases para el proyecto. Condiciones exteriores de cálculo.

- UNE 100020:1989

  Climatización. Sala de máquinas.

- UNE 100030:1994 IN

Prevención de la legionela en instalación de edificios.

- UNE 100100:1987

  Climatización. Código de colores.

- UNE 100151:1988

  Climatización. Pruebas de estanqueidad de redes de tuberías.

- UNE 100152:1988 IN

  Climatización. Soportes de tuberías.

- UNE 100153:1988 IN

  Climatización. Soportes antivibratorios. Criterios de selección.

- UNE 100156:1989

  Climatización. Dilatadores. Criterios de diseño.

- UNE 100171:1989 IN

  Climatización. Aislamiento térmico. Materiales y colocación.

- UNE-EN ISO 7730:1996

  Ambientes térmicos moderados. Determinación de los índices PMV y PPD y especificacions de las condiciones para el benestar térmic.

- Normas UNE EN 100-102-88 Conductos de chapa metálicos.
- Normas UNE EN 100-103-84 Conductos de chapa metálicos. Soportes.
- Normas UNE EN 100-101-84 Conductos de chapa metálicos. Dimensiones y tolerancias.
- Normas UNE EN 100-172-89 Conductos de chapa metálicos. Accesorios.
- Normas UNE EN 1506:2007 Conductos de aire de chapa metálica y accesorios de sección circular. Dimensiones.
- Norma UNE 88-411-87. Productos de amiantocemento. Directrices para su corte y mecanizado en obra
- Condiciones impuestas por los Organismos Públicos afectados y Ordenanzas Municipales.
- Ley 31/1995, de 8 de noviembre, de Prevención de Riesgos Laborales.
- Real Decreto 1627/1997 de 24 de octubre de 1997, sobre Disposiciones mínimas de seguridad y salud en las obras.
- Real Decreto 486/1997 de 14 de abril de 1997, sobre Disposiciones mínimas de seguridad y salud en los lugares de trabajo.
- Real Decreto 485/1997 de 14 de abril de 1997, sobre Disposiciones mínimas en materia de señalización de seguridad y salud en el trabajo.
- Real Decreto 1215/1997 de 18 de julio de 1997, sobre Disposiciones mínimas de seguridad y salud para la utilización por los trabajadores de los equipos de trabajo.
- Real Decreto 773/1997 de 30 de mayo de 1997, sobre Disposiciones mínimas de seguridad y salud relativas a la utilización por los trabajadores de equipos de protección individual.

- Reglamento de los Servicios de Prevención R.D 39/1997/ de 17 de enero.
- Catalég de Residus de Catalunya" Decreto 92/1999 de 6 de abril.
- Protección de trabajadores contra amianto" Directiva 917382/CEE de 25 de junio de 1991.
- Guía técnica para la evaluación y prevención de los riesgos relacionados con la exposición al amianto - Año 2008.

2.3 Descripció de la instal·lació

Atenent diversos factors influents, com les possibilitats de regulació, economia d'energia, comparació de la inversió Inicial i el consum energètic posterior, les condicions de confort, protecció del medi ambient i característiques del local, ens decantem per un sistema tal i com es descriuen a continuació:

Es climatitzarà la planta baixa del mercat mitjançant dues unitats exterior tipus VRF R32.

Una RXYA10A i una RXYA12A

COMBINACIONES VRV-V

UNIDADES EXTERIORES VRV-V BOMBA DE CALOR CON R-32			RXYA8A*	RXYA10A*	RXYA12A*	RXYA14A*	RXYA16A*	RXYA18A*	RXYA20A*
Capacidad nominal	Refrigeración	kW	22,4	28	33,5	40	45	50,4	56
	Calefacción		25	31,5	37,5	45	50	56	63
SEER			6,97	6,85	6,62	7,18	6,88	6,74	6,42
SCOP			4,1	4,34	4,56	4,33	4,3	4,3	4,3
Indice de capacidad total de unid. interiores conectables (Mín.-Nom.-Máx.)			100/200/260	125/250/325	150/300/390	175/350/455	200/400/520	225/450/585	250/500/650
Alimentación eléctrica		V	III / 380 V - 415 V	III / 380 V - 415 V	III / 380 V - 415 V	III / 380 V - 415 V	III / 380 V - 415 V	III / 380 V - 415 V	III / 380 V - 415 V
Compresor	Tipo		SCROLL	SCROLL	SCROLL	SCROLL	SCROLL	SCROLL	SCROLL
	Cantidad		1	1	1	1	1	1	1
Conexiones de tubería	Líquido	mm	ø 9,5 (3/8")	ø 9,5 (3/8")	ø 12,7 (1/2")	ø 12,7 (1/2")	ø 12,7 (1/2")	ø 12,7 (1/2")	ø 12,7 (1/2")
	Gas	mm	ø 19,1 (3/4")	ø 19,1 (3/4")	ø 22,2 (7/8")	ø 22,2 (7/8")	ø 22,2 (7/8")	ø 22,2 (7/8")	ø 22,2 (7/8")
Refrigerante R-32	kg / TCO_2eq / PCA		9 / 6,08 / 675	9 / 6,08 / 675	9 / 6,08 / 675	10,6 / 7,16 / 675	10,6 / 7,16 / 675	10,6 / 7,16 / 675	10,6 / 7,16 / 675
Dimensiones	Alto	mm	1.685	1.685	1.685	1.685	1.685	1.685	1.685
	Ancho	mm	930	930	930	1.240	1.240	1.240	1.240
	Fondo	mm	765	765	765	765	765	765	765
Presión sonora		dB(A)	56,3	58,0	60,8	59,0	61,6	63	67
N° de unidades exteriores		Módulos	1	1	1	1	1	1	1
Rango de operación		°C	-5						
		°C	46						

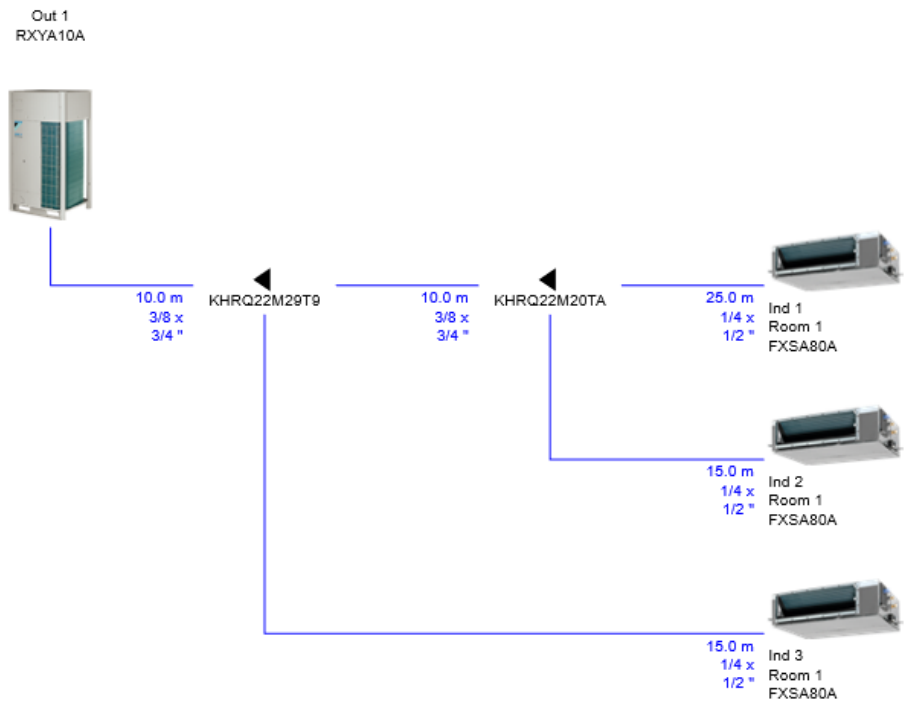

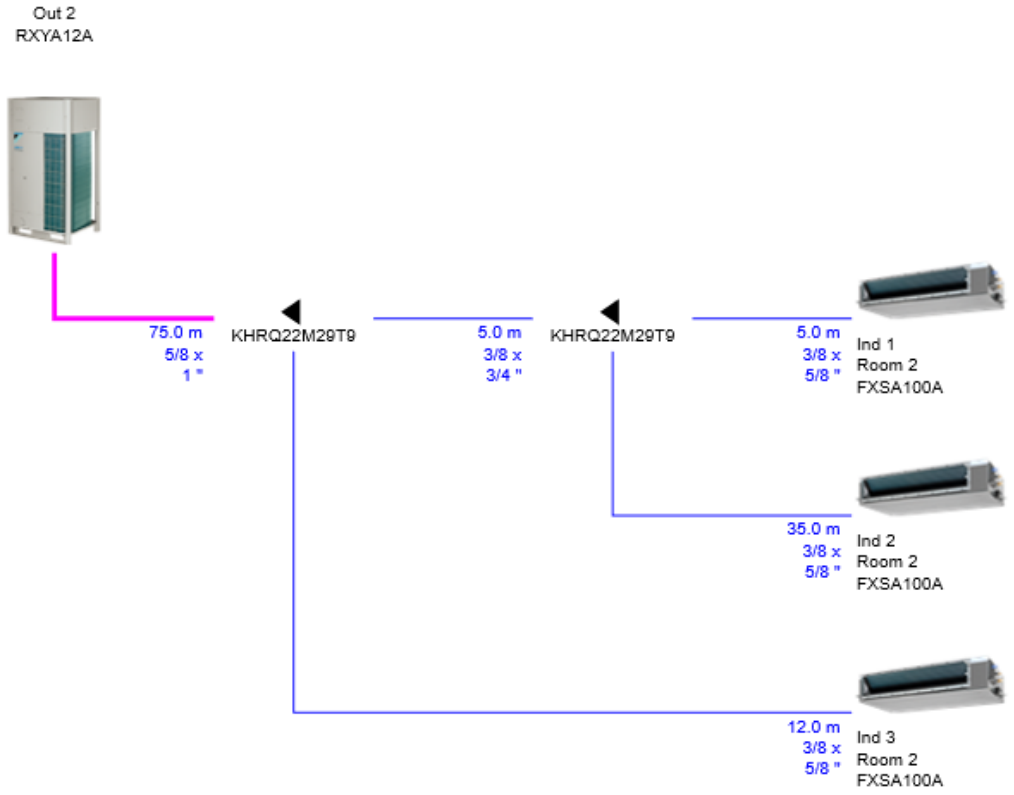

Cableado Out 1

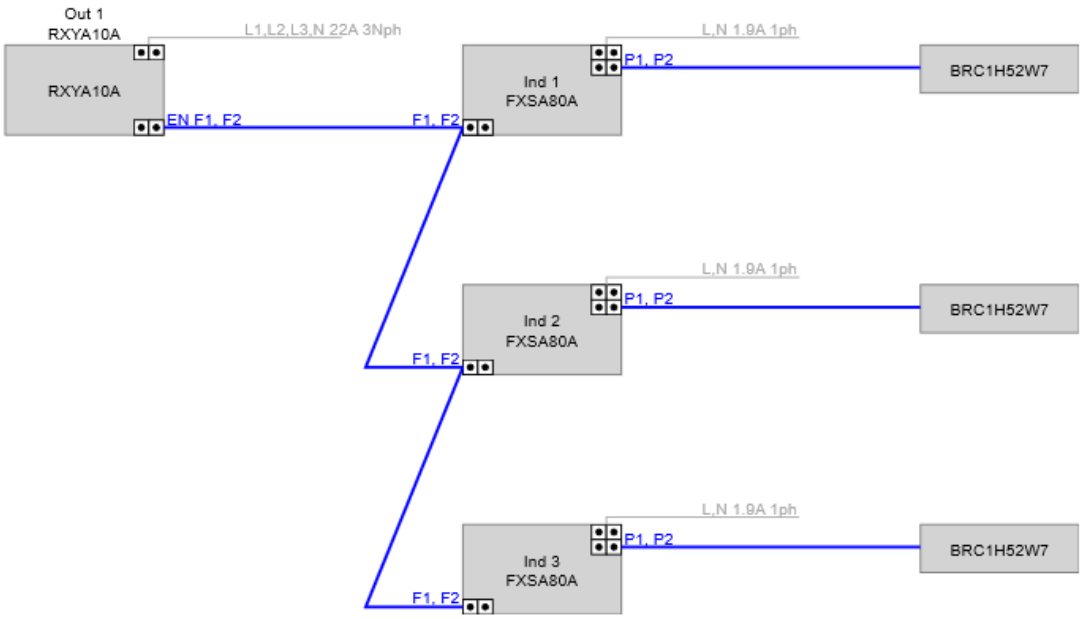

Observaciones

P1P2 = Cableado 2x1 mm2 sin apantallar alejado mínimo 30 cm de líneas de fuerza

F1F2 OUT->IN: cableado de transmisión utilizar cables de 2 hilos de 0,75 a 1,25 mm2 de calibre, con pantalla.

Cableado Out 2

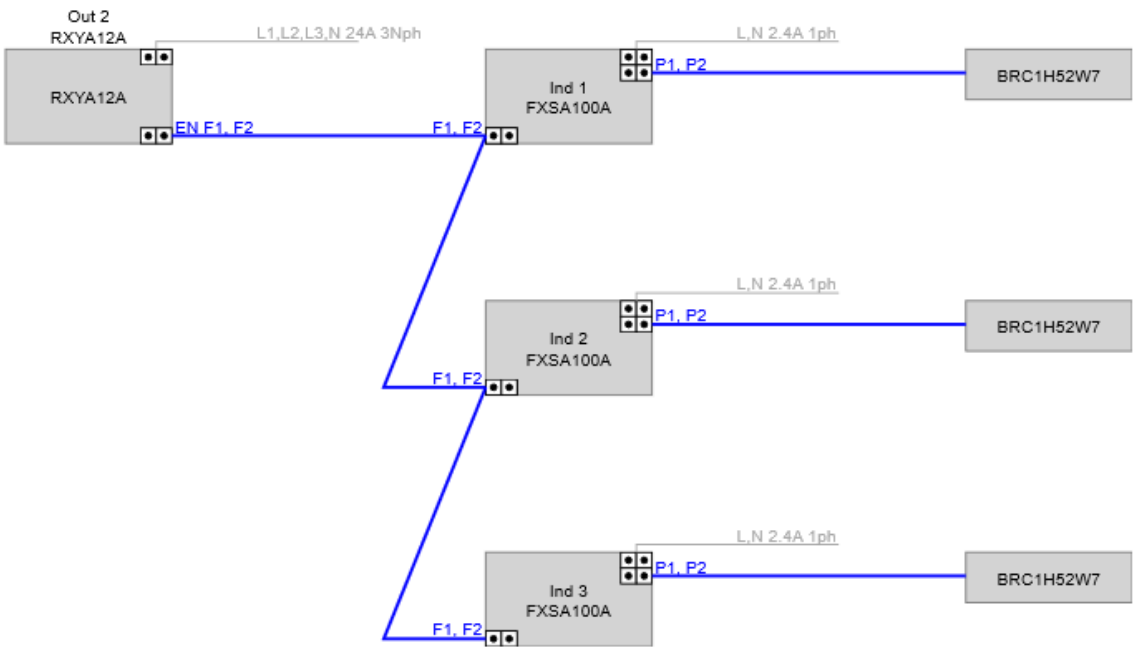

Observaciones

P1P2 = Cableado 2x1 mm2 sin apantallar alejado mínimo 30 cm de líneas de fuerza

F1F2 OUT->IN: cableado de transmisión utilizar cables de 2 hilos de 0,75 a 1,25 mm2 de calibre, con pantalla.

La condensació d'aigua d'aquestes màquines es recollirà i serà degudament canalitzada als desguassos existents.

2.3.1 Exigències de benestar i higiene

Justificació del compliment de la exigència de qualitat de l'ambient tèrmic

L'exigència de qualitat tèrmica de l'ambient es considera satisfeta en el disseny i dimensionament de la instal·lació tèrmica. Per tant, tots els paràmetres que defineixen el benestar tèrmic es mantenen dins els valors establerts.

A continuació apareixen els límits que compleixen a la zona ocupada.

Temperatura operativa estiu (°C)	>= 26
Humitat relativa estiu (%)	$30 \leq HR \leq 70$
Temperatura operativa hivern (°C)	≤ 21
Humitat relativa hivern (%)	$30 \leq HR \leq 70$
Velocitat mitjana admissible amb difusió per mescla (m/s)	$V \leq 0.14$

Justificació del compliment de la exigència de qualitat de l'aire interior

En compliment de la I.T. 3.8.3 Procediment de Verificació, s'instal·larà un dispositiu on es visualitzarà la temperatura i humitat relativa registrada en cada moment.

Ventilació

Al ser un reforç del accessos es mantenen els mateixos criteris que ja existeixen, no es modifica el nombre d'ocupants.

Compliment de la IT 1.1.4.2.

Per determinar el cabal necessari de ventilació, segons s'indica en la norma, utilitzarem la taula 1.4.2.1, considerant que disposem d'una categoria IDA3 (8 dm3/s) per locals comercials però tal i com s'especifica en l'annex 5 (IT3-PSSL-07) del ajuntament de Barcelona en quant a ventilació d'edificis municipals, cal considerar un caudal de 12,5 dm3/s per persona.

Cal indicar, que la instal·lació es dimensiona a partir d'un aforament que s'obté de l'ocupació "real" que puguem tenir. Aplicant aquest criteri, es determina una ocupació mitjana de 50 persones:

50 persones x 12,5 dm3/s = 625 dm3/s = 2.250 m3/h com a cabal d'aire de ventilació que necessitem.

Tal i com s'indica en la normativa, al tenir una necessitat de cabal superior a 1.008 m3/h, es necessària la instal·lació d'un sistema de recuperació del calor.

Es manté el mateix que existeix que ja està legalitzat.

Justificació del compliment de la exigència higiene segons IT 1.1.4.3:

La instal·lació interior d'ACS no forma part d'aquest projecte.

Justificació del compliment de la exigència de qualitat acústica.

La instal·lació tèrmica compleix amb l'exigència bàsica HR Protecció enfront del soroll del CTE d'acord al seu document bàsic.

La instal·lació tèrmica compleix amb les exigències marcades en el CTE DB-HR de protecció enfront del soroll. Les canonades connexionades a aquells equips sotmesos a vibracions, com condensador i evaporador frigorífic, així com la resta d'equips especificats, munten juntes antivibracions de simple esfera constituïdes per una part central de cautxú.

2.3.2 Exigències de eficiència energètica

Justificació del compliment de la exigència de eficiència energètica en la generació de calor i fred IT 1.2.4.1.

Les unitats de producció del projecte utilitzen energies convencionals ajustant-se a la càrrega màxima simultània de les instal·lacions servides considerant els guanys o pèrdues de calor a través de les xarxes de canonades dels fluids portadors, així com l'equivalent tèrmic de la potència absorbida pels equips de transport de fluids.

Justificació del compliment de la exigència de eficiència energètica en xarxa de canonades i conductes IT 1.2.4.2.

Totes les conduccions, equips, aparells, dipòsits i elements accessoris estaran tèrmicament aïllats quan continguin o transportin fluids amb:

- Temperatura menor que la del recinte en què estan instal·lats els equips o pel que discorren les conduccions.

- Temperatura superior a 40° C, quan estan instal·lats en recintes no calefactats (passadissos, patis, galeries, sales de màquines, aparcaments, falsos sostres i terres tècnics), s'eviten les pèrdues de calor.

Per al càlcul dels gruixos mínims d'aïllament tèrmic de xarxes de canonades s'han de seguir els indicats en les taules 1.2.4.2.1 a 1.2.4.2.4 de la IT 1.2.4.2.1.2 del procediment simplificat.

Per al càlcul dels gruixos mínims d'aïllament tèrmic de xarxes de conductes de la xarxa d'impulsió d'aire es disposarà d'un aïllament suficient perquè la pèrdua de calor no sigui superior al 4% de la potència que transporten.

Eficiència energètica dels motors elèctrics. Els motors elèctrics utilitzats en la instal·lació queden exclosos de l'exigència de rendiment mínim, segons el punt 3 de la instrucció tècnica IT 1.2.4.2.6.

Xarxes de canonades. El traçat de les canonades s'ha dissenyat tenint en compte l'horari de funcionament de cada subsistema, la longitud hidràulica del circuit i el tipus d'unitats terminals servides.

Tabla 1.2.4.2.1: Espesores mínimos de aislamiento (mm) de tuberías y accesorios que transportan fluidos calientes que discurren por el interior de edificios

Diámetro exterior (mm)	Temperatura máxima del fluido (°C)		
	40...60	> 60...100	> 100...180
D ≤ 35	25	25	30
35 < D ≤ 60	30	30	40
60 < D ≤ 90	30	30	40
90 < D ≤ 140	30	40	50
140 < D	35	40	50

Tabla 1.2.4.2.2: Espesores mínimos de aislamiento (mm) de tuberías y accesorios que transportan fluidos calientes que discurren por el exterior de edificios

Diámetro exterior (mm)	Temperatura máxima del fluido (°C)		
	40...60	> 60...100	> 100...180
D ≤ 35	35	35	40
35 < D ≤ 60	40	40	50
60 < D ≤ 90	40	40	50
90 < D ≤ 140	40	50	60
140 < D	45	50	60

«Tabla 1.2.4.2.3 Espesores mínimos de aislamiento (mm) de tuberías y accesorios que transportan fluidos fríos que discurren por el interior de edificios.

Diámetro exterior (mm)	Temperatura mínima del fluido (ºC)		
	> -10...0	> 0...10	> 10
D ≤ 35	30	25	20
35 < D ≤ 60	40	30	20
60 < D ≤ 90	40	30	30
90 < D ≤ 140	50	40	30
140 < D	50	40	30

«Tabla 1.2.4.2.4 Espesores mínimos de aislamiento (mm) de tuberías y accesorios que transportan fluidos fríos que discurren por el exterior de edificios.

Diámetro exterior (mm)	Temperatura mínima del fluido (°C)		
	> -10…0	> 0…10	> 10
D ≤ 35	50	45	40
35 < D ≤ 60	60	50	40
60 < D ≤ 90	60	50	50
90 < D ≤ 140	70	60	50
140 < D	70	60	50

Justificació del compliment de la exigència de eficiència energètica al control de les instal·lacions tèrmiques IT 1.2.4.3.

La instal·lació tèrmica projectada està dotada dels sistemes de control automàtic necessaris perquè es puguin mantenir en els recintes les condicions de disseny previstes.

Es controlarà de forma contínua les temperatures de les diferents zones amb termòstats independents per cada zona climatitzada.

El control de la qualitat d'aire interior del local es realitzarà pel sistema de funcionament continu en l'horari de l'activitat.

Justificació del compliment de la exigència de comptabilització de consum segons IT 1.2.4.4:.

Es disposa d'un comptador de consum elèctric del sistema de climatització per tal de controlar, de forma separada, el seu consum, tal i com s'indica a la normativa per tenir una potencia frigorífica major de 70 kW.

Es disposarà de dispositius que permetrà mesurar el número d'hores de funcionament dels generadors, i el registro del número de arrencades del mateix.

Justificació del compliment de la exigència de recuperació d'energia IT 1.2.4.5.

El disseny de la instal·lació ha estat realitzat tenint present la zonificació, per obtenir elevat benestar i estalvi d'energia. Els sistemes s'han dividit en subsistemes, considerant els espais interiors i la seva orientació, així com el seu ús, ocupació i horari de funcionament.

En els sistemes de climatització d'aire expulsat a l'exterior, per mitjans mecànics, al ser superior a 0,28 m3/s, es necessari recuperar l'energia de l'aire expulsat, per això s'instal·len roof tops amb recuperador de calor integrat.

Justificació del compliment de l'exigència d'aprofitament d'energies renovables IT 1.2.4.6.

L'aigua calenta sanitària no forma part del present projecte.

Justificació del compliment de la exigència de limitació de la utilització de energia convencional IT 1.2.4.7.

S'enumeren els punts per justificar el compliment d'aquesta exigència:

El sistema de calefacció emprada no és un sistema centralitzat que utilitzi l'energia elèctrica per "efecte Joule".

No s'ha climatitzat cap dels recintes no habitables inclosos al projecte.

No es fan processos successius de refredament i escalfament, ni es produeix la interacció de dos fluids amb temperatura d'efectes oposats.

No es contempla en el projecte la utilització de cap combustible sòlid d'origen fòssil en les instal·lacions tèrmiques.

L'aire de climatització calent es generarà mitjançant les bombes de calor. No es disposaran de resistències de recolzament.

2.3.3 Exigències de seguretat

Justificació del compliment de la exigència de seguretat en la generació de calor i fred.

Condicions generals. Els generadors de calor i fred utilitzats en la instal·lació compleixen amb el que estableix la instrucció tècnica 1.3.4.1.1 Condicions generals del RITE.

Sales de màquines. L'àmbit d'aplicació de les sales de màquines, així com les característiques comunes dels locals destinats a aquestes, incloent les seves dimensions i ventilació, s'ha disposat segons la instrucció tècnica 1.3.4.1.2 Sales de màquines del RITE.

Emmagatzematge de biocombustibles sòlids. No s'ha seleccionat en la instal·lació cap productor de calor que utilitzi biocombustible.

Justificació del compliment de la exigència de seguretat de canonades i conduccions de calor i fred.

En el disseny i col·locació dels suports de les canonades s'han emprat les instruccions del fabricant, considerant el material emprat, el seu diàmetre i tipus de col·locació.

Totes les connexions entre canonades i equips es realitzen mitjançant elements flexibles.

Alimentació. L'alimentació dels circuits tancats de la instal·lació tèrmica es realitza mitjançant un dispositiu que serveix per reposar les pèrdues d'aigua.

El diàmetre de la connexió d'alimentació s'ha dimensionat segons la següent taula 3.4.2.2.

Buidatge i purga. Les xarxes de canonades han estat dissenyades de tal manera que es puguin buidar de manera parcial i total. El buidatge total es fa pel punt accessible més baix de la instal·lació amb un diàmetre mínim segons la següent taula 3.4.2.3.

Expansió i circuit tancat. Els circuits tancats d'aigua de la instal·lació estan equipats amb un dispositiu d'expansió de tipus tancat, que permet absorbir, sense provocar esforços mecànics, el volum de dilatació del fluid.

El disseny i el dimensionament dels sistemes d'expansió i les vàlvules de seguretat inclosos en l'obra s'han realitzat segons la norma UNE 100155.

Dilatació, cop d'ariet, filtració:

Les variacions de longitud a què estan sotmeses les canonades a causa de la variació de la temperatura han estat compensades segons el procediment establert en la instrucció tècnica 1.3.4.2.6 Dilatació del RITE.

La prevenció dels efectes dels canvis de pressió provocats per maniobres brusques d'alguns elements del circuit es realitza d'acord amb la instrucció tècnica 1.3.4.2.7 Cop d'ariet del RITE.

Cada circuit es protegeix mitjançant un filtre amb les propietats imposades en la instrucció tècnica 1.3.4.2.8 Filtració del RITE.

Conductes d'aire. El càlcul i el dimensionament de la xarxa de conductes de la instal·lació, així com elements complementaris (plènums, connexió d'unitats terminals, passadissos, tractament d'aigua, unitats terminals) s'ha realitzat d'acord amb la instrucció tècnica 1.3. 02/04/10 Conductes d'aire del RITE.

Justificació del compliment de la exigència de protecció contra incendis.

Es compleix la reglamentació vigent sobre condicions de protecció contra incendis que es d'aplicació a la instal·lació en tèrmica.

Justificació del compliment de la exigència de seguretat i utilització.

Cap superfície amb la qual hi ha Possibilitat de contacte accidental, excepte les superfícies dels emissors de calor, tenen una temperatura superior a 60 °C.

Les superfícies calentes de les unitats terminals que són accessibles a l'usuari tenen una temperatura menor de 80 °C.

L'accessibilitat a la instal·lació, la senyalització i el mesurament de la mateixa s'ha dissenyat d'acord amb la instrucció tècnica 1.3.4.4 Seguretat d'utilització del RITE.

2.4 Bases de càlcul

Les condicions exteriors de càlcul es fixaran segons les taules climàtiques de la norma UNE 100001-85 sobre condicions per a projectes.

L'elecció de les condicions exteriors es farà en base al criteri de nivells percentils com s'indica en la UNE 100014-84.

Per aconseguir el benestar tèrmic aplicarem la IT 1.1 referent a les condicions interiors de disseny de manera que tindrem en compte tot el que especifica la UNE-EN ISO 7730 on es determinarà les condicions en funció de l'activitat metabòlica de les persones i el seu grau de vestimenta.

2.4.1 Condicions de disseny

S'han pres les següents condicions de disseny per aquest projecte:

Condicions interiors:

Condicions interiors per refrigeració	
Temperatura seca (ºC)	27,00
Humitat relativa (%)	50

Condicions interiors per calefacció

Temperatura seca (ºC)	19,00
Temperatura humida (ºC)	50

Condicions exteriors:

Pel càlcul de refrigeració:

Es suposa que aquestes son les condicions a la localitat on es troba l'obra per les 17 hores solars d'un dia del mes de agost, i que no han sigut excedides en més de un % de les hores totals dels mesos de juny, juliol, agost i setembre.

Condicions exteriors per refrigeració	
Temperatura seca (ºC)	27,60
Temperatura humida coincident (ºC)	22,50
Humitat relativa (%)	50,00
Temperatura locals no climatitzats (ºC)	26
Temperatura del terreny (ºC)	6,40
Velocitat del vent (m/s)	3,6

Pel càlcul de calefacció:

Aquestes cobreixen el % de les hores totals dels mesos de desembre, gener i febrer a la localitat de l'obra.

Condicions exteriors per calefacció	
Temperatura seca (ºC)	1,20
Humitat relativa (%)	90,00
Temperatura locals no climatitzats (ºC)	17
Temperatura del terreny (ºC)	6,40
Velocitat del vent (m/s)	3,6

2.4.2 Evolució de les condicions exteriors

Les condicions exteriors varien amb respecte a les de disseny (17 hores solars del dia 1 de juliol) en realitzar el càlcul al llarg d'un interval d'hores i mesos, com es el cas d'aquest projecte. Per obtenir els diferents valors de temperatura seca i temperatura humida de coincident s'apliquen uns factors correctors en funció de l'hora per la qual es calcula, del mes per el qual es calcula i de les variacions diürna i anual a la població de l'obra.

TeSeExAc = TeSeExDi – Fhora1 – Fmes1

TeHuExAc = TeHuExDi – Fhora2 – Fmes2

on:

TeSeExAc = temperatura seca exterior actual (en el moment de càlcul).

TeSeExDi = temperatura seca exterior de disseny (dia 15 Juliol, 15:00 hores).

Fhora1 = factor de correcció per hora de temperatura seca.

Fmes1 = factor de correcció per mes de temperatura seca.

TeHuExAc = temperatura humida exterior actual (en el moment de càlcul).

TeHuExDi = temperatura humida exterior de disseny (dia 15 Juliol, 15:00 hores).

Fhora2 = factor de correcció per hora de temperatura humida.

Fmes2 = factor de correcció per mes de temperatura humida.

Els factors de correcció per la temperatura seca i humida es faciliten a la Norma UNE 100-014-84.

2.4.3 Càlculs psicomètrics

Al llarg de tot aquest projecte es treballa amb els valors de les magnituds.

Temperatura seca.

Temperatura humida.

Humitat relativa.

Temperatura de llebre.

Humitat específica.

Aquestes cinc variables estan relacionades de manera que coneixen dos de qualsevol d'aquestes es possible obtenir el valor de les altres tres per mitjà del àbac psicomètric o de les següents fórmules:

$$1.\ Pws = \exp(14{,}2928 - 5291 / T)$$

On:

Pws = pressió de saturació del vapor d'aigua en bar.

T = temperatura en ºK.

$$2.\ W = 0{,}622 * (HR * Pws / (P - HR * Pws))$$

On:

W = humitat específica en Quilograms d'aigua per quilogram d'aire sec.

HR = humitat relativa en tant per un.

Pws = pressió de saturació del vapor d'aigua en bar.

P = pressió al nivell del mar en bar (1,01325).

$$3.\ h = Cpa * T + W * (Lo + Cpw * T)$$

On:

h = entalpia de l'aire en kJ/kg.

Cpa = capacitat calorífica específica de l'aire sec (1,006 kJ/kg ºC).

T = temperatura en ºC.

W = humitat específica en Quilograms d'aigua per quilogram d'aire sec.

Lo = calor latent de vaporització de l'aigua a 0ºC (2500,6 kJ/kg).

Cpw = capacitat calorífica específica del vapor d'aigua (1,805 kJ/kgºC).

Donat que les temperatures seca i humida i les seva variació en funció de l'hora i mes de càlcul venen donats per la Norma UNE 100-014-84, a partir d'aquestes dues magnituds es possible determinar totes la resta de condicions psicomètriques de l'aire.

2.5 Càlculs justificatius de càrregues tèrmiques.

Les càrregues tèrmiques s'han calculat tenint en compte la càrrega tèrmica sensible i la càrrega tèrmica latent, procediments que passarem a descriure en els apartats següents, partint sempre de les dades que es reflecteixen en capítols anteriors i els resultats es presenten per a cada local en els llistats de l'annex de càlcul.

2.5.1 Càlcul de carrega sensible

La carga sensible es aquella que pot ser mesurada per una variació de la temperatura seca del local, es composa de la carga tèrmica per radiació solar, per transmissió, per infiltració dels diferents paraments, per il·luminació, pels ocupants i ventilació.

Radiació a través dels vidres

La carga tèrmica deguda a la radiació solar a través d'una finestra es calcula:

Q = Kcon * Kalt * Kroc * Kper * Kmar * (SupSom * Rnorte * Fnorte + SupSol * Rori * Fori)

on:

Q = carga tèrmica en kCal/h.

Kcon = factor de contaminació que te en conta la atenuació de la radiació solar deguda a la turbes de la atmosfera. Es pren igual a 0,95.

Kalt = factor de altitud que te en conta la atenuació de la radiació solar deguda a la altitud de la població. El seu valor es: 1 + 0,007 * altitud / 300.

Kroc = factor de rosada. Correcció por punto de rosada diferent de 19,5 ºC. El valor es:

Kroc = 1 - 0,14 * (Troc. - 19,5) / 10 (Troc = temperatura rosada en hora i mes de càlcul).

Kper = factor persiana, el valor s'obté de taules.

Kmar = factor de marc. Val 1,17 en cas de que la finestra no tingui cap marc o marc metàl·lic i 1 en la resta de casos.

SupSom = superfície de finestra a la ombra:

SupSom = a * H * R + b * L * R - a * b * R^2

on:

a = tg(b), es b el azimut del sol a la hora i mes de càlcul. S'obté de taules.

H = alçada finestra en m.

R = retranqueig de la finestra en m.

b = tg(a) / cos(b), es a la altura solar a la hora y mes de càlcul. Surt de taules.

L = longitud de la finestra en m.

Rnorte = radiació solar a través de vidre senzill de 3 mm S'obté de taules.

Fnorte = factor de emmagatzemat.

SupSol = superfície de la ventana al sol a la hora i mes de càlcul.

Rori = radiació solar a través de vidre senzill de 3 mm. S'obté de taules.

Radiació i transmissió a través de murs i sostres exteriors

En els murs i sostres exteriors es consideren conjuntament la transferència de calor per conducció, convecció i radiació. Pel càlcul es considera el mètode de temperatures equivalents.

Para la determinació de la diferencia equivalent de temperatures es fa servir el mètode del Manual de Aire Condicionat de Carrier.

Una vegada establerta la temperatura equivalent es calcula:

$$Q = S * K * DTeq$$

on:

Q = carga tèrmica a través del murs o sostre exterior en kCal/h.

S = superfície del tancament en m².

K = coeficient de transmissió de calor del tancament en kCal/h ºC m².

Transmissió excepte en murs i sostres exteriors

La carga tèrmica en aquest tancaments es calcula com:

$$Q = S * K * \Delta T * \Delta Io$$

on:

Q = carga tèrmica en kCal/h.

S = superfície del tancament en m².

K = coeficient de transmissió de calor del tancament en kCal/h ºC m².

ΔT = diferència de temperatures entre els dos costats del tancament.

ΔIo = increments por orientació (hivern).

Valors considerats per orientacions:

- Increments refrigeració = 1
- Increment orientació Nort = 20%
- Increment orientació NorEste = 15%
- Increment orientació Este = 10%
- Increment orientació SurEste = 5%
- Increment orientació Sur = 0%
- Increment orientació SurOeste = 5%
- Increment orientació Oeste = 10%

- Increment orientació NorOeste = 15%

Infiltracions

El càlcul de la carga tèrmica per infiltracions realitzat pel mètode de les superfícies:

$$P = b * \delta * v^2$$

$$Vir = Vip * (P / 100)^{1/n}$$

$$Q = 0,30 * Vir * S * (Te - Ti)$$

on:

P = diferencia de pressió real produïda pel vent, en Pa.

b = coeficient adimensional 0,94 segons ASHRAE.

δ = densitat del aire exterior, que se toma igual a 1,293 kg/m^3

v = velocitat del vent en m/s.

Vir = Cabal de infiltració en m^3/h m².

Vip = Cabal de infiltració en m^3/h m² par una diferencia de pressió de referència de 100 Pa.

n = coeficient adimensional valor entre 1 y 2. n = 1.

Q = carga tèrmica en kCal/h infiltracions.

S = superfície de la finestra o porta en m².

Te = Temperatura exterior en ºC.

Ti = Temperatura interior en ºC.

Ocupants

La carga tèrmica sensible dels ocupants es calcula segons la seva activitat física i de la temperatura interior del local, UNE 100011-91.

$$Q = 0,86 * Nmax * PorcentajeOcup (hora) / 100 * QperSen$$

on:

Q = carga tèrmica sensible ocupants en kCal/h.

Nmax = nº màxim de ocupants del local.

PorcentajeOcup (hora) = percentatge de ocupació del local.

QperSen = carga sensible por persona.

Il·luminació

La carga de il·luminació es calcula com:

$$Q = 0,86 * N * S * Falm * A * Fs$$

on:

Q = carga tèrmica il·luminació, en kCal/h.

N = nivell de il·luminació. Potencia de il·luminació instal·lada por m² de superfície. W/m.

S = superfície del local en m².

Falm = factor de emmagatzematge.

A = factor segons il·luminació:

- Incandescent: 1,00
- Fluorescent con reactància incorporada: 1,25
- Fluorescent con reactància centralitzada:1,00

Fs = factor de simultaneïtat.

Ventilació

La carga tèrmica sensible produïda pel aire exterior es calcula:

$$Q = 0,3 * V * (Temp.exterior - Temp.interior)$$

on:

Q = carga tèrmica sensible al aire exterior en kCal/h.

V = cabal de aire exterior en m^3/h.

Carga tèrmica sensible del aire exterior en el local:

$$Q = 0,3 * V * (Te - Ti) * FactorBypass$$

Carga tèrmica sensible de l'aire exterior al equip climatitzador:

$$Q = 0,3 * V * (Te - Ti) * (1 - FactorBypass)$$

Se toma un factor de bypass de 0,3

2.5.2 Càlcul de carga latent

La carga latent es aquella que es mesura segons la variació humitat específica del local. La produeixen els ocupants i la ventilació.

Ocupants

$$Q = 0,86 * Nmax * Percentatge\ Ocup\ (hora) / 100 * QperLat$$

on:

Q = carga tèrmica latent ocupants en kCal/h.

Nmax = nº màxim de ocupants del local.

Percentatge Ocup (hora) = ocupació del local.

QperLat = carga latent per persona (W).

Ventilació

$$Q = 0,717 * V * (xe - xi)$$

on:

Q = carga tèrmica latent deguda al aire exterior en kCal/h.

V = caudal de aire exterior en m^3/h.

xe = Humitat específica exterior en gr/kg as.

xi = Humitat específica interior en gr/kg as.

El càlcul de refrigeració es realitzarà per a carga punta i es calcularà de càrrega màxima. Donat a que els diferents factors no coincideixen es faran diferents càlculs segons hores i mesos per tal de poder determinar la càrrega màxima simultània.

Aquest cas es tracta d'un reforç puntual, que únicament es posarà en servei en el moment en que el sistema actual no sigui suficient per garantir el confort dels usuaris.

Planta baixa		
Potencia frigorífica instal·lada	61.500	W
Potencia calorífica instal·lada	69.000	W

La potència instal·lada és suficient per cobrir les necessitats tèrmiques tant frigorífiques com calorífiques en moments puntuals d'alta demanada, es cobriran els accessos dels mercats que degut a la gran efluència de persones es veuen molt perjudicats en dies d'alta demanada frigorífica.

2.6 Condicions dels equips i materials, així com les seves condicions de subministrament i execució, les garanties de qualitat i el control de la recepció a obra

2.6.1 Condicions d'equips i materials

Els equips i materials que s'incorporen amb caràcter permanent a l'edifici, en funció del seu ús, portaran el marcat CE.

La certificació de conformitat dels equips i materials, amb els reglaments aplicables amb la legislació vigent, es realitzarà mitjançant els procediments establerts en la norma corresponent.

S'acceptaran marques, segells, certificacions de conformitat o altres distintius de qualitat voluntaris, legalment concedits en qualsevol estat membre de la Unió Europea, en un estat integrant de l'Associació Europea de Lliure Comerç que sigui part contractant de l'acord sobre l'Espai Econòmic Europeu o a Turquia, sempre que es reconegui per l'Administració pública competent que garanteixi un nivell de seguretat de les persones, els béns o el medi ambient, equivalents a les normes aplicables a Espanya.

S'acceptaran per a la seva instal·lació i ús als edificis subjectes a aquest reglament, els productes procedents d'un altre Estat membre de la Unió Europea, en un estat integrant de l'Associació Europea de Lliure Comerç que sigui part contractant de l'acord sobre l'Espai Econòmic Europeu o a Turquia, sempre que compleixi l'apartat 2 del *RITE, que diu; La certificació de conformitat dels equips i materials, amb els reglaments aplicables amb la legislació vigent, es realitzarà mitjançant els procediments establerts en la norma corresponent.

2.6.2 Condicions per a l'execució de les instal·lacions tèrmiques

L'execució de les instal·lacions subjectes al RITE es realitzarà per empresa instal·ladora autoritzada, es realitzaran sota la supervisió de tècnic competent, i es duran a terme amb subjecció al projecte.

Les modificacions del projecte seran autoritzades pel director de la instal·lació.

El director de l'obra realitzarà el control de la recepció en obra dels equips i materials, control de l'execució de la instal·lació i el control de la instal·lació acabada.

2.6.3 Recepció en obra d'equips i materials

El control de la recepció té per objecte comprovar que les característiques tècniques dels equips i materials subministrats satisfan l'exigit en el projecte. Es realitzarà control de la documentació dels subministraments, control mitjançant distintius de qualitat i control mitjançant assajos i proves.

En el plec de condicions tècniques del projecte queda indicat les condicions particulars del control per a la recepció dels equips i materials de la instal·lació tèrmica.

El director de l'obra comprovarà que els equips i materials rebuts corresponguin amb els especificats en el plec de condicions del projecte o en la memòria, que disposen de la documentació exigida, que compleixen amb les propietats exigides en el projecte o en la memòria tècnica i que han estat sotmesos als assajos i proves exigits per la normativa en vigor o exigit pel plec de condicions.

El director de l'obra verificarà la documentació proporcionada pels subministradors dels equips i materials que lliuraran els documents d'identificació exigits pel projecte. Aquesta documentació comprendrà almenys de documents d'origen, fulla de subministrament i etiquetatge, còpia del certificat de garantia del fabricador, de garanties de vendes de béns de consum, i documents de conformitat o autoritzacions administratives exigides reglamentàriament, inclosa la documentació corresponent al marcat CE, quan sigui pertinent, d'acord amb les disposicions que siguin transposició de les directives europees que afectin als productes subministrats.

El director de la instal·lació verificarà que la documentació proporcionada pels subministradors sobre els distintius de qualitat que ostentin els equips o materials subministrats, que assegurin les característiques tècniques exigides en el projecte siguin correctes i suficients per a l'acceptació dels equips i materials emparats en ella.

En cas necessari, en determinats casos i per a aquells materials o equips que no estiguin obligats al marcat CE corresponent, es realitzarien assajos o proves sobre alguns productes, segons l'establert en el projecte, ordenat pel director de la instal·lació.

2.7 Verificació i proves per a realitzar el control de l'execució de la instal·lació i el control de la instal·lació acabada

2.7.1 Control de l'execució de la instal·lació

El control de l'execució de les instal·lacions es realitzarà d'acord amb les especificacions tècniques del projecte i les modificacions autoritzades pel director de la instal·lació.

Es comprovarà que l'execució de l'obra es realitza d'acord amb els controls establerts en el plec de condicions tècniques.

Qualsevol replanteig o modificació quedarà reflectida en la documentació de l'obra.

Control de la instal·lació acabada i proves.

En la instal·lació acabada es realitzaran les proves de servei previstes en el projecte o ordenades pel director de la instal·lació, i les exigides per la norma vigent.

Les proves es realitzaran per li empresa instal·ladora, que disposarà dels mitjans humans i materials necessaris per efectuar les proves d'acord amb la norma.

2.7.2 Proves

Es prendrà nota de les dades de funcionament dels equips i aparells, que passaran a formar part de la documentació final de la instal·lació. Es registraran les dades nominals de funcionament que figurin en el projecte i les dades reals de funcionament.

Es realitzaran proves d'estanqueïtat als circuits frigorífics, als quals se'ls realitzarà les proves específiques en la normativa vigent. No se sotmetran a proves d'estanqueïtat la instal·lació d'unitats per elements, quan es realitzin per línies precarregades subministrades pel fabricant de l'equip, que lliuraran el corresponent certificat de proves.

A la xarxa de conductes d'aire se li realitzarà una neteja interior, una vegada completada la instal·lació, el muntatge de la xarxa i de la unitat de tractament d'aire, però abans de connectar les unitats terminals i de muntar els elements d'acabat i els mobles.

En la xarxa de conductes es compliran les condicions indicades en la UNEIX 100012.

Abans que la xarxa de conductes sigui inaccessible, es realitzarà la prova de resistència mecànica i d'estanqueïtat per establir si s'ajusten al servei requerit en el projecte.

Per realitzar les proves, les obertures dels conductes on aniran connectats els elements de difusió d'aire o les unitats terminals, s'hauran de tancar rígidament i quedar perfectament segellades.

La xarxa de conductes es sotmetrà a proves de resistència estructural i estanqueïtat.

El cabal de fuga admès s'ajustarà a l'indicat en el projecte d'acord amb la classe d'estanqueïtat triada.

2.7.3 Ajustos i equilibrats

Les instal·lacions tèrmiques s'ajustaran als valors predeterminats en el projecte, dins dels marges admissibles de la tolerància.

L'empresa instal·ladora presentarà un informe final de les proves efectuades que continguin les condicions de funcionament dels equips i aparells.

L'empresa instal·ladora realitzarà i documentarà el procediment d'ajust i equilibrat dels sistemes de distribució i difusió d'aire, coneixent de cada circuit:

- El cabal nominal i la pressió, així com els cabals nominals en brancs i unitats terminals.
- El punt de treball de cada ventilador, del que coneixent la corba característica, haurà de ser ajustat al cabal i la pressió corresponent de disseny.
- Les unitats terminals d'impulsió i tornada seran ajustades al cabal de disseny mitjançant els seus dispositius de regulació.

Per a cada local s'haurà de conèixer:

- El cabal nominal d'aire impulsat i extret previst en projecte, així com el nombre, tipus i ubicació de les unitats terminals d'impulsió i tornada.
- El cabal de les unitats terminals haurà de quedar ajustat al valor especificat en el projecte.
- En les unitats terminals amb flux direccional, s'hauran d'ajustar les llepis per minimitzar els corrents d'aire i establir una distribució adequada del mateix.
- En el cas que la pressió diferencial de l'aire respecte a locals del seu entorn o a l'exterior sigui un condicionant de projecte, s'haurà d'ajustar la pressió diferencial de disseny mitjançant actuacions

sobre els elements de regulació dels cabals d'impulsió i extracció d'aire, en funció de la diferència de pressió a mantenir en el local, mantenint alhora constant la pressió en el conducte.

Control automàtic

S'ajustaran els paràmetres del sistema de control automàtic als valors de disseny especificats en el projecte i es comprovarà el funcionament dels components que figuren en el sistema de control.

Quan la instal·lació disposi d'un sistema de control, comandament i gestió basat en la tecnologia de la informació, el seu manteniment i actualització de les versions dels programes haurà de ser realitzat per personal qualificat o pel mateix subministrador dels programes.

Eficiència energètica

L'empresa instal·ladora comprovarà el funcionament de la instal·lació en les condicions de règim:

- Comprovació de l'eficàcia energètica dels equips de generació de calor i fred en les condicions de treball. El rendiment del generador de calor no haurà de ser inferior en més de 5 unitats del límit inferior del rang marcat per a la categoria indicada en l'etiquetatge energètic de l'equip d'acord amb la normativa vigent.
- Comprovació dels bescanviadors de calor, climatitzadors i altres equips en els quals s'efectuï la transferència d'energia tèrmica.
- Comprovació del funcionament dels elements de regulació i control.
- Comprovació de les temperatures i dels salts tèrmics de tots els circuits de generació, distribució i les unitats terminals en les condicions de règim.
- Comprovació que els consums energètics es troben dins dels marges previstos en el projecte.
- Comprovació del funcionament i consum dels motors elèctrics en les condicions reals de treball.

Totes les proves es realitzaran en presència del director de la instal·lació, qui donarà conformitat al procediment seguit com al resultat obtingut.

Els resultats de les diferents proves realitzades a cadascun dels equips, aparells o subsistemes, passaran a formar part de la documentació final de la instal·lació.

Una vegada finalitzada la instal·lació i realitzades les proves de posada en servei de la instal·lació que s'especifiquen en la IT2 amb resultats satisfactoris, el director de la instal·lació subscriurà el certificat de la instal·lació, segons model de la comunitat autònoma, en aquest cas és el model ITE-2/08.

2.8 Instruccions ús i manteniment, verificació i proves per a realitzar el control de l'execució de la instal·lació i el control de la instal·lació acabada

Es realitzarà un manual d'ús i manteniment amb la finalitat d'assegurar que el seu funcionament, al llarg de la vida útil, es realitzi amb la màxima eficiència energètica, garantint la seguretat, la durabilitat i la protecció del medi ambient, així com les exigències establertes en el projecte de la instal·lació final realitzada.

Pels equips d'aire condicionat:

INTERVENCIONES Y FRECUENCIAS DE MANTENIMIENTO PREVENTIVO

Número	Trabajos	Frecuencia
1	Inspección exterior del equipo. Corrección de corrosiones, deterioros de pintura y manchas de aceite	A
2	Inspección de rejillas de protección de ventiladores, batería y tomas de aire	A
3	Verificación del estado de la soportación del equipo: soportes rígidos, antivibratorios, amortiguadores, etc.	A
4	Verificación del estado de las juntas de estanquidad en los equipos instalados a la intemperie y sustitución, si procede	2.A
5	Verificación del estado de las juntas de estanquidad en los equipos instalados en el interior y sustitución, si procede	A
6	Verificación del estado de las uniones elásticas de conexión a conductos. Comprobación de estanquidad y sustitución, si procede	2.A
7	Inspección del estado de paneles desmontables y de sus cierres y juntas. Corrección de anomalías	A
8	Inspección de fugas de aire y corrección, si procede	2.A
9	Inspección del aislamiento térmico y acústico de los paneles y reparación, si procede	A
10	Inspección de los filtros de aire y sustitución, si procede	M
11	Verificación del estado de las aletas y nivel de ensuciamiento de la batería interior. Peinado de aletas y limpieza de batería por ambas caras, si procede	2.A
12	Inspección de baterías de agua. Verificación de estanquidad y corrección, si procede	2.A
13	Verificación del estado de las aletas y nivel de ensuciamiento de la batería exterior. Peinado de aletas y limpieza de batería por ambas caras, si procede	2.A
14	Verificación de la inexistencia de tubos deformados por congelaciones	2.A
15	Inspección de condensadores por agua: limpieza de tubos o placas y cabezales, eliminación de incrustaciones y obstrucciones	A
16	Comprobación de estanquidad de circuitos. Test de fugas del equipo	2.A
17	Verificación de inexistencia de fugas interiores de agua en condensadores	2.A
18	Verificación de inexistencia de fugas interiores de refrigerante al circuito de agua en condensadores	2.A
19	Inspección del circuito de agua del condensador: corrección de fugas y corrosiones en las conexiones	2.A
20	Verificación del estado y funcionamiento de válvulas presostáticas de control de condensación	2.A
21	Verificación del estado y funcionamiento de válvulas de seguridad. Verificación de estado de tapones fusibles	2.A
22	Verificación de estado y limpieza de la bandeja de recogida de agua condensada y sus desagües	2.A
23	Corrección de fugas y eliminación de corrosiones en la bandeja de recogida de condensaciones. Tratamiento bactericida de la bandeja	2.A
24	Inspección y limpieza del sifón de la tubería de drenaje de la bandeja de recogida de condensados	2.A
25	Inspección de ventiladores axiales exteriores, anclajes, soportes y giro libre. Inexistencia de vibraciones	2.A
26	Inspección de ventiladores centrífugos exteriores o interiores, anclajes, soportes y giro libre. Inexistencia de ruidos o vibraciones anómalas	2.A
27	Inspección de transmisiones por poleas y correas de ventiladores: Verificación de alineación, tensión y estado de correas y sustitución, si procede	2.A
28	Limpieza de palas y álabes de los rodetes de los ventiladores	A

29	Inspección de cojinetes y rodamientos de los ventiladores: verificación de holguras y engrase si procede	2.A
30	Verificación de la estanquidad de las uniones y juntas de líneas frigoríficas en equipos de sistema partido	m
31	Inspección de estado y apriete de tapones y caperuzas de conexiones frigoríficas y válvulas de servicio	m
32	Verificación de inexistencia de humedad en el circuito frigorífico, mediante indicador del visor de líquido	m
33	Inspección del filtro deshidratador de refrigerante y sustitución del filtro o de sus cartuchos, si procede	2.A
34	Inspección general externa de compresores, suspensión elástica, anclajes, etc.	2.A
35	Inspección de nivel de aceite en visores de cárter de compresores	m
36	Verificación de estado, funcionamiento y consumos de las resistencias de cárter	2.A
37	Comprobación del estado del aceite frigorífico. Test de acidez	2.A
38	Verificación del funcionamiento de los dispositivos de control de capacidad de los compresores	2.A
39	Verificación de estado y limpieza de cuadros eléctricos de control, mando y fuerza, y protección antihumedad	2.A
40	Inspección de contactos de contactores, interruptores y relés, y sustitución, si procede	2.A
41	Inspección de pilotos de señalización y sustitución de lámparas o LED fundidos	2.A
42	Inspección de convertidores de frecuencia y dispositivos de control de velocidad variable de motores	2.A
43	Verificación de estado y actuación de interruptores de flujo, de aire o de agua, y ajuste, si procede	2.A
44	Verificación funcional de series exteriores de seguridad y enclavamientos externos del equipo	M
45	Verificación de estado y actuación de presostatos de mando. Ajuste de puntos de consigna, si procede	2.A
46	Verificación de estado y actuación de presostatos de seguridad. Ajuste de puntos de consigna si procede	M
47	Verificación de estado y actuación de termostatos de control. Ajuste de puntos de consigna, si procede	2.A
48	Verificación de estado y actuación de termostatos de seguridad. Ajuste de puntos de consigna, si procede	M
49	Verificación de estado y actuación de válvulas de expansión termostáticas y ajuste, si procede	2.A
50	Verificación de estado y actuación de válvulas de retención del circuito frigorífico	2.A
51	Verificación de estado y actuación de válvulas automáticas de inversión de ciclo en equipos reversibles	2.A
52	Verificación de estado y actuación de electroválvulas y válvulas de servicio del circuito frigorífico	2.A
53	Verificación de estado y estanquidad de válvulas de obús (Schraeder) para carga y servicio de circuitos	m
54	Inspección de programadores electrónicos de regulación y control. Ajuste de parámetros, si procede	2.A
55	Verificación del apriete de las conexiones eléctricas en la caja del programador y en los circuitos de control	2.A
56	Inspección del aislamiento eléctrico de líneas de alimentación a motores	2.A
57	Inspección de conexiones y líneas de puesta a tierra. Apriete de conexiones	2.A
58	Comprobación de apriete de conexiones en cajas de bornas de compresores y motores	2.A
59	Comprobación de la estanquidad de las juntas de los terminales de compresores y apriete o sustitución, según proceda	2.A
60	Verificación y contraste de termómetros y manómetros y otros instrumentos de medida	A
61	Comprobación del funcionamiento del equipo en todos los ciclos o modos para los que está diseñado	2.A
62	Verificación de la inexistencia de ruidos y vibraciones anómalas durante el funcionamiento	2.A
63	Toma de datos de funcionamiento según ficha de control. Determinación de rendimiento frigorífico y comparación con los datos de diseño	2.A

INTERVENCIONES Y FRECUENCIAS DE MANTENIMIENTO PREVENTIVO

Número	Trabajos	Frecuencia
1	Verificación del estado de las rejillas de protección de ventiladores y baterías exteriores	A
2	Verificación del estado de los soportes antivibratorios y amortiguadores elásticos de soportación	A
3	Verificación del estado de la carpintería metálica: paneles, cierres, juntas de estanquidad y accesorios	A
4	Verificación del estado y funcionalidad de los acoplamientos elásticos de las tuberías	A
5	Verificación de la inexistencia de daños estructurales	A
6	Verificación del estado de las suspensiones y anclajes de compresores	A
7	Verificación del estado del aislamiento térmico y acústico, y reparación, si procede	A
8	Verificación de la inexistencia de fugas de agua	M
9	Verificación del estado y comprobación de la funcionalidad del sistema de llenado automático	M
10	Verificación del estado y funcionalidad de los componentes del circuito hidráulico (ver gamas de bombas, vasos de expansión, etc.)	2.A
11	Verificación del estado de las baterías de intercambio térmico: estado de las aletas, corrosiones, etc.	A

INTERVENCIONES Y FRECUENCIAS DE MANTENIMIENTO PREVENTIVO *(Continuación)*

Número	Trabajos	Frecuencia
12	Verificar que no existen aletas sueltas ni defectos de contacto entre aletas y tubos	A
13	Limpieza de las aletas por ambas caras de la batería	A
14	Verificación de la estanquidad de las baterías. Chequeo de manchas de aceite. Test de fugas	m
15	Verificación de la inexistencia de tubos deformados por congelaciones	A
16	Limpieza y desincrustado de las bandejas de recogida de agua de las baterías exteriores	A
17	Inspección de los rodetes o palas de los ventiladores exteriores, verificación de giro libre y limpieza	2.A
18	Verificación del estado y funcionalidad de los ventiladores exteriores: soportes, cojinetes y transmisiones	2.A
19	Contraste de la limpieza de los tubos de los intercambiadores de calor, evaporadores y condensadores (lado agua)	A
20	Verificación del estado y funcionalidad de los intercambiadores calor: test de fugas interiores de agua o de refrigerante	A
21	Verificación de inexistencia de corrosiones en los intercambiadores de calor refrigerante/agua	2.A
22	Comprobación del funcionamiento de las resistencias calentadoras de aceite	m
23	Comprobación del estado y funcionamiento de las resistencias calefactoras de protección contra heladas de los intercambiadores refrigerante/agua instalados a la intemperie	2.A
24	Comprobación del nivel de aceite en el cárter de los compresores y reposición si procede	m
25	Comprobación del contenido de humedad y acidez del aceite de los compresores	m
26	Sustitución del aceite frigorífico de los compresores	B
27	Verificación del funcionamiento de las bombas de aceite de los compresores y medición de presiones de aspiración y descarga	m
28	Verificación del estado y de la limpieza del filtro de aceite y de la mirilla del cárter de los compresores	2.A
29	Verificación de la inexistencia de humedad en los circuitos frigoríficos a través de los visores de líquido	m
30	Comprobación de carga de refrigerante en los circuitos frigoríficos y reposición si procede	m
31	Inspección de estanqueidad y detección de fugas de refrigerante en los circuitos frigoríficos	m
32	Verificación del estado y los apretes de los tapones y caperuzas de protección de válvulas de servicio	m
33	Verificación de estado, posición y actuación de las válvulas de servicio, seguridad y elementos de estanquidad	m
34	Inspección y limpieza de cuadros eléctricos de fuerza, maniobra y control	A
35	Inspección del apriete de todas las conexiones eléctricas de fuerza y maniobra en cuadros y componentes	A
36	Comprobación de estanquidad de las juntas de las bornas de los compresores y apriete de bornas	A
37	Comprobación de estado y actuación de los arrancadores de los compresores. Ajuste de transiciones	2.A
38	Inspección de las conexiones de puesta a tierra de chasis de máquinas, cuadros y otros componentes	2.A
39	Verificación de estado, reglaje y actuación de los relés y protecciones contra sobrecargas	m
40	Verificación del estado y funcionalidad de todos los relés, contactores, interruptores, pilotos y otro aparellaje	2.A
41	Verificación del estado funcionalidad y ajuste de convertidores de frecuencia para regulación de motores	2.A
42	Verificación del estado, ajuste y actuación de interruptores de flujo de agua	2.A

INTERVENCIONES Y FRECUENCIAS DE MANTENIMIENTO PREVENTIVO *(Continuación)*

Número	Trabajos	Frecuencia
43	Verificación de la funcionalidad de la serie exterior de seguridades de compresores y comprobación de enclavamientos	M
44	Verificación del estado, ajuste y actuación de todos los elementos de mando y regulación, termostatos y presostatos	2.A
45	Verificación del estado, ajuste y actuación de todos los elementos de seguridad, termostatos y presostatos	M
46	Verificación del estado, ajuste y actuación del sistema de regulación y control de la temperatura del agua	M
47	Verificación del estado, ajuste y actuación de todos los elementos de control de presiones de condensación o evaporación sobre la batería exterior	M
48	Comprobación de actuación y ajuste de dispositivos de limitación de arranques de compresores	M
49	Verificación y ajuste, si procede, de todos los parámetros consignados en la configuración de microprocesadores de control	2.A
50	Lectura de memorias históricas de microprocesadores de control y comprobación de la corrección de las anomalías registradas, así como de las posibles causas que las originaron	M
51	Verificación de la correcta actuación de los dispositivos de control de capacidad de los compresores	2.A
52	Comprobación de la limitación de capacidad del compresor en diferentes situaciones de demanda[5]	2.A
53	Comprobación del funcionamiento mecánico de los álabes o correderas de regulación de capacidad[5]	2.A
54	Comprobación de los elementos de limitación de recorrido (finales de carrera) de los mecanismos de álabes o correderas[5]	2.A
55	Comprobación de que el arranque de los compresores se efectúa en la condición de capacidad mínima[5]	M
56	Comprobación de funcionamiento de válvulas u otros dispositivos de inversión de ciclo[5]	2.A
57	Verificación de estado y actuación de válvulas de expansión	2.A
58	Verificación de estado y actuación de válvulas de retención en circuitos frigoríficos	2.A
59	Verificación de estado y actuación de electroválvulas (solenoides) en circuitos frigoríficos	2.A
60	Comprobación del funcionamiento de la máquina en todos los ciclos para los que este diseñada[5]	2.A
61	Verificación de actuación de dispositivos de desescarche	2.A
62	Verificación de estado, conexiones, ajustes y actuación de programadores	2.A
63	Inspección de filtros deshidratadores de refrigerante	2.A
64	Inspección de deshidratadores, purgas térmica y sustitución de cartuchos	2.A
65	Verificación, ajuste y contraste de instrumentos de medida: caudalímetros, manómetros y termómetros	A
66	Verificación de estado y funcionamiento de los motoventiladores de aire exterior. Limpieza y engrase, si procede	2.A
67	Verificación de inexistencia de ruidos y vibraciones durante el funcionamiento de la máquina	2.A
68	Verificación de estado de arrastres y acoplamientos elásticos de los ejes motor y compresor en compresores abiertos, y ajuste de alineación, si procede	2.A
69	Inspección de estanquidad de sellos y cierres mecánicos (inexistencia de goteos de aceite) en compresores abiertos	2.A
70	Comprobación de la actuación de protecciones antibombeo y del funcionamiento sin retrocesos de flujo en compresores centrífugos	2.A
71	Toma de datos de funcionamiento para el balance energético de la máquina y cálculo del rendimiento instantáneo. IT 4.3.3.3. Tabla 4.2	m

INTERVENCIONES Y FRECUENCIAS DE MANTENIMIENTO PREVENTIVO *(Continuación)*

Número	Trabajos	Frecuencia
	MOTORES TÉRMICOS	
72	Comprobación de la presión del circuito de suministro	M
73	Comprobación de la presión de utilización	M
74	Inspección de fugas en la red de gas y estado de las canalizaciones	M
75	Verificación de estado y limpieza de los filtros de gas	2.A
76	Comprobación del cierre estanco de las válvulas de corte	2.A
77	Verificación del estado y actuación de los reguladores de presión de alta y baja, y ajuste si procede	M
78	Comprobación de la estanqueidad de las válvulas de seguridad	M
79	Verificación de la actuación de los dispositivos automáticos de detección de fugas de gas	M
80	Verificación del estado, actuación y cierre estanco de válvulas automáticas	M
81	Inspección de los elementos contra incendios: vigencia de las revisiones periódicas, señalización	2.A
82	Inspección de aislamientos térmicos y acústicos, y reparación, si procede	A
83	Inspección el nivel del aceite en el cárter de los motores	m
84	Cambio de aceite de motores	A
85	Inspección del filtro de aire: limpieza o sustitución	2.A
86	Verificación del funcionamiento del motor térmico y de sus elementos de regulación y seguridad	M
87	Verificación de la inexistencia de vibraciones y ruidos extraños durante el funcionamiento del motor térmico	M
88	Control de consumos de combustible del motor térmico y contraste con los nominales previstos	m
89	Toma de datos de funcionamiento para el balance energético de la máquina y cálculo del rendimiento instantáneo. IT 4.3.3.3. Tabla 4.2	m

Per les unitats de tractament d'aire:

INTERVENCIONES Y FRECUENCIAS DE MANTENIMIENTO PREVENTIVO

Número	Trabajos	Frecuencia
	General	
1	Inspección de estado de superficies exteriores, limpieza y eliminación de corrosiones	A
2	Repaso de pintura de las superficies exteriores	A
3	Inspección de tejadillos exteriores de protección	A
4	Verificación de inexistencia de fugas de aire por juntas de paneles, puertas y registros	M
5	Inspección de cierres de puertas y registros. Reparación y cambio de burletes, si procede	A
6	Inspección de los tornillos de unión de módulos. Sustitución de tornillos oxidados	A
7	Verificación de estado de impermeabilizaciones, juntas y telas asfálticas. Reparación, si procede	A
8	Verificación del estado y funcionalidad de los soportes antivibratorios	A
9	Limpieza de las superficies interiores de todas las secciones y módulos	A
10	Verificación del estado y estanquidad de uniones flexibles en embocaduras a conductos y reparación, si procede	2.A
11	Inspección del estado de los aislamientos termoacústicos interiores y reparación si procede	A
12	Inspección del circuito de alumbrado interior. Sustitución de lámparas fundidas y componentes defectuosos	A
	Secciones de refrigeración gratuita y compuertas en general	
13	Verificación del estado y funcionalidad de las compuertas de regulación de caudales de aire	2.A
14	Limpieza de las superficies exteriores de las lamas y marcos de las compuertas	2 A
15	Comprobación del libre giro de las lamas, con los servomotores en posición de actuación manual	2.A
16	Limpieza de goznes de soporte de las lamas y posterior engrase	2.A
17	Verificación de anclajes y mordazas de servomotores. Apriete de prisioneros y sustitución, si procede	2.A
18	Enclavamiento de los servomotores y verificación del libre movimiento de las lamas en respuesta a comandos	2.A

INTERVENCIONES Y FRECUENCIAS DE MANTENIMIENTO PREVENTIVO *(Continuación)*

Número	Trabajos	Frecuencia
19	Verificación de recorridos de apertura y cierre de compuertas automáticas y ajuste, si procede. Verificación de contactos de final de carrera de servomotores	2.A
20	Inspección del estado de los conductores y protecciones de los circuitos de control y alimentación de servomotores	2.A
21	Inspección del estado de los conductores y protecciones de los circuitos de conexión entre elementos de control, sensores, reguladores, etc. Sustitución de cables, prensaestopas y pasamuros defectuosos	2.A
22	Comprobación de la actuación de bucles y lazos de control en función de las señales de mando	2 A
23	Verificación de condiciones de actuación y funcionamiento de dispositivos de regulación y control, ajuste de parámetros, si procede	2 A
24	Medición de caudales de aire en modo free cooling y comparación con los valores nominales de diseño	2.A
	Filtros	
25	Inspección de la limpieza de los filtros de aire. Limpieza o preferentemente sustitución, cuando sea preciso	M
26	Limpieza de secciones de filtros y bastidores de soporte	M
27	Comprobación del funcionamiento del control automático avisador de filtros sucios	2.A
28	Comprobación de la estanquidad de los portamarcos y bastidores de soporte de filtros y reparación si procede	A
29	Verificación de estado y funcionamiento de dispositivos de arrastre de filtros rotativos, ajuste y engrase, si procede	2.A
	Secciones de recuperación de energía	
30	Inspección de los filtros de aire. Limpieza o sustitución, según proceda	M
31	Limpieza de las superficies internas de cajas y placas de intercambio térmico	A
32	Sustitución de tambores de intercambio térmico en recuperadores rotativos	A
33	Verificación de inexistencia de oxidaciones en superficies exteriores. Limpieza y repaso de pintura, si procede	A
34	Verificación de inexistencia de oxidaciones en superficies interiores. Limpieza y repaso de pintura, si procede	A
35	Verificación de la inexistencia de ruidos o vibraciones procedente de rodamientos y cojinetes. Corrección de anomalías observadas	T
36	Verificación del estado de desgaste y holguras de cojinetes, y sustitución, si procede	A
37	Inspección de engrasadores de rodamientos y cojinetes. Engrase cuando proceda	2.A
38	Inspección del estado de correas y poleas de transmisión, y sustitución, cuando proceda	2.A
39	Inspección de la tensión de correas de transmisión e inexistencia de ruidos anómalos durante el funcionamiento. Ajuste de la tensión de las correas	T
40	Inspección de la alineación y paralelismo de transmisiones por poleas y correas. Corrección de la alineación cuando proceda	2.A
41	Verificación de la sujeción de las poleas a los ejes. Comprobación de holguras en chaveteros y sustitución de chavetas cuando proceda	2.A
42	Verificación de soportes de motores de arrastre y apriete de tornillos anclaje	A
43	Verificación del funcionamiento de motores de arrastre. Apriete de conexiones eléctricas	2.A
44	Inspección de circuitos eléctricos de alimentación a motores y sus protecciones	2.A
45	Inspección de relés térmicos y protecciones diferenciales de motores, limpieza o sustitución de contactos	2.A
46	Inspección de circuitos y conductores de puesta a tierra. Apriete de conexiones	A

INTERVENCIONES Y FRECUENCIAS DE MANTENIMIENTO PREVENTIVO *(Continuación)*

Número	Trabajos	Frecuencia
47	Verificación de funcionamiento en condiciones normales de uso, a partir de las señales de mando	2.A
	Secciones de humidificación por inyección de vapor	
48	Inspección de corrosiones y deterioros en el bastidor y paneles del módulo. Limpieza y repaso de pintura	A
49	Inspección de corrosiones y deterioros en bandejas de agua. Limpieza y reparación de impermeabilizante de la bandeja, si procede	A
50	Limpieza y desincrustado de bandejas de agua. Eliminación de incrustaciones de sales y lodos	M
51	Inspección de depósitos de electrodos: eliminación de incrustaciones de sales y lodos	M
52	Limpieza y desincrustado de resistencias	T
53	Verificación del estado y funcionalidad de líneas y lanzas de vapor: corrección de sujeciones y limpieza	M
54	Verificación de inexistencia de humedades en superficies interiores de paneles y conductos	A
55	Verificación de estado y estanquidad de conexiones de agua: aporte, drenaje y purga. Corrección de fugas de agua	M
56	Verificación del sistema de retorno del vapor condensado en las lanzas	M
57	Inspección y limpieza de filtros de entrada de agua a depósitos	2.A
58	Verificación de estado y actuación de válvulas de circuitos de aportación de agua	2.A
59	Verificación de estado y actuación de válvulas de drenaje de agua	T
60	Verificación de estado y funcionamiento de electroválvulas del sistema de purga de descalcificación	T
61	Comprobación de nivel máximo de agua en depósitos y bandejas y ajuste, si procede	M
62	Comprobación del nivel de agua de funcionamiento en depósitos y bandejas y ajuste, si procede	M
63	Verificación del controlador del nivel de agua y actuación del dispositivo de alarma por nivel mínimo	M
64	Verificación del estado y funcionalidad de cuadros eléctricos de alimentación y protección. Limpieza interior de cuadros, aplicación de protección antihumedad y apriete de conexiones	A
65	Verificación del estado y funcionalidad de elementos y aparellaje eléctrico: contactores, reles, elementos de señalización, etc. Limpieza de contactos de contactores o sustitución, según proceda	A
66	Inspección de circuitos y conductores de puesta a tierra. Apriete de conexiones	A
67	Verificación de estado y apriete de conexiones eléctricas a electrodos o resistencias. Eliminación de piezas corroídas	A
68	Verificación de estado y funcionamiento de humidostatos o elementos de control de humedad	M
69	Verificación de estado y funcionamiento de termostatos de seguridad	M
70	Verificación de estado y operatividad de dispositivos de protección de depósitos contra sobrepresiones	M
71	Inspección de interruptores de flujo de aire y enclavamientos exteriores. Apriete de conexiones y ajuste	M
72	Verificación del funcionamiento automático del sistema de humidificación a partir de las señales de comando	M
73	Verificación de las maniobras de vaciado automático de depósitos para control de salinidad y conductividad	M
74	Verificación de estado y funcionamiento de circuitos electrónicos de regulación	2.A
75	Verificación de funcionamiento de sistemas de tratamiento de agua de aportación. Análisis del agua	M
76	Medición de consumos de resistencias o electrodos y comparación con valores nominales de diseño	M

INTERVENCIONES Y FRECUENCIAS DE MANTENIMIENTO PREVENTIVO *(Continuación)*

Número	Trabajos	Frecuencia
	Secciones de humidificación por contacto, lavadores de aire y otros	
77	Inspección de corrosiones y deterioros en el bastidor y paneles del módulo. Limpieza y repaso de pintura	A
78	Inspección de corrosiones y deterioros en bandejas de agua. Limpieza y reparación de impermeabilizante de la bandeja, si procede	A
79	Limpieza y desincrustado de bandejas de agua. Eliminación de incrustaciones de sales y lodos. Aplicación de bactericidas	M
80	Verificación de estado y funcionamiento de pulverizadores de agua. Limpieza y eliminación de obstrucciones, corrección de orientación de pulverizadores, verificación de caudales de agua	M
81	Verificación de estado de la media de humidificación. Limpieza exterior o sustitución, según proceda	2.A
82	Inspección mantas y medias esponjosas. Limpieza de superficies, ajuste de la distribución de agua	2.A
83	Verificación de estado y actuación de válvulas de alimentación de agua	2.A
84	Inspección y limpieza de circuitos de drenaje de bandejas	T
85	Verificación de estado y funcionamiento de bombas de recirculación de agua. Apriete de conexiones eléctricas	2.A
86	Verificación de estado de separadores de gotas. Eliminación de oxidaciones e incrustaciones. Limpieza de superficies exteriores	2.A
87	Verificación de inexistencia de fugas de agua en bandejas. Repaso de impermeabilizaciones	M
88	Verificación de inexistencia de humedades en superficies interiores de paneles y conductos	A
89	Inspección y limpieza de filtros de entrada de agua a bandejas	2.A
90	Inspección instalación eléctrica de bombas de agua y electroválvulas	2.A
91	Verificación de funcionalidad de enclavamientos eléctricos exteriores de protección y seguridad	M
92	Verificación de estado y funcionamiento de humidostatos o elementos de control de humedad	T
93	Verificación del funcionamiento automático del sistema de humidificación a partir de las señales de comando	M
94	Realización de análisis físico-químico del agua	M
95	Realización de análisis microbiológico del agua	M
96	Verificación de estado y funcionamiento del sistema de tratamiento contra la legionela	M
97	Verificación de estado y funcionamiento del sistema de ablandamiento de agua	M
	Baterías de tratamiento de aire	
98	Inspección de cabezales y bastidores de baterías. Limpieza y eliminación de oxidaciones	A
99	Verificación de inexistencias de pasos de aire exteriores a las baterías. Reparación de juntas y sellado de pasos	A
100	Verificación del estado de las aletas y nivel de ensuciamiento de baterías. Peinado de aletas y limpieza de batería por ambas caras, si procede	A
101	Inspección de daños en las superficies de las aletas: aletas dobladas, rotas, con corrosiones	A
102	Verificación del correcto contacto entre aletas y tubos de baterías. Inexistencia de corrosiones galvánicas	A
103	Verificación de la inexistencia de tubos deformados por congelaciones	A
104	Verificación de la correcta circulación del agua por el interior de los tubos. Medición de pérdidas de carga lado agua y comparación con las de diseño. Limpieza interior de serpentines, si procede	A
105	Verificación de la inexistencia de signos de fugas de agua, vapor o refrigerante en las baterías. Corrección de fugas, si procede	T
106	Verificación de estado y funcionalidad de purgadores de aire en circuitos de alimentación de agua a las baterías. Limpieza de orificios	T

INTERVENCIONES Y FRECUENCIAS DE MANTENIMIENTO PREVENTIVO *(Continuación)*

Número	Trabajos	Frecuencia
135	Verificación de la inexistencia de ruidos y vibraciones anómalas procedentes de los motores durante el funcionamiento	T
136	Comprobación de holguras en cojinetes de motores y sustitución, si procede	A
137	Inspección del aislamiento eléctrico de líneas de alimentación a motores de ventiladores	A
138	Control de intensidades y temperaturas en los conductores de alimentación a motores de ventiladores	T
139	Verificación del apriete de las conexiones eléctricas en las cajas de bornas de los motores	A
140	Verificación de estado y limpieza de cuadros eléctricos de control, mando y fuerza, y aplicación de protección antihumedad	A
141	Inspección de convertidores de frecuencia y dispositivos de control de velocidad variable de motores. Verificación y ajuste de condiciones de funcionamiento de acuerdo a las necesidades, si procede	T
142	Inspección de contactos de contactores, interruptores y relés, de protección de motores y sustitución, si procede	T
143	Verificación de la actuación de las protecciones magnetotérmicas y diferenciales, externas o internas (Clixon), de motores y ajuste, si procede	T
144	Inspección de conexiones y líneas de puesta a tierra de motores. Apriete de conexiones	A
145	Inspección del estado del disipador de calor de convertidores de frecuencia o variadores de velocidad	A
146	Verificación funcional de series exteriores de seguridad y enclavamientos externos de motores de ventiladores	M
147	Medida de tensiones e intensidades por fase de alimentación a motores y contraste con las nominales de placa	M
148	Comprobación de ajuste de puntos de consigna y actuación de los elementos eléctricos de regulación y seguridad	T
150	Toma de datos de funcionamiento según ficha de control. Determinación de rendimiento de la UTA en su conjunto y de sus secciones específicas en particular y comparación con los datos de diseño	2.A

Per filtres d'aire:

INTERVENCIONES Y FRECUENCIAS DE MANTENIMIENTO PREVENTIVO

Número	Trabajos	Frecuencia
	Envolventes y carcasas	
1	Inspección de estado de superficies exteriores, limpieza y eliminación de corrosiones	A
2	Repaso de pintura de las superficies exteriores	A
3	Verificación de inexistencia de fugas de aire por juntas de paneles, puertas y registros	M
4	Inspección de cierres de puertas y registros. Reparación y cambio de burletes, si procede	A
5	Inspección de los tornillos de unión de módulos. Sustitución de tornillos oxidados	A
6	Verificación de estado de impermeabilizaciones, juntas y telas asfálticas. Reparación, si procede	A
7	Limpieza de las superficies interiores de los módulos y secciones de filtración	A
8	Verificación del estado y estanquidad de uniones flexibles en embocaduras a conductos y reparación, si procede	2.A

INTERVENCIONES Y FRECUENCIAS DE MANTENIMIENTO PREVENTIVO *(Continuación)*

Número	Trabajos	Frecuencia
9	Inspección del estado de los aislamientos termoacústicos interiores o exteriores y reparación si procede	A
	Elementos filtrantes	
10	Inspección de estado y limpieza de filtros de aire. Limpieza o preferentemente sustitución, cuando sea preciso	M
11	Limpieza de secciones de filtros y bastidores de soporte	M
12	Comprobación del funcionamiento del control automático avisador de filtros sucios	2.A
13	Comprobación de la estanquidad de los portamarcos y bastidores de soporte de filtros y reparación si procede	A
14	Verificación de estado y funcionamiento de dispositivos de arrastre de filtros rotativos, ajuste y engrase, si procede	2.A

Per ventilació i extracció:

INTERVENCIONES Y FRECUENCIAS DE MANTENIMIENTO PREVENTIVO

Número	Trabajos	Frecuencia
	Envolventes y carcasas	
1	Inspección de estado de superficies exteriores, limpieza y eliminación de corrosiones	A
2	Repaso de pintura de las superficies exteriores	A
3	Inspección de tejadillos exteriores de protección	A
4	Verificación de inexistencia de fugas de aire por juntas de paneles, puertas y registros	2.A
5	Inspección de cierres de puertas y registros. Reparación y cambio de burletes, si procede	A
6	Inspección de los tornillos de unión de paneles. Sustitución de tornillos oxidados	A
7	Verificación de estado de impermeabilizaciones y protecciones, juntas y telas asfálticas. Reparación, si procede	A
8	Verificación del estado y funcionalidad de soportes antivibratorios	A
9	Verificación del estado y estanquidad de uniones flexibles en embocaduras a conductos y reparación, si procede	2.A
10	Limpieza de superficies interiores de cajas y envolventes	A
11	Inspección del estado de los aislamientos termoacústicos interiores y reparación, si procede	A
	Ventiladores y sus motores	
12	Verificación del estado de las superficies exteriores de los ventiladores. Eliminación de oxidaciones en envolventes. Limpieza exterior de las superficies	A
13	Verificación del estado de bastidores, soportes y elementos antivibratorios. Limpieza y eliminación de oxidaciones. Sustitución de soportes antivibratorios, si procede	A
14	Verificación de la inexistencia de suciedad acumulada e incrustada en los álabes de los rodetes. Limpieza y desincrustado de rodetes y palas	A
15	Inspección de cojinetes y rodamientos de motoventiladores: verificación de holguras y ajuste, si procede	A
16	Inspección de los engrasadores de rodamientos y cojinetes, limpieza y engrase, si procede	A
17	Verificación del sentido de rotación de los ventiladores	T
18	Verificación de la inexistencia de deformaciones y roces de los rodetes de los ventiladores con sus envolventes	A
19	Verificación de la inexistencia de ruidos y vibraciones anómalas durante el funcionamiento normal	T

INTERVENCIONES Y FRECUENCIAS DE MANTENIMIENTO PREVENTIVO *(Continuación)*

Número	Trabajos	Frecuencia
20	Verificación de chavetas y chaveteros de ejes. Ajustes y sustitución de chavetas, si procede	A
21	Verificación de la inexistencia de ruidos causados por deslizamiento de las correas de transmisión	T
22	Verificación del estado de desgaste de los canales de las poleas de transmisión. Sustitución de poleas, si procede	A
23	Inspección del estado de las correas de transmisión. Ajuste de tensión o sustitución de correas, según proceda	T
24	Verificación de la alineación de transmisiones por correas y poleas y ajuste, si procede	T
25	Verificación de estado de soportes y correderas de apoyo de motores. Apriete de tornillos de anclaje	A
26	Verificación de la inexistencia de ruidos y vibraciones anómalas procedentes de los motores durante el funcionamiento	T
27	Comprobación de holguras en cojinetes de motores y sustitución, si procede	A
28	Inspección del aislamiento eléctrico de líneas de alimentación a motores de ventiladores	A
29	Control de intensidades y temperaturas en los conductores de alimentación a motores de ventiladores	T
30	Verificación del apriete de las conexiones eléctricas en las cajas de bornas de los motores	A
31	Verificación de estado y limpieza de cuadros eléctricos de control, mando y fuerza, y aplicación de protección antihumedad	A
32	Inspección de convertidores de frecuencia y dispositivos de control de velocidad variable de motores. Verificación y ajuste de condiciones de funcionamiento de acuerdo a las necesidades, si procede	T
33	Inspección de contactos de contactores, interruptores y relés de protección de motores, y sustitución, si procede	T
34	Verificación de la actuación de las protecciones magnetotérmicas y diferenciales, externas o internas (Clixon), de motores y ajuste, si procede	T
35	Inspección de conexiones y líneas de puesta a tierra de motores. Apriete de conexiones	A
36	Inspección del estado del disipador de calor de convertidores de frecuencia o variadores de velocidad	A
37	Verificación funcional de series exteriores de seguridad y enclavamientos externos de motores de ventiladores	M
38	Medida de tensiones e intensidades por fase de alimentación a motores y contraste con las nominales de placa	M
39	Comprobación de ajuste de puntos de consigna y actuación de los elementos eléctricos de regulación y seguridad	T
40	Toma de datos de condiciones de funcionamiento y comparación con las de diseño. Determinación de rendimientos y factores de transporte del aire	M

Les instal·lacions tèrmiques s'utilitzaran i mantindran de conformitat amb els procediments que s'estableixen a continuació i d'acord amb la seva potència tèrmica nominal i les seves característiques tècniques.

Les instal·lacions tèrmiques es mantindran d'acord amb un programa de manteniment preventiu.

Les instal·lacions tèrmiques es mantindran d'acord amb les operacions i periodicitats contingudes al programa de manteniment preventiu establert en el manual d'ús i manteniment.

Serà responsabilitat del mantenidor autoritzar l'actualització i adequació permanent de les mateixes a les característiques tècniques de la instal·lació.

Es realitzarà una avaluació periòdica del rendiment dels equips generadors de fred i de calor.

L'empresa mantenidora ha d'assessorar al titular, recomanant millores o modificacions de la instal·lació així com en el seu ús i funcionament que repercuteixi en una major eficàcia energètica. A més realitzarà un seguiment de l'evolució del consum d'energia i de la instal·lació tèrmica periòdicament, amb la finalitat de poder detectar possibles desviacions i prendre les mesures correctores oportunes. Aquesta informació es conservarà durant cinc anys.

Les instruccions de seguretat seran adequades a les característiques tècniques de la instal·lació concreta i el seu objectiu serà reduir a límits acceptables el risc que els usuaris o operaris sofreixin danys immediats durant l'ús de la instal·lació.

Aquestes instruccions han d'estar clarament visibles abans de l'accés i al costat dels aparells i equips, amb absoluta prioritat sobre la resta d'instruccions i han de fer referència, entre uns altres, als següents aspectes de la instal·lació: parada dels equips abans d'una intervenció; desconnexió del corrent elèctric abans d'intervenir en l'equip, indicacions de seguretat per a diferents pressions, temperatures, intensitats elèctriques, etc.

Les instruccions de maneig i maniobra seran adequades a les característiques tècniques de la instal·lació concreta i han de servir per efectuar l'engegada i parada de la instal·lació, de forma total o parcial, i per aconseguir qualsevol programa de funcionament i servei previst.

Aquestes instruccions han d'estar situades en lloc visible a la sala de màquines i locals tècnics i han de fer referència, entre uns altres, als següents aspectes de la instal·lació; limitació de puntes de potència elèctrica, evitant engegar diversos motors a plena càrrega, utilització del sistema de refredament gratuït en règim d'estiu i d'hivern.

El programa de funcionament, serà adequat a les característiques tècniques de la instal·lació concreta amb la finalitat de donar el servei demandat amb el mínim consum energètic. Comprendrà els següents aspectes: hora d'engegada i parada de la instal·lació; ordre d'engegada i parada dels equips, programa de modificació del règim de funcionament, programa de parades intermèdies del conjunt o part d'equips, programa i règim especial per als caps de setmana i per a condicions especials d'ús de l'edifici o de condicions exteriors excepcionals.

2.9 Condicions generals

L'execució del sistema de climatització es realitzarà de manera que s'aconsegueixin els objectius previstos en el projecte sense danyar o deteriorar a la resta de l'edifici, evitant sorolls molestos, procurant les condicions necessàries per a la major durada possible de la instal·lació així com les millors condicions per al seu manteniment i conservació.

La constructora inclourà tots els treballs continguts al pressupost adjunt en el que queden inclosos els materials, mà d'obra, mitjans auxiliars i tots els treballs complementaris per deixar la instal·lació perfectament acabada, la posada en funcionament de tots els equips.

També es competència de l'instal·lador preparar tota la documentació final d'obra.

L'empresa instal·ladora efectuarà els detalls necessaris pel muntatge dels equips.

També estarà obligat a facilitar a la direcció de l'obra, els catàlegs dels materials a muntar, així com les mostres dels petits materials.

Al acabar l'obra tots els equips que no vinguin reglamentàriament identificats de fàbrica, s'han de marcar mitjançant una placa d'identificació sobre la que es reflectiran les característiques de l'equip en qüestió.

En els quadres elèctrics, els borns de sortida han de tenir un número d'identificació que correspongui a l'establert a l'esquema de comandament i potència.

La informació continguda a les plaques s'ha d'escriure al menys en llengua castellana i amb caràcters indelebles i clars, amb una altura no inferior a 4 mm.

Les plaques es col·locaran en lloc visible i es fixaran mitjançant reblons, soldadura o material resistent a les condicions ambientals.

Conductes de xapa metàl·lica

L'obra de conductes de xapa metàl·lica requerida pel sistema es construirà i muntarà en forma irreprotxable. Els conductes, sinó s'aprova un altre mode, s'ajustaran amb exactitud a les dimensions indicades en els plànols i seran rectes i llisos a l'interior, amb juntes o unions curosament acabades.

Els conductes es fixaran fermament a l'edifici d'una forma adequada i s'instal·laran de tal forma que estiguin exemptes per complert de vibracions en totes les condicions de funcionament.

Unions i juntes.

Les unions dels tubs seran estances. Les unions de tubs resistiran adequadament la tracció, o bé la xarxa l'absorbirà amb l'adequat establiment de punts fixos.

En l'enllaç als extractors i en els passos de coberta es col·locaran juntes elàstiques.

Accessoris.

Grapes i abraçadores

La col·locació de grapes i abraçadores per a la fixació dels tubs als paraments es farà de forma tal que els tubs quedin perfectament alineats amb aquests paraments, guardin les distàncies exigides i no transmetin sorolls i/o vibracions a l'edifici.

El tipus de grapa o abraçadora serà sempre de fàcil muntatge i desmuntatge, així com aïllant elèctric.

Suports

Es disposaran suports de manera que el pes dels tubs carregui sobre aquests i mai sobre els propis tubs o les seves unions.

No podran ancorar-se en cap element de tipus estructural, tret que en determinades ocasions no sigui possible una altra solució, per a això s'adoptaran les mesures preventives necessàries. La longitud d'encastat serà tal que garanteixi una perfecta fixació de la xarxa sense possibles despreniments.

D'igual forma que per a les grapes i abraçadores s'interposarà un element elàstic en els mateixos casos, fins i tot quan es tracti de suports que agrupen diversos tubs.

La màxima separació que hi haurà entre suports dependrà del tipus de tub, del seu diàmetre i de la seva posició en la instal·lació.

Aïllament tèrmic

Els components d'una instal·lació (equips, aparells, conduccions i accessoris) disposaran d'un aïllament tèrmic amb l'espessor mínim ressenyat a sota quan continguin fluids a temperatura inferior a la del ambient o superior a 40ºC i estiguin situades en locals no calefactats, entre els que s'ha de considerar els petits patis, galeries, sales de màquines i similars.

Els components que vinguin aïllats de fàbrica tindran el nivell d'aïllament marcat per la respectiva normativa o determinat pels fabricant.

En cap cas el material podrà interferir amb parts mòbils del comportament aïllat.

Els espessors són vàlids per un material amb conductivitat tèrmica de referència lref igual a 0,040 W/(m*K) a 20ºC.

Proves de les instal·lacions interiors.

L'empresa instal·ladora estarà obligada a efectuar una prova de resistència mecànica i estanqueïtat de tots els tubs, elements i accessoris que integren la instal·lació, estant tots els seus components vistos i accessibles per al seu control.

Condicions tècniques administratives generals.

En la valoració dels treballs es tindrà especial cura en no modificar les qualitats definides i en el cas que aquestes no estiguin definides explícitament, s'ha d'indicar quina marca i model s'ha comptat.

S'han d'indicar totes les partides que al criteri del contractista no estan definides en l'estat d'amidaments, valorant i definint. En el cas de no realitzar s'entendrà que estan incloses en el global de l'oferta.

Tots els elements de seguretat i salut generals a la instal·lació estaran inclosos en partida específica, entenent que els específics en partides com maquinària, treballs en altura, treballs especials, etc. estaran inclosos en les pròpies valoracions d'aquestes partides.

Tots els contractistes de les instal·lacions una vegada adjudicades, rebran en format informàtic un projecte complet de totes les instal·lacions i elements de construcció que afectin a les seves instal·lacions, signant la seva recepció, serà la seva responsabilitat mitjançant l'assistència a les reunions d'obres de demanar els canvis si n'hi ha de qualsevol element que afecti. De cap manera s'admetrà el desconeixement de la resta d'instal·lacions o construcció per a realitzar canvis o increments de mesuraments.

Abans de l'inici de les instal·lacions es realitzarà una reunió conjunta de tots els contractistes amb la direcció facultativa, per tal de tenir un coneixement global i total de l'obra. Amb les dades d'aquesta reunió, cada contractista realitzarà els plànols d'obra amb els replantejaments exactes de les seves instal·lacions i detectar les interferències amb la resta de contractistes, per tal de juntament amb la direcció facultativa solucionar els conflictes abans d'executar. Qualsevol interferència posterior, que segons el parer de la direcció facultativa, es produeixi per deficiències en el replanteig o en l'elaboració dels plans d'obres, serà modificada a compte del contractista o contractistes implicats.

En el transcurs de l'obra es requerirà a cada contractista les mostres i muntatges provisionals necessaris perquè la direcció facultativa i la propietat validin i/o triïn les solucions d'acabats més d'acord amb la globalitat del projecte.

S'hauran de realitzar plànols de muntatge i detall, així com esquemes unifilars i de principi, a requeriment de la direcció facultativa en tots els canvis i en els muntatges que presentin major dificultat.

Serà imprescindible que cada contractista a l'inici de l'obra presenti un planning d'execució, així com de subministraments, sent aquest acord amb el general de l'obra. En el cas de retards no previstos en subministraments responsabilitat del contractista, ha de posar els mitjans necessaris perquè no retardi l'obra, bé amb instal·lacions provisionals o amb treballs no previstos, entenent que sense cap cost.

El Contractista adjudicatari de l'execució de les instal·lacions haurà de realitzar totes les documentacions necessàries per la seva part per les Legalitzacions de les Instal·lacions del Projecte requerides pels organismes oficials, necessàries per obtenir tots els permisos de funcionament. Formarà part d'aquests treballs per tant, l'elaboració de la documentació base per a les legalitzacions, el visat, la tramitació i el seguiment de les mateixes davant els diferents organismes oficials les realitzada la Direcció Facultativa, dins dels terminis de temps que figuraran en els planning d'execució.

El Contractista, durant l'execució de l'Obra, realitzarà els plànols "tal com construït", actualitzant els del Projecte, ampliant-los o modificant, d'acord amb els canvis i ajustos realitzats durant l'execució de l'Obra, tenint especial cura en delimitar totes les obres e instal·lacions que quedin ocultes. Aquests plànols es lliuraran en suport informàtic (ACAD) i en paper, sense cost addicional per a la Propietat.

El Contractista haurà de lliurar a la Propietat prèviament a la finalització de l'Obra la documentació següent:

- Plànols, diagrames d'equips i esquemes elèctrics (as built), fins i tot verificació de Concordança.
- Memòria tècnica i especificacions de tots els elements que constitueixen la instal·lació.
- Identificació de tots els components que constitueixen la instal·lació.
- Relació de materials i equips indicant:
    - Fabricant
    - Marca
    - Model
    - Característiques de funcionament
    - Catàleg descriptiu
    - Certificats per unitat i garanties
    - Manuals d'instruccions de funcionament i manteniment
- Protocols de posada en marxa d'equips.
- Resultats degudament documentats de la posada en marxa de la instal·lació.

Aquest dossier recollirà la documentació mínima següent:

- Límits de funcionament de la instal·lació.
- Descripció de les proves, indicant el procediment per a la seva realització.
- Certificats de calibratge dels equips de mesura.
- Mesuraments de temperatura i humitat a les sales.
- El cost de la documentació relacionada es trobarà comprès dins el preu fixat en el Contracte, sense que de cap manera pugui representar un cost addicional per a la Propietat.

En el cas de punts contradictoris entre aquestes especificacions, el plec de condicions tècniques i el plec de clàusules tècniques, prevaldrà en primer termini el plec de clàusules tècniques i en segon termini el plec de condicions tècniques.

MN. NORMATIVA D'APLICACIÓ

MN 1 EDIFICACIÓ

Tot seguit es presenta el llistat de Normativa aplicades a aquest projecte bàsic i d'execució d'acord amb el CTE.
Els productes de la construcció (productes, equips i materials) que s'incorporin amb caràcter permanent als edificis, en funció de l'ús previst, portaran el marcatge CE, de conformitat amb la Directiva 89/106/CEE de productes de la construcció, traslladada pel RD 1630/1992, de desembre, modificat pel RD 1329/1995.
En aquest sentit, les reglamentacions recents, com és el cas del CTE, fan referència a normes UNE-EN, CEI, CEN, que en molts casos estableixen requisits concrets que s'han de complir en el projecte.

ÀMBIT GENERAL

Llei d'Ordenació de l'Edificació. Llei 38/1999 (BOE: 06/11/99), modificació: llei 52/2002,(BOE 31/12/02) Modificada per als Pressupostos generals de l'estat per a l'any 2003. art. 105
Codi Tècnic de l'Edificació
RD 314/2006, de 17 de març de 2006 (BOE 28/03/2006)
Normes per a la redacció del projecte i adreça d'obres d'edificació
D 462/71 (BOE: 24/3/71) modificat pel RD 129/85 (BOE: 7/2/85)
Normes sobre el llibre d'Ordres i assistències en obres d'edificació
O. 9/6/71 (BOE: 17/6/71) correcció d'errors (BOE: 6/7/71) modificada per l'O. 14/6/71(BOE: 24/7/91)
Llibre d'Ordres i visites
D 461/1997, d'11 de març
Certificat final de direcció d'obres
Decret llei 1/2009 d'ordenació dels equipaments comercials.

REQUISITS BÀSICS DE FUNCIONALITAT

Accessibilitat

Accessibilitat
Llei 13/2014 DOGC: 30/10/2014
Taula d'Accessibilitat a les Activitats a Catalunya, (TAAC)
Condicions bàsiques d'Accessibilitat i no discriminació de les persones amb discapacitat per a l'accés i utilització dels espais públics urbanitzats i edificacions
RD 505/2007 (BOE 113 de l'11/5/2007)
CTE DB LA SUA-1 Seguretat enfront del risc de caigudes
RD 314/2006 "Codi Tècnic de l'Edificació" BOE 28/03/2006

Telecomunicacions

Infraestructures comunes als edificis per a l'accés als serveis de telecomunicació
RD Llei 1/98 de 27 de febrer (BOE: 28/02/98), modificació Llei 10/2005 (BOE 15/06/2005)
Modificació de l'àmbit d'aplicació del RD Llei 1/98 en la modificació de la Llei d'Ordenació de l'Edificació.
Llei 38/1999 (BOE 6/11/99)

REQUISIT BÀSIC DE SEGURETAT

Seguretat estructural

CTE DB SE Seguretat Estructural
SE 1 DB SE 1 Resistència i estabilitat
SE 2 DB SE 2 Aptitud al servei
RD 314/2006 "Codi Tècnic de l'edificació" BOE 28/03/2006

Seguretat en cas d'incendis

CTE DB SI Seguretat en cas d'incendi
RD 314/2006 "Codi Tècnic de l'Edificació" BOE 28/03/2006
Classificació dels productes de construcció i dels elements constructius en funció de les seves propietats de reacció i de resistència enfront del foc
RD 842/2013 (BOE: 23/11/2013)
Reglament de Seguretat Contra Incendis en Establiments Industrials (RSCIEI)
RD 2267/2004 (BOE: 17/12/2004)

Seguretat d'utilització

CTE DB SU Seguretat d'Utilització
SU-1 Seguretat enfront al risc de caigudes
SU-2 Seguretat enfront al risc d'impacte o atropament
SU-3 Seguretat enfront al risc "d'atrapament"
SU-5 Seguretat enfront al risc causat per situacions d'alta ocupació
SU-6 Seguretat enfront al risc d'ofegament
SU-7 Seguretat enfront al risc causat per vehicles en moviment
RD 314/2006 "Codi Tècnic de la Edificació" BOE 28/03/2006

REQUISIT BÀSIC D' HABITABILITAT

Estalvi d'energia

CTE DB HE Estalvi d'energia
HE-1 Limitació de la demanda energètica
HE-2 Rendiment de les Instal·lacions Tèrmiques (RITE)
HE-3 d'il·luminació energètica de les Instal·lacions d'il·luminació
HE-4 Contribució solar mínima d'aigua calenta sanitària
HE-5 Contribució fotovoltaica mínima d'energia elèctrica
RD 314/2006 "Codi Tècnic de l'Edificació" BOE 28/03/2006
Se regula l'adopció de criteris ambientals i d'ecoeficiència en els edificis
D 21/2006 (DOGC: 16/02/2006)

Salubritat

CTE DB HS Salubritat
HS 1 Protecció enfront de la humitat
HS 2 Recollida i evacuació de residus
HS 3 Qualitat de l'aire interior

HS 4 Subministrament d'aigua
HS 5 Evacuació d'aigua
RD 314/2006 "Codi Tècnic de l'Edificació" BOE 28/03/2006
Es regula l'adopció de criteris ambientals i d'ecoeficiència en els edificis
D 21/2006 DOGC: 16/02/2006

Protecció enfront del soroll

Llei de protecció contra la contaminació acústica
Llei 16/2002, DOGC 3675, 11.07.2002
Decret 176/2009, de 10 de novembre, pel qual s'aprova el Reglament de la Llei 16/2002.
Es regula l'adopció de criteris ambientals i d'ecoeficiència en els edificis
D 21/2006 DOGC: 16/02/2006
Ordenança del Medi Ambient Urbà de Barcelona(BOPB 2-5-2011).
DB-HR Protecció en front el soroll
RD 1371/2007 (BOE:23/10/2007) i es modifica el RD 314/2006 pel qual s'aprova el Codi Tècnic de l'edificació

SISTEMES ESTRUCTURALS

CTE DB SE Seguretat Estructural
SE 1 Resistència i estabilitat
SE 2 Aptitud al servei
SE AE Accions a l'edificació
SE C Fonaments
SE A Acer
SE M Fusta
SE F Fàbrica
RD 314/2006 "Codi Tècnic de l'Edificació" BOE 28/03/2006
NCSE-02 Norma de Construcció Sismorresistent. Part general i edificació
RD 997/2002, de 27 de setembre (BOE: 11/10/02)
NRE-AEOR-93. Norma Reglamentària d'edificació sobre accions a l'edificació en les obres de rehabilitació estructural de cobertes d'edificis d'Habitatge
O. 18/1/94 (DOGC: 28/1/94)
Codi Estructural
RD 470/2021 de 29 juny (BOE: 10/08/2021)

SISTEMES CONSTRUCTIUS

CTE DB-HS 1 Protecció enfront a la humitat
RD 314/2006 "Codi Tècnic de l'Edificació" BOE 28/03/2006

Materials i elements de construcció

Actualització de determinats articles del plec de prescripcions tècniques generals per obres de carreteres i ponts, relatius a ferms i paviments
O FOM/891/2004 (BOE: 06/04/2004)

UC-85 Recomanacions sobre l'ús de cendres volants en el formigó
O 12/4/85 (DOGC: 3/5/85)
RC-16 Instrucció per a la recepció de ciments
RD 256/2016 (BOE: 25/06/2016)

INSTAL·LACIONS

Instal·lacions de protecció contra Incendis

Reglament d'Instal·lacions de Protecció Contra Incendis (RIPCI)
Real Decreto 513/2017, de 22 de mayo, por el que se aprueba el Reglamento de instalaciones de protección contra incendios.

Instal·lacions de parallamps

CTE DB SU-8 Seguretat enfront al risc causat per l'acció del llamp
RD 314/2006 "Codi Tècnic de l'Edificació" BOE 28/03/2006

Instal·lacions d'electricitat

Reglament electrotècnic per a baixa tensió (REBT). Instruccions Tècniques Complementàries
RD 842/2002 (BOE 18/09/02)
CTE DB HE-5 Contribució fotovoltaica mínima d'energia elèctrica
Prescripcions Tècniques no previstes a la ITC-MIE-AEM-1 i aprovació de descripcions tècniques derogada pel RD 1314/1997 excepte els articles que remeten als articles vigents del Reglament anteriorment esmentat.
Resolució 27/04/92 (BOE: 15/05/92)
Condicions tècniques mínimes exigibles als ascensors i normes per a realitzar les inspeccions periòdiques.
O. 31/03/81 (BOE: 20/04/81)
Aplicació per a entitats d'inspecció i control de Condicions tècniques de Seguretat i inspecció periòdica
Resolució 22/06/87 (DOGC 20/07/87)

Instal·lacions de ventilació

CTE DB HS 3 Qualitat de l'aire interior
RD 314/2006 "Codi Tècnic de l'Edificació" BOE 28/03/2006

Instal·lacions de Telecomunicacions

CTE DB HE-2 Rendiments de les Instal·lacions Tèrmiques (remet al RITE)

CONTROL DE QUALITAT
Modificació i derogació de diferents disposicions en matèria de qualitat i seguretat industrial
RD 542/2020, de 26 de maig (BOE: 20/06/2020)
Classificació dels productes de construcció i dels elements constructius en funció de les seves propietats de reacció i de resistència enfront del foc
RD 842/2013 (BOE: 23/11/2013)
Control de Qualitat en l'edificació
D 375/88 (DOGC: 28/12/88) correcció d'errates(DOGC: 24/2/89) Aplicació (DOGC: 24/2/89, 11/10/89,

22/6/92 i 12/9/94)
Obligatorietat de fer constar al programa de control de Qualitat les dades referents a l'autorització administrativa relativa a les cobertes i elements resistents.
O 18/3/97 (DOGC: 18/4/97)
Criteris d'Utilització en l'obra pública de determinats productes utilitzats en l'edificació.
R 22/6/98 (DOGC: 3/8/98)
Fabricació i ús d'elements resistents per a pisos i cobertes
RD 1339/2011 (BOE: 14/10/2011)
Actualització de les fitxes d'autorització d'ús de sistemes de forjats
R 30/1/97 (BOE: 6/3/97)
Autorització administrativa per als fabricants de sistemes de sostres per a pisos i cobertes i d'elements resistents components de sistemes
D 71/95 (DOGC: 24/3/95) Aplicació (o. de 31/10/95, DOGC: 8/11/95)

RESIDUS D'OBRA I ENDERROCS

Llei reguladora dels residus
D 1/2009, (DOGC: 28/07/2009)
Residus i sòls contaminats per una economia circular
Llei 7/2022 (BOE: 09/04/2022)
Programa de gestió de residus de la construcció de Catalunya (PROGROC), es regula la producció i gestió dels residus de la construcció i demolició, i el cànon sobre la disposició controlada dels residus de la construcció.
D. 89/2010, 29 juny, (DOGC: 06/07/2010)

NORMATIVA D' ÁMBIT LOCAL

Ordenança d'incendis de Barcelona (OMPCI 2008).
Ordenances Metropolitanes d'edificació (OME).
Ordenança del Medi Ambient Urbà de Barcelona(BOPB 2-5-2011)

MN 2 ALTRES NORMES

No existeixen altres normes o documents de referència d'aplicació al projecte.

Barcelona, març 2026

L'ENGINYER INDUSTRIAL

Gerard Cañas Fontcuberta

Nº Col·legiat: 17.257

GERARD CAÑAS FONTCUBERTA / num:17257

Firmado digitalmente por GERARD CAÑAS FONTCUBERTA / num:17257
Nombre de reconocimiento (DN): c=ES, st=Catalunya, o=Col·legi d'Enginyers Industrials de Catalunya / COEIC / 0016, ou=Col·legiat, title=Enginyer Industrial, sn=CAÑAS FONTCUBERTA, givenName=GERARD, serialNumber=47725717G, cn=GERARD CAÑAS FONTCUBERTA / num:17257, email=gerard.canas@ica-grupo.com
Fecha: 2026.03.11 08:10:54 +01'00'

Barcelona

INSTITUT MUNICIPAL DE MERCATS DE BARCELONA

PR. PRESSUPOST

PRP. PRESSUPOST PROJECTE

PRP. PRESSUPOST PROJECTE

El pressupost d'execució material desglossat per capítols referent al projecte de reforç del sistema de climatització del Mercat de Sants, és el que segueix a continuació:

RESUM DE PRESSUPOST

NIVELL 2: Capitol			Import
Capitol	01.01	Obra civil	16.671,54
Capitol	01.03	Instal·lacions	188.642,65
Obra	**01**	**Pressupost REFORÇ CLIMA MERCAT DE SANTS**	**205.314,19**
		205.314,19	

NIVELL 1: Obra			Import
Obra	01	Pressupost REFORÇ CLIMA MERCAT DE SANTS	205.314,19
			205.314,19

PRESSUPOST D'EXECUCIÓ MATERIAL.....		205.314,19
6 % BI SOBRE 205.314,19.....		12.318,85
13 % DG SOBRE 205.314,19.....		26.690,84
	Subtotal	244.323,88
21 % IVA SOBRE 244.323,88.....		51.308,01
TOTAL PRESSUPOST PER CONTRACTE	€	295.631,89

Aquest pressupost d'execució per contracte puja a

(DOS-CENTS NORANTA-CINC MIL SIS-CENTS TRENTA-UN EUROS AMB VUITANTA-NOU CÈNTIMS)

Barcelona, març 2026

L'ENGINYER INDUSTRIAL
Gerard Cañas Fontcuberta

Nº Col·legiat: 17.257

GERARD CAÑAS FONTCUBERTA / num:17257

Firmado digitalmente por GERARD CAÑAS FONTCUBERTA / num:17257
Nombre de reconocimiento (DN): c=ES, st=Catalunya, o=Col·legi d'Enginyers Industrials de Catalunya / COEIC / 0016, ou=Col·legiat, title=Enginyer Industrial, sn=CAÑAS FONTCUBERTA, givenName=GERARD, serialNumber=47725717G, cn=GERARD CAÑAS FONTCUBERTA / num:17257, email=gerard.canas@ica-grupo.com
Fecha: 2026.03.11 08:11:12 +01'00'

INSTITUT MUNICIPAL DE MERCATS DE BARCELONA

DOCUMENTS ANNEXOS AL PROJECTE

EBSS ESTUDI BÀSIC DE SEGURETAT I SALUT

Estudi Bàsic de Seguretat i Salut de:

Projecte de reforç del sistema de climatització del mercat de Sants.

Carrer de Sant Jordi, 6
08028 Barcelona

Barcelona

INSTITUT MUNICIPAL DE MERCATS DE BARCELONA

Estudi Bàsic de Segureta i Salut

Barcelona, març 2026

ÍNDICE

1. **MEMÒRIA INFORMATIVA**

1.1 OBJECTE D'AQUEST ESTUDI
1.2 CARACTERISTIQUES DE L'OBRA

2. MEMÒRIA DESCRIPTIVA

2.1 SERVEIS HIGIÈNICS, VESTUARI I OFICINA D'OBRA
2.2 MESURES DE PREVENCIÓ I PROTECCIÓ
2.3 FASES D'EXECUCIÓ DE L'OBRA

3. RELACIÓ DE NORMES I REGLAMENTS APLICABLES

4. MESURES DE SEGURETAT I SALUT EN LA CONSTRUCCIÓ COVID-19

1. MEMÒRIA INFORMATIVA

1.1 OBJECTE D'AQUEST ESTUDI

Aquest Estudi de Seguretat i Higiene estableix, durant l'execució de la construcció de l'obra, les previsions respecte a prevenció de riscos i accidents professionals, així com les instal·lacions preceptives d'Higiene i Benestar dels treballadors.

Servirà per donar unes directrius bàsiques a l'empresa constructora per dur a terme les seves obligacions en el camp de la prevenció de riscos professionals facilitant el seu desenvolupament sota el control de l'Adreça Tècnica d'acord amb el Reial decret 1627/1997, en el seu article 4, sobre l'obligatorietat de l'Estudi Bàsic de Seguretat i Salut en les Obres.

Es compliran tots els requisits previstos en el Reial decret, tant quant a la prevenció i seguretat, com als procediments i responsabilitats de cadascun dels agents que intervinguin en el procés de les obres.

Els objectius que pretén aconseguir el present Estudi Bàsic de Seguretat i Salut són:

- Garantir la salut i integritat física dels treballadors
- Evitar accions o situacions perilloses per improvisació, o per insuficiència o falta de mitjans
- Delimitar i esclarir atribucions i responsabilitats en matèria de seguretat de les persones que intervenen en el procés constructiu
- Determinar els costos de les mesures de protecció i prevenció
- Referir la classe de mesures de protecció a emprar en funció del risc
- Detectar a temps els riscos que es deriven de l'execució de l'obra
- Aplicar tècniques d'execució que redueixin al màxim aquests riscos

El Estudi Bàsic de Seguretat i Salut precisa les normes de seguretat i salut aplicables a l'obra, contemplant la identificació dels riscos laborals que puguin ser evitats, indicant les mesures tècniques necessàries per a això, així com la relació dels riscos laborals que no es puguin eliminar, especificant les mesures preventives i proteccions tècniques tendents a controlar i reduir aquests riscos i valorant la seva eficàcia, especialment quan es proposin mesures alternatives, a més de qualsevol altre tipus d'activitat que es dugui a terme en aquesta. En el Estudi Bàsic de Seguretat i Salut es contemplen també les previsions i les informacions útils per efectuar en el seu moment, en les degudes condicions de seguretat i salut, els previsibles treballs posteriors de reparació o manteniment, sempre dins del marc de la Llei de Prevenció de Riscos Laborals.

1.2 CARACTERÍSTIQUES DE L'OBRA

1.2.1 DESCRIPCIÓ DE L'OBRA, UBICACIÓ, PROMOTOR

L’objecte de l'encàrrec és el reforç del clima del Mercat de Sants.

La direcció de l’obra és: Carrer de Sant Jordi, 6, 08028 Barcelona.

El promotor es l' Institut Municipal de Mercats de Barcelona, amb número d'identificació fiscal P5801916G i domicili en el carrer Gran de Sant Andreu, 200 08030 de Barcelona i en la seva representació Don Eric Pintor Gonzalez com a director del Departament d'Obres i Manteniment de l'IMMB amb D.N.I. 43436726F.
Telèfon de contacte: 935 323 373. Direcció electrònica: IMMB_serveis_tecnics@bcn.cat

1.2.2 TERMINI D'EXECUCIÓ I MÀ D'OBRA

El termini d'execució previst des de la iniciació fins a la seva terminació completa és de 14 setmanes.

Donades les característiques de l'obra, es preveu un nombre màxim en la mateixa de 8 operaris simultàniament.

El pressupost d'execució material de les obres ascendeix a la quantitat de **205.314,19 €**, incloent la partida en concepte de Seguretat i Salut en les obres que té un valor de **3.300,00 €.**

1.2.3 IDENTIFICACIÓ DELS AUTORS DE L'ESTUDI BASIC DE SEGURETAT I SALUT

El redactor del projecte d'instal·lacions és Don Gerard Cañas Fontcuberta, Enginyer Industrial, domiciliat a Barcelona, Gran Via de les Corts Catalanes 774, àtic 2ª, amb nº de col·legiat 17.257.
Telèfon de contacte: 699 764 917. Direcció electrònica: ica-grupo@ica-grupo.com

1.2.4 MITJANS D'AUXILI

L'evacuació de ferits als centres sanitaris es durà a terme exclusivament per personal especialitzat, en ambulància. Tan sol els ferits lleus es podran traslladar per altres mitjans, sempre amb el consentiment i sota la supervisió del responsable d'emergències de l'obra a demolir. Es disposarà en lloc visible de l'obra a demolir un cartell amb els telèfons d'urgències i el nom i emplaçament dels centres sanitaris més propers.

Hospital Clínic de Barcelona: Carrer Villarroel, 170 08036 Barcelona

Tel. 932 275 400 Urgències generals

A l'obra es disposarà d'un armari farmaciola portàtil model B amb destinació a empreses de 5 a 25 treballadors, a un lloc accessible als operaris i degudament equipat, segons l'Ordre TAS/2947/2007, de 8 d'octubre, per la qual s'estableix el subministrament a les empreses de farmacioles amb material de primers auxilis en cas d'accident de treball.
El seu contingut es limitarà, com a mínim, a l'establert a l'annex VI. A). 3 del Reial Decret 486/97, de 14 d'abril:

- Desinfectants i antisèptics autoritzats
- Gases estèrils
- Cotó hidròfil
- Benes
- Esparadrap
- Apòsits adhesius
- Tisores

- Pinces i guants d'un sol ús

El responsable d'emergències revisarà periòdicament el material de primers auxilis, reposant els elements utilitzats i substituint els productes caducats.

2. MEMÒRIA DESCRIPTIVA

2.1 SERVEIS HIGIÈNICS.

L'edifici disposa de serveis higiènics.

2.2 MESURES DE PREVENCIÓ I PROTECCIÓ

Mesures de protecció col·lectiva

- Organització i planificació dels treballs per evitar interferències entre les diferents feines, la circulacions dins l'obra i les zones ocupades per persones alienes a la obra.
- Senyalització de les zones de perill
- Preveure el sistema de circulació de vehicles i la seva senyalització, tant a l'interior de l'obra com en relació amb els vials exteriors
- Deixar una zona lliure a l'entorn de la zona excavada pel pas de maquinària
- Immobilització de camions mitjançant falques i/o topalls durant les tasques de càrrega i descàrrega
- Respectar les distàncies de seguretat amb les Instal·lacions existents
- Els elements de les Instal·lacions han d'estar amb les seves proteccions aïllants
- Fonamentació correcta de la maquinària d'obra
- Revisió periòdica i manteniment de maquinària i equips d'obra
- Comprovació de l'adequació de les solucions d'execució a l'estat real dels elements (subsòl, edificacions veïnes)
- Comprovació d'apuntalaments, condicions d'estrebats i pantalles de protecció de rases
- Utilització de paviments antilliscants.
- Col·locació de baranes de protecció en llocs amb perill de caiguda.
- Col·locació de xarxes en forats horitzontals
- Protecció de forats i façanes per evitar la caiguda d'objectes (xarxes, lones)
- Ús de canalitzacions d'evacuació de runes, correctament instal·lades
- Ús d'escales de mà, plataformes de treball i bastides
- Col·locació de plataformes de recepció de materials en plantes altes
- Treballs verticals.

Mesures de protecció individual

- Utilització de caretes i ulleres homologades contra la pols i/o projecció de partícules
- Utilització de calçat de seguretat
- Utilització de casc homologat
- A totes les zones elevades on no hi hagi sistemes fixes de protecció caldrà establir punts d'ancoratge segurs per poder subjectar-hi el cinturó de seguretat homologat, la utilització del qual serà obligatòria

- Utilització de guants homologats per evitar el contacte directe amb materials agressius i minimitzar el risc de talls i punxades
- Utilització de protectors auditius homologats en ambients excessivament sorollosos
- Utilització de mandils
- Sistemes de subjecció permanent i de vigilància per més d'un operari en els treballs amb perill d'intoxicació. Utilització d'equips de subministrament d'aire.
- Unitat de filtre per màscara antipols.
- Unitat de protectors auditius simples (taps)
- Unitat guants cuir.
- Unitat guants goma.
- Unitat guants aïllants per a baixa tensió.
- Unitat de sandàlia de seguretat (dotada de capdavantera reforçada, plantilla anti objectes punxants i sola antilliscant).
- Mascareta autofiltrant per pols de partícules tipus P3. Es recomanable la mascareta facial completa motoritzada amb sistema de filtre de partícules P3 incorporat.
- Roba de protecció Tipus 5, segons la classificació que les normes europees fan de la roba de protecció enfront de productes químics. Vestit hermètic a partícules sòlides, sense butxaques ni costures.
- Botes i guants triades en funció d'altres riscos, com caigudes d'objectes o punxades, els guants poden ser un sol ús de nitril amb empunyadura ajustable.
- Ulleres de protecció ocular.
- Protectors auditius si en el procediment de tall existeix risc d'exposició acústica.

Mesures de protecció a tercers

- Tancament, senyalització i enllumenat de l'obra. Cas que el tancament envaeixi la calçada o zones de circulació s'ha de preveure un passadís protegit pel pas de vianants. El tancament ha d'impedir que persones alienes a l'obra puguin entrar.
- Preveure el sistema de circulació de vehicles tant a l'interior de l'obra com en relació amb els vials exteriors
- Immobilització de camions mitjançant falques i/o topalls durant les tasques de càrrega i descàrrega
- Comprovació de l'adequació de les solucions d'execució a l'estat real dels elements (subsòl, edificacions veïnes)
- Protecció de forats i façanes per evitar la caiguda d'objectes (xarxes, lones).

2.3 FASES DE L'EXECUCIÓ DE L'OBRA

2.3.1 DESMUNTATGE.

A) Riscos detectables més comuns:

* Interferències amb instal·lacions de subministrament públic (aigua, llum, gas etc...).
* Generació excessiva de pols o emanació de gasos tòxics.
* Projecció de partícules durant els treballs.
* Caigudes des de punts alts i/o elements provisionals d'accés (plataformes, escales etc.)
* Contactes amb materials agressius.
* Talls i burxades.

* Cops i ensopecs.
* Caiguda de materials, rebots.
* Ambient excessivament sorollós.
* Fallada de l'estructura.
* Sobre força per postures incorrectes.
* Acumulació d'enderrocs.
* Risc d'exposició a l'amiant

B) Normes o mesures preventives tipus:

* En tot moment es mantindran les zones de treball netes i ordenades.
* A nivell del sòl es fitaran les àrees de treball i es col·locarà el senyal o cartells que indiqui: Risc de caiguda d'objectes.
* Les àrees de treball es mantindran netes i ordenades, deixant passadissos degudament senyalitzats.
* Es recomana l'evacuació d'enderrocs per mitjà de conductes tancats que evacuïn a la seva base al camió o volquet.
* No executar treballs a diferents nivells sobre una mateixa zona, atès que una caiguda de materials podria incidir sobre els treballadors situats en nivells inferiors.
* El tram d'escala entre pisos es demolirà abans que el forjat superior on es recolza. L'enderrocament d'escales ha d'executar-se des d'una bastida que cobreixi el buit de la mateixa.
* Es col·locaran baranes de 0,90 m. d'altura, barra intermèdia i rodapiés de 0,20 m. en totes les vores dels forjats i buits del mateix, completant-se amb xarxes en quants llocs calgui.
* S'instal·laran bastides totalment separades de l'element a derrocar i esbiaixats en les parts no demolides.
* Les bastides també podran ser utilitzats com a plataformes de treball. Aquestes no estaran mai per sobre de 25 cm. sobre el nivell del mur que s'estigui derrocant ni per sota d'1,50 m. d'aquest nivell; tindran com a mínim 0,80 cm. d'ample i disposaran de baranes exteriors de 0,90 m. d'altura.
* Sempre que resulti obligat realitzar treballs simultanis en diferents nivells superposats, es protegirà als treballadors situats en nivells inferiors, amb xarxes, viseres o elements de protecció equivalent, que impedeixin ser aconseguits pels objectes que cauen de nivells superiors.
* Els llocs de pas obligat dels treballadors i altres persones, quan existeixi risc de caiguda d'objectes, es protegiran de manera anàloga a l'anterior.
* Casc de seguretat homologat, amb bloqueig.
* Cinturó de seguretat homologat, sempre que l'operari no treballi en situació estable.
* Ulleres homologades quan existeixi risc de projecció de partícules.
* Guants de cuir o un altre material resistent contra talls i cops.
* Calçat de seguretat.
* Ram de paleta interior: es tallaran els paraments mitjançant talls verticals d'a dalt a baix i la bolcada s'efectuarà per embranzida exercint l'embranzida per sobre del centre de gravetat.

2.3.2 RAM DE PALETA

Forats en obra.

Particions interiors de totxana de diferents gruix.

Per a la realització de les particions interior i obra de paleta en general s'utilitzaran bastides adequades.

A) Riscos detectables més comuns.
* Caigudes de persones al mateix nivell.
* Caiguda de persones a diferent nivell.
* Caiguda d'objectes sobre les persones.
* Cops contra objectes.
* Talls pel maneig d'objectes i eines manuals.
* Dermatitis per contactes amb el ciment.
* Partícules en els ulls.
* Talls per utilització de maquines eina.
* Uns altres.

B) Normes o mesures preventives tipus.
* Els buits existents en el sòl romandran protegits per a la prevenció de caigudes.
* Els buits romandran constantment protegits amb les proteccions instal·lades en la fase d'estructura, reposant-se les proteccions deteriorades.
* Les rampes de les escales estaran protegides en el seu entorn per una barana sòlida de 90 cm. d'altura formada per passamans, llistó intermedi i rodapié de 15 cm.
* Totes les zones en les quals calgui treballar estaran suficientment il·luminades.
* Les zones de treball seran netejades d'enderroc (rebles de maó) periòdicament, per evitar les acumulacions innecessàries.
* Es prohibeix concentrar les càrregues de maons sobre obertures. L'apilament de palets, es realitzés proper a cada pilar per evitar les sobrecàrregues de l'estructura en els llocs de menor resistència.
* Els enderrocs i rebles s'evacuessin diàriament mitjançant trompes d'abocament muntades a aquest efecte, per evitar el risc de trepitjades sobre materials.

Estructures metàl·liques.

A) Riscos detectables més comuns.
* Caiguda al mateix nivell.
* Caiguda a diferent nivell.
* Talls per maneig de màquines eines manuals.
* Cops per objectes o eines.
* Atropament de dits entre objectes.
* Trepitjades sobre objectes punxants.
* Contactes amb l'energia elèctrica.
* Caiguda d'elements de fusteria sobre les persones.
* Sobre forço.
* Contacte amb substàncies corrosives.
* Els derivats del trencament fortuït de les planxes de vidre.
* Uns altres.

B) Normes o mesures preventives tipus.
* Els apilaments de fusteria de fusta se situessin en els llocs definits en els plànols, per evitar accidents per interferències.

* En tot moment els talls es mantindran lliures de rebles, retallades, i altres objectes punxants, per evitar els accidents per trepitjades sobre objectes.
* Els llistons horitzontals inferiors, contra deformacions, s'instal·lessin a una altura entorn dels 60 cm. S'executessin en fusta blanca preferentment, per fer-los mes visibles i evitar els accidents per ensopegades
* Les zones de treball tindran una il·luminació mínima de 100 *lux a una altura entorn dels 2 m
* Es prohibeix el connexionat de cables elèctrics als quadres d'alimentació sense la utilització de les clavilles mascle-femella.
* Les escales a utilitzar seran de tipus de tisora, dotades de sabates antilliscants i de cadenilla limitadora d'obertura.
* Es prohibeix romandre o treballar en la vertical d'un tall d'instal·lació de vidre, delimitant la zona de treball.
* Es mantindran lliures de fragments de vidre els talls, per evitar el risc de talls.

ENDERROCS

A continuació s'exposa la relació de les mesures preventives més freqüents de caràcter general a adoptar durant les diferents fases de la demolició, imprescindibles per millorar les condicions de seguretat i salut en l'obra.

- La zona de treball romandrà ordenada, lliure d'obstacles, neta i ben il·luminada
- Es col·locaran cartells indicatius de les mesures de seguretat en llocs visibles de l'obra a demolir
- Es prohibirà l'entrada a tota persona aliena a l'obra
- Els recursos preventius de l'obra tindran presència permanent en aquells treballs que comportin majors riscos, en compliment dels supòsits regulats pel Reial Decret 604/06 que exigeixen la seva presència.
- Les operacions que comportin riscos especials es realitzaran sota la supervisió d'una persona qualificada, degudament instruïda
- La càrrega i descàrrega es realitzarà amb precaució i cautela, preferentment per mitjans mecànics, evitant moviments bruscs que provoquin la seva caiguda
- La manipulació dels elements pesats es realitzarà per personal qualificat, utilitzant mitjans mecànics o palanques, per evitar sobreesforços innecessaris
- Davant l'existència de línies elèctriques aèries, es guardaran les distàncies mínimes preventives, en funció de la seva intensitat i voltatge
- Es mantindran tot el temps possible les traves existents, introduint, en la seva absència, els que resultin necessaris per garantir l'estabilitat dels elements travats
- Les màquines avançaran sempre sobre sòl consistent, deixant la suficient folgança en els fronts d'atac perquè puguin girar 360° amb plena llibertat
- L'empenta dels elements a demolir es realitzarà sobre el quart superior de l'alçada dels elements verticals i sempre per sobre del seu centre de gravetat
- Es suspendran els treballs en cas de tempesta i quan plogui amb intensitat o la velocitat del vent sigui superior a 50 km/h
- Quan les temperatures siguin extremes, s'evitarà, en la mesura del possible, treballar durant les hores de major insolació.

A) Riscos detectables més comuns:

* Interferències amb instal·lacions de subministrament públic (aigua, llum, gas etc...).
* Generació excessiva de pols o emanació de gasos tòxics.
* Projecció de partícules durant els treballs.
* Caigudes des de punts alts i/o elements provisionals d'accés (plataformes, escales etc.)
* Contactes amb materials agressius.
* Talls i burxades.

* Cops i ensopecs.
* Caiguda de materials, rebots.
* Ambient excessivament sorollós.
* Fallada de l'estructura.
* Sobre forço per postures incorrectes.
* Acumulació d'enderrocs.
* Atropellaments i col·lisions en girs o moviments inesperats de les màquines, especialment durant l'operació de marxa enrere
* Fallada mecànica en vehicles i maquinària, especialment de frens i de sistema de direcció • Caiguda de material des de la cullera de la màquina
* Bolcada de màquines per excés de càrrega
* Caiguda d'objectes i/o materials al mateix o a diferent nivell
* Exposició a temperatures ambientals extremes
* Exposició a vibracions i soroll
* Talls i cops al cap i extremitats
* Sobreesforços, moviments repetitius o postures inadequades
* Bolcada dels elements a demolir sobre la màquina

B) Normes o mesures preventives tipus:
* En tot moment es mantindran les zones de treball netes i ordenades.
* A nivell del sòl es fitaran les àrees de treball i es col·locarà el senyal o cartells que indiqui: Risc de caiguda d'objectes.
* Les àrees de treball es mantindran netes i ordenades, deixant passadissos degudament senyalitzats.
* Es recomana l'evacuació d'enderrocs per mitjà de conductes tancats que evacuïn a la seva base al camió o volquet.
* No executar treballs a diferents nivells sobre una mateixa zona, atès que una caiguda de materials podria incidir sobre els treballadors situats en nivells inferiors.
* El tram d'escala entre pisos es demolirà abans que el forjat superior on es recolza. L'enderrocament d'escales ha d'executar-se des d'una bastida que cobreixi el buit de la mateixa.
* Es col·locaran baranes de 0,90 m. d'altura, barra intermèdia i rodapiés de 0,20 m. en totes les vores dels forjats i buits del mateix, completant-se amb xarxes en quants llocs calgui.
* S'instal·laran bastides totalment separades de l'element a derrocar i esbiaixats en les parts no demolides.
* Les bastides també podran ser utilitzats com a plataformes de treball. Aquestes no estaran mai per sobre de 25 cm. sobre el nivell del mur que s'estigui derrocant ni per sota d'1,50 m. d'aquest nivell; tindran com a mínim 0,80 cm. d'ample i disposaran de baranes exteriors de 0,90 m. d'altura.
* Sempre que resulti obligat realitzar treballs simultanis en diferents nivells superposats, es protegirà als treballadors situats en nivells inferiors, amb xarxes, viseres o elements de protecció equivalent, que impedeixin ser aconseguits pels objectes que cauen de nivells superiors.
* Els llocs de pas obligat dels treballadors i altres persones, quan existeixi risc de caiguda d'objectes, es protegiran de manera anàloga a l'anterior.

* Casc de seguretat homologat, amb bloqueig.
* Cinturó de seguretat homologat, sempre que l'operari no treballi en situació estable.
* Ulleres homologades quan existeixi risc de projecció de partícules.
* Guants de cuir o un altre material resistent contra talls i cops.
* Calçat de seguretat.
* Ram de paleta interior: es tallaran els paraments mitjançant talls verticals d'a dalt a baix i la bolcada s'efectuarà per embranzida exercint l'embranzida per sobre del centre de gravetat.
* Les màquines avançaran sempre sobre sòl consistent, deixant la suficient folgança en els fronts d'atac perquè puguin girar 360° amb plena llibertat
* L'empenta dels elements a demolir es realitzarà sobre el quart superior de l'alçada dels elements verticals i sempre per sobre del seu centre de gravetat
* Totes les màquines estaran proveïdes de dispositius sonors i llum blanca en marxa enrere
* La zona de trànsit quedarà perfectament senyalitzada

TANCAMENTS
Particions interiors de totxana de diferents gruix.
Per a la realització de les particions interior i obra de paleta en general s'utilitzaran bastides adequades.
A) Riscos detectables més comuns.
* Caigudes de persones al mateix nivell.
* Caiguda de persones a diferent nivell.
* Caiguda d'objectes sobre les persones.
* Cops contra objectes.
* Talls pel maneig d'objectes i eines manuals.
* Dermatitis per contactes amb el ciment.
* Partícules en els ulls.
* Talls per utilització de maquines eina.
* Uns altres.

B) Normes o mesures preventives tipus.
* Els buits existents en el sòl romandran protegits per a la prevenció de caigudes.
* Els buits romandran constantment protegits amb les proteccions instal·lades en la fase d'estructura, reposant-se les proteccions deteriorades.
* Les rampes de les escales estaran protegides en el seu entorn per una barana sòlida de 90 cm. d'altura formada per passamans, llistó intermedi i rodapié de 15 cm.
* Totes les zones en les quals calgui treballar estaran suficientment il·luminades.
* Les zones de treball seran netejades d'enderroc (rebles de maó) periòdicament, per evitar les acumulacions innecessàries.
* Es prohibeix concentrar les càrregues de maons sobre obertures. L'apilament de palets, es realitzés proper a cada pilar per evitar les sobrecàrregues de l'estructura en els llocs de menor resistència.
* Els enderrocs i rebles s'evacuessin diàriament mitjançant trompes d'abocament muntades a aquest efecte, per evitar el risc de trepitjades sobre materials.

Fusteria de Fusta i Metàl·lica

A) Riscos detectables més comuns.

* Caiguda al mateix nivell.
* Caiguda a diferent nivell.
* Talls per maneig de màquines eines manuals.
* Cops per objectes o eines.

* Atropament de dits entre objectes.
* Trepitjades sobre objectes punxants.
* Contactes amb l'energia elèctrica.
* Caiguda d'elements de fusteria sobre les persones.
* Sobre forço.
* Contacte amb substàncies corrosives.
* Els derivats del trencament fortuït de les planxes de vidre.
* Uns altres.

B) Normes o mesures preventives tipus.

* Els apilaments de fusteria de fusta se situessin en els llocs definits en els plànols, per evitar accidents per interferències.
* En tot moment els talls es mantindran lliures de rebles, retallades, i altres objectes punxants, per evitar els accidents per trepitjades sobre objectes.
* Els llistons horitzontals inferiors, contra deformacions, s'instal·lessin a una altura entorn dels 60 cm. S'executessin en fusta blanca preferentment, per fer-los mes visibles i evitar els accidents per ensopegades
* Les zones de treball tindran una il·luminació mínima de 100 *lux a una altura entorn dels 2 m
* Es prohibeix el connexionat de cables elèctrics als quadres d'alimentació sense la utilització de les clavilles mascle-femella.
* Les escales a utilitzar seran de tipus de tisora, dotades de sabates antilliscants i de cadenilla limitadora d'obertura.
* Es prohibeix romandre o treballar en la vertical d'un tall d'instal·lació de vidre, delimitant la zona de treball.
* Es mantindran lliures de fragments de vidre els talls, per evitar el risc de talls.

2.3.3 INSTAL·LACIONS

En les instal·lacions es contemplen els treballs de manipulació d'instal·lació existents de lampisteria, electricitat i aire condicionat.

Per als treballs d'aquesta fase que siguin de ràpida execució, usarem escales de tisora, mentre que en aquells que exigeixin dilatar les seves operacions emprarem bastides de burriquetes o tubulars adequats.

Lampisteria

A) Riscos detectables durant la instal·lació.

* Xoc contra objectes
* Ferides en extremitats superiors
* Cremades per *soldador

B) Proteccions col·lectives

* Les màquines i eines portàtils accionades elèctricament seran de doble aïllament. No utilitzaran com a neutre o terra els conductes instal·lats de lampisteria.
* Comprovació prèvia a la utilització dels equips de oxicorte, fugides de mànega i *soldador, vàlvules antiretorn de flama, i estat dels manòmetres.

* Les ampolles de gas seran retirades de la proximitat de tota font de calor i es protegiran del sol.
* Comprovació general de les eines manuals per evitar cops i talls.

C) Equips de protecció individual

* Serà obligatori l'ús del casc homologat per la UE
* Roba de treball
* Guants de protecció
* Els soldadors es protegiran amb davantal de cuir, ulleres i botes amb polaines

Instal·lació elèctrica.

A) Riscos detectables durant la instal·lació.

* Caiguda de persones al mateix nivell.
* Caiguda de persones a diferent nivell.
* Talls per maneig d'eines manuals.
* Talls per maneig de les guies i conductors.
* Cops per eines manuals.
* Uns altres.
* Electrocució.
* Els inherents a soldadura

A.1. Riscos detectables durant les proves de connexionat i desconnexionat i posada en servei de la instal·lació elèctriques.

* Electrocució o cremades per la mala protecció de quadres
elèctrics.
* Electrocució o cremades per maniobres incorrectes en les línies.
* Electrocució o cremades per ús d'eines sense aïllament.
* Electrocució o cremades per punteig dels mecanismes de protecció (diferència els, etc.).
* Electrocució o cremades per connexionats directes sense clavilles mascle-femella.
* Uns altres.
* Electrocució o cremades per connexionats directes sense clavilles mascle-femella.
* Talls i ferides amb objectes punxants
* Projecció de partícules als ulls
* Incendis.

B) Normes o mesures preventives tipus.

* En la fase d'obra d'obertura i tancament de fregues s’acorés l'ordre i la neteja de l'obra, per evitar els riscos de trepitjades o ensopecs.
* La il·luminació en els talls no serà inferior als 100 *lux, mesurats a 2 m. del sòl.
* Es prohibeix el connexionat de cables als quadres de subministrament elèctric d'obra, sense la utilització de les clavilles mascle-femella.
* Les escales de mà a utilitzar, seran del tipus "tisora", dotades amb sabates antilliscants i *cadena limitadora d'obertura, per evitar els riscos per treballs realitzats sobre superfícies insegures i estretes.
* Es prohibeix en general en aquesta obra, la utilització d'escales de mà o de bastides sobre *burriquetes, en llocs amb el risc de caiguda des d'altura durant els treballs d'electricitat, si abans no s'han instal·lat les proteccions de seguretat adequades.

* Les eines a utilitzar pels electricistes instal·ladors, estaran protegides amb material aïllant normalitzat contra els contactes amb l'energia elèctrica.
* Prevenció de possibles contactes elèctrics indirectes, mitjançant el sistema de protecció de posada a terra i dispositius de tall (interruptors diferencials)
* Es respectarà una distància mínima a les línies d'alta tensió de 6 m per a les línies aèries i de 2 m per a les línies soterrades
* Es comprovarà que el traçat de la línia elèctrica no coincideix amb el del subministrament d'aigua
* Es situaran els quadres elèctrics en llocs accessibles, dins de caixes prefabricades homologades, amb la seva presa de terra independent, protegides de la intempèrie i proveïdes de porta, clau i visera
*S'utilitzaran solament conduccions elèctriques antihumitat i connexions estances
*En cas d'estendre línies elèctriques sobre zones de pas, es situaran a una alçada mínima de 2,2 m si s'ha disposat algun element per impedir el pas de vehicles i de 5,0 m en cas contrari * Les preses de corrent es realitzaran a través de clavilles blindades normalitzades
*Queden terminantment prohibides les connexions triples (lladres) i l'ús de fusibles casolans, emprantse una presa de corrent independent per a cada aparell o eina.

C) Equips de protecció individual

* Serà obligatori l'ús del casc homologat per la UE
* Roba de treball
* Guants de protecció
* Els soldadors es protegiran amb davantal de cuir, ulleres i botes amb polaines

Aire condicionat

A) Riscos detectables durant la instal·lació.

* Caigudes de personal a diferent nivell per ús inadequat d'escales o bastides
* Caigudes al mateix nivell per ús inadequat de mitjans auxiliars
* Corts en extremitats superiors
* Projecció de partícules en els ulls
* Contactes elèctrics directes i indirectes
* Electrocució.
* Els inherents a soldadura

B) Equips de protecció individual.

* Ús de guants per tallar plantilles de conductes
* Uso d'ulleres estances antivaho per a la col·locació de conductes en sostres
* La càrrega de gas en la instal·lació es realitzarà en zona ben ventilada

C) Equips de protecció individual

* Serà obligatori l'ús del casc homologat per la UE
* Roba de treball
* Guants de protecció
* Els soldadors es protegiran amb davantal de cuir, ulleres i botes amb polaines

Instal·lació frigorífica

A) Riscos detectables durant la instal·lació.

* Caigudes de personal a diferent nivell per ús inadequat d'escales o bastides
* Caigudes al mateix nivell per ús inadequat de mitjans auxiliars
* Corts en extremitats superiors
* Projecció de partícules en els ulls
* Contactes elèctrics directes i indirectes

B) Equips de protecció individual.

* Ús de guants per tallar plantilles de conductes
* Uso d'ulleres estances antivaho per a la col·locació de conductes en sostres
* La càrrega de gas en la instal·lació es realitzarà en zona ben ventilada

Durant la utilització de mitjans auxiliars

La prevenció dels riscos derivats de la utilització dels mitjans auxiliars de l'obra es realitzarà atenent a les prescripcions de la Llei de Prevenció de Riscos Laborals i a l'Ordenança de Treball en la Construcció, Vidre i Ceràmica (Ordre de 28 d'agost de 1970), prestant especial atenció a la Secció 3ª "Seguretat en el treball en les indústries de la Construcció i Obres Públiques" Subsecció 2ª "Bastides en general".
En cap cas s'admetrà la utilització de bastides o escales de mà que no estiguin normalitzats i compleixin amb la normativa vigent.
En el cas de les plataformes de descàrrega de materials, només s'utilitzaran models normalitzats, disposant de baranes homologades i enganxalls per a cinturó de seguretat, entre altres elements.

3. RELACIÓ DE NORMES I REGLAMENTS APLICABLES

- Directiva 92/57/CEE de 24 de Juny (DO: 26/08/92)
  Disposicions mínimes de seguretat i de salut que han d'aplicar-se en les obres de construcció temporals o mòbils.
- RD 1627/1997 de 24 d'octubre (BOE: 25/10/97)
  Disposicions mínimes de Seguretat i de Salut en les obres de construcció Transposició de la Directiva 92/57/CEE. Deroga el RD 555/86 sobre obligatorietat d'inclusió d'Estudi de Seguretat i Higiene en projectes d'edificació i obres públiques.
- Llei 31/1995 de 8 de novembre (BOE: 10/11/95)
  Prevenció de riscos laborals.

Desenvolupament de la Llei a través de les següents disposicions:
- RD 39/1997 de 17 de gener (BOE: 31/01/97)
  Reglament dels Serveis de Prevenció
- RD 485/1997 de 14 d'abril (BOE: 23/04/97)
  Disposicions mínimes en matèria de senyalització, de seguretat i salut en el treball.
  Completat per:
  Protección de la salud y seguridad de los trabajadores contra los riesgos relacionados con los agentes químicos durante el trabajo
  Real Decreto 374/2001, de 6 de abril, del Ministerio de la Presidencia. B.O.E.: 1 de mayo de 2001

- RD 486/1997 de 14 d'abril (BOE: 23/04/97)
  Disposicions mínimes de seguretat i salut en els llocs de treball.
  En el capítol 1 inclou les obres de construcció però el RD 1627/1997 ho comenta quant a escala de mà.
  Modifica i deroga alguns capítols de l'Ordenança de Seguretat i Higiene en el treball (O. 09/03/1971)

- RD 487/1997 de 14 d'abril (BOE: 23/04/97)
  Disposicions mínimes de seguretat i salut relatives a la manipulació manual de càrregues que comporti riscos, en particular dors lumbars, per als treballadors.
- RD 488/97 de 14 d'abril (BOE: 23/04/97)
  Disposicions mínimes de seguretat i salut relatives al treball amb equips que inclouen pantalles de visualització.
- RD 665/1997 de 12 de maig (BOE: 24/05/97)
  Protecció dels treballadors contra els riscos relacionats amb l'exposició a agents cancerígens durant el treball.
  Modificación del Real Decreto 665/1997, de 12 de mayo, sobre la protección de los trabajadores contra los riesgos relacionados con la exposición a agentes cancerígenos durante el trabajo y ampliación de su ámbito de aplicación a los agentes mutágenos
  Real Decreto 349/2003, de 21 de marzo, del Ministerio de la Presidencia.
  B.O.E.: 5 de abril de 2003
  Completat per:
  Disposiciones mínimas de seguridad y salud aplicables a los trabajos con riesgo de exposición al amianto
  Real Decreto por el que se regulan las condiciones para la comercialización y libre circulación intracomunitaria de los equipos de protección individual
  Real Decreto 1407/1992, de 20 de noviembre, del Ministerio de Relaciones con la Cortes y de la Secretaría del Gobierno. B.O.E.: 28 de diciembre de 1992
  Modificat per:
  Modificación del Real Decreto 1407/1992, de 20 de noviembre, por el que se regulan las condiciones para la comercialización y libre circulación intracomunitaria de los equipos de protección individual
  Real Decreto 159/1995, de 3 de febrero, del Ministerio de la Presidencia. B.O.E.: 8 de marzo de 1995 Correcció d'errors: Corrección de erratas del Real Decreto 159/1995, de 3 de febrero, por el que se modifica el Real Decreto 1407/1992, de 20 de noviembre, por el que se regulan las condiciones para la comercialización y libre circulación intracomunitaria de los equipos de protección individual B.O.E.: 22 de marzo de 1995
  Completat per:
  Resolución por la que se publica, a título informativo, información complementaria establecida por el Real Decreto 1407/1992, de 20 de noviembre, por el que se regulan las condiciones para la comercialización y libre circulación intracomunitaria de los equipos de protección individual Resolución de 25 de abril de 1996 de la Dirección General de Calidad y Seguridad Industrial, del Ministerio de Industria y Energía. B.O.E.: 28 de mayo de 1996
  Modificat per:
  Modificación del anexo del Real Decreto 159/1995, de 3 de febrero, que modificó a su vez el Real Decreto 1407/1992, de 20 de noviembre, relativo a las condiciones para la comercialización y libre circulación intracomunitaria de los equipos de protección individual Orden de 20 de febrero de 1997, del Ministerio de Industria y Energía. B.O.E.: 6 de marzo de 1997
  Completat per:

Resolución por la que se actualiza el anexo IV de la Resolución de 18 de marzo de 1998, de la Dirección General de Tecnología y Seguridad Industrial Resolución de 29 de abril de 1999 del Ministerio de Industria y Energía. B.O.E.: 29 de junio de 1999
Real Decreto 396/2006, de 31 de marzo, del Ministerio de la Presidencia.
B.O.E.: 11 de abril de 2006

- RD 842/1997 de 30 de maig (BOE: 12/06/97)
  Disposicions mínimes de seguretat i salut, relatives a la utilització pels treballadors d'equips de protecció individual.
- RD 1215/1997 de 18 de juliol (BOE: 07/08/97)
  Disposicions mínimes de seguretat i salut per a la utilització pels treballadors dels equips de treball.
  Transposició de la Directiva 89/655/CEE sobre utilització dels equips de treball.
  Modifica i deroga alguns capítols de l'Ordenança de Seguretat i Higiene en el treball (O. 09/03/1971).
- O. de 20 de maig de 1952 (BOE: 15/06/52)
  Reglament de Seguretat i Higiene del Treball en la indústria de la Construcció.
  Modificacions: O. de 10 de desembre de 1953 (BOE: 22/12/53)
  O. de 23 de setembre de 1966 (BOE: 01/10/66)
  Art. 100 a 105 derogats per O. de 20 de gener de 1956
- O. de 31 de gener de 1940. Bastides: *Cap. VII, art. 66º a 74º (BOE: 03/02/40)
  Reglament general sobre Seguretat i Higiene.
- O. de 28 d'agost de 1970. Art. 1º a 4º, 183º a 291º i Annexos I i II (BOE: 05/09/70; 09/09/70).
  Ordenança del treball per a les indústries de la Construcció, vidre i ceràmica.
  Correcció d'errors: BOE: 17/10/70
- O. de 20 de setembre de 1986 (BOE: 13/10/86)
  Model de llibre d'incidències corresponent a les obres en què sigui obligatori l'estudi de Seguretat i Higiene
  Correcció d'errors: BOE: 31/10/86
- O. de 16 de desembre de 1987 (BOE: 29/12/87)
  Nous models per a la notificació d'accidents de treball i instruccions per al seu compliment i tramitació.
- O. de 31 d'agost de 1987 (BOE: 18/09/87)
  Senyalització, abalisament, neteja i terminació d'obres fixes en vies fora de poblat.
- O. de 23 de maig de 1977 (BOE: 14/06/77)
  Reglament d'aparells elevadors para obres.
  Modificació: O. de 7 de març de 1981 (BOE: 14/03/81)
- O. de 28 de juny de 1988 (BOE: 07/07/88)
  Instrucció Tècnica Complementària *MIE-*AEM 2 del Reglament d'Aparells d'elevació i Manutenció referent a grues-torre desmuntables para obres.
  Modificació: O. de 16 d'abril de 1990 (BOE: 24/04/90)
- O. de 31 d'octubre de 1984 (BOE: 07/11/84)
  Reglament sobre seguretat dels treballs amb el risc d'amiant.
- O. de 7 de gener de 1987 (BOE: 15/01/87)
  Normes complementàries del Reglament sobre seguretat dels treballs amb el risc d'amiant
- RD 1316/1989 de 27 d'octubre (BOE: 02/11/89)
  Protecció als treballadors enfront dels riscos derivats de l'exposició al soroll durant el treball.
- O. de 12 de gener de 1998 (*DOG: 27/01/98)
  S'aprova el model de Llibre d'Incidències en obres de construcció.
- Resolucions aprovatòries de Normes tècniques Reglamentàries per a diferents mitjans de protecció personal de treballadors.
- R. de 14 de desembre de 1974 (BOE: 30/12/74): N.R. MT-1: Cascos no metàl·lics

- R. de 28 de juliol de 1975 (BOE: 01/09/75): N.R. *MT-2: Protectors auditius
- R. de 28 de juliol de 1975 (BOE: 02/09/75): N.R. *MT-3: Pantalles per soldadors
  Modificació: BOE: 24/10/75.
- R. de 28 de juliol de 1975 (BOE: 03/09/75): N.R. *MT-4: Guants aïllants d'electricitat
  Modificació: BOE: 25/10/75.
- R. de 28 de juliol de 1975 (BOE: 04/09/75): N.R. *MT-5: Calçat de seguretat contra riscos mecànics.
  Modificació: BOE: 27/10/75
- R. de 28 de juliol de 1975 (BOE: 05/09/75): N.R. *MT-6: Banquetes aïllants de maniobres.
  Modificació: BOE: 28/10/75
- R. de 28 de juliol de 1975 (BOE: 06/09/75): N.R. *MT-7: Equips de protecció personal de vies respiratòries. Normes comunes i adaptadors facials.
  Modificació: BOE: 29/10/75
- R. de 28 de juliol de 1975 (BOE: 08/09/75): N.R. *MT-8: Equips de protecció personal de vies respiratòries: filtres mecànics.
  Modificació: BOE: 30/10/75
- R. de 28 de juliol de 1975 (BOE: 09/09/75): N.R. *MT-9: Equips de protecció personal de vies respiratòries: màscares acte filtrants.
  Modificació: BOE: 31/10/75
- R. de 28 de juliol de 1975 (BOE: 10/09/75): N.R. *MT-10: Equips de protecció personal de vies respiratòries: filtres químics i mixts contra amoníac.
  Modificació: BOE: 01/11/75
- Normativa d'àmbit local (ordenances municipals)

MESURES DE SEGURETAT I SALUT EN LA CONSTRUCCIÓ COVID-19

1.- Antecedents

Aquest annex té com a objecte establir un seguit de recomanacions d'aplicació de mesures preventives per causa de l'COVID 19 SARS-CoV-2 que s'estableixen per al seu compliment en concepte de seguretat i salut en obres.

Aquestes mesures són d'aplicació a totes les persones que actuïn en els diferents llocs de treball de l'obra siguin: treballadors, visites, subcontractes, autònoms, proveïdors, transportistes o qualsevol tercer que acudeixi o es trobi en aquestes instal·lacions.

D'acord amb BOE Reial Decret 463/2020, de 14 de març, pel qual es declara l'estat d'alarma per a la gestió de la situació de crisi sanitària ocasionada pel COVID-19, el coordinador de seguretat i salut laboral, segons les recomanacions de l'OMS i les derivades de la publicació al BOE de l'RD d'estat d'alarma i les mesures dictades per fer front a aquesta situació, greu i excepcional, considera que és indispensable procedir a la presa de mesures extraordinàries.

Per tant, per treballar en les obres haurà de precisar pel contractista, el cap d'obra o la persona designada pel contractista i els recursos preventius si poden desenvolupar-se amb aquestes garanties de salut la totalitat de l'obra o determinades activitats d'aquesta per preservar i garantir les mesures i condicions de salut dels treballadors i personal que acudeixi a l'obra.

En aplicació de l'article 7.4 de l'RD 1627/97 Disposicions mínimes de seguretat i salut en les obres de construcció, s'ha de procedir a la modificació o ampliació de el pla de seguretat i salut.

L'aplicació d'aquestes pautes no garanteix la nul·litat d'exposició a l'Covid-19 però si que baixa la probabilitat d'exposició al contagi.

Es tindran sempre de seguir els protocols de seguretat i salut de les autoritats competents. En particular es seguiran les normes i protocols de l'PROCEDIMENT D'ACTUACIÓ PER ALS SERVEIS DE PREVENCIÓ DE RISCOS LABORALS DAVANT L'EXPOSICIÓ A EL SARS-CoV-2, de 30 de març de 2020, publicat per el Ministeri de Sanitat i que és subjecte en cada moment a les mesures que puguin adoptar les autoritats en funció de la conjuntura.

2.- Mesures preventives bàsiques personals

En general, qualsevol treballador que vegi perillar la seva salut o cregui que pugui estar contagiat, abandonarà l'obra immediatament comunicant a el cap d'obra. Sense causar represàlies o acomiadat.

Higiene respiratòria.

- Si pateix un accés de tos inesperat i es cobreix accidentalment amb la mà, evitar tocar-se els ulls, el nas o la boca. Després d'haver tossit o esternudat, rentar-se les mans amb aigua i sabó durant al menys 40 segons.
- Si té símptomes respiratoris ha de cobrir-se la boca i nas al tossir o esternudar amb un mocador d'un sol ús i llençar-lo en un contenidor d'escombraries. Si no es té mocador de paper ha tossir o esternudar sobre el seu braç a l'angle intern de colze, amb el propòsit de no contaminar les mans.

Higiene personal.

- Rentar-se les mans habitualment abans d'entrar a la feina, al manipular materials o embalatges i al sortir de la feina. Important que es mantingui aquest costum a casa.
- Les ungles s'han de dur curtes i cuidades, evitant l'ús d'anells, polseres, rellotges de canell o altres ornaments.

- Evitar l'ús de lents de contacte. Si es necessiten ulleres, aquestes hauran d'estar ben enganxades al front, o si cal es durà ulleres de protecció individual.

3.- Mesures preventives en obra

3.1.- Desplaçaments a centre de treball.

- Si un treballador s'aixeca, al matí, i es troba malament amb símptomes de febre NO ha d'anar a la feina i ha d'informar l'empresa. També haurà de comunicar si conviu o ha conviscut amb una persona que hagi contret la malaltia i amb quins treballadors ha tingut més contacte.
- Sempre que sigui possible s'utilitzarà un vehicle de forma individual i s'evitarà en la mesura del possible punts de risc elevat com poden ser els transports públics, així com qualsevol lloc susceptible d'aglomeració de persones.
- En cas d'haver d'utilitzar transport públic, s'haurà de disposar de mascareta i procurar no tocar cap element directament amb la mà i de ser així, procurar disposar de gel hidroalcohólico per poder desinfectar-se les mans al més aviat possible. També es procurarà mantenir una distància (sempre que sigui possible) de mínim de 2 metres amb qualsevol altre usuari tant a la zona d'espera, dins el vehicle i en el camí d'entrada i sortida de l'estació o parada.
- En cas de compartir un vehicle es recomana no viatjar més de dues persones en ell (en cas de 9 places, podran viatjar 3 persones), sempre asseguts en diferents files i sempre situats en diagonal per mantenir la major distància possible. És recomanable utilitzar també mascareta. A l'acabar l'ús de el vehicle, s'haurà de desinfectar especialment tiradors, volant, palanca de canvis, etc ...

3.2.- Accés a l'obra.

- S'han de realitzar CONTROLS DE TEMPERATURA a l'entrada en obra, tant a l'accedir a aquesta com a l'acabar la jornada laboral.
- Queda restringit tot contacte entre persones i treballadors dins de l'obra, sempre que no es tractin de moviment de càrregues pesades ni emergències.
- S'establiran horaris / torns i zones específiques per a l'entrada de personal, evitant aglomeració de treballadors en l'accés, així com en els vestidors.
- Abans d'entrar a la feina, hauran rentés les mans i posar-se els guants apropiats a l'ofici o tall a realitzar i la mascareta.

3.3.- Durant el treball.

- S'ha de garantir una distància mínima de seguretat entre treballadors de 2 m. Es distribuirà i es planificaran els treballs per poder mantenir la distància de seguretat mínima. Es tindrà en compte la distribució d'equips de treball procurant que siguin fixos i minimitzant els canvis.
- Només podrà treballar un operari per habitacle dins d'una edificació i mai més de 3 persones en superfícies inferiors a 20 m2.
- Queda restringit agrupacions de més de dues persones, tant en l'obra com en les dependències i instal·lacions d'aquestes. Evitar aglomeracions o agrupacions dels treballadors, que suposen un contacte entre els mateixos, tant en l'obra com en totes les dependències i instal·lacions d'aquesta. - És obligatori que cada un dels operaris, utilitzi les seves pròpies eines de treball, sent aquestes sempre d'ús personal. Si es tracta de maquinària pesada (grues, toritos, transpalet, etc.) seran sempre desinfectats amb els mitjans oportuns.
- Els materials que es transportin moguin o passin d'uns treballadors als altres, sempre aniran protegits i / o embolicats. - Queda restringides les agrupacions per dinar i / o menjars.
- Dins de l'obra, tot element, paràmetres o superfície que sigui susceptible de ser utilitzat en les mateixes condicions, a l'acabar l'obra; seran protegits i desinfectats adequadament.
- Dins de l'àmbit de treball permissible per cadascuna de les activitats, es recomanarà l'ús de mascareta i guants. Proporcionades sempre per la mateixa empresa o, si s'escau el contractista principal. - Les mesures de protecció individual (incloent l'equip de protecció individual (EPI)),

han de ser adequades i proporcionals a el risc o riscos davant dels quals s'ha d'oferir protecció d'acord amb l'activitat laboral o professional.
- Serà convenient que les eines manuals siguin d'ús personal i no compartit, si cal compartir-les s'haurien de higienitzar després de cada ús.
- S'evitaran les reunions, llevat de les que siguin estrictament necessàries i en tot cas es mantindran les distàncies de seguretat.

3.4.- A la sortida de l'obra.
- Es reforçarà la neteja de les instal·lacions desinfectant a la fi de la jornada elements d'ús comú com ara taules, poms, interruptors, endolls, etc ...
- S'han de deixar netes les eines de treball, així com guardar-les per al seu ús privat a l'endemà.
- Els treballadors hauran (en aquest ordre) rentar-se les mans en profunditat, llevar-se la màscara, la roba de treball i els guants.
- A l'arribar a casa, rentar-se de nou les mans i rentar la roba de treball amb aigua calenta.

4.- Mesures a adoptar pel contractista:
Si és el cas, la constructora, amb la col·laboració de el servei de prevenció propi o aliè, adaptarà o ampliarà el Pla de Seguretat i Salut amb l'objecte de contemplar els canvis organitzatius i de qualsevol altra índole, que calgui implementar com a conseqüència de les mesures indicades o aquelles altres que es jutgi necessari incorporar a l'obra.
Es presentarà com a màxim en 48 hores a aprovació un annex amb el protocol i les mesures a implementar, mentre duri aquest estat d'alarma, per a la represa o inici de les obres i posteriorment s'adaptarà a les futures situacions que puguin establir-se.
Serà responsabilitat del contractista també realitzar les accions següents:
- Si l'empresa detecta a un treballador, pels controls de temperatura realitzats o perquè ho informa el mateix treballador, es cridarà a l'061 on se li indicarà com ha d'actuar. Posteriorment informar la DF i propietat.
- No es permetrà l'accés a l'obra dels treballadors que presenti símptomes (tos, febre, dificultats respiratòries, etc.).
- S'han d'establir els protocols de protecció de treballadors i personal de l'obra i també controls de mesurament de la temperatura a l'entrada d'aquesta.
- S'han de realitzar protocols de neteja dels espais comuns com ara lavabos, zona de vestuari, etc ... per garantir la desinfecció contínua d'aquests, així com disposar de gels desinfectants en les entrades a l'obra i zones comuns i sabó i paper de mans als lavabos. S'instal·larà en un punt de l'obra, 1 contendre amb tapa per dipositar guants i mascaretes si fos necessari.
- No es permetran les EPI emmagatzemades per a visites en obra, cada treballador o extern ha de disposar de les seves pròpies proteccions i serà responsable de no deixar-les prop d'altres.
- Realitzar les pautes necessàries perquè a l'hora de menjar els treballadors puguin estar a més de 2 metres de distància entre ells i el mateix per canviar-se de roba i rentar-se.
- Es ventilaran totes les àrees de treball possible, Els treballs s'organitzaran de manera que no estiguin treballadors en zones de difícil ventilació i en cas de ser necessari es mantindran sempre la distància de seguretat de 2m evitant aglomeracions de personal que no garanteixin aquesta distància.
- Es prohibeixen les reunions innecessàries. En cas de ser necessari es mantindran sempre la distància de seguretat de 2m evitant aglomeracions de personal que no garanteixin aquesta distància.

- Les obres que així ho considereu adequat podran fer jornada intensiva i sempre complint les normes municipals en qüestions d'horari de sorolls.

- Quant es constati el menor indici que algun treballador o personal de l'obra presenti símptomes de la malaltia, se seguirà rigorosament el protocol sanitari establert.
- Si es confirma que alguna persona hagi donat positiu en les proves de comprovació de la malaltia, es paralitzarà immediatament l'obra i es comunicarà a tots els membres de la direcció facultativa, així com a les subcontractes i autònoms que hagin pogut estar en l'obra durant els últims 15 dies.

5.- Mesures de formació, informació i coordinació.

- Es col·locaran, en diversos llocs visibles per a tots els treballadors i visites, les recomanacions adoptades per evitar el contagi de l'Covid-19.
- Serà obligatòria la difusió del procediment d'actuació de l'obra a totes les empreses i treballadors autònoms que realitzin activitats en el centre de treball per a una adequada coordinació, així com els visitants d'aquesta. En el cas de les contractes i subcontractes, aquestes hauran de complir tot el que indica aquest document.
- S'ha de formar i informar a l'empresa / es i als seus treballadors del procediment i de les seves mesures preventives, així com d'actualitzacions segons normativa, documents tècnics i publicacions legals.
- Per identificar el personal considerat sensible per aquest risc i analitzar les condicions perquè puguin realitzar el treball amb seguretat s'ha de procedir segons el que indica el "procediment d'actuació per als serveis de prevenció de riscos laborals enfront de l'exposició a la SARS-CoV - 2 "elaborat pel Ministeri de Sanitat.

6.- Mesures de protecció en persones amb símptomes.

Aquestes mesures s'aplicaran a totes aquelles persones que mostrin SÍMPTOMES d'estar contagiats. Els símptomes més comuns inclouen febre, tos seca, i sensació de falta d'aire. En alguns dels casos també pot haver-hi símptomes digestius com diarrea i dolor abdominal.
Si ocorren abans de començar la jornada laboral, la persona treballadora ha de comunicar al seu responsable directe, no anar a el centre de treball i posar-se en contacte amb els serveis sanitaris de la seva comunitat autònoma.
Si els símptomes apareixen durant la jornada laboral, seguint el que estableixen les autoritats sanitàries, s'haurà de tenir en consideració, valorar si presenta CRITERI CLÍNIC, és a dir, SI PRESENTA SÍMPTOMES COMPATIBLES AMB INFECCIÓ RESPIRATÒRIA AGUDA, DE QUALSEVOL GRAVETAT, SI TÉ FEBRE, TOS SECA, DIFICULTAT RESPIRATÒRIA.

A partir de l'anterior, es considerarà CAS de probable RECERCA i es procedirà a realitzar els següents passos:
- La persona abandonarà el seu lloc de treball, derivant-se al seu domicili, evitant el contacte amb altres persones treballadores de centre.
- S'informarà immediatament al responsable de la seva empresa en el centre de treball de treballador. En cas de personal de subcontracta, s'informarà als responsables de l'empresa afectada i al responsable de l'empresa contractista, que haurà de posar-ho en coneixement de la resta d'empreses intervinents en l'obra i, si escau, del comitè de seguretat i salut i / o la representació legal dels treballadors. En tots dos casos la persona treballadora es posarà en contacte amb les autoritats sanitàries (Comunitat Autònoma corresponent) a través del telèfon habilitat a l'efecte.
- La persona treballadora seguirà les indicacions de l'autoritat sanitària i mantenir informada l'empresa.

Maneig de contactes, davant el cas anterior:
- Es tracti de personal de subcontracta o personal propi, s'ha d'identificar (recollir dades d'identificació i localització) a les persones que hagin mantingut contacte estret (continu durant un temps i a menys de 2 metres) al centre de treball (obra) amb la persona considerada CAS en INVESTIGACIÓ de COVID-19.
- Si finalment es confirmés el cas sospitós com a cas positiu o en absència de proves que ho evidenciïn s'adoptaran els protocols establerts per l'autoritat sanitària.
- Si alguna d'aquestes persones que han mantingut contacte estret, entenent aquest com "qualsevol persona que hagi estat en el mateix lloc que un cas probable o confirmat mentre el cas presentava símptomes, a una distància menor de 2 metres" i durant al menys 15 minuts (criteri del Ministeri de Sanitat) amb el cas positiu, presentés símptomes serà un cas de probable INVESTIGACIÓ.
- Si d'acord amb l'anàlisi realitzada s'obtingués la impossibilitat de determinació dels contactes produïts, es notificarà immediatament a l'autoritat sanitària perquè actuï en conseqüència.
- El contagi serà comunicat a tots els membres de la direcció facultativa i la representació legal dels treballadors, així com a les subcontractes i autònoms que hagin pogut estar a l'obra durant els últims 15 dies.
- S'ha de seguir el determinat per les autoritats sanitàries.

7. Registre d'accés

Es disposarà en l'obra d'un registre diari en el qual s'anotarà Nom DNI, empresa dades de les persones que accedeixen a l'obra. Cada empresa ha de designar un responsable diari que gestioni el seu propi registre. Aquesta informació es posarà a disposició de les autoritats sanitàries, coordinador de seguretat i salut, promotor i servei de prevenció corresponent segons el contagi. Cada empresa és responsable de compliment de la normativa en matèria de dades de caràcter personal que sigui aplicable als registres.

Barcelona, març 2026

L'ENGINYER INDUSTRIAL
Gerard Cañas Fontcuberta
nº Col·legiat 17.257

GERARD CAÑAS FONTCUBERTA / num:17257

Firmado digitalmente por GERARD CAÑAS FONTCUBERTA / num:17257
Nombre de reconocimiento (DN): c=ES, st=Catalunya, o=Col·legi d'Enginyers Industrials de Catalunya / COEIC / 0016, ou=Col·legiat, title=Enginyer Industrial, sn=CAÑAS FONTCUBERTA, givenName=GERARD, serialNumber=47725717G, cn=GERARD CAÑAS FONTCUBERTA / num:17257, email=gerard.canas@ica-grupo.com
Fecha: 2026.03.11 08:11:29 +01'00'

Barcelona

INSTITUT MUNICIPAL DE MERCATS DE BARCELONA

DOCUMENTS ANNEXOS AL PROJECTE

FOT REPORTATGE FOTOGRÀFIC ESTAT ACTUAL

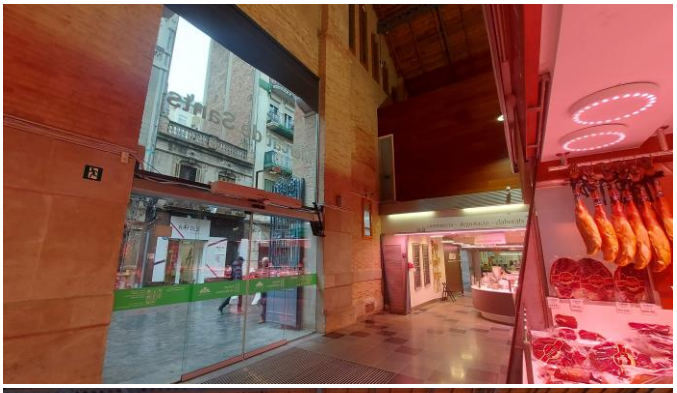

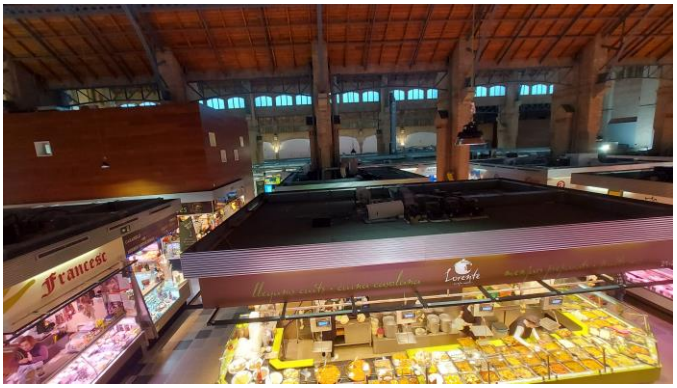
Francesc
Lorente

Lorente

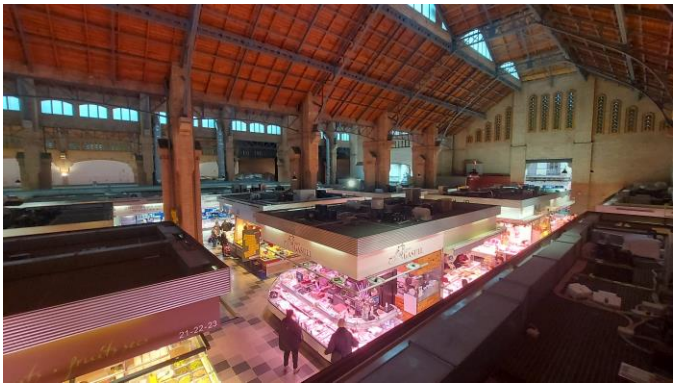

INSTITUT MUNICIPAL DE MERCATS DE BARCELONA

DOCUMENTS ANNEXOS AL PROJECTE

ANNEX DE CÀLCULS

Selección de VRV

Informe del proyecto

Detalles del informe

Producido en: 12/02/2026

Versión de la aplicación: 2.0.26041.1

Detalles del proyecto

Nombre del proyecto: MERCAT DE SANTS

Nombre solución: V2

Nombre del cliente: GRUP CAÑAS

Referencia cliente:

Referencia petición:

Número proyecto: 1843110/2308975

La salida del software VRV Xpress se basa en tablas de capacidad Daikin-genuine que se relacionan con el Estándar de la Industria Japonesa. El software VRV Xpress proporciona una selección de unidades exteriores e interiores con una eficiencia óptima para adaptarse a los requisitos de carga de refrigeración y calefacción.

La aplicación VRV Selection es propiedad de Daikin Europe N.V. Daikin Europe N.V. no puede ser considerada responsable por cualquier inexactitud, fiabilidad del resultado de la solicitud de selección de VRV.

Lista de materiales

Modelo	Cantidad	Descripción
RXYA10A	1	RXYA-A (VRV 5 Heat Pump)
RXYA12A	1	RXYA-A (VRV 5 Heat Pump)
FXSA80A	3	FXSA-A - Concealed ceiling unit with medium ESP
FXSA100A	3	FXSA-A - Concealed ceiling unit with medium ESP
KHRQ22M20TA	1	Kit de junta Refnet
KHRQ22M29T9	3	Kit de junta Refnet
BRC1H52W7	6	Remote controller (white)

Pipes for R410A/R32 outdoor systems	Líquido	Succión	Total
	m	m	m
1/4"	55,0	0,0	55,0
3/8"	77,0	0,0	77,0
1/2"	0,0	55,0	55,0
5/8"	75,0	52,0	127,0
3/4"	0,0	25,0	25,0
1"	0,0	75,0	75,0

La aplicación VRV Selection es propiedad de Daikin Europe N.V. Daikin Europe N.V. no puede ser considerada responsable por cualquier inexactitud, fiabilidad del resultado de la solicitud de selección de VRV.

Detalles de la unidad interior

Cuadro de abreviaturas

Abreviatura	Descripción
Nombre	Nombre del dispositivo
Ud.Interior	Nombre del modelo del dispositivo
Tmp C	Condiciones de interior en refrigeración
Rq TC	Capacidad de refrigeración total requerida
Rv TC	Capacidad de refrigeración total revisada (solicitada desde el exterior)
Max TC	Capacidad de refrigeración total disponible
Rq SC	Capacidad de refrigeración sensible requerida
Tevap	Temperatura de evaporación de la batería de la unidad interior
Tdis C	Temperatura del aire de descarga de la unidad interior en refrigeración basada en capacidades máximas
Max SC	Capacidad de refrigeración sensible disponible
PIC	Entrada de energía en modo de enfriamiento a 50Hz
Tmp H	Temperatura interior en calefacción
Rq HC	Capacidad de calefacción necesaria
Max HC	Capacidad de calefacción disponible
Tdis H	Temperatura del aire de descarga de la unidad interior en calefacción basada en capacidades máximas
PIH	Entrada de energía en modo calefacción a 50Hz
Nivel sonoro	Nivel de presión sonora bajo y alto
Fase	Alimentación (tensión y fases)
MCA	Amperios mínimos del circuito
MOP	Protección Máxima de Sobrecorriente
AnxAlxPf	AnchoxAltoxProfundo
Peso	Peso del dispositivo
Batería min	Volumen mínimo batería
Batería max	Máximo volumen batería
Caudal de aire	Caudal de aire
Mrel	Cantidad máxima de refrigerante que se puede liberar. Equivale a la carga total de refrigerante en el sistema cuando no hay válvulas de cierre.

Out 1 - RXYA10A

Datos de capacidad en condiciones y relación de conexión (96%) introducidos

Nombre	Ud.Interior	Refrigeración								
		Tmp C	Rq TC	Rv TC	Max TC	Rq SC	Tevap	Tdes C	Max SC	PIC
		°C (DBT/RH)	kW	kW	kW	kW	°C	°C	kW	kW
Ind 1	FXSA80A	26,0/50%	n/a	0,0	8,8	n/a	6,0	13,2	6,0	0,143
Ind 2	FXSA80A	26,0/50%	n/a	0,0	8,8	n/a	6,0	13,2	6,0	0,143
Ind 3	FXSA80A	26,0/50%	n/a	0,0	8,8	n/a	6,0	13,2	6,0	0,143

Nombre	Ud.Interior	Calefacción							
		Tmp H	Rq HC	Max HC	Tdes H	PIH	Batería min	Batería max	Caudal de aire
		°C	kW	kW	°C	kW	m³	m³	m³/h
Ind 1	FXSA80A	20,0	n/a	10,0	41,2	0,143	n/a	n/a	1.380,00
Ind 2	FXSA80A	20,0	n/a	10,0	41,2	0,143	n/a	n/a	1.380,00
Ind 3	FXSA80A	20,0	n/a	10,0	41,2	0,143	n/a	n/a	1.380,00

Nombre	Ud.Interior	Floor	Habitación	Nivel sonoro	Fase	MCA	MOP	AnxAlxPf	Peso
				dBA		A		mm	kg
Ind 1	FXSA80A	Floor 1	Room 1	29 - 35	220V 1ph	1,9	Factory Std	1.000 x 245 x 800	36,5
Ind 2	FXSA80A	Floor 1	Room 1	29 - 35	220V 1ph	1,9	Factory Std	1.000 x 245 x 800	36,5
Ind 3	FXSA80A	Floor 1	Room 1	29 - 35	220V 1ph	1,9	Factory Std	1.000 x 245 x 800	36,5

Observaciones

Área mínima de habitación

Las comprobaciones del área de la habitación se ajustan a IEC 60335-2-40:2022 (Ed. 7).

Otros pisos y medidas adicionales de la caja multi-BS

El área mínima para cumplir con el límite inferior de inflamabilidad para habitaciones se determina por puerto de caja SV.

Habitaciones

Floor	Habitación	Unidades interiores	Altura de instalación m	Altura de liberación m	Medidas Seg.
Floor 1	Room 1	Ind 1 Ind 2 Ind 3	3,0 3,0 3,0	3,0 3,0 3,0	Área de habitacion ≥ 16.16m² : Sin medida Área de habitacion < 16.16m² : Alarma (BRC1H) + conectar a SV Box Área de habitacion ≥ 16.16m² : Sin medida Área de habitacion < 16.16m² : Alarma (BRC1H) + conectar a SV Box Área de habitacion ≥ 16.16m² : Sin medida Área de habitacion < 16.16m² : Alarma (BRC1H) + conectar a SV Box

Solo las unidades conectadas a la unidad exterior Out 1 se consideran para las áreas de habitación mínimas que se muestran aquí. Si otras unidades exteriores dan servicio a la(s) misma(s) habitación(es), verifique las áreas mínimas de habitación allí también y solo considere la más grande.

Out 2 - RXYA12A

Datos de capacidad en condiciones y relación de conexión (100%) introducidos

Nombre	Ud.Interior	Refrigeración								
		Tmp C	Rq TC	Rv TC	Max TC	Rq SC	Tevap	Tdes C	Max SC	PIC
		°C (DBT/RH)	kW	kW	kW	kW	°C	°C	kW	kW
Ind 1	FXSA100A	26,0/50%	n/a	0,0	10,9	n/a	6,0	14,3	7,7	0,176
Ind 2	FXSA100A	26,0/50%	n/a	0,0	10,9	n/a	6,0	14,3	7,7	0,176
Ind 3	FXSA100A	26,0/50%	n/a	0,0	10,9	n/a	6,0	14,3	7,7	0,176

Nombre	Ud.Interior	Calefacción							
		Tmp H	Rq HC	Max HC	Tdes H	PIH	Batería min	Batería max	Caudal de aire
		°C	kW	kW	°C	kW	m³	m³	m³/h
Ind 1	FXSA100A	20,0	n/a	12,5	39,0	0,176	n/a	n/a	1.920,00
Ind 2	FXSA100A	20,0	n/a	12,5	39,0	0,176	n/a	n/a	1.920,00
Ind 3	FXSA100A	20,0	n/a	12,5	39,0	0,176	n/a	n/a	1.920,00

Nombre	Ud.Interior	Floor	Habitación	Nivel sonoro	Fase	MCA	MOP	AnxAlxPf	Peso
				dBA		A		mm	kg
Ind 1	FXSA100A	Floor 1	Room 2	31 - 36	220V 1ph	2,4	Factory Std	1.400 x 245 x 800	46,0
Ind 2	FXSA100A	Floor 1	Room 2	31 - 36	220V 1ph	2,4	Factory Std	1.400 x 245 x 800	46,0
Ind 3	FXSA100A	Floor 1	Room 2	31 - 36	220V 1ph	2,4	Factory Std	1.400 x 245 x 800	46,0

Observaciones

Área mínima de habitación

Las comprobaciones del área de la habitación se ajustan a IEC 60335-2-40:2022 (Ed. 7).

Otros pisos y medidas adicionales de la caja multi-BS

El área mínima para cumplir con el límite inferior de inflamabilidad para habitaciones se determina por puerto de caja SV.

Floor	Habitación	Unidades interiores	Altura de instalación m	Altura de liberación m	Medidas Seg.
Floor 1	Room 2	Ind 1 Ind 2 Ind 3	3,0 3,0 3,0	3,0 3,0 3,0	Área de habitacion ≥ 34.78m² : Sin medida Área de habitacion < 34.78m² : Alarma (BRC1H) + conectar a SV Box Área de habitacion ≥ 34.78m² : Sin medida Área de habitacion < 34.78m² : Alarma (BRC1H) + conectar a SV Box Área de habitacion ≥ 34.78m² : Sin medida Área de habitacion < 34.78m² : Alarma (BRC1H) + conectar a SV Box

Solo las unidades conectadas a la unidad exterior Out 2 se consideran para las áreas de habitación mínimas que se muestran aquí. Si otras unidades exteriores dan servicio a la(s) misma(s) habitación(es), verifique las áreas mínimas de habitación allí también y solo considere la más grande.

Detalles de la unidad exterior

Cuadro de abreviaturas

Abreviatura	Descripción
Nombre	Nombre del dispositivo
Modelo	Nombre del modelo del dispositivo
CR	Relación de conexión
Tmp C	Condiciones exteriores de refrigeración
WFR	Caudal de agua por módulo de unidad exterior
CC	Capacidad de refrigeración disponible
Rq CC	Capacidad de refrigeración requerida
PIC	Entrada de alimentación en modo refrigeración
Cª	Temperatura de entrada de agua en modo refrigeración
OutC	Temperatura de salida del agua en el modo de refrigeración
Tmp H	Condiciones exteriores de calefacción (temperatura del bulbo seco / HR)
HC	Capacidad de calefacción disponible (capacidad de calefacción integrada)
Rq HC	Capacidad de calefacción necesaria
PIH	Entrada de potencia en modo calefacción
InH	Temperatura de entrada de agua en modo de calefacción
OutH	Temperatura de salida del agua en modo de calefacción
Tubería	Mayor distancia de la unidad interior a la unidad exterior
Carga refrigerante	Carga estándar del refrigerante de la fábrica (longitud real de la tubería de 16.4ft) sin la carga adicional del refrigerant. Para el cálculo de la carga de refrigerante adicional, consulte el cuadro de datos
Ex Refr	Carga adicional de refrigerante
Fase	Alimentación (tensión y fases)
MCA	Amperios mínimos del circuito
MOP	Protección Máxima de Sobrecorriente
FLA	Entrada del motor del ventilador
RLA	Amperios de funcionamiento nominales
AnxAlxPf	AnchoxAltoxProfundo
Peso	Peso del dispositivo
EER	Valor EER en la condición nominal
EER2	Valor EER2 en condiciones nominales
IEER	Valor IEER en condición nominal
COP47	COP en condiciones nominales ya temperatura ambiente de 8°C
COP17	COP en condiciones nominales ya temperatura ambiente de -8°C

Detalles ud. Exterior

Nombre	Modelo	CR	Refrigeración			Calefacción			Tubería
			Tmp C	CC	Rq CC	Tmp H	HC	Rq HC	
		%	°C	kW	kW	°C (DBT/RH)	kW	kW	m
Out 1	RXYA10A	96,0	29,0	25,3	23,7	0,0/86%	20,2	15,0	46,0
Out 2	RXYA12A	100,0	29,0	29,7	26,2	0,0/86%	20,3	18,8	116,0

Nombre	Modelo	Fase	MCA	MOP	RLA	FLA	AnxAlxPf	Peso
			A	A	A	A	mm	kg
Out 1	RXYA10A	400V 3Nph	22,0	25,0	13,0		930 x 1.685 x 765	214,0
Out 2	RXYA12A	400V 3Nph	24,0	32,0	15,6		930 x 1.685 x 765	214,0

Datos de sonido

Nombre	Modelo	Potencia sonora		Presión sonora	
		Refrigeración	Calefacción	Refrigeración	Calefacción
		dBA	dBA	dBA	dBA
Out 1	RXYA10A	79	81	58	-
Out 2	RXYA12A	83	83	61	-

Eficiencia estacional

Nombre	Modelo	$\eta_{s,h}$ calefacción	$\eta_{s,c}$ refrigeración	SCOP	SEER	CSPF
		%	%			
Out 1	RXYA10A	170,2	279,3	4,33	7,06	-
Out 2	RXYA12A	176,4	278,7	4,49	7,04	-

Para más información: https://energylabel.daikin.eu/.

Información de refrigerante

Nombre	Modelo	Tipo de refrigerante	GWP	Carga de fábrica kg	Carga extra kg	Total refrigerant charge kg	Total CO2 equivalent toneladas
Out 1	RXYA10A	R32	675	9,00	2,16	11,16	7.53
Out 2	RXYA12A	R32	675	9,00	15,02	24,02	16.21

Los sistemas contienen gases fluorados de efecto invernadero.

El cargo adicional se calcula en función de las longitudes de tubería especificadas. Esto puede diferir de las longitudes de tubería reales en el sitio y por lo tanto también de la carga real adicional y el equivalente real de TCO2.

Out 1 - RXYA10A

Modelo	Cantidad	Descripción
RXYA10A	1	RXYA-A (VRV 5 Heat Pump)
FXSA80A	3	FXSA-A - Concealed ceiling unit with medium ESP
KHRQ22M20TA	1	Kit de junta Refnet
KHRQ22M29T9	1	Kit de junta Refnet
BRC1H52W7	3	Remote controller (white)

Pipes for R410A/R32 outdoor systems	Líquido	Succión	Total
	m	m	m
1/4"	55,0	0,0	55,0
3/8"	20,0	0,0	20,0
1/2"	0,0	55,0	55,0
3/4"	0,0	20,0	20,0

Información de refrigerante

Tipo de refrigerante	GWP	Carga de fábrica kg	Carga extra kg	Total refrigerant charge kg	Total CO2 equivalent toneladas
R32	675	9,00	2,16*)	11,16	7.53

Los sistemas contienen gases fluorados de efecto invernadero.

*) Carga adicional de refrigerante = 20,0 m (ø3/8 ") × 0,053 + 55,0 m (ø1/4 ") × 0,02 = 2,2kg

El cargo adicional se calcula en función de las longitudes de tubería especificadas. Esto puede diferir de las longitudes de tubería reales en el sitio y por lo tanto también de la carga real adicional y el equivalente real de TCO2.

Capacidades de tubería

Índice máximo de conexión	Diámetros
149.9	3/8"x5/8"
289.9	3/8"x3/4"
391.9	1/2"x7/8"
619.9	1/2"x1 1/8"
> 619.9	5/8"x1 1/8"
Tubería principal tamaño hasta	1/2"x7/8"

Limitaciones de tuberías

Descripción	Valor
Longitud total máxima	1.000,0m
Máxima longitud real máxima	165,0m
Longitud máxima más larga	190,0m
Longitud máxima de la tubería principal (se requiere el tamaño de la tubería principal si es más largo)	-
Longitud máxima primera rama a la unidad interior (tamaño de los tubos intermedios necesarios si es más largo)	40,0m
Longitud máxima primera rama a unidad interior	90,0m
Longitud máxima de las unidades interiores a la rama más cercana	40,0m
Diferencia de longitud máxima entre la distancia más larga y la más corta a las unidades interiores	40,0m
Diferencia de altura máxima, unidad exterior por debajo de las unidades interiores	90,0m
Relación de conexión mínima, unidad exterior por debajo de las unidades interiores	-
Diferencia de altura máxima, unidad exterior por encima de las unidades interiores	90,0m
Relación de conexión mínima, unidad exterior por encima de las unidades interiores	-
Diferencia de altura máxima en refrigeración técnica, unidad exterior debajo de las unidades interiores	90,0m
Diferencia de altura máxima en refrigeración técnica, unidad exterior sobre unidades interiores	90,0m
Diferencia de altura máxima entre unidades interiores	30,0m
Rango de relación de conexión	50,0% - 130,0%
Diámetros del tubo de refrigerante	1/2" (líquido) x 7/8" (gas)
Longitud equivalente máxima de la unidad BP o VRV interior a VRV REFNET (se requiere el tamaño de los tubos intermedios si es más largo)	-
Longitud equivalente máxima de la unidad BP o VRV interior a VRV REFNET	90,0m
Longitud máxima real entre el módulo compresor y el módulo intercambiador	-
Diferencia de altura máxima entre el módulo compresor y el módulo intercambiador	-

Out 2 - RXYA12A

Modelo	Cantidad	Descripción
RXYA12A	1	RXYA-A (VRV 5 Heat Pump)
FXSA100A	3	FXSA-A - Concealed ceiling unit with medium ESP
KHRQ22M29T9	2	Kit de junta Refnet
BRC1H52W7	3	Remote controller (white)

Pipes for R410A/R32 outdoor systems	Líquido	Succión	Total
	m	m	m
3/8"	57,0	0,0	57,0
5/8"	75,0	52,0	127,0
3/4"	0,0	5,0	5,0
1"	0,0	75,0	75,0

Información de refrigerante

Tipo de refrigerante	GWP	Carga de fábrica kg	Carga extra kg	Total refrigerant charge kg	Total CO2 equivalent toneladas
R32	675	9,00	15,02*)	24,02	16.21

Los sistemas contienen gases fluorados de efecto invernadero.

*) Carga adicional de refrigerante = 75,0 m (ø5/8 ") × 0,16 + 57,0 m (ø3/8 ") × 0,053 = 15,0kg

El cargo adicional se calcula en función de las longitudes de tubería especificadas. Esto puede diferir de las longitudes de tubería reales en el sitio y por lo tanto también de la carga real adicional y el equivalente real de TCO2.

Capacidades de tubería

Índice máximo de conexión	Diámetros
149.9	3/8"x5/8"
289.9	3/8"x3/4"
391.9	1/2"x7/8"
619.9	1/2"x1 1/8"
> 619.9	5/8"x1 1/8"
Tubería principal tamaño hasta	5/8"x1"

Limitaciones de tuberías

Descripción	Valor
Longitud total máxima	1.000,0m
Máxima longitud real máxima	165,0m
Longitud máxima más larga	190,0m
Longitud máxima de la tubería principal (se requiere el tamaño de la tubería principal si es más largo)	-
Longitud máxima primera rama a la unidad interior (tamaño de los tubos intermedios necesarios si es más largo)	40,0m
Longitud máxima primera rama a unidad interior	90,0m
Longitud máxima de las unidades interiores a la rama más cercana	40,0m
Diferencia de longitud máxima entre la distancia más larga y la más corta a las unidades interiores	40,0m
Diferencia de altura máxima, unidad exterior por debajo de las unidades interiores	90,0m
Relación de conexión mínima, unidad exterior por debajo de las unidades interiores	-
Diferencia de altura máxima, unidad exterior por encima de las unidades interiores	90,0m
Relación de conexión mínima, unidad exterior por encima de las unidades interiores	-
Diferencia de altura máxima en refrigeración técnica, unidad exterior debajo de las unidades interiores	90,0m
Diferencia de altura máxima en refrigeración técnica, unidad exterior sobre unidades interiores	90,0m
Diferencia de altura máxima entre unidades interiores	30,0m
Rango de relación de conexión	50,0% - 130,0%
Diámetros del tubo de refrigerante	5/8" (líquido) x 1" (gas)
Longitud equivalente máxima de la unidad BP o VRV interior a VRV REFNET (se requiere el tamaño de los tubos intermedios si es más largo)	-
Longitud equivalente máxima de la unidad BP o VRV interior a VRV REFNET	90,0m
Longitud máxima real entre el módulo compresor y el módulo intercambiador	-
Diferencia de altura máxima entre el módulo compresor y el módulo intercambiador	-

Diagramas de tuberías

Tubería Out 1

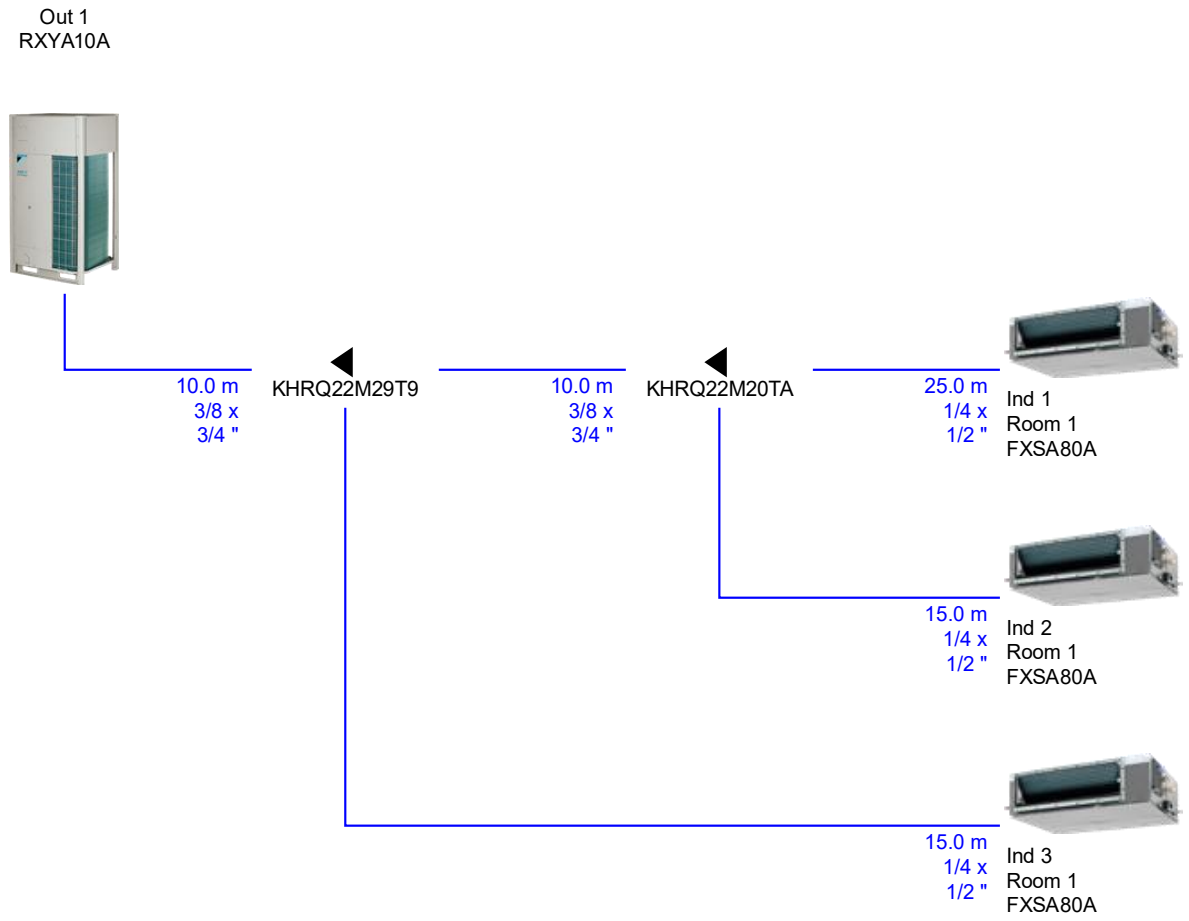

Tubería Out 2

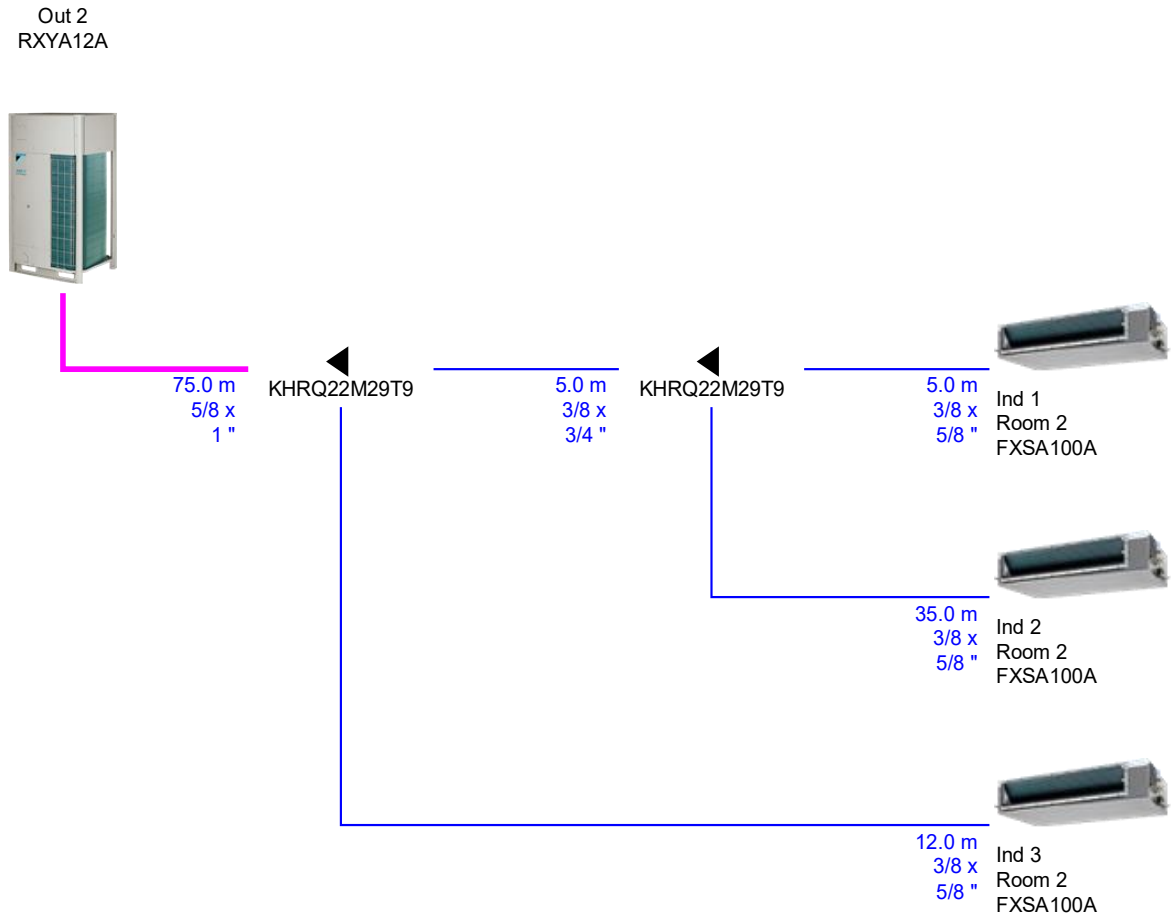

Diagramas de cableado

Cableado Out 1

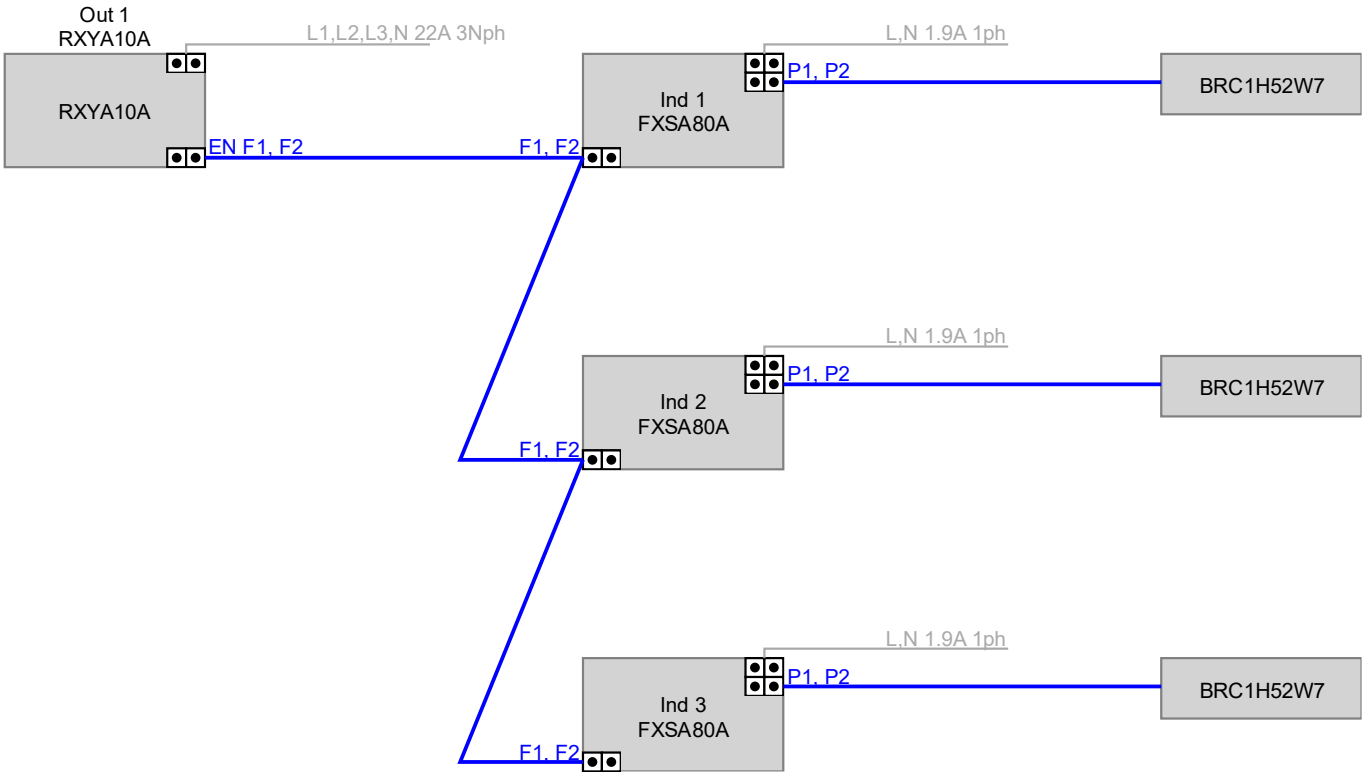

Observaciones

P1P2 = Cableado 2x1 mm2 sin apantallar alejado mínimo 30 cm de líneas de fuerza

F1F2 OUT->IN: cableado de transmisión utilizar cables de 2 hilos de 0,75 a 1,25 mm2 de calibre, con pantalla.

Cableado Out 2

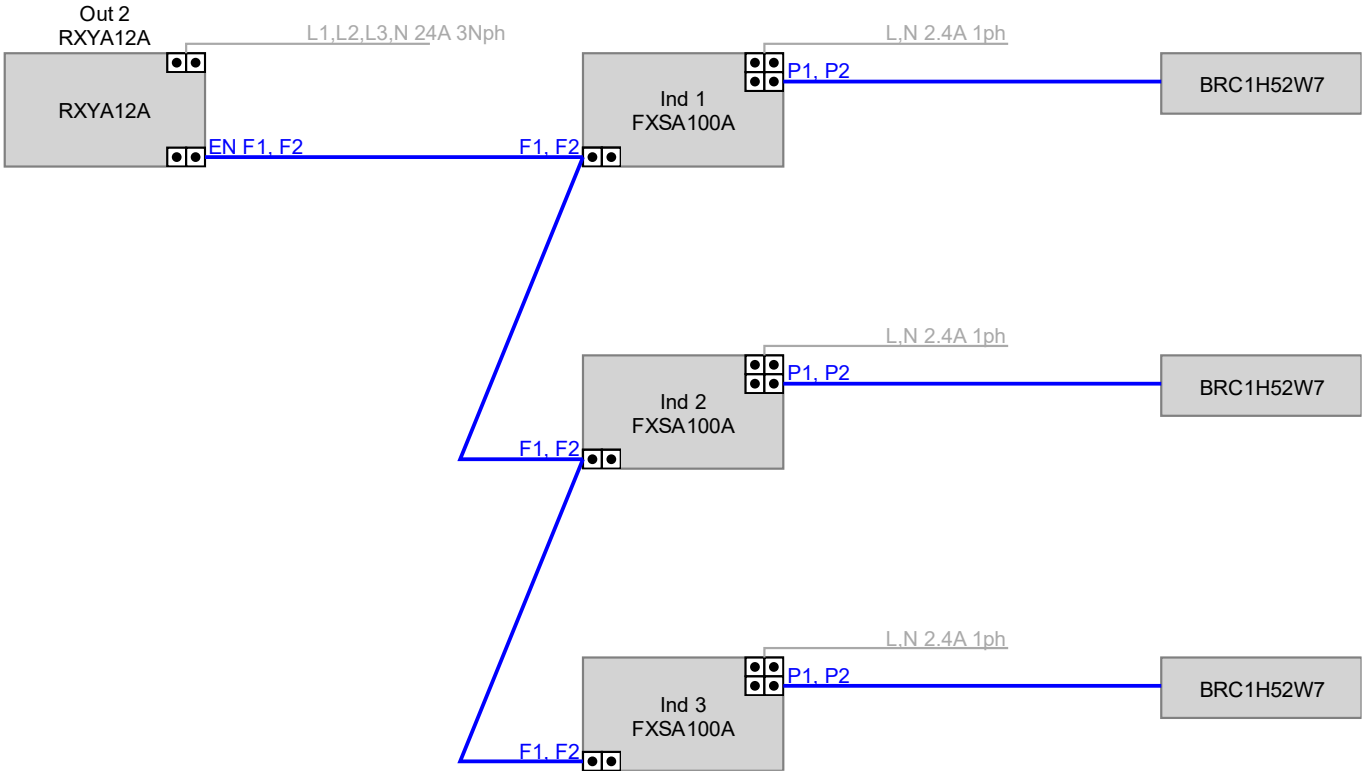

Observaciones

P1P2 = Cableado 2x1 mm2 sin apantallar alejado mínimo 30 cm de líneas de fuerza

F1F2 OUT->IN: cableado de transmisión utilizar cables de 2 hilos de 0,75 a 1,25 mm2 de calibre, con pantalla.

Recomendaciones

Interruptor contra corrientes residuales

Para una mejor protección de las instalaciones contra el riesgo de incendio, el suministro de energía de las unidades interiores y exteriores debe protegerse con un disyuntor de corriente residual. Para la protección contra incendios, recomendamos una sensibilidad de 300 mA. El RCCB seleccionado debe ser del tipo B, adecuado para dispositivos de inversor e indicado por los símbolos que figuran a continuación. Se deben seleccionar otras características eléctricas del RCCB de acuerdo con la regulación local.

Para obtener una lista completa de todas las precauciones de seguridad, advertencias y puntos de atención requeridos, consulte el "manual general de precauciones de seguridad" entregado con la unidad.

Multinozzles

IND-MNZ-D

Technical data

Requirements:			
Air volume	qv	460	m3/h
Room attenuation	Dr	8	dB
Distance to suspended ceiling		3	m

Results			
Face velocity	v	8.04	m/s
Total pressure loss	qpt	59	Pa
Sound power level	LwA	32	dB(A)
Sound pressure level	LpA	24	dB(A)
Throw	L0.2	8,8	m

Hz	63	125	250	500	1K	2K	4K	8K
Kok [dB]	17	0	0	-4	-4	-13	-21	-29
ΔL [dB]	0	0	0	0	0	0	0	0

Description

Multitobera de largo alcance de la marca INDUCTAIR para conducto circular (-D), fabricado en chapa de acero galvanizado lacado en color RAL 9010, equipada con 10 toberas de diámetro 45 mm en una sola fila.
Dimensión exterior: 1050x160 mm

- Å Impulsión ajustable
- Å Largo alcance
- Å Instalación simple

Order code

IND-MNZ-D-1025x125	
Function	Supply
Working setup	10º

We reserve the right to make changes without prior notice

5.4.231030 (Global) 11/6/2023 11:21:25 AM

IND-VS-5 - Nozzles

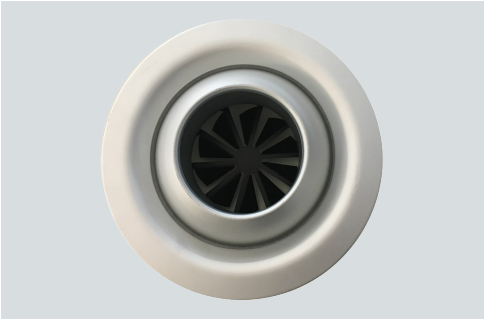

Requirements:		
Air volume	qv	460 m3/h
Room attenuation	Dr	8 dB
Results:		
Face velocity	v	8.81 m/s
Total pressure loss	Δpt	48 Pa
Sound power level	LwA	25 dB(A)
Sound pressure level	LpA	<20 dB(A)
Throw	L03	9.7 m

Hz	63	125	250	500	1K	2K	4K	8K
Kok [dB]	22	5	2	-3	-12	-14	-22	-27
ΔL [dB]	0	0	0	0	0	0	0	0

Description

Tobera de largo alcance, de la marca INDUCTAIR fabricada en aluminio lacado en color RAL 9010. Montaje en conducto circular (-D) y orientables (-R). Incluye disco radial-rotacional (-RU) para aumentar la inducción y disminuir las velocidades residuales en la zona ocupada, lacado en color RAL 9005
Diámetro de impulsión: 136 mm / Diámetro de adaptación mínimo: 355 mm / Diámetro frontal exterior: 312 mm

- Directional airflow
- Long throws
- Simple installation

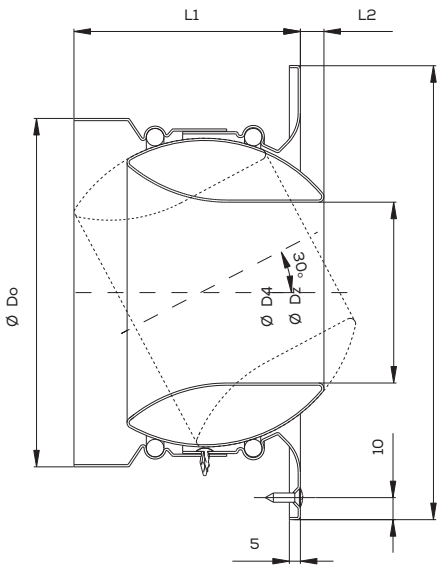

Order code

VS-5-D-R-250-RU	
Working setup	1-way
Function	Supply
Angle of the jet	-30º

We reserve the right to make changes without prior notice

Multinozzles

IND-MNZ-D

Technical data

Requirements:			
Air volume	qv	480	m3/h
Room attenuation	Dr	8	dB
Distance to suspended ceiling		3	m

Results			
Face velocity	v	8,39	m/s
Total pressure loss	qpt	65	Pa
Sound power level	LwA	35	dB(A)
Sound pressure level	LpA	27	dB(A)
Throw	L0.2	9,4	m

Hz	63	125	250	500	1K	2K	4K	8K
Kok [dB]	17	0	0	-4	-4	-13	-21	-29
ΔL [dB]	0	0	0	0	0	0	0	0

Description

Multitobera de largo alcance de la marca INDUCTAIR para conducto circular (-D), fabricado en chapa de acero galvanizado lacado en color RAL 9010, equipada con 10 toberas de diámetro 45 mm en una sola fila.
Dimensión exterior: 1050x160 mm

- Å Impulsión ajustable
- Å Largo alcance
- Å Instalación simple

Order code

IND-MNZ-D-1025x125	
Function	Supply
Working setup	10º

We reserve the right to make changes without prior notice

5.4.231030 (Global) 11/6/2023 11:21:25 AM

IND-VS-5 - Nozzles

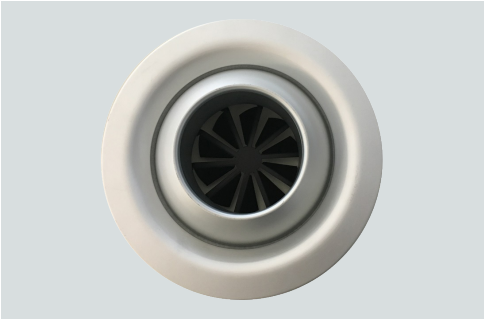

Requirements:		
Air volume	qv	480 m3/h
Room attenuation	Dr	8 dB
Results:		
Face velocity	v	8.92 m/s
Total pressure loss	Δpt	54 Pa
Sound power level	LwA	27 dB(A)
Sound pressure level	LpA	<20 dB(A)
Throw	L03	11.4 m

Hz	63	125	250	500	1K	2K	4K	8K
Kok [dB]	22	5	2	-3	-12	-14	-22	-27
ΔL [dB]	0	0	0	0	0	0	0	0

Description

Tobera de largo alcance, de la marca INDUCTAIR fabricada en aluminio lacado en color RAL 9010. Montaje en conducto circular (-D) y orientables (-R). Incluye disco radial-rotacional (-RU) para aumentar la inducción y disminuir las velocidades residuales en la zona ocupada, lacado en color RAL 9005
Diámetro de impulsión: 136 mm / Diámetro de adaptación mínimo: 355 mm / Diámetro frontal exterior: 312 mm

- Directional airflow
- Long throws
- Simple installation

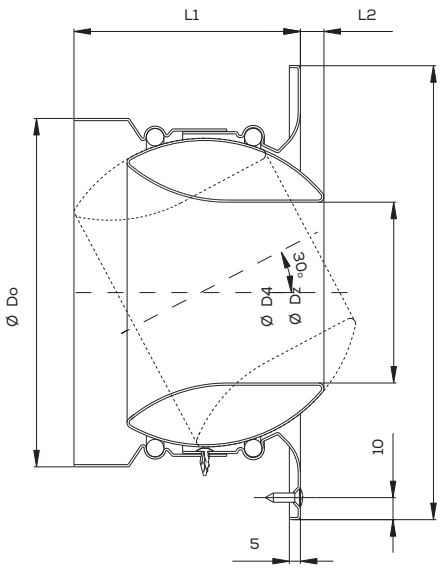

Order code

VS-5-D-R-250-RU	
Working setup	1-way
Function	Supply
Angle of the jet	-30º

We reserve the right to make changes without prior notice

IND-VS-5 - Nozzles

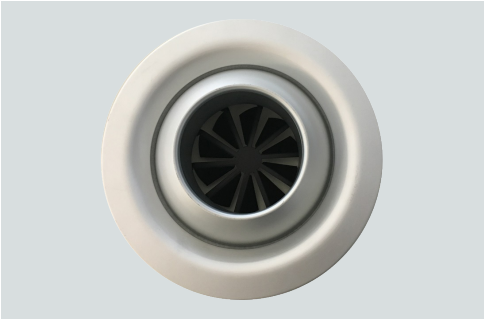

Requirements:		
Air volume	qv	640 m3/h
Room attenuation	Dr	8 dB
Results:		
Face velocity	v	7.47 m/s
Total pressure loss	Δpt	36 Pa
Sound power level	LwA	22 dB(A)
Sound pressure level	LpA	<20 dB(A)
Throw	L03	8.4 m

Hz	63	125	250	500	1K	2K	4K	8K
Kok [dB]	22	5	2	-3	-12	-14	-22	-27
ΔL [dB]	0	0	0	0	0	0	0	0

Description

Tobera de largo alcance, de la marca INDUCTAIR fabricada en aluminio lacado en color RAL 9010. Montaje en conducto circular (-D) y orientables (-R). Incluye disco radial-rotacional (-RU) para aumentar la inducción y disminuir las velocidades residuales en la zona ocupada, lacado en color RAL 9005
Diámetro de impulsión: 174 mm / Diámetro de adaptación mínimo: 400 mm / Diámetro frontal exterior: 377 mm

- Directional airflow
- Long throws
- Simple installation

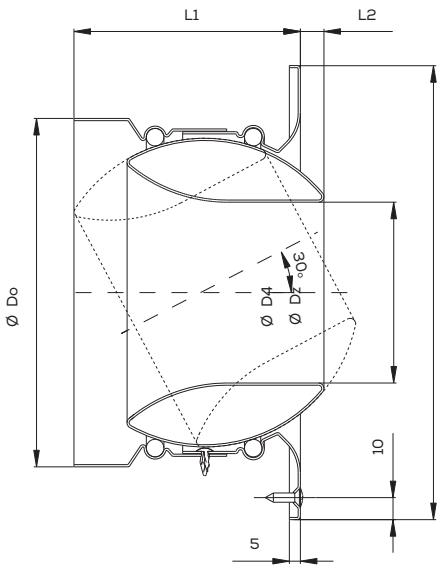

Order code

VS-5-D-R-315-RU	
Working setup	1-way
Function	Supply
Angle of the jet	-30º

We reserve the right to make changes without prior notice

INSTITUT MUNICIPAL DE MERCATS DE BARCELONA

DOCUMENTS ANNEXOS AL PROJECTE

FITXES TÈCNIQUES

DAIKIN VRV 5 S-series

Unidades Interiores VRV: FXMA-A Conductos alta presión

Descripción:

Unidad interior de conductos alta presión de expansión directa marca Daikin, modelo FXMA-A, válida para montaje múltiple en sistemas VRV (Volumen de Refrigerante Variable), DC Inverter. Ideal para espacios de gran tamaño con una ESP de 270 Pa. Diseño optimizado para refrigerante R-32. High external static pressure up to 200Pa facilitates extensive duct and grille network. La posibilidad de cambiar la presión estática alta con el mando a distancia con cable permite optimizar el caudal de aire suministrado. Discretamente oculta en la pared: solo las rejillas de aspiración y de descarga están a la vista. Unidad de gran capacidad: hasta 31,5 kW de capacidad de calefacción. El sistema Shîrudo incluye 2 controles de fábrica y sensores integrados. Alarma visual y sonora integrada, más recuperación de refrigerante y válvulas de cierre.

Datos técnicos según modelo FXMA-A		FXMA100A	FXMA125A	FXMA200A	FXMA250A
Capacidad nominal	Refrigeración (kW)	11,2	14,0	22,4	28,0
	Calefacción (kW)	12,5	16,0	25,0	31,5
Consumo eléctrico	Refrigeración (W)	191	254	540	650
	Calefacción (W)	191	254	540	650
Dimensiones	Unidad (AlxAxF)(mm)	300 x 1400 x 700	300 x 1400 x 700	1143 x 1572 x 470	1143 x 1572 x 470
Peso	kg	46	46	105	115
Presión sonora	Alta / Media / Baja [dB(A)]	43 / 41 / 39	44 / 42 / 40	48 / 46,5 / 45	48 / 46,5 / 45
Caudal de aire	Alta / Media / Baja (m^3/min)	32 / 27 / 23	36 / 30 /26	62 / 48 / 41	62 / 48 / 41
Presión disponible	Estándar/Alta (Pa)	100 / 200	100 / 200	150 / 250	150 / 250
Velocidades del ventilador	Etapas	3	3	3	3
Refrigerante	Tipo	R-32	R-32	R-32	R-32
Conexiones de tubería	Líquido (mm)(pulgadas)	ø 9,5 (3/8")	ø 9,5 (3/8")	ø 9,5 (3/8")	ø 9,5 (3/8")
	Gas (mm)(pulgadas)	ø 15,9 (5/8")	ø 15,9 (5/8")	ø 19,1 (6/8")	ø 19,1 (6/8")

Opcionales según modelo de FXMA-A	100-125	200-250
Adaptador de descarga de aire para conducto redondo	KDAJ25K140A	
Mando a distancia por cable	BRC1H52(W/S/K)7	
Mando a distancia por infrarrojos	BRC4C65	
Adaptador de cableado para la entrada de aire nuevo	- - -	KRP1C65
Adaptador marcha/paro, estado y error. Una placa por sistema	KRP2A51	
Adaptador marcha/paro, estado y error. Una placa por interior	KRP4A51	
Sensor de temperatura remoto	KRCS01-8B	
Adaptador multi-inquilino. Alimentación contínua.	- - -	DTA114A61
Adaptador de entrada digital	BRP7A51	
Kit bomba de drenaje	- - -	BDU510B250VM
Filtro de alto rendimiento		BAFM503A250
Camara del filtro	- - -	BDD500B250
Control wifi	BRP069C51	

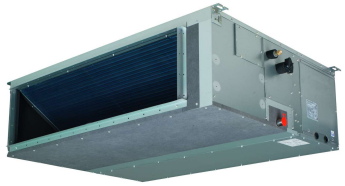

SHÎRUDO TECHNOLOGY

	DATABOOK
	FXMA-A

DAIKIN VRV 5 S-series

Unidades Interiores VRV: FXSA-A Conductos Inverter

Descripción:

Unidad interior de conductos de expansión directa marca Daikin, modelo FXSA-A, válida para montaje múltiple en sistemas VRV (Volumen de Refrigerante Variable), DC Inverter. La unidad con presión estática media más potente y delgada del mercado. Diseño optimizado para refrigerante R-32. La unidad más delgada de su clase, solo 245 mm (300 mm de altura integrada) por lo que los espacios de techo estrechos ya no representan un reto. Funcionamiento silencioso: nivel de presión sonora reducido hasta 25 dBA. La presión estática externa media de hasta 150 Pa facilita el uso de la unidad con conductos flexibles de longitudes variables. La posibilidad de cambiar la presión estática alta con el mando a distancia con cable permite optimizar el caudal de aire suministrado. Discretamente oculta en la pared: solo las rejillas de aspiración y de descarga están a la vista. Unidad de clase 15 especialmente diseñada para habitaciones de tamaño reducido o bien aisladas, como habitaciones de hotel, oficinas pequeñas, etc.Entrada de aire nuevo opcional. Instalación flexible: la dirección de aspiración de aire se puede modificar de posterior a inferior y se puede elegir entre uso libre o conexión a rejillas de aspiración opcionales. La bomba de drenaje incorporada de serie con 625 mm de elevación aumenta la flexibilidad y la rapidez de instalación. El sistema Shîrudo incluye 2 controles de fábrica y sensores integrados. Alarma visual y sonora integrada, más recuperación de refrigerante y válvulas de cierre.

Datos técnicos según modelo de FXSA-A		FXSA15A	FXSA20A	FXSA25A	FXSA32A	FXSA40A	FXSA50A	FXSA63A	FXSA80A	FXSA100A	FXSA125A	FXSA140A
Capacidad nominal	Refrigeración (kW)	1,7	2,2	2,8	3,6	4,5	5,6	7,1	9,0	11,2	14,0	16,0
	Calefacción (kW)	1,9	2,5	3,2	4,0	5,0	6,3	8,0	10,0	12,5	16,0	18,0
Consumo eléctrico	Refrigeración (W)	86,00	86,00	86,00	92,00	147,00	150,00	183,00	209,00	285,00	326,00	382,00
	Calefacción (W)	86,00	86,00	86,00	92,00	147,00	150,00	183,00	209,00	285,00	326,00	382,00
Dimensiones	Unidad (AlxAxF)(mm)	245 x 550 x 800	245 x 550 x 800	245 x 550 x 800	245 x 550 x 800	245 x 700 x 800	245 x 700 x 800	245 x 1.000 x 800	245 x 1.000 x 800	245 x 1.400 x 800	245 x 1.400 x 800	245 x 1550 x 800
Peso	kg	23,50	23,50	23,50	24,00	28,50	29,00	35,50	36,50	46,00	47,00	51,00
Caudal de aire	Velocidad Alta (m^3/min)	8,70	9,00	9,00	9,50	15,00	15,20	21,00	23,00	32,00	36,00	39,00
	Velocidad Baja (m^3/min)	6,50	6,50	6,50	7,00	11,00	11,00	15,00	16,00	23,00	26,00	28,00
Presión sonora	Velocidad Alta [dB(A)]	29,50	30,00	30,00	31,00	35,00	35,00	33,00	35,00	36,00	39,00	41,50
	Velocidad Baja [dB(A)]	25,00	25,00	25,00	26,00	29,00	29,00	27,00	29,00	31,00	33,00	34,00
Velocidades del ventilador	Etapas	3,00	3,00	3,00	3,00	3,00	3,00	3,00	3,00	3,00	3,00	3,00
Presión disponible	Nominal / Máxima (Pa)	30-150	30-150	30-150	30-150	30-150	30-150	30-150	40-150	40-150	50-150	50-150
Refrigerante	Tipo	R-32	R-32	R-32	R-32	R-32	R-32	R-32	R-32	R-32	R-32	R-32
Conexiones de tubería	Líquido (mm)(pulgadas)	ø 6,4 (1/4")	ø 6,4 (1/4")	ø 6,4 (1/4")	ø 6,4 (1/4")	ø 6,4 (1/4")	ø 6,4 (1/4")	ø 6,4 (1/4")	ø 6,4 (1/4")	ø 9,5 (3/8")	ø 9,5 (3/8")	ø 9,5 (3/8")
	Gas (mm)(pulgadas)	ø 9,5 (3/8")	ø 9,5 (3/8")	ø 9,5 (3/8")	ø 9,5 (3/8")	ø 12,7 (1/2")	ø 12,7 (1/2")	ø 12,7 (1/2")	ø 12,7 (1/2")	ø 15,9 (5/8")	ø 15,9 (5/8")	ø 15,9 (5/8")

Opcionales según modelo de FXSA-A	15-20	25-32	40-50	63-80	100-125	140
Adaptador de descarga de aire para conducto redondo	KDAP25A36A		KDAP25A56A	KDAP25A71A	KDAP25A140A	
Mando a distancia por cable	BRC1H52(W/S/K)7					
Mando a distancia por infrarrojos	BRC4C65					
Mando a distancia por cable simplificado	BRC2E52C					
Adaptador de entrada digital	BRP7A51					
Adaptador marcha/paro, estado y error. Una placa por sistema	KRP4A51 *					
Adaptador marcha/paro, estado y error. Una placa por interior	KRP4A52 * **					
Sensor de temperatura remoto	KRCS01-8B					
Adaptador multi-inquilino. Alimentación contínua.	DTA104A61 *					
Control wifi	ES.DKNWSERVER					

*Se necesita placa de montaje KRP4A96

**Se necesita caja de instalación KRP1B101/KRP1BA101

SHÎRUDO TECHNOLOGY

DATABOOK

FXSA-A

VRV 5 R-32

Unidades exteriores / Industrial

COMBINACIONES VRV-V

UNIDADES EXTERIORES VRV-V BOMBA DE CALOR CON R-32			RXYA8A*	RXYA10A*	RXYA12A*	RXYA14A*	RXYA16A*	RXYA18A*	RXYA20A*
Capacidad nominal	Refrigeración	kW	22,4	28	33,5	40	45	50,4	56
	Calefacción		25	31,5	37,5	45	50	56	63
SEER			6,97	6,85	6,62	7,18	6,88	6,74	6,42
SCOP			4,1	4,34	4,56	4,33	4,3	4,3	4,3
Indice de capacidad total de unid. interiores conectables (Mín.-Nom.-Máx.)			100/200/260	125/250/325	150/300/390	175/350/455	200/400/520	225/450/585	250/500/650
Alimentación eléctrica		V	III / 380 V - 415 V	III / 380 V - 415 V	III / 380 V - 415 V	III / 380 V - 415 V	III / 380 V - 415 V	III / 380 V - 415 V	III / 380 V - 415 V
Compresor	Tipo		SCROLL	SCROLL	SCROLL	SCROLL	SCROLL	SCROLL	SCROLL
	Cantidad		1	1	1	1	1	1	1
Conexiones de tubería	Líquido	mm	ø 9,5 (3/8")	ø 9,5 (3/8")	ø 12,7 (1/2")	ø 12,7 (1/2")	ø 12,7 (1/2")	ø 12,7 (1/2")	ø 12,7 (1/2")
	Gas	mm	ø 19,1 (3/4")	ø 19,1 (3/4")	ø 22,2 (7/8")	ø 22,2 (7/8")	ø 22,2 (7/8")	ø 22,2 (7/8")	ø 22,2 (7/8")
Refrigerante R-32	kg / TCO_2eq / PCA		9 / 6,08 / 675	9 / 6,08 / 675	9 / 6,08 / 675	10,6 / 7,16 / 675	10,6 / 7,16 / 675	10,6 / 7,16 / 675	10,6 / 7,16 / 675
Dimensiones	Alto	mm	1.685	1.685	1.685	1.685	1.685	1.685	1.685
	Ancho	mm	930	930	930	1.240	1.240	1.240	1.240
	Fondo	mm	765	765	765	765	765	765	765
Presión sonora		dB(A)	56,3	58,0	60,8	59,0	61,6	63	67
Nº de unidades exteriores		Módulos	1	1	1	1	1	1	1
Rango de operación		°C	-5						
		°C	46						

UNIDADES EXTERIORES MINI VRV-V CON R-32			RXYSA8A*	RXYSA10A*	RXYSA12A*
Capacidad nominal	Refrigeración	kW	22,4	28	33,5
	Calefacción		25	31,5	37,5
SEER			6,4	6,9	6,5
SCOP			4,4	4,4	4,6
Indice de capacidad total de unid. interiores conectables (Mín.-Nom.-Máx.)			100/200/260	125/250/325	150/300/390
Alimentación eléctrica		V	III / 380 V - 415 V	III / 380 V - 415 V	III / 380 V - 415 V
Compresor	Tipo		SCROLL	SCROLL	SCROLL
	Cantidad		1	1	1
Conexiones de tubería	Líquido	mm	ø 9,5 (3/8")	ø 9,5 (3/8")	ø 12,7 (1/2")
	Gas	mm	ø 19,1 (3/4")	ø 19,1 (3/4")	ø 22,2 (7/8")
Refrigerante R-32	kg / TCO_2eq / PCA		5,2 / 3,51/ 675	7 / 4,73 / 675	7,1 / 4,79 / 675
Dimensiones	Alto	mm	1.430	1.615	1.615
	Ancho	mm	940	940	940
	Fondo	mm	320	460	460
Presión sonora		dB(A)	58,1	57	60
Nº de unidades exteriores		Módulos	1	1	1
Rango de operación		°C	-5		
		°C	52		

* Información preliminar

INVERTER R-32 DC INVERTER Variable Refrigerant Temperature

SHÎRUDO TECHNOLOGY

Detección de fugas integrado

VRV 5 S-series VRV 5 Heat Recovery VRV 5 Heat Pump

Características

Diseñadas para contribuir a la **descarbonización de los edificios comerciales,** las nuevas bombas de calor con R32 **reducen significativamente el impacto medioambiental directo e indirecto**, al tiempo que ofrecen la incomparable **simplicidad y flexibilidad de diseño e instalación** por la que son aclamados los sistemas VRV de Daikin. Además de utilizar un refrigerante más respetuoso con el medioambiente, las nuevas bombas de calor tienen **una mayor eficiencia estacional,** con incrementos de **hasta el 9,1%** en comparación con los modelos anteriores, lo que reduce su impacto indirecto. **Las bajas emisiones de carbono del VRV 5** lo convierten en una elección natural para proyectos en los que el impacto medioambiental es una prioridad. Una red de expertos acreditados está disponible para ayudar a los clientes a calcular **la huella de carbono** durante toda la vida útil del sistema VRV 5 y para maximizar las puntuaciones en las certificaciones BREEAM o LEED.

El sistema sigue buscando **la facilidad de instalación** como cualquier VRV hasta la fecha. Las tuberías de hasta 1.000 m de longitud facilitan el diseño en cualquier tipo de edificio comercial. Además, la posibilidad de elegir entre **cinco configuraciones de nivel sonoro** de hasta 41 db(A) garantiza confort acústico y el cumplimiento de los requisitos urbanísticos.

Pero la **verdadera innovación** del sistema VRV-5 de R-32, reside en su **complejo sistema de detección de fugas totalmente integrado de fábrica:** las unidades interiores llevan de serie un sensor de fugas que, junto con la señalización visual y acústica de 65 dBA de los nuevos mandos Madoka y las válvulas de corte que se introducen en las tuberías, cumple con cualquier restricción de la normativa vigente para refrigerantes A2L para espacios pequeños de hasta 7m². No es necesario instalar ningún sensor adicional, lo que le convierte en el único equipo VRV de R-32 realmente Plug&Play. A esta tecnología se le ha dado el nombre de **Shîrudo** (escudo en japonés).

La tecnología Shîrudo consigue que el instalador no debe añadir **ningún elemento adicional** de seguridad para **cumplir con la normativa vigente de refrigerantes A2L.** El usuario prescriptor tiene la **misma facilidad a nivel de diseño** que ha tenido siempre con los sistemas VRV y a nivel medio ambiental todos nos beneficiamos porque **la cantidad de refrigerante se minimiza en caso de fuga** y con un GWP tres veces menor que en las series anteriores.

Al igual que cualquier otra serie VRV, las nuevas bombas de calor VRV 5 son compatibles con una **amplia gama de unidades interiores** especialmente diseñadas para R-32, incluidas las cortinas de aire Biddle, lo que ofrece la máxima flexibilidad para todas las configuraciones de salas. Tanto **las unidades de ventilación descentralizadas como las unidades de tratamiento de aire centralizadas** pueden integrarse con las nuevas bombas de calor para garantizar un ambiente interior saludable y confortable.

Los **controladores intuitivos y fáciles de usar** facilitan el funcionamiento y garantizan que el sistema funcione de la forma más cómoda y eficiente. El consumo de energía puede reducirse aún más mediante la conexión a la última plataforma **Daikin Cloud Plus,** que ofrece una monitorización energética continua y análisis avanzados. Daikin Cloud Plus también beneficia a los instaladores, ya que permite realizar diagnósticos y ajustes de campo de forma remota.

Grup d'Enginyeria
i Arquitectura
Cañas i Associats

Projecte de reforç del sistema de climatització del mercat de Sants.

Carrer de Sant Jordi, 6
08028 Barcelona

INSTITUT MUNICIPAL DE MERCATS DE BARCELONA

DOCUMENT 2:
Documentació gràfica

Barcelona, març 2026

Barcelona

INSTITUT MUNICIPAL DE MERCATS DE BARCELONA

DG DOCUMENTACIÓ GRÀFICA

ÍNDEX DE LA DOCUMENTACIÓ GRÀFICA

AA01. Situació i emplaçament. Escala 1:500.

AA02. Estat reformat. Reforç Climatització. Escala 1:100.

AA03. Esquemes. Reforç climatització. Planta baixa. Escala S/E.

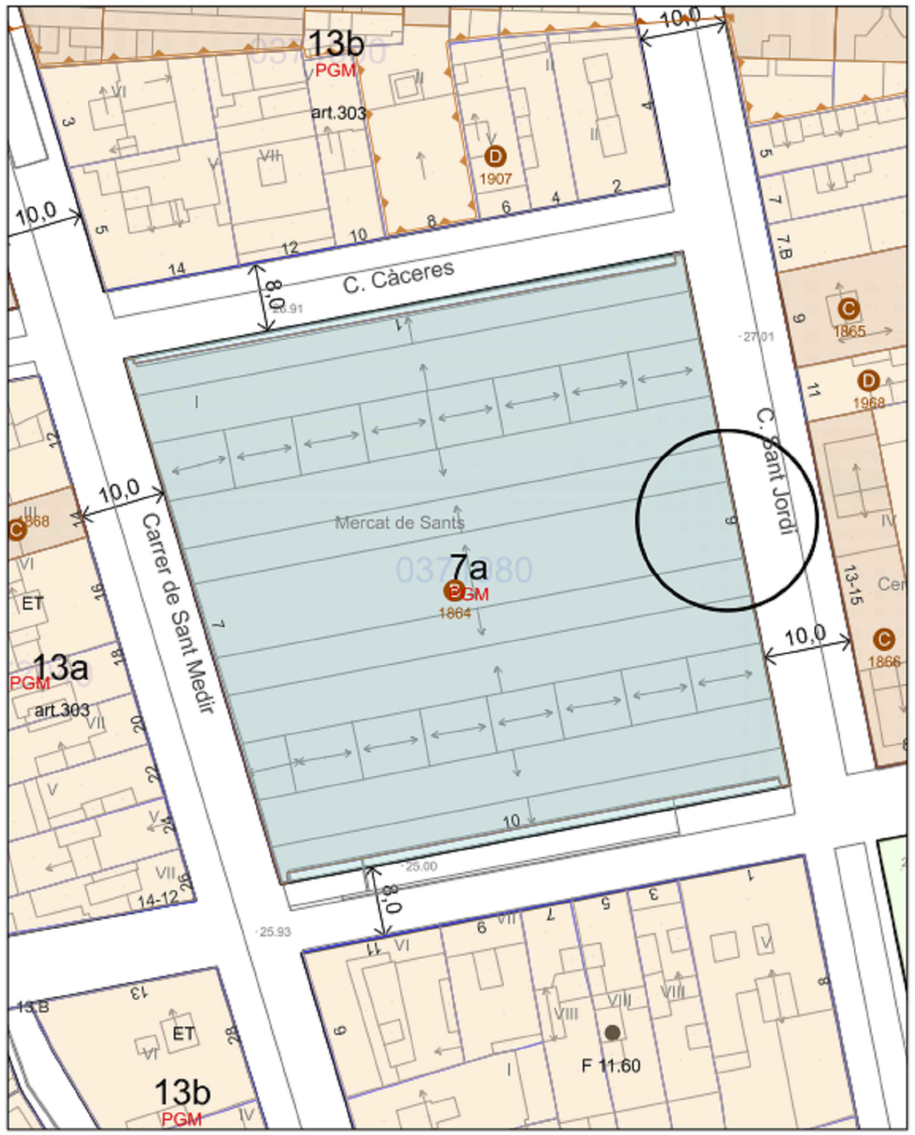

Adreça: Carrer de Sant Jordi, 6 (Sants-Montjuïc)
Referència Cadastral: 7609101DF2870H
Coordenades UTM - ETRS89 (m): 427.559,822; 4.580.716,905

Escala: 1/500

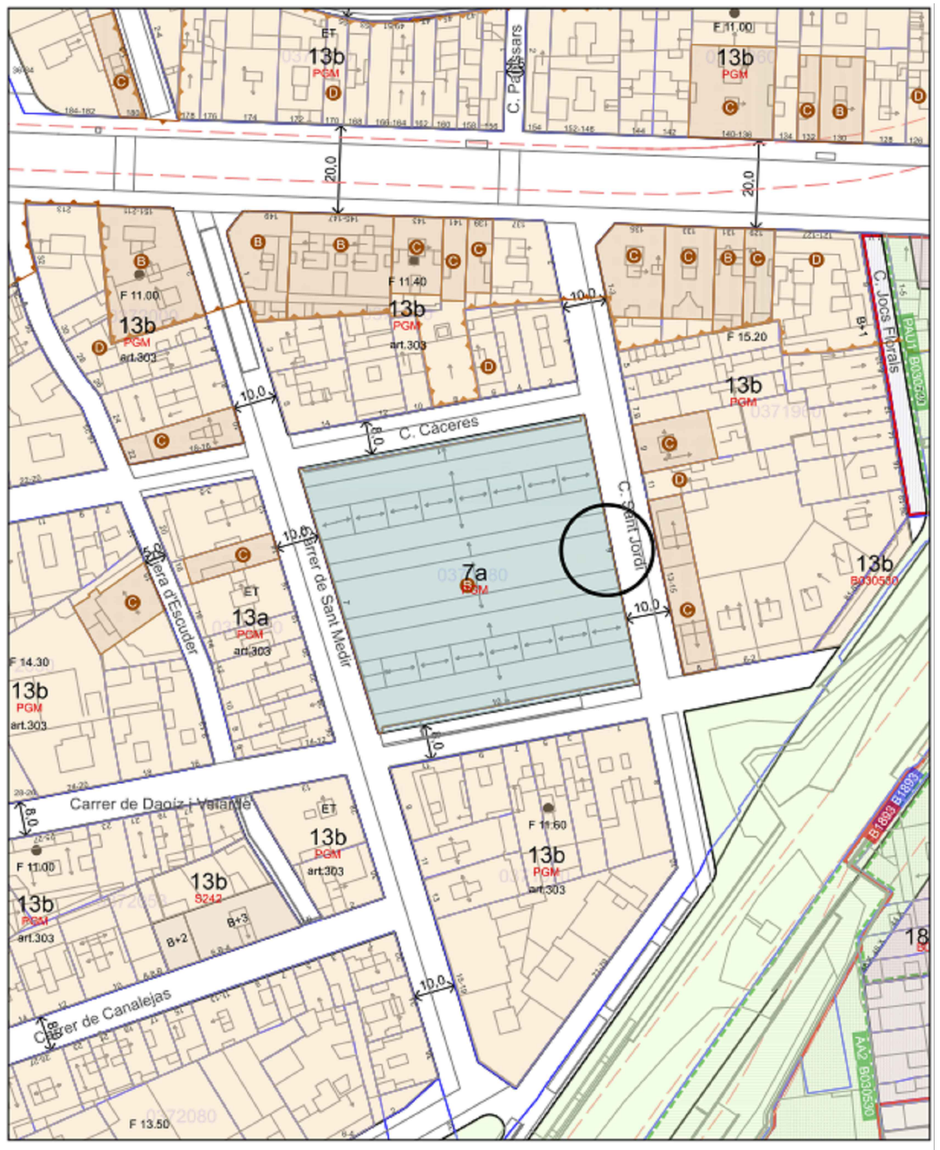

Adreça: Carrer de Sant Jordi, 6 (Sants-Montjuïc)
Referència Cadastral: 7609101DF2870H
Coordenades UTM - ETRS89 (m): 427.559,822; 4.580.716,905

Escala: 1/1000

PROJECTE:
PROJECTE REFORÇ AIRE CONDICIONAT MERCAT DE SANTS

ENCÀRREC:

Barcelona

INSTITUT MUNICIPAL DE MERCATS DE BARCELONA

SITUACIÓ:

Carrer de Sant Jordi, 6
08028 Barcelona

Referència:
250000

PLÀNOL:

Emplaçament i situació

AA01

ESCALA:

A1 1:1000
A3 1:2000

1/1000

0 10 20 30 60

REVISIONS

nº rev.	fecha rev.	nº rev.	fecha rev.	nº rev.	fecha rev.	nº rev.	fecha rev.
R01		R01		R01		R01	
R02		R02		R02		R02	
R03		R03		R03		R03	

REVISIÓ: DELINEANT: VTR COMPROVAT:JCG

AUTOR DEL PROJECTE

GRUPO DE INGENIERÍA Y ARQUITECTURA CAÑAS Y ASOCIADOS S.L.P.
Gran Via de les Corts Catalanes 774, at. 2º (08013) Barcelona
Tel. 93 532 33 73 ica-grupo@ica-grupo.com

Enginyer Industrial
Associació / Col·legi d'Enginyers Industrials de Catalunya
GERARD CAÑAS FONTCUBERT
A / num:17257
Gerard Cañas Fontcuberta
Col·legiat núm.: 17.257

març 2026

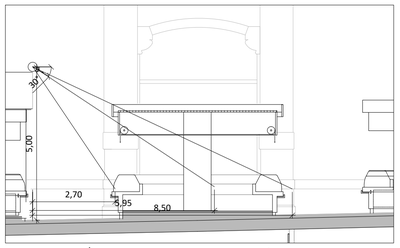

DETALL ACCÉS CARRER SANT MEDIR 1. Difusió realitzada amb toveres a 5.00 m alçada amb diferents cobertures

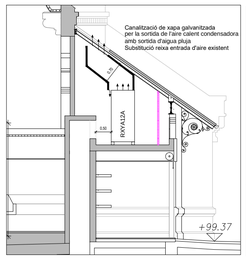

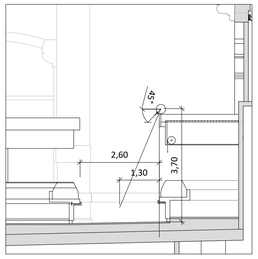

DETALL PASSADIS I ACCÉS CÀCERES: Difusió realitzada amb Multi toveres a 3.70 m alçada a centre de passadís

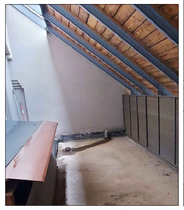

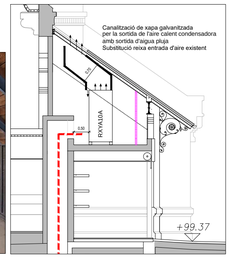

DETALL SALES DE MÀQUINES: Unitats ecteriors en terrassa exterior serà necessari subatituir reixa lateral aportació d'aire

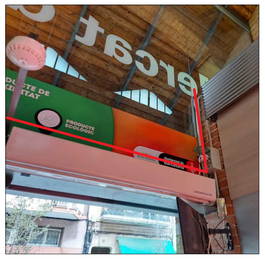

DETALL PAS CANAL PER PORTA LATERAL: Baixada, pas per sobre cortina d'aire i pujada serà necessari moure instal·lacions existents

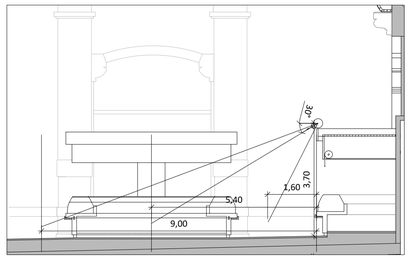

DETALL ACCÉS CARRER SANT JORDI. Difusió realitzada amb toveres a 3.70 m alçada amb diferents cobertures

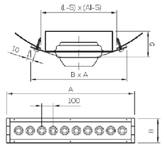

Número de boquillas	L (mm)	A (mm)
3	325	355
4	425	455
5	525	555
6	625	655
7	725	755
8	825	855
9	925	955
10	1025	1055

Número de filas	A1 (mm)	B (mm)	G (mm)
1	125	153	34
2	225	253	43

	Diámetro del conducto (mm)	
	mín.	máx.
1	315	900
2	630	1400

CARRER DE CÀCERES

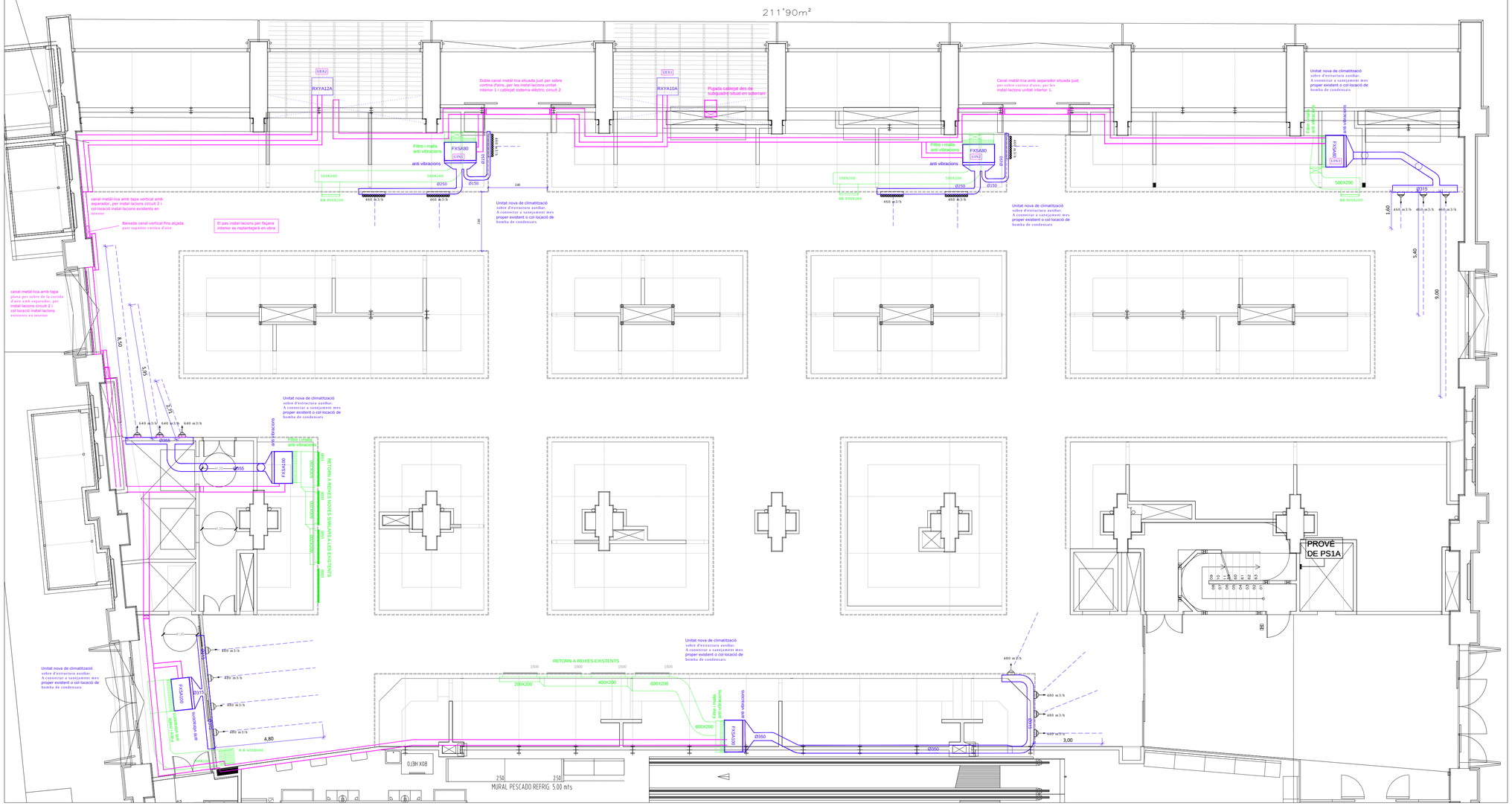

LLEGENDA DE CLIMATITZACIÓ I VENTILACIÓ

- UEX — MÀQUINA DE CLIMATITZACIÓ (UNITAT EXTERIOR).
- UIN — MÀQUINA DE CLIMATITZACIÓ (UNITAT INTERIOR).
- MULTI TOVERA IND-MNZ-D-1025x125-9010 DE INDUCTAIR
- TOVERA VS-5-D-R-250-RU-9010 DE INDUCTAIR
- TOVERA VS-5-D-R-315-RU-9010 DE INDUCTAIR
- REIXA RETORN: IB-2-SM_1225x75 IGUAL EXISTENTS.
- REIXES EXISTENTS APROFITADES COM REORN.
- CONDUCTE RETORN.
- CONDUCTE IMPULSIÓ.
- CANAL ELÈCTRICA

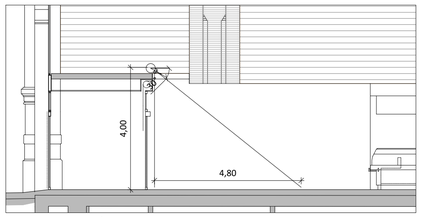

DETALL ACCÉS CARRER SANT MEDIR 2. Difusió realitzada amb toveres a 4.00 m alçada

UNIDADES EXTERIORES VRV-V BOMBA DE CALOR CON R-32			RXYA10A*	RXYA12A*
Capacidad nominal	Refrigeración	kW	28	33,5
	Calefacción		31,5	37,5
SEER			6,85	6,62
SCOP			4,34	4,56
Indice de capacidad total de unid. interiores conectables (Mín.-Nom.-Máx.)			125/250/325	150/300/390
Alimentación eléctrica		V	III / 380 V - 415 V	III / 380 V - 415 V
Compresor	Tipo		SCROLL	SCROLL
	Cantidad		1	1
Conexiones de tubería	Líquido	mm	ø 9,5 (3/8")	ø 12,7 (1/2")
	Gas	mm	ø 19,1 (3/4")	ø 22,2 (7/8")
Refrigerante R-32	kg / TCO_2eq / PCA		9 / 6,08 / 675	9 / 6,08 / 675
Dimensiones	Alto	mm	1.685	1.685
	Ancho	mm	930	930
	Fondo	mm	765	765
Presión sonora		dB(A)	58,0	60,8
Nº de unidades exteriores		Módulos	1	1

Datos técnicos según modelo de FXSA-A		FXSA80A	FXSA100A
Capacidad nominal	Refrigeración (kW)	9,0	11,2
	Calefacción (kW)	10,0	12,5
Consumo eléctrico	Refrigeración (W)	209,00	285,00
	Calefacción (W)	209,00	285,00
Dimensiones	Unidad (AlxAxF)(mm)	245 x 1.000 x 800	245 x 1.400 x 800
Peso	kg	36,50	46,00
Caudal de aire	Velocidad Alta (m^3/min)	23,00	32,00
	Velocidad Baja (m^3/min)	16,00	23,00
Presión sonora	Velocidad Alta (dB(A))	35,00	36,00
	Velocidad Baja (dB(A))	29,00	31,00
Velocidades del ventilador	Etapas	3,00	3,00
Presión disponible	Nominal / Máxima (Pa)	40-150	40-150
Refrigerante	Tipo	R-32	R-32
Conexiones de tubería	Líquido (mm)(pulgadas)	ø 6,4 (1/4")	ø 9,5 (3/8")
	Gas (mm)(pulgadas)	ø 12,7 (1/2")	ø 15,9 (5/8")

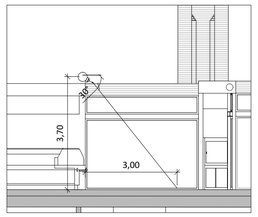

DETALL ACCÉS SUPERMERCAT2. Difusió realitzada amb toveres

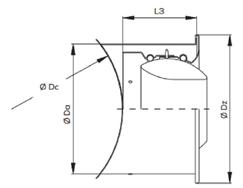

Tamaño	ØDo	ØDz	ØDa	ØDa+20	L3*	ØDc min	Ip
250	248	312	284	304	120	315	78
315	313	377	349	369	150	355	78

PROJECTE:
PROJECTE REFORÇ AIRE CONDICIONAT MERCAT DE SANTS

ENCÀRREC:

Barcelona

INSTITUT MUNICIPAL DE MERCATS DE BARCELONA

SITUACIÓ:

Carrer de Sant Jordi, 6
08028 Barcelona

Referència:
250000

PLÀNOL:

Planta mercat
Reforç climatització

AA02

ESCALA:

A1 1:100
A3 1:200

1/100

0 1 2 3 6

REVISIONS

nº rev.	fecha rev.	nº rev.	fecha rev.	nº rev.	fecha rev.	nº rev.	fecha rev.
R01		R01		R01		R01	
R02		R02		R02		R02	
R03		R03		R03		R03	

REVISIÓ: DELINEANT: VTR COMPROVAT:JCG

AUTOR DEL PROJECTE

GRUPO DE INGENIERÍA Y ARQUITECTURA CAÑAS Y ASOCIADOS S.L.P.
Gran Via de les Corts Catalanes 774, at. 2º (08013) Barcelona
Tel. 93 532 33 73 ica-grupo@ica-grupo.com

Enginyer Industrial
Associat / Col·legi d'Enginyers Industrials de Catalunya
GERARD CAÑAS FONTCUBERTA / num:17257
Gerard Cañas Fontcuberta
Col·legiat núm.: 17.257

març 2026

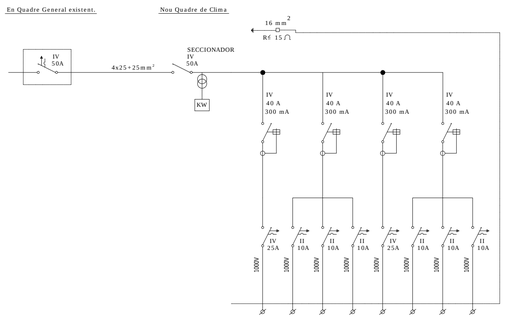

4x6+6mm²	2x2.5+2.5mm²	2x2.5+2.5mm²	2x2.5+2.5mm²	4x10+10mm²	2x2.5+2.5mm²	2x2.5+2.5mm²	2x2.5+2.5mm²
8.120	209	209	209	8.770	285	285	285
UEX1	UIN1	UIN2	UIN3	UEX2	UIN4	UIN5	UIN6
UNITAT EXTERIOR RXYA10A	UNITAT INTERIOR FXSA80A	UNITAT INTERIOR FXSA80A	UNITAT INTERIOR FXSA80A	UNITAT EXTERIOR RXYA12A	UNITAT INTERIOR FXSA80A	UNITAT INTERIOR FXSA80A	UNITAT INTERIOR FXSA80A
NOU SUBQUADRE CLIMA ACCESSOS							

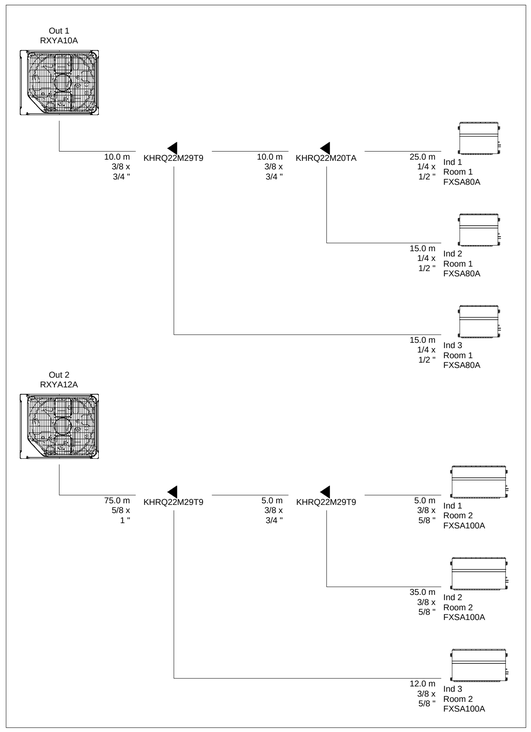

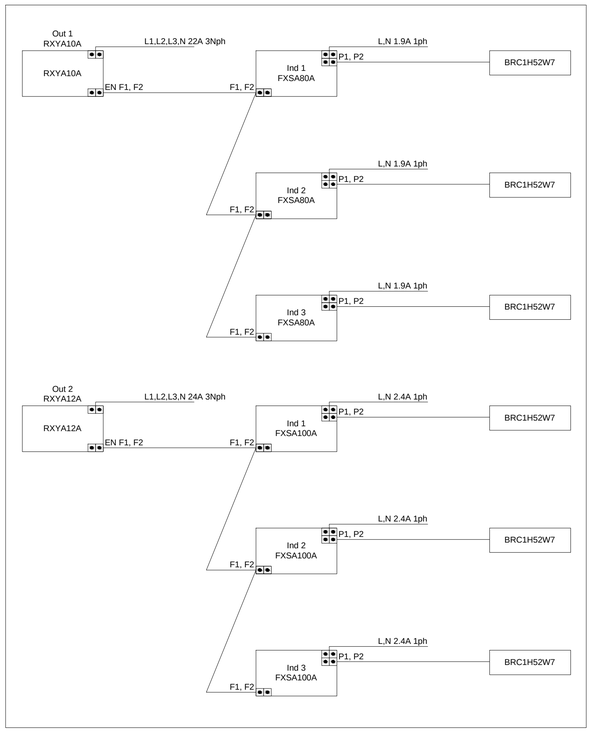

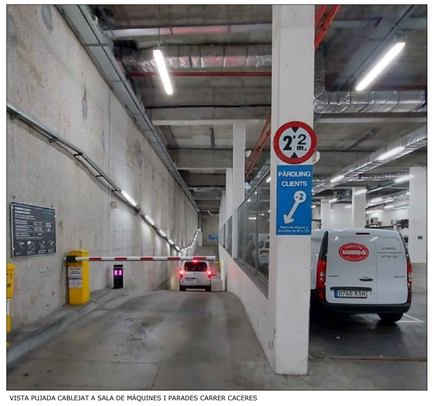

VISTA PUJADA CABLEJAT A SALA DE MÀQUINES I PARADES CARRER CÀCERES

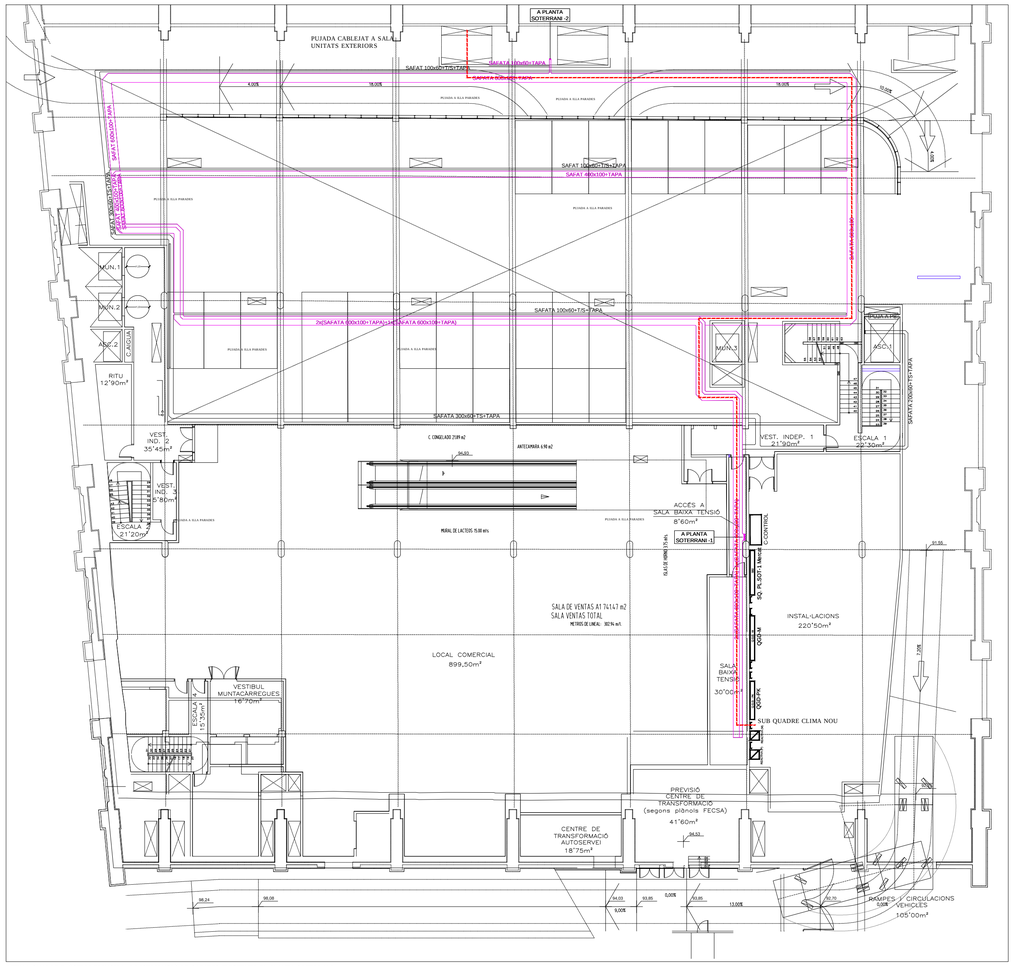

DETALL QUADRE ELÈCTRIC PRINCIPAL I DISTRIBUCIÓ DE SAFATES EXISTENTS EN PLANTA SOTERRANI -1

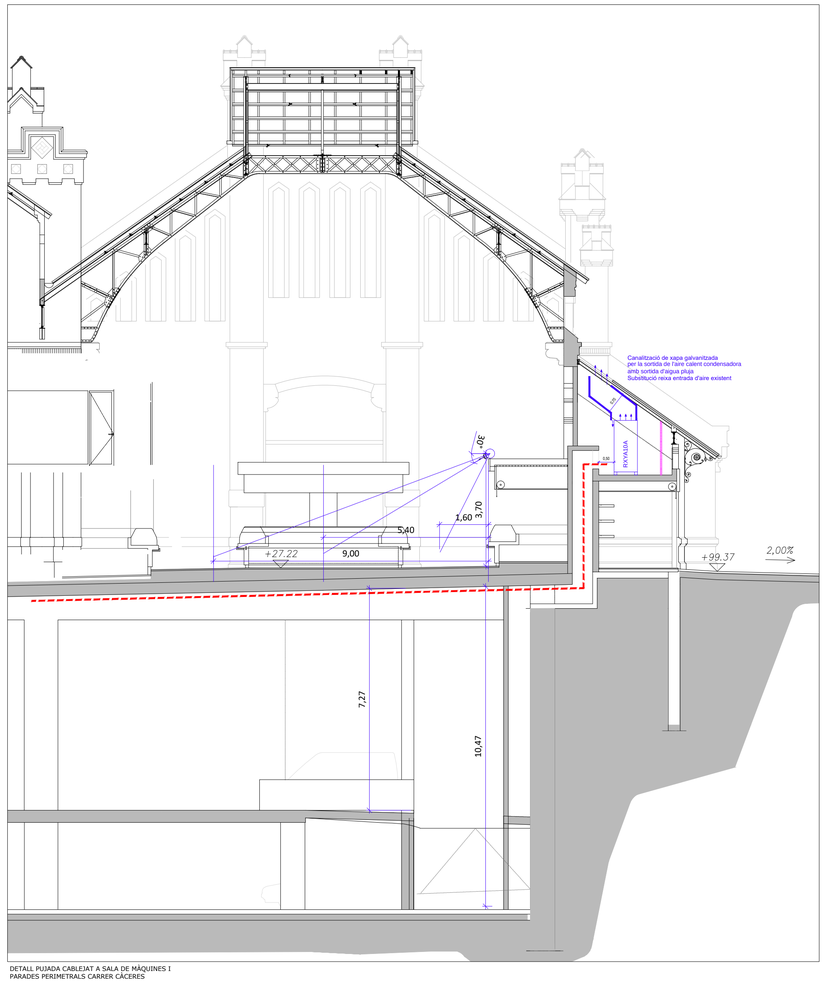

DETALL PUJADA CABLEJAT A SALA DE MÀQUINES I PARADES PERIMETRALS CARRER CÀCERES

PROJECTE:
PROJECTE REFORÇ AIRE CONDICIONAT MERCAT DE SANTS

ENCÀRREC:

Barcelona

INSTITUT MUNICIPAL DE MERCATS DE BARCELONA

SITUACIÓ:

Carrer de Sant Jordi, 6
08028 Barcelona

Referència: 250000

PLÀNOL:

Planta mercat
Esquema elèctric i principi fred

AA03

ESCALA:

A1 1:100
A3 1:200

1/100

0 1 2 3 6

REVISIONS

nº rev.	fecha rev.	nº rev.	fecha rev.	nº rev.	fecha rev.	nº rev.	fecha rev.
R01		R01		R01		R01	
R02		R02		R02		R02	
R03		R03		R03		R03	

REVISIÓ: DELINEANT: VTR COMPROVAT:JCG

AUTOR DEL PROJECTE

GRUPO DE INGENIERÍA Y ARQUITECTURA CAÑAS Y ASOCIADOS S.L.P.
Gran Via de les Corts Catalanes 774, at. 2º (08013) Barcelona
Tel: 93 532 33 73 ica-grupo@ica-grupo.com

Enginyer Industrial
Associació / Col·legi d'Enginyers Industrials de Catalunya
GERARD CAÑAS FONTCUBERT
A / num:17257
Gerard Cañas Fontcuberta
Col·legiat núm.: 17.257

març 2026

Grup d'Enginyeria
i Arquitectura
Cañas i Associats

Projecte de reforç del sistema de climatització del mercat de Sants.

Carrer de Sant Jordi, 6
08028 Barcelona

Barcelona

INSTITUT MUNICIPAL DE MERCATS DE BARCELONA

DOCUMENT 3:
Plec de condicions

Barcelona, març 2026

PLEC DE CONDICIONS

MEMÒRIA

3.1 PLEC CLÀUSULES ADMINISTRATIVES
3.2 PLEC CONDICIONS TÈCNIQUES ADMINISTRATIVES

INSTITUT MUNICIPAL DE MERCATS DE BARCELONA

3.1 PLEC DE CLÀUSULES ADMINISTRATIVES

ÍNDEX DE CLÀUSULES ADMINISTRATIVES

3.1 PLEC DE CLÀUSULES ADMINISTRATIVES

3.1.1 DEFINICIÓ, ÀMBIT D'APLICACIÓ
- 3.1.1.1 Definició
- 3.1.1.2 Àmbit d'aplicació
- 3.1.1.3 Altres instruccions, normes i disposicions aplicables

3.1.2 DISPOSICIONS GENERALS, FACULTATIVES I ECONÒMIQUES
- 3.1.2.1 Personal del contractista
- 3.1.2.2 Ordres al contractista

3.1.3 DESCRIPCIÓ DE LES OBRES
- 3.1.3.1 Plànols
- 3.1.3.2 Contradiccions, omissions o errors
- 3.1.3.3 Documents que es lliuren al contractista

3.1.4 INICI DE LES OBRES
- 3.1.4.1 Comprovació del replanteig
- 3.1.4.2 Programa de treballs
- 3.1.4.3 Oficina d'obra del contractista i de la direcció d'obra

3.1.5 DESENVOLUPAMENT I CONTROL DE LES OBRES
- 3.1.5.1 Replanteig de detall de les obres
- 3.1.5.2 Assaigs i proves
- 3.1.5.3 Materials
- 3.1.5.4 Construcció i conservació de desviaments. Altres contractistes. Trànsit viari.
- 3.1.5.5 Senyalització d'obres i instal·lacions
- 3.1.5.6 Precaucions especials durant l'execució de les obres
- 3.1.5.7 Seguretat i salut en l'obra

3.1.6 RESPONSABILITATS ESPECIALS DEL CONTRACTISTA
- 3.1.6.1 Ocupació d'espai públic
- 3.1.6.2 Neteja de les obres
- 3.1.6.3 Conservació de les obres

3.1.7 AMIDAMENT I ABONAMENT
- 3.1.7.1 Amidament de les obres
- 3.1.7.2 Altres despeses a compte del contractista
- 3.1.7.3 Recull de despeses a càrrec del contractista
- 3.1.7.4 Abonament d'obres incompletes

3.1.8 RECEPCIÓ DE LES OBRES
- 3.1.8.1 Recepció de les obres
- 3.1.8.2 Termini de garantía

3.1.9 GESTIÓ DE RESIDUS

3.1.10 OBLIGACIONS DE CAIRE AMBIENTAL PER PART DEL CONTRACTISTA

- 3.1.10.3 Abocaments a l'aigua
- 3.1.10.4 Descàrregues al sòl i prevenció de la contaminació de sòls

3.1.10.5 Consum energètic i consum d'aigua
3.1.10.6 Soroll i vibracions
3.1.10.7 Residus
3.1.10.8 Medi natural i impacte visual
3.1.10.9 Situacions d'emergència ambiental – Plans d'emergència ambientals

3.1 PLEC DE CLÀUSULES ADMINISTRATIVES

3.1.1 DEFINICIÓ, ÀMBIT D'APLICACIÓ

3.1.1.1 Definició

Aquest Plec de Condicions Tècniques Particulars té per objecte estructurar l'organització general de l'obra, fixar les característiques dels materials a utilitzar, establir les condicions que té que complir el procés d'execució de l'obra i organitzar la forma en que s'han de realitzar els amidaments i abonaments de l'obres.

3.1.1.2 Àmbit d'aplicació

El present Plec de Condicions Tècniques Particulars serà d'aplicació a les obres definides en el Projecte executiu presentat.

3.1.1.3 Altres instruccions, normes i disposicions aplicables

El Plec de Condicions Tècniques Particulars es completa i complementa amb els següents documents, sempre que no modifiquin ni s'oposin al que en el s'especifica.

Documents del Projecte:

- Plànols del Projecte: Defineixen l'obra que s'ha de realitzar. En cas de contradicció entre els Plànols i el Plec de Condicions Tècniques Particulars, preval el que prescriu aquest darrer.
- Pressupost del Projecte: En aquest es mesura i valora l'obra, la qual s'ha d'ajustar al Quadre de Preus unitaris del Projecte.

Contractació:

- Llei de Contractes del sector públic. Llei 9/2017 de 8 de novembre.
- Reglament d'obres, activitats i serveis dels ens locals. Decret 179/1995 de 13 de juny.
- Llei de la subcontractació. Llei 32/2006 de 18 d'octubre.
- Reial Decret regulador de la subcontractació. Reial Decret 1109/2007 de 24 d'agost.

General

- Normes Tecnològiques de l'Edificació (N.T.E.).
- Codi Tècnic de l'edificació. CTE. Reial Decret 314/2006 de 17 de maig.
- Llei de l'obra pública. Llei 3/2007 del 4 de juliol.
- Condicions bàsiques d'accessibilitat. Reial Decret 505/2007 de 20 d'abril.
- Normes UNE. Instruccions de l'Institut Nacional de Racionalització i Normalització.
- Recomanacions i normes de l' Organització Internacional de Normalització (I.S.O.).
- Plec de prescripcions tècniques generals per a obres de carreteres i ponts (PG-3). Aprovat per Ordre Ministerial de 6 de febrer de 1976 (BOE 7 de juliol de 1976) i modificacions aprovades posteriorment.

Seguretat i Salut

- Llei 31/1995 de Prevenció de Riscos Laborals.
- RD.1627/1997 pels que s'estableixen les disposicions mínimes de seguretat i salut a les obres de construcció.
- Mesures per a promoure la millora de la seguretat. Directiva 89/391/CEE.
- Protecció de la maternitat i al tractament de les relacions de treball temporal i en empreses de treball temporal. Directives 92/85/CEE, 94/33/CEE i 91/383/CEE.
- Conveni 155 de la OIT sobre seguretat i salut dels treballadors i medi ambient de treball.
- Normes per la comercialització i posada en servei de les màquines. RD.1644/2008.
- Disposicions en matèria de qualitat i seguretat industrial. RD.542/2020.
- Reglament dels serveis de prevenció. RD.39/1997 i RD.780/1998 que modifica articles del RD. 39/1997.
- Capítols no derogats de la Ordenança General de Seguretat i Higiene en el treball (títol II).

- Estatut dels treballadors.
- Reglament sobre protecció sanitària contra radiacions ionitzants. BOE 12/02/1992.
- Protecció operacional de treballadors externs amb risc d'exposició a radiacions ionitzants per intervenció per intervenció en zona controlada. RD.413/1997.
- Disposicions mínimes en matèria de senyalització seguretat i salut en el treball. RD.485/1997.
- Disposicions mínimes de seguretat i salut als llocs de treball. RD.486/1997.
- Disposicions mínimes de seguretat i salut relatives a la manipulació manual de càrregues que impliquin riscos, en particulars dorsolumbars pels treballadors. RD.487/1997.
- Disposicions mínimes de seguretat i salut relatives al treball amb equips que inclouen pantalles de visualització. RD.488/1997.
- Protecció dels treballadors contra riscos relacionats amb l'exposició a agents biològics durant el treball. RD.664/1997.
- Protecció dels treballadors contra riscos relacionats amb l'exposició a agents cancerígens durant el treball. RD.665/1997.
- Proteccions mínimes de seguretat i salut relatives a la utilització pels treballadors de equips de protecció individual. RD.773/1997.
- Disposicions mínimes de seguretat i salut per la utilització pels treballadors dels equips de treball. RD.1215/1997.
- Prescripcions mínimes de seguretat i salut que han d'aplicar-se a obres temporals i mòbils. Directiva 92/057/CEE.
- Disposicions mínimes de seguretat i de salut en les obres de construcció. RD.1627/1997.
- Reglament de seguretat industrial.

Sanejament
- Plec de Prescripcions Tècniques Generals per a canonades de sanejament de poblacions. Ordre de 15 de setembre de 1986 (BOE 23/9/86).
- Normes A.S.T.M., Standard Especification of Reinforced Concrete Server Pipe.
- Normes per la redacció de projectes d'aprovisionament d'aigua i sanejament de poblacions.

Ciments, aglomerants i acers
- Instrucció per la recepció de ciments RC-16. Reial Decret 256/2016 de 10 de juny.
- Codi estructural. Reial Decret 470/2021 de 29 de juny.
- Instrucció per a estructures d'acer, Eduardo Torroja. I.E.M.-62.
- Recomanacions Internacionals Unificades per al Càlcul i la Execució de les Obres de Formigó Armat. (C.E.B.).

Electricitat
- Reglament electrotècnic de baixa tensió. Real Decret 842/2002 de 2 d'agost. (BOE. núm. 224 de 18-9-2002.
- Reglament de condicions tècniques i garanties de seguretat en línies elèctriques d'alta tensió. Reial Decret 223/2008 de 15 de febrer.
- Reglament sobre condicions tècniques i garanties de seguretat en centrals elèctriques i centres de transformació RD. 3275/1982 de 12 de novembre.
- Ordre TIC 341/2006 de 22 de juliol.
- Regulació de les activitats de transport, distribució, comercialització, subministrament i procediments d'autorització d'instal·lacions d'energia elèctrica. Reia Decret 1955/2000 d'1 de desembre.
- Normes particulars Companyia Subministrament elèctric.

Vialitat
- Text refós de la llei de carreteres. Decret legislatiu 2/2009 de 25 d'agost.
- Instruccions de carreteres (I.C.).

- Control de qualitat dels materials i unitat d'obra. Decret 77/1984 de 4 de març i ordre publicada en el DOG el 21 de març de 1984.

Enllumenat

- Recomanacions sobre l'enllumenat de vies públiques de la Comissió Internacional d'Enllumenat.
- Normes i Instruccions per al Enllumenat Urbà, de l'Institut Nacional d'Urbanització.

Xarxes de gas

- Reglament de Xarxes i Escomeses de Combustibles Gasosos (BOE. 6.12.74). Ordre de 18 de novembre de 1974.
- Reglament de Xarxes i Escomeses de Combustibles Gasosos (BOE. 8.11.83). Ordre de 26 d'octubre de 1983 per la que es modifica l'Ordre del Ministeri d'Indústria de 18 de novembre de 1974 que aprova el Reglament de Xarxes i Escomeses (BOE. 8.11.83).
- Reglament de Xarxes i Escomeses de Combustibles Gasosos. Ordre de 6 de juliol de 1984 per la que es modifica el Reglament de Xarxes i Escomeses de Combustibles Gasosos aprovat per Ordre de 18 de novembre de 1974 i modificat per Ordre de 26 d'octubre de 1983 (BOE.23.7.1984).
- Reglament de Xarxes i Escomeses de Combustibles Gasosos. Correcció d'errates de l'Ordre de 26 d'octubre de 1983 per la que es modifica l'Ordre del Ministeri d'Indústria de 18 de novembre de 1974 (BOE. 23.7.1984).

Xarxa abastament aigua potable

- Plec de Prescripcions Tècniques Generals per a canonades d'abastament d'aigua potable. Ordre de 28 de juliol de 1.974.
- Normes particulars Companyia Subministradora.

Xarxa telefònica

- Normes particulars Companyia Subministradora.

I qualsevol altra disposició legal vigent durant l'obra, tant de l'Estat, com de la Generalitat de Catalunya o com de l'Ajuntament.
Per a l'aplicació i compliment d'aquestes normes, així com per a la interpretació d'errors o omissions continguts a les mateixes, es seguirà tant per part de la Contracta com per la Direcció de les Obres, l'ordre de més gran a més petit rang legal de les disposicions que hagin servit per a la seva aplicació.
Serà responsabilitat del Contractista conèixer-les i complir-les sense poder al·legar en cap cas que no se li hagi fet comunicació explícita.

3.1.2 DISPOSICIONS GENERALS, FACULTATIVES I ECONÒMIQUES

Les disposicions generals, facultatives i econòmiques del Plec de Condicions, han de ser coherents amb el contingut dels plecs de Clàusules Administratives Generals per a l'execució d'obres, dels Ajuntaments afectats pel Projecte.

3.1.2.1 Personal del Contractista

El Contractista haurà de presentar a la Direcció de l'obra, en el termini de quinze (15) dies hàbils següents a l'adjudicació definitiva de l'obra, una relació del personal que es dedicarà a la realització de l'obra, acompanyada del "currículum vitae" del personal titulat. S'exigeix la designació d'un Tècnic competent, resident i amb plena dedicació a l'obra.
Qualsevol canvi que es produeixi en l'equip es comunicarà a la Direcció de l'Obra amb un mes d'anterioritat.
El Contractista també haurà de comunicar a la Direcció de l'Obra la relació dels possibles subcontractistes i preufetaires, i haurà d'indicar les unitats a encarregar i l'experiència en obres similars. El Director de l'Obra tindrà la facultat d'admetre o refusar aquests subcontractistes, en el termini de deu (10) dies hàbils a la presentació de la relació.
El Contractista haurà de designar un representant, nomenat Delegat d'Obra, amb plens poders per a responsabilitzar-se directament de l'execució de les obres. Aquest haurà de ser un tècnic competent el qual

haurà de posseir la formació i experiència professional suficient, a criteri del Director de l'Obra. Aquest últim el podrà recusar per mitjà d'una al·legació justificada.
Cap persona de l'equip del Contractista, fins i tot el Delegat, podrà ser substituït sense coneixement previ de la Direcció de l'Obra.
L'incompliment per part del Delegat d'Obra, o de qualsevol persona del seu equip, de les ordres de la Direcció Facultativa de l'Obra, de la negativa a subscriure una ordre en Llibre d'Ordres, o la negativa a firmar els documents originats pel desenvolupament de les obres (com poden ser, parts, amidaments, resultats d'assaigs, etc...) seran fets suficients per exigir la seva substitució, per part del Director de l'Obra.
La Direcció de l'Obra podrà recavar del Contractista la designació d'un nou Delegat i, en el seu cas, de qualsevol persona que de ell depengui, quan així ho justifiqui la marxa dels treballs.
Si els terminis parcials corresponents a determinats equips e instal·lacions no es complissin i el Director de les Obres considerés possible accelerar el ritme d'aquestes mitjançant la contractació d'una quantitat més gran de personal, el Contractista vindrà obligat a contractar aquest personal per a recuperar en el possible el retard sobre els terminis originals.

3.1.2.2 Ordres al Contractista
Les ordres demanades de la Direcció d'obra es faran en el Llibre d'Obres, o bé en escrit amb avís de rebuda per part del Contractista.
El llibre d'Ordres s'obrirà en la data de comprovació del replanteig i es tancarà en la recepció de l'obra.

3.1.3 DESCRIPCIÓ DE LES OBRES
El present Projecte contempla les obres necessàries per a la realització del Projecte executiu presentat.
Les obres queden perfectament descrites a la memòria (i els seus annexos), al document de plànols, als preus unitaris (així com indirectament amb els pressupostos parcials) i al present plec de condicions, de manera que no s'ha considerat necessari incloure-la en el present Plec.

3.1.3.1 Plànols
A petició de la Direcció de l'Obra el Contractista prepararà tots el plànols detallats que cregui necessaris per a l'execució de les obres contractades. Aquests plànols se sotmetran a l'aprovació de la Direcció de l'Obra acompanyats, si calgués, per les memòries i càlculs justificatius que es requereixin per a la seva millor comprensió. Per altra banda el Contractista lliurarà a la Direcció de l'Obra els plànols final d'obra (as built) de l'obra executada.
Tots els costos per a l'elaboració d'aquests plànols aniran a càrrec del Contractista.

3.1.3.2 Contradiccions, omissions o errors
Si la Direcció de l'Obra trobés incompatibilitat en l'aplicació conjunta de totes les limitacions tècniques que defineixen una unitat, aplicarà, només, aquelles limitacions que segons el seu criteri reportin una qualitat més alta.

3.1.3.3 Documents que es lliuren al Contractista
El Projecte consta dels següents documents:
- Document núm. 1: Memòria i annexos
- Document núm. 2: Plànols
- Document núm. 3: Plec de Prescripcions Tècniques
- Document núm. 4: Pressupost.

3.1.4 INICI DE LES OBRES

3.1.4.1 Comprovació del replanteig
Efectuada l'adjudicació de l'obra, el Contractista, en presència de la Direcció de l'Obra, replantejarà sobre el terreny l'emplaçament exacte de les línies de parcel·la de les finques limítrofes. Els vèrtexs de la poligonal que defineixen les línies seran marcats sobre el terreny de forma permanent. Es fixarà el lloc on poden ubicar-se les oficines d'obra i els rètols informatius de "propaganda" de l'obra. Amb tota la

documentació completa del projecte i la que li hagin facilitat les diferents companyies de serveis, comprovarà la ubicació aproximada dels serveis existents. El Contractista haurà de facilitar tota classe de mitjans, tant humans com materials, per efectuar els treballs de replantejament, sent al seu càrrec tots els costos que se'n derivin.

3.1.4.2 Programa de treballs

El Contractista presentarà un Programa de Treballs en el termini d'una setmana desprès de l'autorització per a iniciar les obres.

En el Plec de Clàusules Administratives Particulars s'establiran, en el seu cas, els terminis per a l'acabament de les diferents parts fonamentals en què s'ha descompost l'obra.

3.1.4.3 Oficina d'obra del Contractista i de la Direcció d'Obra.

El Contractista haurà d'instal·lar abans del començament de les obres, i mantenir durant l'execució del Contracte, una "Oficina d'Obra" en el lloc que es consideri més apropiat, prèvia conformitat de la Direcció de l'Obra. Igualment instal·larà una caseta o sala independent per a la Direcció d'Obra. Els costos que se'n derivin aniran a càrrec del Contractista.

El Contractista haurà de conservar en la seva "Oficina d'Obra" una còpia autoritzada dels documents contractuals del projecte base del Contracte i el Llibre d'Ordres.

El Contractista habilitarà els serveis necessaris per al personal de l'obra, dotats de les condicions d'higiene que estableix el Pla de Seguretat i Salut de l'obra i en el seu defecte el que estableixin les disposicions vigents. Estarà obligat, també, a mantenir a l'obra totes les mesures necessàries per al decòrum i perfecte estat sanitari de totes les oficines, pavellons i les seves rodalies, havent de proveir el subministrament d'aigua potable i electricitat, l'evacuació de les aigües residuals, la recollida d'escombraries i la neteja dels lavabos d'ús comú, camins, pavellons i altres serveis.

3.1.5 DESENVOLUPAMENT I CONTROL DE LES OBRES

3.1.5.1 Replanteig de detall de les obres

A banda del que s'esmenta en l'apartat 4.1 "Comprovació del replanteig", el Contractista realitzarà tots els treballs topogràfics i operacions necessàries per a traslladar al terreny l'obra que s'ha de realitzar.

El Contractista serà directament responsable dels replantejaments particulars i de detall, i haurà de procedir a la realització de tots els plànols necessaris per a la completa definició del projecte.

Executades les instal·lacions prèvies de l'obra, tales com casetes, etc., d'acord amb el que estipula l'article corresponent sobre aquests temes el present Plec de Condicions, i netejades les zones d'actuació, s'haurà de procedir per part del Director de l'Obra, en presència del Constructor, al replantejament general de l'obra i anivellació del terreny en base als plànols de l'obra. En aquest replanteig general es fixarà les cotes del terreny natural existent com a base d'amidament dels buidats, explanacions i reblerts.

Es traçaran, d'acord amb els plànols d'obra, les línies principals de referència (eixos i referències) que hauran de servir de base per a traçar els eixos dels elements principals, i aquests es referiran a la vegada a la resta d'eixos de rases, murs, etc. que són necessaris de replantejar. Aquests eixos es marcaran amb punts que quedin invariables durant la marxa de l'obra. Es determinaran els perfils transversals del terreny que siguin necessaris per a obtenir exactament la quantitat de terra a desmuntar o a reomplir, marcant-se les alineacions i rasants en els punts necessaris per a que, amb l'ajut dels plànols de detall, pugui el Constructor, realitzar els treballs.

El Contractista estarà obligat a subministrar tots els utensilis, elements auxiliars i personal necessari per a portar a terme aquestes operacions. Mantindrà, conservarà i reposarà les estanques i els senyals fent-se responsable directe de qualsevol desaparició o modificació d'aquests elements. Tots els costs del replanteig aniran a càrrec del Contractista.

3.1.5.2 Assaigs i proves

El Contractista haurà de permetre a la Direcció d'Obra l'accés als tallers, magatzems, fàbriques, etc. on es troben els materials, així com la realització de totes les proves que la Direcció de l'Obra consideri convenient.

El tipus i nombre d'assaigs mínims a realitzar durant l'execució de les obres, tant en la recepció dels materials com en el control de la fabricació i posada en obra, s'ajustarà a allò que estableix l'articulat del present Plec de Condicions, o bé a aquell pla de control de qualitat que fixi la Direcció d'Obra. No obstant això, la Direcció de l'Obra podrà incrementar el nombre d'assaigs a realitzar, o determinar-ne de nous tipus, en benefici d'assolir un millor control de qualitat de l'obra projectada.
L'import d'aquests assaigs s'obtindrà aplicant els preus unitaris contractuals del laboratori d'assaig, al qual se l'haurà adjudicat el control de qualitat de l'obra. Aquest import serà amb càrrec del Contractista fins un import límit del 1,50% de l'import d'execució material de la licitació.
Les gestions per a la contractació de l'empresa de control de qualitat la realitzarà el Contractista i la Direcció d'Obra, necessitant el vist-i-plau d'aquesta última. Els pagaments a l'empresa de control de qualitat els realitzarà el Contractista i aquest donarà facilitats a la Direcció de l'obra per a comprovar que aquests pagaments es realitzen sense retard. Tant l'empresa de control de qualitat com el Contractista lliuraran a la Direcció de l'Obra les factures abonades. En el cas que es produïssin retards en el pagament del control de qualitat per causes imputables al Contractista, l'Administració contractant té la potestat de retenir algunes de les certificacions de l'obra i/o imposar una sanció. L'empresa de control de qualitat haurà de lliurar directament a la Direcció de l'Obra (p.e). mitjançant fax i en el mateix dia que s'han fet els assaigs, còpia dels resultats obtinguts. Més endavant, en el termini d'un mes, l'empresa de control de qualitat lliurarà a la Direcció de l'Obra l'informe resum dels assaigs realitzats durant el mes, o bé per unitats d'obra. La comanda dels assaigs la realitzarà l'empresa constructora. El nombre d'assaigs s'intentarà ajustar-los al pla de control de qualitat (s'ha d'evitar que es produeixi manca d'assaigs o excés indiscriminat d'aquests, sense cap motiu, per a cadascuna de les unitats d'obra). La Direcció d'Obra podrà sol·licitar assaigs quan ho cregui convenient, i fixarà els punts on s'han de prendre les dades. El Contractista proporcionarà totes les facilitats, així com aportarà els materials, maquinària, provetes, mostres necessàries per a la realització de les referides comprovacions.
El Contractista no podrà iniciar l'execució d'una unitat d'obra, que depengui de l'acabament d'una anterior, mentre no es disposi de l'acceptació per part de la Direcció d'Obra d'aquesta última. Això significa que per aquella han d'estar acabats els assaigs programats a què se l'ha de sotmetre, i aquests han de resultar acceptables. Els assaigs que, a criteri de la Direcció d'Obra, no hagin superat els valors llindars, o bé, que a criteri de la Direcció d'Obra, es trobin fora de l'acceptació del material, aniran a càrrec del Contractista, i no es comptabilitzaran dins del percentatge econòmic de control de qualitat abans esmentat.
En el cas que es presentin, a proposta del Contractista, noves unitats d'obra en substitució d'altres contemplades en el projecte, tant els estudis com els assaigs previs per a demostrar el seu bon comportament aniran a càrrec del Contractista, i no es comptabilitzaran dins del percentatge de control de qualitat.
El Contractista realitzarà els assaigs, les anàlisis i les proves que siguin necessàries per a que les obres, instal·lacions realitzades, materials i equips emprats, compleixin les previsions previstes en els plecs, tant si aquest assaigs estan explicitats com si no en l'esmentat plec.
El Contractista informarà a la Direcció de l'Obra dels resultats obtinguts, sense que aquesta informació l'eximeixi de la responsabilitat en què pugui incórrer, com a conseqüència de la mala qualitat dels materials i equips emprats, i de les obres executades. Els assaigs, anàlisis i proves dels materials i unitats d'obra no eximiran al Contractista de la responsabilitat per vicis i/o defectes no detectats durant la realització dels assaigs. Cal remarcar que el control de qualitat s'utilitzarà com un ajut estadístic, tant pel Contractista com per la Direcció de l'Obra, per a comprovar que s'obtenen els resultats desitjats, per aquest motiu, el Contractista haurà de responsabilitzar-se tant d'una mala execució com d'una deficient qualitat del material, tant si els assaigs de control de qualitat ho haguessin detectat com si no.
El Contractista no podrà ocultar cap part de l'obra, ni instal·lar cap element ni equip en ella, sense l'aprovació de la Direcció de l'Obra, a qui haurà de donar tota classe de facilitats per a examinar, assajar, analitzar, provar i mesurar tota l'obra que hagi de ser tapada (fins i tot el terreny de fonamentació abans de cobrir-lo amb l'obra permanent). En el cas contrari, i a indicació de la Direcció de l'Obra, el Contractista haurà de descobrir la part de l'obra oculta, essent tant les operacions de descobrir com les de reposar al seu càrrec.
Quan el material arribi a l'obra amb un certificat de origen industrial que acrediti el compliment de les condicions exigibles, la recepció es podrà efectuar comprovant només les seves característiques aparents i

amb el recull d'assaigs realitzats en la fàbrica per a la partida de material que correspongui a la que es posarà en l'obra. Malgrat tot la Direcció de l'Obra podrà fixar els assaigs de recepció i la seva intensitat amb l'objecte de comprovar les característiques del material.
Aquests assaigs es refereixen als de control de l'Administració els quals no substitueixen als que, prèviament, ha de fer d'autocontrol el Contractista, l'import dels quals no està inclòs en el percentatge del 1,5% establert amb anterioritat.
Aniran totalment a càrrec del Contractista sense ser comptabilitzats dins dels percentatges anteriors ja que es consideren inclosos dins del preus unitaris del projecte els següents assaigs i procediments: els camions necessaris per a les plaques de càrrega; les proves de pressió i estanqueïtat per a les canonades d'abastament d'aigua potable i de rec; el mandrilat dels conductes de telèfons; les proves de recepció per part de les Entitats d'Inspecció i de Control de la Generalitat de Catalunya (pe: ECA o ICICT) de l'enllumenat públic.

3.1.5.3 Materials
Tots els materials que es facin servir en les obres hauran de complir les condicions que estableix el present plec de condicions tècniques particulars del projecte i hauran de ser aprovats per la Direcció de l'Obra. Per això, tots els materials que es proposin per al seu ús hauran de ser examinats i assajats abans de la seva acceptació.
Conseqüentment amb l'anterior, el Contractista estarà obligat a informar al Director de l'Obra de les procedències dels materials que s'utilitzin amb un mes d'anterioritat, com a mínim, perquè es puguin fer els oportuns assaigs i observacions.
L'acceptació d'un material en un cert moment no serà obstacle perquè se'l pugui refusar més endavant, si es troba en ell algun defecte de qualitat o uniformitat.
Es considerarà inacceptable aquella obra que hagi estat realitzada amb materials no assajats o no aprovats prèviament per la Direcció de l'Obra. Qualsevol treball que es realitzi amb materials no aprovats per la Direcció de l'Obra podrà ser considerat com a defectuós.
Els materials s'emmagatzemaran de manera que resulti segura la conservació de les seves característiques i l'aptitud d'ús, i de manera que puguin ser fàcilment inspeccionats.
Els materials necessaris per a les obres no incloses en el present plec de condicions hauran de ser de qualitat adequada a l'ús que se'ls destini i s'hauran de presentar les mostres, informes i certificacions dels fabricants que es considerin necessaris. Si la informació i garanties ofertes no es consideren suficients, el Director de l'obra ordenarà la realització d'assaigs previs, recorrent, si cal, a laboratoris especialitzats.
Tot el material que no reuneixi les condicions exigides, o hagi estat refusat, haurà de ser retirat de l'obra immediatament, llevat d'autorització expressa, i per escrit, de la Direcció de l'Obra.
Si per circumstàncies imprevisibles s'hagués de substituir algun material es demanarà, per escrit, l'autorització a la Direcció Facultativa per a la seva substitució. La Direcció d'Obra contestarà, també per escrit, i determinarà, en cas de substitució justificada, quins nous materials han de reemplaçar als no disponibles, complint la funció inicial anàloga, i mantenint indemne l'essència del projecte.
Els procediments que han servit de base per al càlcul dels preus unitaris de les unitats d'obra, no tenen més valor, als efectes d'aquest Plec, que la necessitat de formular el pressupost, no podent-se adduir per part del Contractista que el menor preu d'un material component justifiqui una inferioritat de la qualitat dels materials emprats.

3.1.5.4 Construcció i conservació de desviaments. Altres Contractistes. Trànsit viari
L'existència de determinats accessos a les finques o indústries dins de l'àmbit d'afectació del projecte, els quals s'hauran de mantenir durant l'execució de les Obres, no serà motiu de reclamació econòmica per part del Contractista.
El Contractista haurà de programar l'execució de les obres de manera que les interferències siguin mínimes. En el cas que això impliqui la necessitat d'executar determinades parts de les obres per fases, aquestes seran definides per la Direcció Facultativa, i el possible cost addicional es considerarà inclòs, també, en els preus unitaris.
Sota el criteri de la Direcció de l'Obra el Contractista haurà de condicionar i conservar, tots els accessos de vehicles i persones a les finques les quals es veuen afectades per l'obra; i tots els desviaments provisionals

d'obra necessari per al trànsit de vehicles i personal. Els costos que per aquest conceptes es generen aniran a càrrec del Contractista.

3.1.5.5 Senyalització d'obres i instal·lacions

Les obres que es realitzen seran informades a l'usuari públic mitjançant els corresponents rètols informatius, els quals es situaran en llocs ben visibles. S'instal·laran com a mínim dos (2) rètols els quals tindran les dimensions, característiques, text i format de lletra que indiqui la Direcció Facultativa.

Prèviament a l'inici de l'obra, el Contractista presentarà un pla de senyalització de seguretat viària que anirà annex al pla de seguretat i salut esmentat en l'apartat 5.7 "Seguretat i salut de l'obra". Com a mínim inclourà els senyals i cartells que es defineixen en la instrucció 8.3-IC "Norma de senyalització d'obres", de la Direcció General de Carreteres.

Tots els senyals i altres dispositius auxiliars hauran de ser reglamentaris, a més de trobar-se en un perfecte estat de conservació i funcionament mentre durin els treballs. A tal efecte, el Contractista disposarà del personal necessari per anar-los reposant.

No es podran fer servir, com a elements estabilitzadors, pedra, totxo, taulons vells, ferralla, ni cap altre objecte que doni idea de deixadesa. Per a la finalitat assenyalada s'utilitzaran elements prefabricats, que poden ser de formigó o bé sacs de sorra, preparats a l'efecte i que hauran de mantenir-se en perfecte estat de conservació o amb un aspecte impecable.

Tant la senyalització de seguretat viària com els rètols informatius aniran a càrrec del Contractista.

No es cursaran les certificacions d'obra fins que el Contractista no hagi col·locat els senyals de seguretat viària i els rètols informatius esmentats anteriorment, d'acord amb les instruccions rebudes de la Direcció d'Obra i de les normes emanades del present Plec.

3.1.5.6 Precaucions especials durant l'execució de les obres

Les obres s'hauran d'executar amb l'atenció necessària per a que els serveis existents, municipals i de companyies de serveis, i aquells serveis que s'hagin de desplaçar, no sofreixin trencaments ni alteracions i no comportin perill per al personal de l'obra i per al personal aliè a l'obra. La reparació i/o indemnització per qualsevol dany ocasionat, a aquests serveis o a terceres persones, aniran a càrrec del Contractista. Prèviament a l'inici de qualsevol treball el contractista tindrà cura de sol·licitar, a les diferents companyies i als serveis municipals, l'estat actual de serveis en la zona d'obres, i de realitzar les cates pertinents per a localitzar-los, sempre sota la supervisió de la direcció facultativa.

3.1.5.7 Seguretat i salut en l'obra

El Contractista vetllarà en tot moment per la Seguretat i la Salut de l'obra, i complirà tot allò que prescriu la Normativa Estatal sobre Seguretat i Salut en el Treball. A tal efecte redactarà el Pla de Seguretat i Salut de l'Obra, el qual haurà de ser aprovat, previ informe del coordinador de Seguretat i Salut, per decret per part de la Mancomunitat de Municipis de l'Àrea Metropolitana de Barcelona. Vetllarà per la senyalització de abalisaments de protecció i la senyalització de vialitat (veure apartat 5.5 "Senyalització d'obra i instal·lacions").

3.1.6 RESPONSABILITATS ESPECIALS DEL CONTRACTISTA

3.1.6.1 Ocupació d'espai públic

El Contractista no podrà ocupar terrenys fora de l'àmbit públic de l'obra, o fora de l'àmbit de l'obra, sense l'autorització de la Direcció de l'Obra.

A partir del moment de l'ocupació, i fins que l'ocupació deixi de ser necessària, a criteri de la Direcció de l'Obra, el Contractista respondrà dels bens públics que hi hagi. Per la qual cosa haurà de mantenir en perfecte estat, o en tot cas reparar, tots els seus elements, com per exemple: els ferms de calçades, les voreres, les rigoles, els embornals i tronetes, les instal·lacions d'enllumenat, etc....

3.1.6.2 Neteja de les obres.

Un cop acabades les obres, totes els elements, construïts amb caràcter temporal pel servei de l'obra, hauran de ser enretirats, i els llocs del seu emplaçament restaurats a la seva forma original. Tot això

s'efectuarà de manera que les zones afectades quedin completament netes i en condicions estètiques, d'acord amb el paisatge circumdant. Es faran totes les neteges necessàries durant l'execució de l'obres per mantenir-la en bon estat, un cop acabada l'obra i abans de la recepció es farà una neteja final. Els costos de neteja aniran a càrrec del contractista.

3.1.6.3 Conservació de les obres.
El Contractista queda compromès a conservar al seu càrrec les obres fins que aquestes siguin rebudes.
A aquests efectes, al Contractista haurà de reparar al seu càrrec les obres que hagin sofert deteriorament, per negligència o altres motius que li siguin atribuïbles, o per qualsevol causa que es pugui considerar evitable.

3.1.7 AMIDAMENT I ABONAMENT

3.1.7.1 Amidament de les obres
L'amidament es farà, en general, en base a l'obra executada, als plànols del projecte (o aquells que faciliti la Direcció d'Obra), als Preus Unitaris i al Plec de Condicions. Aquests amidaments es comprovaran en el replanteig. El Contractista no podrà fer cap al·legació en base a la manca o excés d'amidament del pressupost del projecte.

- Preus unitaris

Totes les unitats d'obra d'aquest Plec, i les no definides explícitament, s'abonaran d'acord amb els preus unitaris del Quadre de Preus del Projecte, considerant-hi incloses totes les despeses de material, de mà d'obra, de maquinària, de mitjans auxiliars, de despeses indirectes, o qualsevol altre element i/o activitat necessària per l'execució completa de les unitats esmentades.
La descripció dels materials, i de les unitats d'obra, que figuren en la descripció del preu i/o en el present Plec no és exhaustiva. Pot ser solament enunciativa i dirigida, senzillament, a una millor comprensió de les característiques de l'obra que s'ha de realitzar. En conseqüència, els materials no especificats, i les operacions no descrites, que siguin manifestament necessàries per a executar una unitat d'obra es consideraran incloses en els preus unitaris d'abonament.

- Partides Alçades

La partida alçada d'abonament íntegre es la de Seguretat i salut en l'obra.
Les partides alçades a justificar s'efectuaran d'acord amb el present Plec de Prescripcions Tècniques Particulars, aplicant-li els preus unitaris que figuren en el quadre de preus, afectats pel coeficient d'adjudicació.

3.1.7.2 Altres despeses a compte del Contractista
Serà a càrrec del contractista qualsevol excés d'obra que no hagi estat autoritzat per escrit per la Direcció de l'Obra. En aquest cas, la Direcció d'obra podrà decidir que es realitzi la restitució necessària per ajustar l'obra a la definició del Projecte, i en aquest cas aniran a compte del Contractista totes les despeses que això ocasioni.

3.1.7.3 Recull de despeses a càrrec del Contractista
Com a resum de les enunciades en els articles anteriors, el recull de partides (a banda de les que s'especifiquen en l'apartat 7.2 "Altres despeses a compte del Contractista") que no són d'abonament directe i que aniran a càrrec del Contractista, són:

- Plànols final d'obra (as built). Apartat 3.1 "Plànols".
- Comprovació del replanteig. Apartat 4.1 "Comprovació del replanteig".
- Oficina d'obra per a la Direcció d'Obra. Apartat 4.3 "Oficina d'obra del Contractista i de la Direcció de l'Obra".
- Control de qualitat: el 1,5% del pressupost d'execució material de licitació Apartat 5.2 "Assaigs".
- Accessos i desviaments provisionals de l'Obra. Apartat 5.4 "Construcció i conservació de desviaments. Altres Contractistes Trànsit viari".
- Pla de senyalització viària de seguretat. Apartat 5.5 "Senyalització d'obres i instal·lacions".
- Dos rètols informatius. Apartat 5.5 "Senyalització d'obres i instal·lacions".

- Neteja de les obres. Apartat 6.2 "Neteja de les obres".
- Conservació de les Obres fins a la recepció. Apartat 6.3 "Conservació de les obres".

Es de remarcar, però, que en el cas d'errors i/o omissions en l'anterior enumeració de partides a càrrec del Contractista, preval el recull de despeses a càrrec del Contractista que s'especifiquen en tot el conjunt de l'articulat del present Plec de Condicions i en totes les clàusules del Plec de Clàusules Economicoadministratives Particulars del contracte, (això vol dir que, continuarà sent a càrrec del Contractista aquella despesa que estigui especificada en algun article i/o clàusula, encara que no hagi estat recollida en el present apartat).

3.1.7.4 Abonament d'obres incompletes.

Les xifres que per a pesos o volums dels materials figuren en les unitats compostes del Quadre de Preus núm.2, s'utilitzaran per al coneixement del cost d'aquest material aplegat a peu d'obra. En cap concepte tindran valor, per a definir les proporcions de les mescles, ni dels volums necessaris d'aplegament, per aconseguir la unitat acabada.

Quan, per rescissió o alguna altra causa, s'hagués de valorar obres incompletes, s'aplicaran els preus del Quadre núm.2, sense que es pugui pretendre la valoració de cada unitat d'obra diferent a la valoració d'aquest, encara que el Contractista tingui dret a alguna reclamació per insuficiència o omissió del preu de qualsevol element que constitueix el propi preu. Les partides que componen la descomposició del preu seran d'abonament quan tot el material estigui junt, incloent-hi els accessoris; o realitzats, en la seva globalitat, els treballs o operacions que determinen la definició de la partida. Donat que el criteri que s'ha de seguir ha de ser que només es consideren abonables aquelles parts de l'obra ja finalitzades, el Contractista perdrà tots els drets en el cas que les deixi incompletes.

3.1.8 RECEPCIÓ DE LES OBRES.

3.1.8.1 Recepció de les obres

Si les obres es troben en bon estat, i en concordança amb les prescripcions previstes, el/la Director/a de l'Obra les donarà per rebudes, aixecant-se la corresponent acta i començant, a partir de llavors, el termini de garantia.

Si les obres no es troben en bon estat per a ser rebudes es farà constar així en la corresponent acta i el/la Director/a d'Obra assenyalarà els defectes observats i detallarà les instruccions precises, fixant un termini per a esmenar-les. Si havent passat aquest termini, el Contractista no les hagués esmenat, podrà concedir-se-li un altre termini improrrogable o declarar resolt el contracte.

Per a que la Recepció de l'Obra pugui realitzar-se han d'acomplir-se les següents condicions:

- Obrar en poder del Director de l'Obra els següents documents:

1. Projecte final d'obra que reculli la situació real de les obres i instal·lacions amb totes les possibles modificacions introduïdes durant el projecte i execució de les obres.
2. Relació dels subministradors.

- Compliment de totes les obligacions contingudes al Contracte.

3.1.8.2 Termini de garantia

Sens perjudici del que prescrigui el Plec de Clàusules Economicoadministratives Particulars del contracte, el termini de garantia de l'obra serà d'**un (1) any**, comptat a partir de la recepció. Aquest termini es farà extensiu a totes les obres executades sota el mateix contracte. En el cas de recepcions parcials s'estarà a allò que disposa l'article 171 del Reglament General de Contractació de l'Estat.

3.1.9 RESIDUS DE CONSTRUCCIÓ I ENDERROC

Les operacions destinades a la tria, classificació, transport i disposició dels residus generats a obra, s'ajustaran al que determina el Pla de Gestió de Residus elaborat per el Contractista, aprovat per la Direcció Facultativa i acceptat per la Propietat.

Aquest Pla ha estat elaborat en base al Estudi de Gestió de Residus, que s'inclou al projecte.

Si degut a modificacions en l'execució de l'obra o d'altres, cal fer modificacions a la gestió en obra dels residus, aquestes modificacions es documentaran per escrit i seran aprovades si s'escau per la Direcció Facultativa i se'n donarà comunicació per la seva acceptació a la Propietat.

3.1.10 OBLIGACIONS DE CAIRE AMBIENTAL PER PART DEL CONTRACTISTA

Atès que IMMB ha decidit acollir-se i subscriure's als requisits establerts en la norma UNE EN ISO 14001:2004 referida a sistemes de gestió ambiental, s'estableix que:

"És facultat del l'IMMB la supervisió de les activitats amb repercussió ambiental que es desenvolupin durant l'execució de les obres."

Atès que, depenent de la temàtica ambiental que es tracti i de la legislació i reglamentació aplicables, convé que la distribució de responsabilitats legals i de responsabilitats operatives quedi perfectament establerta i, sempre que sigui possible, perfectament delimitada, les obres es realitzaran complint amb els aspectes ambientals següents:

3.1.10.1 Legislació i reglamentació

És responsabilitat de l'empresa contractista el coneixement i el manteniment al dia de la legislació i reglamentació ambiental que aplica i el compliment de les obligacions i requisits derivats de l'esmentada reglamentació, en totes les seves activitats, en totes les seves instal·lacions i en tots els àmbits de competència, inclosos els àmbits de legislació i reglamentació europea, estatal, autonòmica, d'entitats i consorcis locals i de procedència municipal.
L'IMMB es reserva el dret -i disposarà del consentiment del contractista-, de poder procedir a visites de comprovació o a sol·licitud d'evidències del compliment legal i reglamentari per part del contractista quan estimi que l'incompliment de determinats requisits pot afectar negativament la gestió ambiental sota la responsabilitat de supervisió de l'IMMB.

3.1.10.2 Emissions a l'atmosfera

És responsabilitat de l'empresa contractista el coneixement i el manteniment al dia de la legislació i reglamentació que aplica i el compliment dels requisits que s'hi estableixen, tals com els controls reglamentaris dels punts d'emissió de gasos de combustió o àrees d'emissions difuses de pols o d'altres contaminants.
Les empreses d'aplicació de tractaments de plaguicides o de tractaments per dispersió hauran de ser especialment curoses en les tècniques d'aplicació, en la senyalització de perill i en els horaris escollits.
L'IMMB es reserva el dret -i disposarà del consentiment del contractista-, de procedir a realitzar visites de comprovació o a sol·licitar evidències del compliment dels requisits que pertoquin a la seva empresa.

3.1.10.3 Abocaments a l'aigua

És responsabilitat de l'empresa contractista el coneixement i el manteniment al dia de la legislació i la reglamentació que aplica i el compliment dels requisits que s'hi estableixen, com els controls reglamentaris dels punts d'abocament d'aigües residuals o d'aigües procedents de la prestació de servei.
Per la seva significació especial, l'IMMB procedirà a mesures de supervisió especials en els casos en que:
Es procedeixi a l'abocament d'aigües residuals a terrenys inclosos en l'àmbit on es desenvolupa l'activitat sota supervisió de l'IMMB. En aquest cas, es podran sol·licitar evidències que es disposa dels permisos reglamentaris, ja sigui de les entitats locals de l'aigua (ELA), autonòmica (ACA) o de l'organisme competent de l'Administració central (costos). Es podran sol·licitar, també, evidències que es realitzen els controls i es respecten els límits de vessament establerts per l'entitat administrativa competent.
En les àrees d'activitat on es faci instal·lació i manteniment de cabines sanitàries, l'IMMB es reserva el dret de sol·licitar l'evidència dels permisos d'abocament corresponents i l'evidència que el transport i la gestió dels residus i de les aigües negres es realitza conforme a la reglamentació i mitjançant vehicles i equips adequats.

En qualsevol dels dos casos, l'IMMB es reserva el dret i disposarà del consentiment del contractista, per procedir a realitzar visites de comprovació o a sol·licitar evidències del compliment dels requisits que pertoquin a la seva empresa.

3.1.10.4 Descàrregues al sòl i prevenció de la contaminació de sòls

Els possibles episodis de contaminació del sòl, independentment de les responsabilitats legals de l'empresa contractista, afecten la funció de supervisió de l'IMMB i terrenys sota la responsabilitat de gestió de les entitats locals que formen part de l'IMMB.

Sense tenir en compte possibles episodis d'emergència ambiental a causa d'abocaments accidentals, que es contemplen en el punt 9 d'aquest document, s'identifiquen com a possibles focus de contaminació l'existència d'abocaments d'aigües residuals al terreny i l'existència de canonades soterrades.

Un altre possible focus de contaminació del sòl identificat correspon a les zones d'estacionament de màquines i de vehicles propietat de l'empresa contractista que presentin petites pèrdues d'olis o de líquids hidràulics i que amb el temps puguin provocar contaminacions rellevants del sòl.

L'IMMB es reserva el dret -i disposarà del consentiment del contractista-, de procedir a fer visites de comprovació o a sol·licitar evidències del compliment dels requisits aplicables i, si es dóna el cas, de detectar contaminació del sòl que sigui assignable a l'activitat del contractista, el contractista es compromet a reparar el sòl contaminat o a assumir els costos de la reparació si se li requereix per part de l'IMMB.

3.1.10.5 Consum energètic i consum d'aigua

El contractista establirà les seves mesures enfocades a l'estalvi o a la millora de l'eficiència dels consums energètics i dels consums de recursos naturals, inclòs el consum d'aigua en les àrees d'activitat que comporta l'execució de les obres, en els magatzems, en els recintes de manteniment i en les instal·lacions d'oficines.

3.1.10.6 Soroll i vibracions

És responsabilitat de l'empresa contractista el coneixement i el manteniment al dia de la legislació i reglamentació que aplica i el compliment dels requisits que s'hi estableixen pel que fa a emissió de soroll i vibracions.

Aquest aspecte ambiental és d'especial consideració en el cas de la maquinària, vehicles i equips emprats en l'execució de les obres i en la gestió dels residus corresponents, tenint en compte l'existència de zones residencials properes i l'existència de zones de protecció especial del medi natural.

Les màquines, vehicles i equips que s'utilitzin compliran els requisits reglamentaris establerts, es fixaran i es respectaran els horaris de treball que es demostrin més adients i es tindran en compte les ordenances municipals que en cada cas puguin afectar.

L'IMMB es reserva el dret -i disposarà del consentiment del contractista-, de supervisar el compliment dels horaris i de comprovar la sol·licitud d'evidències del compliment dels requisits aplicables d'emissió de nivell sonor de les màquines per a les quals existeixi reglamentació a nivell nacional o europeu.

3.1.10.7 Residus

L'IMMB no ha assumit la gestió directa de cap dels residus que es generin per part de les empreses contractistes durant l'execució de les obres.

La gestió d'aquests residus es realitzarà conforme a la reglamentació aplicable en cada cas i d'acord amb el que estableix el Reial Decret 105/2008 d'1 de febrer i la resta de la reglamentació en vigor.

El contractista es compromet a gestionar els residus generats per ell durant l'execució de les obres, la gestió, i a fer-ho conforme està establert en la legislació i reglamentació vigent. L'IMMB es reserva el dret de supervisar el correcte emmagatzematge temporal dels residus i de sol·licitar en qualsevol moment, informació sobre la gestió realitzada i les evidències documentals d'aquesta gestió.

3.1.10.8 Medi natural i impacte visual

El contractista es compromet a respectar en tot moment les zones d'especial protecció del medi natural i vetllarà per minimitzar sempre que sigui possible, el deteriorament de l'impacte visual.

Qualsevol dany o deterioració que es detecti serà comunicat immediatament a l'IMMB per tal que es pugui procedir a la seva restauració o minimització.
Les possibles actuacions de millora o de modificació de l'impacte visual o de la cura dels espais classificats que es puguin suggerir o sol·licitar per part dels contractistes hauran de ser comunicades a l'IMMB i coordinades amb el contractista.

3.1.10.9 Situacions d'emergència ambiental – Plans d'emergència ambientals
Els contractistes que realitzin les obres objecte d'aquest Projecte han de realitzar una identificació dels riscos ambientals derivats de l'execució de les obres.
Una vegada identificats els riscos ambientals, faran un pla d'emergència ambiental per tal d'eliminar aquests riscos o per disposar de les mesures adequades per minimitzar-los si és dóna el cas que el risc no es pot evitar.
La identificació i el pla constaran per escrit, estaran a la disposició del personal present en les àrees d'activitat i el personal estarà capacitat i entrenat per a l'aplicació del pla en cas que es doni una situació d'emergència.
L'IMMB, depenent del grau crític dels riscos identificats, es reserva el dret de sol·licitar evidències de l'existència del pla, de l'adequació dels equips i els mitjans d'intervenció i de la capacitat i entrenament del personal de l'empresa contractista en relació amb els riscos ambientals, i de la capacitació del personal per a l'aplicació del pla en cas d'emergència.

En qualsevol cas, el contractista ha de tenir en compte els principis generals següents (aquests principis no són limitadors atès que en treballs o serveis específics poden presentar-se una varietat important de diferents riscos ambientals)**:**
En cas d'haver d'entrar o de dipositar en obra productes o equips que puguin ocasionar incidències ambientals, el contractista ha d'informar la direcció facultativa o el tècnic de l'IMMB assignat a l'obra sobre el grau de perillositat del producte/equip, i de comú acord s'adoptaran les mesures de seguretat pertinents per tal d'evitar abocaments o impactes incontrolats. Si l'IMMB té coneixement previ del fet que per al desenvolupament d'una activitat es requereix l'entrada de productes químics que puguin presentar determinats riscos, se li farà lliurament del corresponent imprès per a la Comunicació d'entrada i ús o d'emmagatzematge temporal de productes químics FM 553.01.02. En cas que el seu treball requereixi de l'entrada de productes químics i no se li hagi fet lliurament de l'imprès esmentat, l'empresa l'haurà de sol·licitar, complimentar i lliurar a l'IMMB.
Està prohibit l'abocament als lavabos o serveis o al clavegueram de qualsevol substància que pugui provocar impactes ambientals (dissolvents, restes de pintures, restes de plaguicides, productes tòxics, productes corrosius, productes perillosos per al medi ambient, etc.).
Les eventuals labors de neteja que puguin derivar-se de l'activitat del contractista es realitzaran sense contravenir cap norma externa o interna referent a la qualitat d'afluents i d'abocaments.
En cas de dubte o de situació d'emergència, el personal del contractista es posarà en contacte urgentment amb la direcció facultativa o amb el tècnic de l'IMMB assignat a l'obra per tal de seguir les indicacions d'actuació. Per exemple, en cas d'abocament accidental o en la generació d'un residu no contemplat en la gestió de residus de l'IMMB.
Els vehicles i la maquinària que hagin de ser utilitzats en obra es trobaran en bones condicions de manteniment, sobretot pel que fa a emissió de sorolls, gasos i sense vessaments ni fuites d'olis o d'altres productes. Els possibles danys en matèria de sòls, aigües, emissions o impactes sobre el medi ambient derivats de la negligència de l'activitat del contractista hauran de ser solucionats i reparats abans de donar per finalitzat el servei prestat.

Barcelona, març 2026

L'ENGINYER INDUSTRIAL

Gerard Cañas Fontcuberta

Nº Col·legiat: 17.257

GERARD CAÑAS FONTCUBERTA / num:17257

Firmado digitalmente por GERARD CAÑAS FONTCUBERTA / num:17257
Nombre de reconocimiento (DN): c=ES, st=Catalunya, o=Col·legi d'Enginyers Industrials de Catalunya / COEIC / 0016, ou=Col·legiat, title=Enginyer Industrial, sn=CAÑAS FONTCUBERTA, givenName=GERARD, serialNumber=47725717G, cn=GERARD CAÑAS FONTCUBERTA / num:17257, email=gerard.canas@ica-grupo.com
Fecha: 2026.03.11 08:12:49 +01'00'

3.2 PLEC CONDICIONS TÈCNIQUES ADMINISTRATIVES

Índex

B MATERIALS 12
B0 MATERIALS BÀSICS 12
B01 LÍQUIDS 12
B011- AIGUA 12
B0 MATERIALS BÀSICS 13
B03 GRANULATS 13
B03J- GRAVA DE PEDRERA 13
B0 MATERIALS BÀSICS 18
B03 GRANULATS 18
B03L- SORRA 18
B0 MATERIALS BÀSICS 22
B05 AGLOMERANTS I CONGLOMERANTS 22
B055- CIMENT 22
B0 MATERIALS BÀSICS 27
B05 AGLOMERANTS I CONGLOMERANTS 27
B059- GUIX 27
B0 MATERIALS BÀSICS 30
B07 MORTERS DE COMPRA 30
B079- MORTER POLIMÈRIC 30
B0 MATERIALS BÀSICS 30
B09 ADHESIUS 31
B092- ADHESIU ASFÀLTIC 31
B0 MATERIALS BÀSICS 32
B0A FERRETERIA 32
B0A5- CARGOL 32
B0 MATERIALS BÀSICS 33
B0A FERRETERIA 33
B0A6 TACS I VISOS 33
B0 MATERIALS BÀSICS 34
B0A FERRETERIA 34
B0AO- TAC DE MATERIAL PLÀSTIC 34
B0 MATERIALS BÀSICS 35
B0A FERRETERIA 35
B0AP- TAC MECÀNIC METÀL·LIC 35
B0 MATERIALS BÀSICS 36
B0A FERRETERIA 36
B0AQ- VIS 36
B0 MATERIALS BÀSICS 37
B0C PLAQUES 37
B0CC PLAQUES I PLANXES DE GUIX 37
B0CC0- PLACA DE GUIX LAMINAT 37
B1 MATERIALS PER A PROTECCIONS INDIVIDUALS 41
B15 MATERIALS PER A PROTECCIONS COL·LECTIVES 41
B151 MATERIALS PER A PROTECCIONS CONTRA CAIGUDES 41
B1518- LONA DE POLIETILÈ PER A PROTECCIONS SUPERFICIALS CONTRA CAIGUDES 41
B1 MATERIALS PER A PROTECCIONS INDIVIDUALS 45
B15 MATERIALS PER A PROTECCIONS COL·LECTIVES 45
B15Z MATERIALS AUXILIARS PER A PROTECCIONS COL·LECTIVES 45
B15Z0- CORDA 45
B4 MATERIALS PER A ESTRUCTURES 48
B44 MATERIALS D'ACER PER A ESTRUCTURES 48
B44Z PLANXES I PERFILS D'ACER 48
B4 MATERIALS PER A ESTRUCTURES 54
B44 MATERIALS D'ACER PER A ESTRUCTURES 55
B44Z PLANXES I PERFILS D'ACER 55
B44Z- PERFIL D'ACER PER A ESTRUCTURES 55
B6 TANCAMENTS I DIVISÒRIES 61
B6A MATERIALS PER A REIXATS I TANQUES LLEUGERES 61
B6A1- PORTA DE REIXAT METÀL·LIC 61
B6 TANCAMENTS I DIVISÒRIES 62
B6A MATERIALS PER A REIXATS I TANQUES LLEUGERES 62
B6A2- REIXAT D'ACER 62
B6 TANCAMENTS I DIVISÒRIES 64
B6A MATERIALS PER A REIXATS I TANQUES LLEUGERES 64
B6AX- TANCA MÒBIL D'ACER 64
B6 TANCAMENTS I DIVISÒRIES 65
B6A MATERIALS PER A REIXATS I TANQUES LLEUGERES 65
B6AZ MATERIALS AUXILIARS PER A REIXATS 65

B6 TANCAMENTS I DIVISÒRIES 66
B6A MATERIALS PER A REIXATS I TANQUES LLEUGERES 66
B6AZ MATERIALS AUXILIARS PER A REIXATS 66
B6AZ- DAU DE FORMIGÓ PER A TANCA MÒBIL 66
B6 TANCAMENTS I DIVISÒRIES 66
B6B MATERIALS PER A TANCAMENTS I DIVISÒRIES DE GUIX LAMINAT 66
B6B1 PERFILS METÀL·LICS PER A TANCAMENTS I DIVISÒRIES DE GUIX LAMINAT 66
B6B1- PERFIL DE PLANXA D'ACER PER A TANCAMENTS I DIVISORIES DE GUIX LAMINAT 66
B7 IMPERMEABILITZACIONS I AÏLLAMENTS 68
B71 LÀMINES BITUMINOSES 68
B712- LÀMINA DE BETUM MODIFICAT LBM 68
B7 IMPERMEABILITZACIONS I AÏLLAMENTS 72
B7C MATERIALS PER A AÏLLAMENTS TÈRMICS 73
B7CP PLAFONS ABSORBENTS PER A AÏLLAMENT ACÚSTIC 73
B7CP2- PLAFÓ ACÚSTIC DE PLANXA PERFORADA 73
B7 IMPERMEABILITZACIONS I AÏLLAMENTS 73
B7J MATERIALS PER A JUNTS 74
B7J1- CINTA PER A JUNTS 74
B7 IMPERMEABILITZACIONS I AÏLLAMENTS 75
B7J MATERIALS PER A JUNTS 75
B7J6- MASSILLA PER A SEGELLAT DE PLAQUES DE GUIX LAMINAT 75
B7 IMPERMEABILITZACIONS I AÏLLAMENTS 78
B7Z MATERIALS ESPECIALS PER A IMPERMEABILITZACIONS I AÏLLAMENTS 78
B7Z0- EMULSIÓ BITUMINOSA PER A IMPERMEABILITZACIÓ 78
B8 MATERIALS PER A REVESTIMENTS 80
B89 MATERIALS PER A PINTURES 80
B8 MATERIALS PER A REVESTIMENTS 86
B89 MATERIALS PER A PINTURES 87
B891- ESMALT 87
B8 MATERIALS PER A REVESTIMENTS 92
B89 MATERIALS PER A PINTURES 92
B896- PINTURA 92
B8 MATERIALS PER A REVESTIMENTS 98
B8Z MATERIALS ESPECIALS PER A REVESTIMENTS 98
B8Z6- IMPRIMACIÓ 98
BB MATERIALS PER A PROTECCIONS I SENYALITZACIÓ 101
BB1 BARANES I AMPITS 101
BB10- BARANA D'ACER 101
BD MATERIALS PER A EVACUACIÓ 102
BD1 TUBS I ACCESSORIS PER A EVACUACIÓ VERTICAL D'AIGÜES RESIDUALS 102
BD1A- TUB DE PVC PER A EVACUACIÓ 102
BD MATERIALS PER A EVACUACIÓ 104
BDW ACCESSORIS GENÈRICS PER A DESGUASSOS I BAIXANTS DE POLIPROPILÈ 104
BD MATERIALS PER A EVACUACIÓ 105
BDW ACCESSORIS GENÈRICS PER A DESGUASSOS I BAIXANTS DE POLIPROPILÈ 105
BDW3 ACCESSORIS GENÈRICS PER A DESGUASSOS I BAIXANTS DE PLÀSTIC 105
BD MATERIALS PER A EVACUACIÓ 106
BDW ACCESSORIS GENÈRICS PER A DESGUASSOS I BAIXANTS DE POLIPROPILÈ 106
BDW3 ACCESSORIS GENÈRICS PER A DESGUASSOS I BAIXANTS DE PLÀSTIC 106
BDW3- ACCESSORI I ELEMENTS DE MUNTATGE PER A TUB DE PVC 106
BE MATERIALS PER A INSTAL·LACIONS DE CLIMATITZACIÓ 107
BE4 XEMENEIES 107
BE42 CONDUCTES CIRCULARS METÀL·LICS 107
BE MATERIALS PER A INSTAL·LACIONS DE CLIMATITZACIÓ 109
BE4 XEMENEIES 109
BE42 CONDUCTES CIRCULARS METÀL·LICS 109
BE42- CONDUCTE CIRCULAR METÀL·LIC 109
BE MATERIALS PER A INSTAL·LACIONS DE CLIMATITZACIÓ 111
BE4 XEMENEIES 112
BE42 CONDUCTES CIRCULARS METÀL·LICS 112
BE421- CONDUCTE CIRCULAR METÀL·LIC 112
BE MATERIALS PER A INSTAL·LACIONS DE CLIMATITZACIÓ 114
BE5 CONDUCTES RECTANGULARS 114
BE52 CONDUCTES RECTANGULARS METÀL·LICS 114
BE MATERIALS PER A INSTAL·LACIONS DE CLIMATITZACIÓ 114
BE5 CONDUCTES RECTANGULARS 114
BE52 CONDUCTES RECTANGULARS METÀL·LICS 114
BE52- CONDUCTE RECTANGULAR METÀL·LIC 114
BE MATERIALS PER A INSTAL·LACIONS DE CLIMATITZACIÓ 115
BEK REIXETES 115

BEKB DIFUSORS ROTACIONALS 115
BE MATERIALS PER A INSTAL·LACIONS DE CLIMATITZACIÓ 116
BEK REIXETES 116
BEKB DIFUSORS ROTACIONALS 116
BEKB- DIFUSOR ROTACIONAL HELICOIDAL PER A IMPULSIÓ D'AIRE 116
BE MATERIALS PER A INSTAL·LACIONS DE CLIMATITZACIÓ 117
BEK REIXETES 117
BEKC- MULTITOVERA ORIENTABLE DE LLARG ABAST 117
BE MATERIALS PER A INSTAL·LACIONS DE CLIMATITZACIÓ 118
BEK REIXETES 118
BEKL- REIXETA D'IMPULSIÓ D'UNA FILERA D'ALETES FIXES 118
BE MATERIALS PER A INSTAL·LACIONS DE CLIMATITZACIÓ 118
BEK REIXETES 118
BEKP- TOVERA ORIENTABLE DE LLARG ABAST 118
BE MATERIALS PER A INSTAL·LACIONS DE CLIMATITZACIÓ 119
BEV MATERIALS DE REGULACIÓ I CONTROL PER A INSTAL·LACIONS DE CLIMATITZACIÓ 119
BEV1- CABLE PER A INSTAL·LACIONS DE REGULACIÓ I CONTROL (D) 119
BE MATERIALS PER A INSTAL·LACIONS DE CLIMATITZACIÓ 120
BEV MATERIALS DE REGULACIÓ I CONTROL PER A INSTAL·LACIONS DE CLIMATITZACIÓ 120
BEVF- TERMÒSTAT (D) 120
BE MATERIALS PER A INSTAL·LACIONS DE CLIMATITZACIÓ 121
BEW ACCESSORIS PER A INSTAL·LACIONS DE CLIMATITZACIÓ 121
BEW0- ACCESORIO PARA CONDUCTO CIRCULAR 121
BE MATERIALS PER A INSTAL·LACIONS DE CLIMATITZACIÓ 122
BEW ACCESSORIS PER A INSTAL·LACIONS DE CLIMATITZACIÓ 122
BEW1- SUPORT PER A CONDUCTES CIRCULARS 122
BE MATERIALS PER A INSTAL·LACIONS DE CLIMATITZACIÓ 123
BEW ACCESSORIS PER A INSTAL·LACIONS DE CLIMATITZACIÓ 123
BEW2- SUPORT PER A CONDUCTES RECTANGULARS 123
BF TUBS I ACCESSORIS PER A GASOS I FLUIDS 123
BF5 TUBS I ACCESSORIS DE COURE 123
BF54- TUB DE COURE RECUIT PER A INSTAL·LACIONS FRIGORÍFIQUES 123
BF TUBS I ACCESSORIS PER A GASOS I FLUIDS 124
BF5 TUBS I ACCESSORIS DE COURE 124
BF56- TUB DE COURE SEMIDUR PER A INSTAL·LACIONS FRIGORÍFIQUES 124
BF TUBS I ACCESSORIS PER A GASOS I FLUIDS 125
BFQ AÏLLAMENTS TÈRMICS PER A TUBS 125
BFQ0- AÏLLAMENT TÈRMIC PER A TUBS AMB ESCUMES ELASTOMÈRIQUES 125
BF TUBS I ACCESSORIS PER A GASOS I FLUIDS 126
BFW ACCESSORIS GENÈRICS DE TUBS PER A GASOS I FLUIDS 126
BFWD- ACCESSORI PER A TUB DE COURE PER A INSTAL·LACIONS FRIGORÍFIQUES 126
BF TUBS I ACCESSORIS PER A GASOS I FLUIDS 127
BFY PARTS PROPORCIONALS D'ELEMENTS DE MUNTATGE DE TUBS DE GASOS I FLUIDS 127
BFY3- PART PROPORCIONAL D'ELEMENTS DE MUNTATGE PER A AÏLLAMENT TÈRMIC DE CANONADES AMB ESCUMES ELASTOMÈRIQUES 127
BF TUBS I ACCESSORIS PER A GASOS I FLUIDS 128
BFY PARTS PROPORCIONALS D'ELEMENTS DE MUNTATGE DE TUBS DE GASOS I FLUIDS 128
BFYC- PART PROPORCIONAL D'ELEMENTS DE MUNTATGE PER A TUBS DE COURE 128
BG MATERIALS PER A INSTAL·LACIONS ELÈCTRIQUES 128
BG1 CAIXES I ARMARIS 128
BG10- ARMARI METÀL·LIC PER A INSTAL·LACIONS ELÈCTRIQUES 128
BG MATERIALS PER A INSTAL·LACIONS ELÈCTRIQUES 129
BG1 CAIXES I ARMARIS 129
BG12 CAIXES DE DOBLE AÏLLAMENT 129
BG MATERIALS PER A INSTAL·LACIONS ELÈCTRIQUES 130
BG1 CAIXES I ARMARIS 130
BG12 CAIXES DE DOBLE AÏLLAMENT 130
BG12- CAIXA DE DERIVACIÓ QUADRADA 130
BG MATERIALS PER A INSTAL·LACIONS ELÈCTRIQUES 131
BG2 TUBS 131
BG2I- SAFATA AÏLLANT PER A INSTAL·LACIONS ELÈCTRIQUES 131
BG MATERIALS PER A INSTAL·LACIONS ELÈCTRIQUES 132
BG2 TUBS 132
BG2J- SAFATA METÀL·LICA PER A INSTAL·LACIONS ELÈCTRIQUES 132
BG MATERIALS PER A INSTAL·LACIONS ELÈCTRIQUES 133
BG2 TUBS 133
BG2P- TUB RÍGID PER A PROTECCIÓ DE CONDUCTORS ELÈCTRICS DE MATERIAL PLÀSTIC 133
BG MATERIALS PER A INSTAL·LACIONS ELÈCTRIQUES 134
BG2 TUBS 134
BG2Q- TUB FLEXIBLE PER A PROTECCIÓ DE CONDUCTORS ELÈCTRICS DE MATERIAL PLÀSTIC 134

BG MATERIALS PER A INSTAL·LACIONS ELÈCTRIQUES 136
BG3 CABLES ELÈCTRICS PER A TENSIÓ BAIXA I SISTEMES DE DISTRIBUCIÓ ELÈCTRICA 136
BG33- CABLE DE COURE DE 0 136
BG MATERIALS PER A INSTAL·LACIONS ELÈCTRIQUES 140
BG4 APARELLS DE PROTECCIÓ I COMANDAMENT 140
BG41- BLOC DIFERENCIAL PER A APARAMENTA DE PERFIL DIN 140
BG MATERIALS PER A INSTAL·LACIONS ELÈCTRIQUES 143
BG4 APARELLS DE PROTECCIÓ I COMANDAMENT 143
BG48- INTERRUPTOR AUTOMÀTIC MAGNETOTÈRMIC DE CAIXA EMMOTLLADA 143
BG MATERIALS PER A INSTAL·LACIONS ELÈCTRIQUES 145
BG4 APARELLS DE PROTECCIÓ I COMANDAMENT 145
BG49- INTERRUPTOR AUTOMÀTIC MAGNETOTÈRMIC 145
BG MATERIALS PER A INSTAL·LACIONS ELÈCTRIQUES 147
BG5 APARELLS DE MESURA 147
BG51 COMPTADORS 147
BG MATERIALS PER A INSTAL·LACIONS ELÈCTRIQUES 149
BG6 MECANISMES 149
BG6G- PRESA DE CORRENT 149
BG MATERIALS PER A INSTAL·LACIONS ELÈCTRIQUES 150
BGW PARTS PROPORCIONALS D'ACCESSORIS PER A INSTAL·LACIONS ELÈCTRIQUES 150
BGW2 PARTS PROPORCIONALS D'ACCESSORIS PER A TUBS 150
BG MATERIALS PER A INSTAL·LACIONS ELÈCTRIQUES 151
BGW PARTS PROPORCIONALS D'ACCESSORIS PER A INSTAL·LACIONS ELÈCTRIQUES 151
BGW2 PARTS PROPORCIONALS D'ACCESSORIS PER A TUBS 151
BGW2- PART PROPORCIONAL D'ACCESSORIS PER A CAIXES 151
BG MATERIALS PER A INSTAL·LACIONS ELÈCTRIQUES 152
BGW PARTS PROPORCIONALS D'ACCESSORIS PER A INSTAL·LACIONS ELÈCTRIQUES 152
BGW3- PART PROPORCIONAL D'ACCESSORIS PER A CANALS 152
BG MATERIALS PER A INSTAL·LACIONS ELÈCTRIQUES 152
BGW PARTS PROPORCIONALS D'ACCESSORIS PER A INSTAL·LACIONS ELÈCTRIQUES 152
BGW8- PART PROPORCIONAL D'ACCESSORIS PER A MECANISMES 153
BG MATERIALS PER A INSTAL·LACIONS ELÈCTRIQUES 153
BGW PARTS PROPORCIONALS D'ACCESSORIS PER A INSTAL·LACIONS ELÈCTRIQUES 153
BGWA- PART PROPORCIONAL D'ACCESSORIS PER A SAFATES 153
BG MATERIALS PER A INSTAL·LACIONS ELÈCTRIQUES 154
BGW PARTS PROPORCIONALS D'ACCESSORIS PER A INSTAL·LACIONS ELÈCTRIQUES 154
BGWC- PART PROPORCIONAL D'ACCESSORIS PER A TUBS 154
BG MATERIALS PER A INSTAL·LACIONS ELÈCTRIQUES 155
BGW PARTS PROPORCIONALS D'ACCESSORIS PER A INSTAL·LACIONS ELÈCTRIQUES 155
BGWD- PART PROPORCIONAL D'ACCESSORIS PER A APARELLS DE PROTECCIÓ 155
B0 MATERIALS BÀSICS 155
B06 FORMIGONS 155
B06D- FORMIGÓ SENSE ADDITIUS DESIGNAT PER DOSIFICACIÓ DE CIMENT 155
B0 MATERIALS BÀSICS 156
B07 MORTERS DE COMPRA 156
B07F- MORTER SENSE ADDITIUS 156
E PARTIDES D'OBRA D'EDIFICACIÓ 158
E4 ESTRUCTURES 158
E44 ESTRUCTURES D'ACER 158
E4 ESTRUCTURES 164
E4Z ELEMENTS ESPECIALS PER A ESTRUCTURES 164
E4ZW ANCORATGES PER A ESTRUCTURES 164
E8 REVESTIMENTS 166
E89 PINTATS 166
ED INSTAL·LACIONS D'EVACUACIÓ 168
ED1 DESGUASSOS 168
ED11 DESGUASSOS 169
H PARTIDES D'OBRA DE SEGURETAT I SALUT 170
H1 PROTECCIONS INDIVIDUALS I COL·LECTIVES EN EL TREBALL 170
H15 PROTECCIONS COL·LECTIVES 170
HC PROTECCIONS INDIVIDUALS I COL·LECTIVES EN EL TREBALL 172
HCO PROTECCIONS COL·LECTIVES 172
K PARTIDES D'OBRA DE REHABILITACIÓ-RESTAURACIÓ D'EDI 176
K4 ESTRUCTURES 176
K44Z Familia 44Z 176
K4 ESTRUCTURES 182
K45 ESTRUCTURES DE FORMIGÓ 182
K45R REPARACIÓ D'ESTRUCTURES DE FORMIGÓ 182
P PARTIDES D'OBRA I CONJUNTS 184
P1 TRABAJOS PREVIOS Y DE IMPLANTACIÓN 184

P12 IMPLANTACIONS D'OBRA 184
P122- AMORTITZACIÓ DIÀRIA DE PLATAFORMA ELEVADORA 184
P1 TRABAJOS PREVIOS Y DE IMPLANTACIÓN 184
P15 PROTECCIONS COL·LECTIVES 185
P151 PROTECCIONS CONTRA CAIGUDES 185
P151H- PROTECCIÓ COL·LECTIVA AMB LONA 185
P2 DEMOLICIONS 187
P21 ENDERROCS 187
P214 DESMUNTATGES O ENDERROCS D'ELEMENTS DE CONSTRUCCIÓ 187
P2140- ARRENCADA DE DIVISÒRIA PRACTICABLE BATENT 187
P2 DEMOLICIONS 188
P21 ENDERROCS 188
P214 DESMUNTATGES O ENDERROCS D'ELEMENTS DE CONSTRUCCIÓ 188
P214S- ENDERROC DE REIXAT METÀL·LIC 188
P2 DEMOLICIONS 189
P21 ENDERROCS 189
P214 DESMUNTATGES O ENDERROCS D'ELEMENTS DE CONSTRUCCIÓ 189
P214T- ENDERROC DE TANCAMENTS I DIVISORIES 189
P2 DEMOLICIONS 191
P21 ENDERROCS 191
P21G ENDERROCS D'ELEMENTS D'INSTAL·LACIONS 191
P21G0- ARRENCADA D'INSTAL·LACIONS DE CALEFACCIÓ I CLIMATITZACIÓ 191
P2 DEMOLICIONS 192
P21 ENDERROCS 192
P21Q DESMUNTATGES O ENDERROCS D'EQUIPAMENTS 192
P21Q0- ARRENCADA D'EQUIPAMENTS FIXOS (D) 192
P6 TANCAMENTS I DIVISÒRIES 194
P65 TANCAMENTS I DIVISÒRIES DE GUIX LAMINAT 194
P653- ENVÀ DE PLAQUES DE GUIX LAMINAT 194
P6 TANCAMENTS I DIVISÒRIES 196
P6A REIXATS I TANQUES LLEUGERES 196
P6A2- PORTA DE REIXAT METÀL·LIC 196
P6 TANCAMENTS I DIVISÒRIES 197
P6A REIXATS I TANQUES LLEUGERES 197
P6A3- REIXAT DE PANELLS DE MALLA D'ACER 197
P6 TANCAMENTS I DIVISÒRIES 198
P6A REIXATS I TANQUES LLEUGERES 198
P6AC- TANCAMENT DE MALLA D'ACER 199
P7 IMPERMEABILITZACIONS 199
P72 MEMBRANES AMB LÀMINES BITUMINOSES AMB AUTOPROTECCIÓ MINERAL 199
P721- MEMBRANA ADHERIDA DE LÀMINES BITUMINOSES AMB AUTOPROTECCIÓ MINERAL 199
P7 IMPERMEABILITZACIONS 202
P7C AÏLLAMENTS TÈRMICS 202
P7CR AÏLLAMENTS ACÚSTICS 202
P7CR1- AÏLLAMENT ACÚSTIC AMB PLAFONS DE PLANXA PERFORADA 202
P8 REVESTIMENTS 203
P81 ARREBOSSATS I ENGUIXATS 203
P811- ARREBOSSAT 203
P8 REVESTIMENTS 205
P83 APLACATS 205
P83E APLACATS AMB PLANXES 205
P83EC- EXTRADOSSAT AMB PLACA DE GUIX LAMINAT 205
P8 REVESTIMENTS 207
P89 PINTATS 207
P89C- PINTAT D'ESTRUCTURA D'ACER 207
P8 REVESTIMENTS 209
P89 PINTATS 209
P89H- PINTAT DE PARAMENT DE CIMENT 209
P8 REVESTIMENTS 210
P89 PINTATS 210
P89J- PINTAT DE PARAMENT D'ACER 210
PB PROTECCIONS I SENYALITZACIÓ 212
PB1 BARANES 212
PB12- BARANA D'ACER 212
PD INSTAL·LACIONS D'EVACUACIÓ 214
PD1 DESGUASSOS I BAIXANTS 214
PD1A- DESGUÀS D'APARELL SANITARI DE PVC 214
PE INSTAL·LACIONS DE CLIMATITZACIÓ 215
PE5 CONDUCTES RECTANGULARS 215
PE54- CONDUCTE RECTANGULAR METÀL·LIC 215

PE INSTAL·LACIONS DE CLIMATITZACIÓ 217
PE5 CONDUCTES RECTANGULARS 217
PE55- ELEMENTS ESPECIALS PER A CONDUCTES RECTANGULARS (D) 217
PE INSTAL·LACIONS DE CLIMATITZACIÓ 217
PED EQUIPOS DE CAUDAL VARIABLE DE REFRIGERANTE 217
PED5- UNITAT INTERIOR PER A CONDUCTES D'EQUIPS DE CABAL VARIABLE DE REFRIGERANT 218
PE INSTAL·LACIONS DE CLIMATITZACIÓ 219
PEK REJILLAS 219
PEKB- DIFUSOR ROTACIONAL 220
PE INSTAL·LACIONS DE CLIMATITZACIÓ 220
PEK REJILLAS 220
PEKI- REIXA D'INTEMPÈRIE 220
PE INSTAL·LACIONS DE CLIMATITZACIÓ 221
PEK REJILLAS 221
PEKJ- REIXETA D'IMPULSIÓ D'UNA FILERA D'ALETES FIXES 221
PE INSTAL·LACIONS DE CLIMATITZACIÓ 222
PEK REJILLAS 222
PEKM- REJILLA DE RETORNO DE CUADRÍCULA 222
PE INSTAL·LACIONS DE CLIMATITZACIÓ 223
PEK REJILLAS 223
PEKP- TOVERA ORIENTABLE DE LLARG ABAST 223
PE INSTAL·LACIONS DE CLIMATITZACIÓ 224
PEV ELEMENTS DE REGULACIÓ I CONTROL PER A INSTAL·LACIONS DE CLIMATITZACIÓ 224
PEV1- CABLE PER A LA TRANSMISSIÓ DE DADES 224
PE INSTAL·LACIONS DE CLIMATITZACIÓ 225
PEV ELEMENTS DE REGULACIÓ I CONTROL PER A INSTAL·LACIONS DE CLIMATITZACIÓ 225
PEVB- SONDA COL·LOCADA (D) 225
PE INSTAL·LACIONS DE CLIMATITZACIÓ 227
PEV ELEMENTS DE REGULACIÓ I CONTROL PER A INSTAL·LACIONS DE CLIMATITZACIÓ 227
PEVC- TERMÒSTAT 227
PE INSTAL·LACIONS DE CLIMATITZACIÓ 228
PEZ ELEMENTS ESPECIALS PER A INSTAL·LACIONS DE CLIMATITZACIÓ 228
PEZ1- CÀRREGA FLUIDS A INSTAL·LACIONS DE CLIMATITZACIÓ 228
PF TUBS I ACCESSORIS PER A GASOS I FLUIDS 230
PF5 TUBS I ACCESSORIS DE COURE 230
PF51- TUB DE COURE RECUIT PER A INSTAL·LACIONS FRIGORÍFIQUES 230
PF TUBS I ACCESSORIS PER A GASOS I FLUIDS 232
PF5 TUBS I ACCESSORIS DE COURE 232
PF54- TUB DE COURE SEMIDUR SENSE SOLDADURA PER A INSTAL·LACIONS FRIGORÍFIQUES 232
PF TUBS I ACCESSORIS PER A GASOS I FLUIDS 234
PFQ AÏLLAMENTS TÈRMICS PER A TUBS 234
PFQ0- AÏLLAMENT TÈRMIC PER A TUBS AMB ESCUMES ELASTOMÈRIQUES 234
PG INSTAL·LACIONS ELÈCTRIQUES 235
PG1 CAIXES I ARMARIS 236
PG12- CAIXA DE DERIVACIÓ QUADRADA 236
PG INSTAL·LACIONS ELÈCTRIQUES 236
PG1 CAIXES I ARMARIS 236
PG1A- CAIXA PER A QUADRE DE COMANDAMENT I PROTECCIÓ 236
PG INSTAL·LACIONS ELÈCTRIQUES 237
PG2 TUBS 237
PG2H- SAFATA AÏLLANT 237
PG INSTAL·LACIONS ELÈCTRIQUES 238
PG2 TUBS 238
PG2J- SAFATA METÀL·LICA PER A INSTAL·LACIONS ELÈCTRIQUES 239
PG INSTAL·LACIONS ELÈCTRIQUES 240
PG2 TUBS 240
PG2N- TUB FLEXIBLE DE MATERIAL PLÀSTIC PER A LA PROTECCIÓ DE CONDUCTORS ELÈCTRICS 240
PG INSTAL·LACIONS ELÈCTRIQUES 242
PG2 TUBS 242
PG2P- TUB RÍGID DE PLÀSTIC PER A PROTECCIÓ DE CONDUCTORS ELÈCTRICS 242
PG INSTAL·LACIONS ELÈCTRIQUES 244
PG3 CABLES ELÈCTRICS PER A TENSIÓ BAIXA I SISTEMES DE DISTRIBUCIÓ ELÈCTRICA 244
PG33- CABLE DE COURE DE 0 244
PG INSTAL·LACIONS ELÈCTRIQUES 246
PG4 APARELLS DE PROTECCIÓ 246
PG47- INTERRUPTOR AUTOMÀTIC MAGNETOTÈRMIC 246
PG INSTAL·LACIONS ELÈCTRIQUES 249
PG6 MECANISMES 249
PG6O- PRESA DE CORRENT 249
PP INSTAL·LACIONS AUDIOVISUALS I DE COMUNICACIÓ 250

PP7 SISTEMES DE TRANSMISSIÓ DE VEU I DADES 250
PP7H- PRESA DE VEU I DADES 250
PQ EQUIPAMENTS 252
PQN ESCALES PREFABRICADES 252
PQN2- ESCALES PREFABRICADES RECTES (D) 252
PX INSTAL·LACIONS DE CLIMATITZACIÓ 254
PX4 XEMENEIES I CONDUCTES CIRCULARS 254
PX42 CONDUCTE CIRCULAR METÀL·LIC 254
PX421- CONDUCTE CIRCULAR METÀL·LIC 254
PX INSTAL·LACIONS DE CLIMATITZACIÓ 256
PX4 XEMENEIES I CONDUCTES CIRCULARS 256
PX42 CONDUCTE CIRCULAR METÀL·LIC 256
PX42- CONDUCTE CIRCULAR METÀL·LIC 256
PX INSTAL·LACIONS DE CLIMATITZACIÓ 259
PX5 CONDUCTES RECTANGULARS 259
PX54- CONDUCTE RECTANGULAR METÀL·LIC 259
PX INSTAL·LACIONS DE CLIMATITZACIÓ 260
PXX APLACATS 260
PXXX APLACATS AMB PLANXES 260
PXXXXX EXTRADOSSAT AMB PLACA DE GUIX LAMINAT 260
PY AJUDES DEL RAM DE PALETA 262
PYX AJUDES DEL RAM DE PALETA 262
PYX5- OBERTURA I TANCAMENT DE REGATA 262
P2 DEMOLICIONS 263
P21 ENDERROCS 263
P21G ENDERROCS D'ELEMENTS D'INSTAL·LACIONS 263
P21GD- DESMUNTATGE I ARRENCADA DE GENERADORS DE FRED I CALOR 263

B MATERIALS

B0 MATERIALS BÀSICS

B01 LÍQUIDS

B011- AIGUA

0.- ELEMENTS QUE CONTEMPLA EL PLEC

B011-05ME.

1.- DEFINICIÓ I CONDICIONS DELS ELEMENTS
Aigües utilitzades per algun dels usos següents:
- Confecció de formigó
- Confecció de morter
- Confecció de pasta de guix
- Reg de plantacions
- Conglomerats de grava-ciment, terra-ciment, grava-emulsió, etc.
- Humectació de bases o subbases
- Humectació de peces ceràmiques, de ciment, etc.

CARACTERÍSTIQUES GENERALS:
Poden ser utilitzades les aigües potables i les sancionades com a acceptables per la pràctica. Es poden utilitzar aigües de mar o salines anàlogues per a la confecció o curat de formigons sense armadura. Per a la confecció de formigó armat o pretesat es prohibeix l'ús d'aquestes aigües, tret del cas que es facin estudis especials.
Es podrà utilitzar aigua reciclada provinent del rentat dels camions formigonera a la pròpia central de formigó, sempre que compleixi les especificacions anteriors i la seva densitat sigui <= 1,3 g/cm3 i la densitat total sigui <=1,1 g/cm3
L'aigua a utilitzar tant en el curat com en la pastada del formigó, no ha de contenir cap substància perjudicial en quantitats que puguin afectar a les propietats del formigó o a la protecció de l'armat.
Si ha d'utilitzar-se per a la confecció o el curat de formigó o de morters i no hi ha antecedents de la seva utilització o aquesta presenta algun dubte s'haurà de verificar que acompleix totes aquestes característiques:
- Exponent d'hidrogen pH (UNE 83952): >= 5
- Total de substàncies dissoltes (UNE 83957): <= 15 g/l (15.000 ppm)
- Sulfats, expressats en SO4- (UNE 83956) - Ciment tipus SR,SRC: <= 5 g/l (5.000 ppm)
- Altres tipus de ciment: <= 1 g/l (1.000 ppm)
- Ió clor, expressat en Cl- (UNE 83958) - Aigua per a formigó pretesat: <= 1 g/l (1.000 ppm) - Aigua per a formigó armat: <= 2 g/l - Aigua per a formigó en massa amb armadura de fissuració: <= 2 g/l
- Hidrats de carboni(UNE 83959) : 0
- Substàncies orgàniques solubles en èter (UNE 83960): <= 15 g/l (15.000 ppm)

Álcalis Na2O: >= 1,5 g/l
Ió clor total aportat per components d'un formigó no pot superar:
- Pretensat: <= 0,2% pes de ciment
- Armat: <= 0,4% pes de ciment
- En massa amb armadura de fissuració: <= 0,4% pes de ciment

2.- CONDICIONS DE SUBMINISTRAMENT I EMMAGATZEMATGE
Subministrament i emmagatzematge: De manera que no s'alterin les seves condicions.
3.- UNITAT I CRITERI D'AMIDAMENT
Unitat d'amidament: la indicada a la descripció de l'element
Criteri d'amidament: quantitat necessària subministrada a l'obra
4.- NORMATIVA DE COMPLIMENT OBLIGATORI
Real Decreto 470/2021, de 29 de junio, por el que se aprueba el Código Estructural.
5.- CONDICIONS DE CONTROL DE RECEPCIÓ
OPERACIONS DE CONTROL:
Abans de l'inici de l'obra i si no es tenen antecedents de l'aigua que es vol utilitzar, o es tenen dubtes, s'ha d'analitzar l'aigua per determinar:
- Exponent d'hidrogen pH (UNE 83952)
- Contingut de substàncies dissoltes (UNE 83957)
- Contingut de sulfats, expressats en SO4 (UNE 83956)

Contingut en ió clor Cl- (UNE 83958)
- Contingut d'hidrats de carboni (UNE 83959)
- Contingut de substàncies orgàniques solubles en èter (UNE 83960)

En cas d'utilitzar aigua potable de la xarxa de subministrament, no serà obligatori realitzar

els assajos anteriors.
En altres casos, la DF o el Responsable de la recepció en el cas de centrals de formigó preparat o de prefabricats, s'ha de disposar la realització dels assajos en laboratoris contemplats en l'apartat 78.2.2.1, per tal de comprovar el compliment de les especificacions de l'article 29 del CODI ESTRUCTURAL.
CRITERIS DE PRESA DE MOSTRES:
Els controls s'han de realitzar segons les instruccions de la DF i el CODI ESTRUCTURAL, realitzant-se la presa de mostres segons la UNE 83951.
INTERPRETACIÓ DE RESULTATS I ACTUACIONS EN CAS D'INCOMPLIMENT:
No s'ha d'acceptar l'aigua que no compleixi les especificacions, ni per a l'amasat ni per al curat.

B0 MATERIALS BÀSICS

B03 GRANULATS

B03J- GRAVA DE PEDRERA

1.- DEFINICIÓ I CONDICIONS DELS ELEMENTS
Granulats utilitzats per a algun dels usos següents:
- Confecció de formigons
- Confecció de barreges grava-ciment per a paviments
- Material per a drenatges
- Material per a paviments
El seu origen pot ser:
- Granulats naturals, procedents d'un jaciment natural
- Granulats naturals, obtinguts per matxucament de roques naturals
- Granulats procedents d'escòries siderúrgiques refredades per aire
Els granulats naturals poden ser:
- De pedra granítica
- De pedra calcària
CARACTERÍSTIQUES GENERALS:
El contractista ha de sotmetre a l'aprovació de la DF les pedreres o dipòsits d'on s'han d'obtenir els àrids, aportant tots els elements justificatius que cregués convenients o que li fossin requerits pel Director d'Obra, entre d'altres:
- Classificació geològica.
- Estudi de morfologia.
- Aplicacions anteriors.
La DF ha de poder refusar totes aquelles procedències que, al seu criteri, obligarien a un control massa freqüent dels materials que se n'extraguessin.
CARACTERÍSTIQUES GENERALS DELS GRANULATS RECICLATS
Els granulats procedents de reciclatge d'enderrocs no han de contenir en cap cas restes provinents de construccions amb patologies estructurals, com ara ciment aluminós, granulats amb sulfurs, sílice amorfa o corrosió de les armadures.
Els grànuls han de tenir forma arrodonida o polièdrica.
La composició granulomètrica ha de ser l'adequada al seu ús i ha de ser la que es defineix a la partida d'obra en què intervingui o, si no hi consta, la que estableixi explícitament la DF.
Han de ser nets, resistents i de granulometria uniforme.
No han de tenir pols, brutícia, argila, margues o d'altres matèries estranyes.
Diàmetre mínim: 98% retingut tamís 4 (UNE-EN 933-2)
Els àrids reciclats hauran de complir amb les especificacions de l'article 30 del CODI ESTRUCTURAL. A més, els que provinguin de formigons estructurals sans, o de resistència elevada, han de ser adequats per a la fabricació de formigó reciclat estructural, complint una sèrie de requisits:
- Dimensió mínima permesa = 4 mm
- Terrossos d'argila per a un formigó amb menys del 20% d'àrid reciclat: <= 0,6%
- Terrossos d'argila per a un formigó amb 100% d'àrid reciclat: <= 0,25%
- Absorció d'aigua per a un formigó amb menys del 20% d'àrid reciclat: <= 7%
- Absorció d'aigua per a un formigó amb més del 20% d'àrid reciclat: <= 5%
- Coeficient de Los Ángeles: <= 40
- Continguts màxims d'impureses: - Material ceràmic: <= 5% del pes - Partícules lleugeres: <= 1% del pes - Asfalt: <= 1% del pes - Altres: <= 1,0 % del pes
En els valors de les especificacions no citades, es mantenen els establerts en l'article 30 del CODI ESTRUCTURAL.
GRANULATS PROCEDENTS D'ESCORIES SIDERÚRGIQUES
Contingut de silicats inestables: Nul
Contingut de compostos fèrrics: Nul

GRAVA PER A LA CONFECCIÓ DE FORMIGONS:
Es denomina grava a la barreja de les diferents fraccions de granulat gruixut que s'utilitzen per a la confecció del formigó
Designació: d/D - IL - N
d/D: Fracció granulomètrica, d tamany mínim i D tamany màxim
IL: Presentació, R rodat, T triturat (matxuqueig) i M barreja
N: Naturalesa de l'àrid (C, calcari; S, silici; G,granític; O, ofita; B, basalt; D, dolomític; Q, traquita; I, fonolita; V, varis; A, artificial i R, reciclat
La grandària màxima D d'un granulat gruixut (grava) utilitzat per la confecció de formigó serà menor que les següents dimensions:
- 0,8 de la distància lliure horitzontal entre beines o armadures que formin grup, o entre un parament de la peça i una beina o armadura que formi un angle >45º (amb la direcció de formigonat)
- 1,25 de la distància entre un parament de la peça i una beina o armadura que formi un angle <=45º (amb la direcció de formigonat)
- 0,25 de la dimensió mínima de la peça que es formigona amb les excepcions següents: - Lloses superiors de sostres, amb TMA < 0,4 del gruix mínim - Peces d'execució molt curosa i elements en els que l'efecte de la paret de l'encofrat sigui reduït (sostres encofrats a una sola cara), amb TMA < 0,33 del gruix mínim
Quan el formigó passi entre vàries armadures, l'àrid gruixut serà el mínim valor entre el primer punt i el segon del paràgraf anterior.
Tot el granulat ha de ser d'una mida inferior al doble del límit més petit aplicable a cada cas.
Contingut de matèria orgànica (UNE-EN 1744-1): Color més clar que el patró
Fins que passen pel tamís 0,063 (UNE-EN 933-2):
- Per a graves calcàries i granítiques: <= 1,5% en pes
- Granulats, reciclats de formigó o prioritariament naturals: < 3%
- Per a granulats reciclats mixtos: < 5%
L'índex de llenques per a un granulat gruixut segons UNE-EN 933-3: <= 35%
Material retingut pel tamís 0,063 (UNE_EN 933-2) i que sura en un líquid de pes específic 20 kN/m3 (UNE EN 1744-1):
- Granulats naturals <= 1% en pes
Compostos de sofre expressats en SO3 i referits a granulat sec (UNE-EN 1744-1):
- Granulats naturals: <= 1% en pes
- Granulats d'escòries siderúrgiques: <= 2% en pes
- Granulats reciclats mixtos: <= 1% en pes
- Granulats amb sulfurs de ferro oxidables en forma de pirrotina: <= 0,1% en pes
- Altres granulats: <= 0,4% en pes
Sulfats solubles en àcids, expressats en SO3 i referits a granulat sec (UNE-EN 1744-1):
- Granulats naturals: <= 0,8% en pes
- Granulats d'escòries siderúrgiques: <= 1% en pes
Clorurs expressats en Cl- i referits a granulat sec (UNE-EN 1744-1):
- Formigó armat o en massa amb armadura de fissuració: <= 0,05% en massa
- Formigó pretesat: <= 0,03% en massa
Ió clor total aportat per components d'un formigó no pot superar:
- Pretensat: <= 0,2% pes de ciment
- Armat: <= 0,4% pes de ciment
- En massa amb armadura de fissuració: <= 0,4% pes de ciment
Contingut de pirites o d'altres sulfurs: 0%
Contingut d'ió Cl-:
- Granulats reciclats mixtos: < 0,06%
El contingut de matèria orgànica que sura en un líquid de pes específic 2 segons la UNE-EN 1744-1(Apart.) 14.2 serà <= 1% per a granulats gruixuts.
Contingut de materials no petris (roba, fusta, paper...):
- Granulats reciclats provinents de formigó o mixtos: < 0,5%
- Altres granulats: Nul
Contingut de restes d'asfalt:
- Granulat reciclat mixt o provinent de formigó: < 0,5%
- Altres granulats: Nul
Reactivitat:
- Àlcali-sílici o àlcali-silicat (Mètode químic UNE 146512 o Mètode accelerat UNE 146508): Nul·la
- Àlcali-carbonat (Mètode químic UNE 146513): Nul·la
Estabilitat (UNE-EN 1367-2):
- Pèrdua de pes amb sulfat magnèsic: <= 18%
Resistència a la fragmentació segons UNE-EN 1097-2 (Assaig de los Ángeles):
- Granulats gruixuts naturals: <= 40
Absorció d'aigua:
- Granulats gruixuts naturals (UNE-EN 1097-6): < 5%
- Granulats reciclats provinents de formigó: < 10%
- Granulats reciclats mixtos: < 18%

- Granulats reciclats prioritariament naturals: < 5%
Pèrdua de pes amb cinc cicle de sulfat de magnesi segons UNE-EN 1367-2:
- Granulats gruixuts naturals: <= 18%
Els àrids no han de presentar reactivitat potencial amb els àlcalis del formigó. Per a comprovar-ho, s'ha de realitzar en primer lloc un anàlisi petrogràfic, per a obtenir el tipus de reactivitat que, en el seu cas, puguin presentar. Si d'aquest estudi es dedueix la possibilitat de reactivitat àlcali sílice o àlcali silicat, s'ha de realitzar l'assaig descrit a l'UNE 146.508 EX. Si el tipus de reactivitat potencial és àlcali carbonat, s'ha de realitzar l'assaig descrit a l'UNE 146.507 EX Part 2.
Els àrids no han de ser reactius amb el ciment. No s'utilitzaran àrids procedents de roques toves, friables, poroses, etc., ni els que continguin nòduls de guix, compostos ferrosos, sulfurs oxidables, etc, en quantitats superiors a les contemplades al CODI ESTRUCTURAL.
GRAVA PER A DRENATGES:
El granulat ha de ser procedent d'un jaciment natural, del matxuqueig de roques naturals, o del reciclatge d'enderrocs. No ha de presentar restes d'argila, margues o altres materials estranys.
La mida màxima dels grànuls ha de ser de 76 mm (tamís 80 UNE) i el garbellat ponderal acumulat pel tamís 0,08 UNE ha de ser <= 5%. La composició granulomètrica ha de ser fixada explícitament per la DF segons les característiques del terreny per drenar i del sistema de drenatge.
Plasticitat: No plàstic
Coeficient de desgast (assaig "Los Ángeles" UNE-EN 1097-2): <= 40
Equivalent de sorra (UNE-EN 933-8): > 30
Condicions generals de filtratge:
- F15/d85: < 5
- F15/d15: < 5
- F50/d50: < 5
(Fx = grandària superior de la fracció x% en pes del material filtrant, dx = grandària superior de la proporció x% del terreny a drenar)
A més, el coeficient d'uniformitat del filtre ha de ser:
- F60/F10: <20
Condicions de la granulometria en funció del sistema previst d'evacuació de l'aigua:
- Per a tubs perforats: F85/Diàmetre de l'orifici: > 1
- Per a tubs amb juntes obertes: F85/ Obertura de la junta: > 1,2
- Per a tubs de formigó porós: F85/d15 de l'àrid del tub: > 0,2
- Si es drena per metxinals: F85/ diàmetre del metxinal: > 1
Quan no sigui possible trobar un material granular d'aquestes condicions es faran filtres granulars compostos de vàries capes. La més gruixuda es col·locarà al costat del sistema d'evacuació. Aquesta complirà les condicions de filtre respecte a la següent i així successivament fins arribar al replè o al terreny natural. Es podrà recórrer a l'ús de filtres geotèxtils.
Quan el terreny natural estigui constituït per materials amb graves i boles a efectes del compliment de les condicions anteriors, s'atendrà únicament a la corba granulomètrica de la fracció del mateix inferior a 25 mm.
Si el terreny no és cohesiu i està compost per sorra fina i llims, el material drenant haurà de complir, a més de les condicions generals de filtre, la condició: F15 > 1 mm.
Si el terreny natural és cohesiu, compacte i homogeni, sense restes de sorra o llims, les condicions de filtre 1 i 2 s'han de substituir per: 0,1 mm > F15 > 0,4 mm
En els drens cecs, el material de la zona permeable central haurà de complir les següents condicions:
- Mida màxima de l'àrid: Entre 20 mm i 80 mm
- Coeficient d'uniformitat: F60/F10 < 4
Si s'utilitza granulats reciclats s'ha de comprovar que l'inflament (assaig CBR (NLT-111)) sigui inferior al 2% (UNE 103502).
2.- CONDICIONS DE SUBMINISTRAMENT I EMMAGATZEMATGE
CONDICIONS GENERALS:
Subministrament i emmagatzematge: De manera que no s'alterin les seves condicions.
Cada remesa de grava s'ha de descarregar en una zona ja preparada de sòl sec
Les graves de tipus diferents s'han d'emmagatzemar per separat
Els àrids s'emmagatzemaran de tal manera que quedin protegits contra la contaminació, i evitant la seva possible segregació, sobretot durant el seu transport. Es recomana emmagatzemar-los sota cobert per evitar els canvis de temperatura del granulat.
3.- UNITAT I CRITERI D'AMIDAMENT
Unitat d'amidament: la indicada a la descripció de l'element
Criteri d'amidament: quantitat necessària subministrada a l'obra
4.- NORMATIVA DE COMPLIMENT OBLIGATORI
GRAVA PER A LA CONFECCIÓ DE FORMIGONS:
Real Decreto 470/2021, de 29 de junio, por el que se aprueba el Código Estructural.
UNE-EN 12620:2003+A1:2009 Áridos para hormigón.
GRAVA PER A PAVIMENTS:
* Orden de 6 de febrero de 1976 por la que se aprueba el Pliego de Prescripciones Técnicas Generales para Obras de Carreteras y Puentes (PG-3).

GRAVA PER A DRENATGES:
Orden FOM/298/2016, de 15 de febrero, por la que se aprueba la norma 5.2-IC drenaje superficial de la Instrucción de Carreteras.
5.- CONDICIONS DE CONTROL DE RECEPCIÓ
CONDICIONS DE MARCATGE I CONTROL DE LA DOCUMENTACIÓ:
L'entrega de granulat a l'obra ha d'anar acompanyada d'un full de subministrament proporcionat pel subministrador, en el que hi han de constar com a mínim les següents dades:
- Identificació del subministrador
- Número del certificat de marcatge CE o indicació d'autoconsum
- Número de sèrie de la fulla de subministrament
- Data del lliurament
- Nom del peticionari
- Designació de l'àrid segons l'article 30.2 del CODI ESTRUCTURAL
- Quantitat de granulat subministrat
- Identificació del lloc de subministrament
El fabricant ha de proporcionar la informació relativa a la granulometria i a les toleràncies de l'àrid subministrat.
El subministrador ha de posar a disposició de la DF en el cas que aquesta ho sol·liciti, la documentació següent, que acredita el marcatge CE, segons el sistema d'avaluació de conformitat aplicable, d'acord amb el que disposa l'apartat 7.2.1 del CTE: - Productes per a carreteres i altres treballs d'obres públiques i edificació de Funcio: Aplicacions que exigeixen requisits de seguretat molt estrictes*. * Requisits que han de ser definits per lleis, reglaments i normes administratives nacionals de cada estat membre, - Productes per a edificació, fabricació de productes de formigó prefabricat, carreteres i altres treballs d'obres públiques de Funcio: Aplicacions que exigeixen requisits de seguretat molt estrictes*. * Requisits que han de ser definits per lleis, reglaments i normes administratives nacionals de cada estat membre: - Sistema 2+: Declaració de Prestacions - Productes per a edificació, fabricació de productes de formigó prefabricat, carreteres i altres treballs d'obres públiques de Funcio: Aplicacions que no exigeixen requisits de seguretat molt estrictes*. * Requisits que han de ser definits per lleis, reglaments i normes administratives nacionals de cada estat membre, - Productes per a carreteres i altres treballs d'obres públiques i edificació de Funcio: Aplicacions que no exigeixen requisits de seguretat molt estrictes*. * Requisits que han de ser definits per lleis, reglaments i normes administratives nacionals de cada estat membre: - Sistema 4: Declaració de Prestacions
El símbol de marcatge de conformitat CE s'ha d'estampar d'acord amb la Directiva 93/68CE i ha d'estar visible sobre el producte o sobre etiqueta, embalatge o documentació comercial i ha d'anar acompanyat de la següent informació:
- Número d'identificació de l'organisme de certificació
- Nom o marca d'identificació i direcció del fabricant
- Les dues últimes xifres de l'any d'impressió del marcatge
- Referència a la norma (UNE-EN 12620)
- Descripció del producte (nom genèric, material, ús previst)
- Designació del producte
- Informació de les característiques essencials aplicables
A la documentació del marcatge haurà d'indicar:
- Nom del laboratori que ha realitzat els assajos
- Data d'emissió del certificat
- Garantia de que el tractament estadístic és l'exigit en el marcatge
- Estudi de fins que justifiqui experimentalment el seu ús, en el cas que hi hagi àrids que no compleixen amb l'article 30.4.1 del CODI ESTRUCTURAL.
OPERACIONS DE CONTROL:
Els àrids han de disposar del marcatge CE, de tal manera que la comprovació de la seva idoneïtat per al seu ús es farà mitjançant un control documental del marcatge per tal de determinar el compliment de les especificacions del projecte i de l'article 30 del CODI ESTRUCTURAL.
En el cas d'àrids d'autoconsum, el Constructor o el Subministrador ha d'aportar un certificat d'assaig, de com a màxim tres mesos d'antiguitat, realitzat en un laboratori de control dels contemplats en l'article 17.2.2.1 del CODI ESTRUCTURAL, que verifiqui el compliment de les especificacions de l'àrid subministrat respecte l'article 30 del CODI ESTRUCTURAL.
La DF ha de poder valorar el nivell de garantia del distintiu, i en cas de no disposar de suficient informació, ha de poder determinar l'execució de comprovacions mitjançant assaigs.
La DF, a més, ha de valorar si realitzar una inspecció a la planta de fabricació, a poder ser, abans del subministra de l'àrid, per comprovar la idoneïtat per a la seva fabricació. En cas necessari, la DF ha de poder realitzar els assaigs següents per a verificar la conformitat de les especificacions:
- Índex de llenques (UNE-EN 933-3).
- Terrossos d'argila (UNE 933-1)
- Partícules toves (UNE 933-2)
- Coeficient de forma (UNE EN 933-4)
- Material retingut pel garbell 0.063 UNE (UNE EN 933-2) i que sura en un líquid de pes específic 2 (UNE EN 1744-1).
- Compostos de sofre (SO3)- respecte al granulat sec (UNE-EN 1744-1).

- Contingut en ió clor Cl- (UNE-EN 1744-1)
- Assaig petrogràfic
- Reactivitat potencial amb els àlcalis del ciment (UNE 146513 i UNE 146508).
- Estabilitat, resistència a l'atac del sulfat magnèsic (UNE-EN 1367-2).
- Absorció d'aigua (UNE-EN 1097-6).
- Resistència al desgast Los Angeles (UNE-EN 1097-2).
- Assaig d'identificació per raigs X.
- Assaig granulomètric (UNE-EN 933-2)

OPERACIONS DE CONTROL EN GRAVA PER A DRENATGES:
Les tasques de control a realitzar són les següents:
- Inspecció visual del material i recepció del certificat de procedència i qualitat corresponent.
- Abans de començar el reblert, quan hagi canvi de procedència del material, o cada 2000 m3 durant la seva execució, es realitzaran els següents assaigs d'identificació del material:
- Assaig granulomètric del material filtrant (UNE EN 933-1) - Assaig granulomètric del material adjacent (UNE 103101) - Desgast de "Los Ángeles" (UNE EN 1097-2)

S'ha de demanar un certificat de procedència del material, que en el cas d'àrids naturals ha de contenir:
- Classificació geològica
- Estudi de morfologia
- Aplicacions anteriors
- Assaigs d'identificació del material

CRITERIS DE PRESA DE MOSTRES:
Els controls s'han de realitzar segons les instruccions de la DF i el CODI ESTRUCTURAL.
CRITERIS DE PRESA DE MOSTRES EN GRAVA PER A DRENATGES:
S'han de seguir les instruccions de la DF i els criteris de les normes de procediment indicades en cada assaig.
INTERPRETACIÓ DE RESULTATS I ACTUACIONS EN CAS D'INCOMPLIMENT:
No s'acceptarà la grava que no compleixi totes les especificacions indicades al plec. Si la granulometria no s'ajusta a la utilitzada per a l'establiment de les dosificacions aprovades, s'hauran de projectar i aprovar noves fórmules de treball.
INTERPRETACIÓ DE RESULTATS I ACTUACIÓ EN CAS D'INCOMPLIMENT EN GRAVA PER A DRENATGES:
Els resultats dels assaigs d'identificació han de complir estrictament les especificacions indicades, en cas contrari, no s'ha d'autoritzar l'ús del material corresponent en l'execució del reblert.

B0 MATERIALS BÀSICS

B03 GRANULATS

B03L- SORRA

0.- ELEMENTS QUE CONTEMPLA EL PLEC

B03L-05N7.

1.- DEFINICIÓ I CONDICIONS DELS ELEMENTS
Sorra procedent de roques calcàries, roques granítiques, marbres blancs i durs, o sorra procedent del reciclatge de residus de la construcció i demolició en una planta legalment autoritzada per al tractament d'aquest tipus de residu.
S'han considerat els tipus següents:
- Sorra de marbre blanc
- Sorra per a confecció de formigons, d'origen:

Sorra per a confecció de formigons, d'origen: - De pedra calcària - De pedra granítica
- Sorra per a confecció de morters
- Sorra per a reblert de rases amb canonades
- Sorres procedents de reciclatge de residus de la construcció i demolicions

CARACTERÍSTIQUES GENERALS:
El contractista ha de sotmetre a l'aprovació de la DF les pedreres o dipòsits d'on s'han d'obtenir els àrids, aportant tots els elements justificatius que cregués convenients o que li fossin requerits pel Director d'Obra, entre d'altres:
- Classificació geològica.
- Estudi de morfologia.
- Aplicacions anteriors.

La DF ha de poder refusar totes aquelles procedències que, al seu criteri, obligarien a un control massa freqüent dels materials que se n'extraguessin.
Els grànuls han de tenir forma arrodonida o polièdrica.
La composició granulomètrica ha de ser l'adequada al seu ús, o si no consta, la que estableixi

explícitament la DF.
No ha de tenir margues o altres materials estranys.
Contingut de pirites o d'altres sulfurs oxidables: 0%
Contingut de matèria orgànica (UNE-EN 1744-1): Color més clar que el patró
Contingut de terrossos d'argila (UNE 7133): <= 1% en pes
Els àrids no han de ser reactius amb el ciment. No s'utilitzaran àrids procedents de roques toves, friables, poroses, etc., ni els que continguin nòduls de guix, compostos ferrosos, sulfurs oxidables, etc, en quantitats superiors a les contemplades al CODI ESTRUCTURAL.
Els àrids reciclats hauran de complir amb les especificacions de l'article 30 del CODI ESTRUCTURAL. A més, els que provinguin de formigons estructurals sans, o de resistència elevada, han de ser adequats per a la fabricació de formigó reciclat estructural, complint una sèrie de requisits:
- Dimensió mínima permesa = 4 mm
- Terrossos d'argila per a un formigó amb menys del 20% d'àrid reciclat: <= 0,6%
- Terrossos d'argila per a un formigó amb 100% d'àrid reciclat: <= 0,25%
- Absorció d'aigua per a un formigó amb menys del 20% d'àrid reciclat: <= 7%
- Absorció d'aigua per a un formigó amb més del 20% d'àrid reciclat: <= 5%
- Coeficient de Los Ángeles: <= 40
- Continguts màxims d'impureses: - Material ceràmic: <= 5% del pes - Partícules lleugeres: <= 1% del pes - Asfalt: <= 1% del pes - Altres: <= 1,0 % del pes

En els valors de les especificacions no citades, es mantenen els establerts en l'article 30 del CODI ESTRUCTURAL.
SORRA DE MARBRE BLANC:
Barreja amb granulats blancs diferents del marbre: 0%
SORRA PER A LA CONFECCIÓ DE FORMIGONS:
Es denomina sorra a la barreja de les diferents fraccions d'àrid fi que s'utilitzen per a la confecció del formigó
Designació: d/D - IL - N
d/D: Fracció granulomètrica, d tamany mínim i D tamany màxim
IL: Presentació, R rodat, T triturat (matxuqueig) i M barreja
N: Naturalesa de l'àrid (C, calcari; S, silici; G,granític; O, ofita; B, basalt; D, dolomític; Q, traquita; I, fonolita; V, varis; A, artificial i R, reciclat
Mida dels granuls (Tamís 4 UNE-EN 933-2): <= 4 mm
Material retingut pel tamís 0,063 (UNE_EN 933-2) i que sura en un líquid de pes específic 20 kN/m3 (UNE EN 1744-1): <= 0,5% en pes
Compostos de sofre expressats en SO3 i referits a granulat sec (UNE-EN 1744-1): <= 1% en pes
Reactivitat potencial amb els àlcalis del ciment (UNE 146507-2)
Sulfats solubles en àcid, expressats en SO3 i referits al granulat sec (UNE-EN 1744-1): <= 0,8% en pes
Clorurs expressats en Cl- i referits al granulat sec (UNE-EN 1744-1):
- Formigó armat o en massa amb armadures de fissuració: <= 0,05% en pes
- Formigó pretesat: <= 0,03% en pes

Ió clor total aportat per components d'un formigó no pot superar:
- Pretensat: <= 0,2% pes de ciment
- Armat: <= 0,4% pes de ciment
- En massa amb armadura de fissuració: <= 0,4% pes de ciment

Estabilitat (UNE-EN 1367-2):
- Pèrdua de pes amb sulfat sòdic: <= 10%
- Pèrdua de pes amb sulfat magnèsic: <= 15%

Pèrdua de pes amb sulfat magnèsic (UNE-EN 1367-2) quan el formigó estigui sotmès a una classe d'exposició XF, i l'àrid fi tingui una absorció d'aigua >1%: <= 15%
Coeficient de friabilitat (UNE 83115)
- Per formigons d'alta resistència: < 40
- Formigons en massa o armats amb Fck<=30 N/mm2: < 50

Els àrids no han de presentar reactivitat potencial amb els àlcalis del formigó. Per a comprovar-ho, s'ha de realitzar en primer lloc un anàlisi petrogràfic, per a obtenir el tipus de reactivitat que, en el seu cas, puguin presentar. Si d'aquest estudi es dedueix la possibilitat de reactivitat àlcali sílice o àlcali silicat, s'ha de realitzar l'assaig descrit a l'UNE 146.508 EX. Si el tipus de reactivitat potencial és àlcali carbonat, s'ha de realitzar l'assaig descrit a l'UNE 146.507 EX Part 2.
La corba granulomètrica de l'àrid fi, ha d'estar compresa dins del fus següent:

Límits	Material retingut acumulat, en % en pes,en els tamisos						
	4 mm	2 mm	1 mm	0,5 mm	0,25 mm	0,125 mm	0,063 mm
Superior	0	4	16	40	70	77	(1)
Inferior	15	38	60	82	94	100	100

(1) Aquest valor varia en funció del tipus i origen de l'àrid.
SORRA DE PEDRA GRANÍTICA PER A LA CONFECCIÓ DE FORMIGONS:

Contingut màxim de fins que passen pel tamís 0,063 mm (UNE-EN 933-1):
- Granulat gruixut: - Qualsevol tipus: <= 1,5% en pes
- Granulat fí: - Granulat arrodonit: <= 6% en pes - Granulat de matxuqueig no calcari per a obres sotmeses a exposició XS, XD, XA,XF o XM: <= 6% en pes - Granulat de matxuqueig no calcari per a obres sotmeses a exposició X0 o XC i no sotmeses a cap classe d'exposició XA, XF o XM: <= 10% en pes
Equivalent de sorra (EAV)(UNE_EN 933-8):
- Per a obres en ambients X0, XC: >= 70
- Resta de casos: >= 75
Absorció d'aigua (UNE-EN 1097-6): <= 5%
SORRA DE PEDRA CALCÀRIA PER A LA CONFECCIÓ DE FORMIGONS:
Contingut màxim de fins que passen pel tamís 0,063 mm (UNE-EN 933-1):
- Granulat gruixut: - Qualsevol tipus: <= 1,5% en pes
- Granulat fí: - Granulat arrodonit: <= 6% en pes - Granulat de matxuqueig calcari per a obres sotmeses a exposició XS, XD, XA, XF o XM: <= 10% en pes - Granulat de matxuqueix calcari per a obres sotmeses a exposició X0 o XC i no sotmesa a cap classe d'exposició XA,XF o XM: <= 16% en pes.
Valor blau de metilè(UNE 83130):
- Per a obres sotmeses a exposició X0 o XC: <= 0,6% en pes
- Resta de casos: <= 0,3% en pes
SORRA PER A LA CONFECCIÓ DE MORTERS:
La composició granulomètrica ha de quedar dintre dels límits següents:

Tamís UNE 7-050 mm	Percentatge en pes que passa pel tamís	Condicions
5,00	A	A = 100
2,50	B	60 <= B <= 100
1,25	C	30 <= C <= 100
0,63	D	15 <= D <= 70
0,32	E	5 <= E <= 50
0,16	F	0 <= F <= 30
0,08	G	0 <= G <= 15
Altres condi-cions		C - D <= 50
		D - E <= 50
		C - E <= 70

Mida dels grànuls: <= 1/3 del gruix del junt
Contingut de matèries perjudicials: <= 2%
GRANULATS PROCEDENTS DE RECICLATGE DE RESIDUS DE LA CONSTRUCCIÓ I DEMOLICIONS:
El material ha de procedir d'una planta autoritzada legalment per al tractament de residus de la construcció.
El material no ha de ser susceptible de cap mena de meteorització o d'alteració física o química sota les condicions més desfavorables que presumiblement es puguin donar al lloc d'utilització. No han de donar lloc, amb l'aigua, a dissolucions que puguin causar danys a estructures, capes de ferms, o contaminar el sòl o corrents d'aigua.
S'ha considerat que l'ús serà el reblert de rases amb canonades.
Per a qualsevol utilització diferent d'aquesta, es requereix l'acceptació expressa de la direcció facultativa i la justificació mitjançant els assaigs que pertoquin que es compleixen les condicions requerides per a l'us al que es pretén destinar.
2.- CONDICIONS DE SUBMINISTRAMENT I EMMAGATZEMATGE
Subministrament i emmagatzematge: De manera que no s'alterin les seves condicions.
Cada remesa de sorra s'ha de descarregar en una zona ja preparada de sòl sec.
Les sorres de tipus diferents s'han d'emmagatzemar per separat.
Els àrids s'han d'emmagatzemar de tal manera que quedin protegits contra la contaminació, i evitant la seva possible segregació, sobretot durant el seu transport. Es recomana emmagatzemar-los sota cobert per evitar els canvis de temperatura del granulat, i en un terreny sec i net destinat a l'apilament dels àrids. Les sorres d'altres tipus s'han d'emmagatzemar per separat.
3.- UNITAT I CRITERI D'AMIDAMENT
Unitat d'amidament: la indicada a la descripció de l'element
Criteri d'amidament: quantitat necessària subministrada a l'obra
4.- NORMATIVA DE COMPLIMENT OBLIGATORI
SORRA PER A LA CONFECCIÓ DE FORMIGONS:
Real Decreto 470/2021, de 29 de junio, por el que se aprueba el Código Estructural.
SORRA PER A LA CONFECCIÓ DE MORTERS:
Real Decreto 470/2021, de 29 de junio, por el que se aprueba el Código Estructural.
UNE-EN 12620:2003 Áridos para hormigón.
Documento Básico de Seguridad estructural Fábrica DB-SE-F, parte II del CTE, aprobado por el

Real Decreto 314/2006.
SORRES PER A ALTRES USOS:
No hi ha normativa de compliment obligatori.
5.- CONDICIONS DE CONTROL DE RECEPCIÓ
CONDICIONS DE MARCATGE I CONTROL DE LA DOCUMENTACIÓ:
L'entrega de granulat a l'obra ha d'anar acompanyada d'un full de subministrament proporcionat pel subministrador, en el que hi han de constar com a mínim les següents dades:
- Identificació del subministrador
- Número del certificat de marcatge CE o indicació d'autoconsum
- Número de sèrie de la fulla de subministrament
- Nom de la cantera
- Data del lliurament
- Nom del peticionari
- Designació de l'àrid segons l'article 30.2 del CODI ESTRUCTURAL
- Quantitat de granulat subministrat
- Identificació del lloc de subministrament
El fabricant ha de proporcionar la informació relativa a la granulometria i a les toleràncies de l'àrid subministrat.
El subministrador ha de posar a disposició de la DF en el cas que aquesta ho sol·liciti, la documentació següent, que acredita el marcatge CE, segons el sistema d'avaluació de conformitat aplicable, d'acord amb el que disposa l'apartat 7.2.1 del CTE: - Productes per a carreteres i altres treballs d'obres públiques i edificació de Funcio: Aplicacions que exigeixen requisits de seguretat molt estrictes*. * Requisits que han de ser definits per lleis, reglaments i normes administratives nacionals de cada estat membre, - Productes per a edificació, fabricació de productes de formigó prefabricat, carreteres i altres treballs d'obres públiques de Funcio: Aplicacions que exigeixen requisits de seguretat molt estrictes*. * Requisits que han de ser definits per lleis, reglaments i normes administratives nacionals de cada estat membre: - Sistema 2+: Declaració de Prestacions - Productes per a edificació, fabricació de productes de formigó prefabricat, carreteres i altres treballs d'obres públiques de Funcio: Aplicacions que no exigeixen requisits de seguretat molt estrictes*. * Requisits que han de ser definits per lleis, reglaments i normes administratives nacionals de cada estat membre, - Productes per a carreteres i altres treballs d'obres públiques i edificació de Funcio: Aplicacions que no exigeixen requisits de seguretat molt estrictes*. * Requisits que han de ser definits per lleis, reglaments i normes administratives nacionals de cada estat membre: - Sistema 4: Declaració de Prestacions
El símbol de marcatge de conformitat CE s'ha d'estampar d'acord amb la Directiva 93/68CE i ha d'estar visible sobre el producte o sobre etiqueta, embalatge o documentació comercial i ha d'anar acompanyat de la següent informació:
- Número d'identificació de l'organisme de certificació
- Nom o marca d'identificació i direcció del fabricant
- Les dues últimes xifres de l'any d'impressió del marcatge
- Referència a la norma (UNE-EN 12620)
- Descripció del producte (nom genèric, material, ús previst)
- Designació del producte
- Informació de les característiques essencials aplicables
A la documentació del marcatge haurà d'indicar:
- Nom del laboratori que ha realitzat els assajos
- Data d'emissió del certificat
- Garantia de que el tractament estadístic és l'exigit en el marcatge
- Estudi de fins que justifiqui experimentalment el seu ús, en el cas que hi hagi àrids que no compleixen amb l'article 30.4.1 del CODI ESTRUCTURAL.
L'àrid reciclat ha d'incloure en la seva documentació:
- Naturalesa del material
- Planta productora de l'àrid i empresa transportista de la runa
- Presència d'impureses
- Detalls de la seva procedència
- Altre informació que resulti rellevant
OPERACIONS DE CONTROL:
Els àrids han de disposar del marcatge CE, de tal manera que la comprovació de la seva idoneïtat per al seu ús es farà mitjançant un control documental del marcatge per tal de determinar el compliment de les especificacions del projecte i de l'article 30 del CODI ESTRUCTURAL.
En el cas d'àrids d'autoconsum, el Constructor o el Subministrador ha d'aportar un certificat d'assaig, de com a màxim tres mesos d'antiguitat, realitzat en un laboratori de control dels contemplats en l'article 17.2.2.1 del CODI ESTRUCTURAL, que verifiqui el compliment de les especificacions de l'àrid subministrat respecte l'article 30 del CODI ESTRUCTURAL.
La DF ha de poder valorar el nivell de garantia del distintiu, i en cas de no disposar de suficient informació, ha de poder determinar l'execució de comprovacions mitjançant assaigs.
La DF, a més, ha de valorar si realitzar una inspecció a la planta de fabricació, a poder ser, abans del subministra de l'àrid, per comprovar la idoneïtat per a la seva fabricació. En cas necessari, la DF ha de poder realitzar els assaigs següents per a verificar la conformitat de les especificacions:

- Matèria orgànica (UNE-EN 1744-1).
- Terrossos d'argila (UNE 7133).
- Material retingut pel garbell 0.063 UNE (UNE EN 933-2) i que sura en un líquid de pes específic 2 (UNE EN 1744-1).
- Compostos de sofre (SO3)- respecte al granulat sec (UNE-EN 1744-1).
- Sulfats solubles en àcid (UNE-EN 1744-1).
- Contingut d'Ió CL- (UNE-EN 1744-1).
- Assaig petrogràfic
- Reactivitat potencial amb els àlcalis del ciment (UNE 146-507 i UNE 146-508).
- Equivalent de sorra (UNE-EN 933-8).
- Absorció d'aigua (UNE-EN 1097-6).
- Assaig d'identificació per raigs X.
- Pèrdua de pes amb sulfat magnèsic (UNE-EN 1367-2)
- Assaig granulomètric (UNE-EN 933-2)
- Coeficient de friabilitat (UNE 83115)

Un cop s'hagi realitzat l'apilament, s'ha de realitzar una inspecció visual, i si es considera necessari, s'han de prendre mostres per realitzar els assaigs corresponents.
S'ha de poder acceptar la sorra que no compleixi amb els requisits sempre i quan mitjançant rentat, cribatge o mescla, assoleixi les condicions exigides.
CRITERIS DE PRESA DE MOSTRES:
Els controls s'han de realitzar segons les instruccions de la DF i el CODI ESTRUCTURAL.
INTERPRETACIÓ DE RESULTATS I ACTUACIONS EN CAS D'INCOMPLIMENT:
No s'ha d'acceptar la sorra que no compleixi totes les especificacions indicades al plec de condicions. Si la granulometria no s'ajusta a la utilitzada per a l'establiment de les dosificacions aprovades, s'hauran de projectar i aprovar noves fórmules de treball.
No s'han d'utilitzar àrids fins els quals l'equivalent de sorra sigui inferior a:
- 70, en obres sotmeses a les classes X0 o XC
- 75, en la resta de casos

En cas que les sorres procedents del matxuqueig de roques calcàries o de roques dolomítiques que no compleixin l'especificació de l'equivalent de sorra, s'han de poder acceptar si l'assaig del blau de metilè (UNE-EN 933-9) compleix el següent:
- Per a obres amb classe general d'exposició classe X0 o XC: <= 0,6% en pes
- Resta de casos: <= 0,3% en pes

Si el valor del blau de metilè fos superior als valors anteriors, i es presentin dubtes de la presència d'argila en els fins, s'ha de poder realitzar un assaig de rajos X per a la seva detecció i identificació: s'ha de poder utilitzar l'àrid fi si les argiles són del tipus caolinita o illita, i si les propietats del formigó amb aquest àrid són les mateixes que les d'un que tingui els mateixos components però sense els fins.
S'han de poder utilitzar sorres rodades, o procedents de roques matxucades, o escòries siderúrgiques adequades, en la fabricació de formigó d'ús no estructural.

B0 MATERIALS BÀSICS

B05 AGLOMERANTS I CONGLOMERANTS

B055- CIMENT

0.- ELEMENTS QUE CONTEMPLA EL PLEC

B055-067M.

1.- DEFINICIÓ I CONDICIONS DELS ELEMENTS
Conglomerant hidràulic format per diferents materials inorgànics finament dividits que, amassats amb aigua, formen una pasta que, mitjançant un procés d'hidratació, endureix i un cop endurit conserva la seva resistència i estabilitat fins i tot sota l'aigua.
S'han considerat els ciments regulats per la norma RC-16 amb les característiques següents:
- Ciments comuns (CEM)
- Ciments d'aluminat de calci (CAC)
- Ciments blancs (BL)
- Ciments resistens a l'aigua de mar (MR)

CARACTERÍSTIQUES GENERALS:
En el cas de que el material s'utilitzi en obra pública, l'acord de Govern de la Generalitat de Catalunya de 9 de juny de 1998, exigeix que els materials siguin de qualitat certificada o puguin acreditar un nivell de qualitat equivalent, segons les normes aplicables als estats membres de la Unió Europea o de l'Associació Europea de Lliure Canvi.
També en aquest cas, es procurarà que els esmentats materials disposin de l'etiqueta ecològica europea, regulada en el Reglament (CE) nº 66/2010 o bé altres distintius de la Comunitat

Europea.
Ha de ser un material granular molt fi i estadísticament homogeni en la seva composició.
El ciment ha de ser capaç, si es dosifica i barreja adequadament amb aigua i granulats, de produir un morter o un formigó que conservi la seva traballabilitat en un temps prou llarg i assolir, al final de períodes definits, els nivells especificats de resistència i mantenir estabilitat de volum a llarg termini.
No ha de tenir grumolls ni principis d'aglomeració.
En activitats manuals en les que hi hagi risc de contacte amb la pell i d'acord amb l'establert a l'Ordre Presidencial 1954/2004 de 22 de juny, no s'han d'utilitzar o comercialitzar ciments amb un contingut de crom (VI) superior a dos parts per milió del pes sec del ciment.
CIMENTS COMUNS (CEM):
Estaran subjectes al marcatge CE de conformitat amb el que disposen els Reials Decrets 1328/1995 de 28 de juliol i 256/2016 de 10 de juny.
Els components han de complir els requisits especificats en el capítol 5 de la norma UNE-EN 197-1.
Tipus de ciments:
- Ciment Pòrtland: CEM I
- Ciment Pòrtland amb addicions: CEM II
- Ciment Pòrtland amb escòries de forn alt: CEM III
- Ciment putzolànic: CEM IV
- Ciment compost: CEM V

Alguns d'aquests tipus es divideixen en subtipus, segons el contingut de l'addició o barreja d'addicions presents en el ciment. Segons aquest contingut creixent els subtipus poden ser A, B o C.
Addicions del clinker pòrtland (K):
- Escòria de forn alt: S
- Fum de sílice: D
- Putzolana natural: P
- Putzolana natural calcinada: Q
- Cendra volant Sicília: V
- Cendra volant calcària: W
- Esquist calcinat: T
- Filler calcari L: L
- Filler calcari LL: LL

Relació entre denominació i designació dels ciments comuns segons el tipus, subtipus i addicions:

Denominació	Designació
Ciment pòrtland	CEM I
Ciment pòrtland amb escòria	CEM II/A-S CEM II/B-S
Ciment pòrtland amb fum de sílice	CEM II/A-D
Ciment pòrtland amb Putzolana	CEM II/A-P CEM II/B-P CEM II/A-Q CEM II/B-Q
Ciment pòrtland amb cendres volants	CEM II/A-V CEM II/B-V CEM II/A-W CEM II/B-W
Ciment pòrtland amb esquist calcinat	CEM II/A-T CEM II/B-T
Ciment pòrtland amb filler calcari	CEM II/A-L CEM II/B-L CEM II/A-LL CEM II/B-LL
Ciment pòrtland mixt	CEM II/A-M CEM II/B-M
Ciment amb escòries de forn alt	CEM III/A CEM III/B CEM III/C

Ciment putzolànic	CEM IV/A CEM IV/B
Ciment compost	CEM V/A CEM V/B

En ciments pòrtland mixtos CEM II/A-M i CEM II/B-M, en ciments putzolànics CEM IV/A i CEM IV/B i en ciments compostos CEM V/A i CEM V/B els components principals a més del clinker han de ser declarats a la designació del ciment.
La composició dels diferents ciments comuns ha de ser l'especificada al capítol 6 de la norma UNE-EN 197-1.
Els ciments comuns han de complir les exigències mecàniques, físiques, químiques i de durabilitat especificades al capítol 7 de la norma UNE-EN 197-1.
CIMENTS D'ALUMINAT DE CALÇ (CAC):
Ciment obtingut per una mescla de materials aluminosos i calcàris.
Estaran subjectes al marcatge CE de conformitat amb el que disposa el Reial Decret 256/2016, de 10 de juny.
Han de complir les exigències mecàniques, físiques i químiques especificades a UNE-EN 14647.
CIMENTS BLANCS (BL):
Han d'estar subjectes al Reial Decret 1313/1988 i seran aquells definits a la norma UNE 80305 i homòlegs de les normes UNE-EN 197-1 (ciments comuns) i UNE-EN 413-1 (ciments de ram de paleta) que compleixin amb l'especificació de blancor.
Índex de blancor (UNE 80117): >= 85
D'acord amb el Real Decret 1313/1988 de 28 d'octubre i L'Ordre Ministerial de 17 de gener de 1989, han de portar el Certificat de Conformitat amb Requisits Reglamentaris (CCRR).
La composició, així com les prescripcions mecàniques, físiques, químiques i de durabilitat que han de complir els ciments comuns blancs són les mateixes que les especificades per als ciments comuns a la norma UNE-EN 197-1.
La composició, així com les prescripcions mecàniques, físiques i químiques que ha de complir el ciment blanc de ram de paleta (BL 22,5 X) són les mateixes que les especificades per al ciment homòleg a la norma UNE-EN 413-1.
CIMENTS RESISTENTS A L'AIGUA DE MAR (MR):
D'acord amb el Real Decret 1313/1988 de 28 d'octubre i L'Ordre Ministerial de 17 de gener de 1989, han de portar el Certificat de Conformitat amb Requisits Reglamentaris (CCRR).
Relació entre denominació i designació dels ciments resistents a l'aigua de mar segons el tipus, subtipus i addicions:

Denominació	Designació
Ciment pòrtland	I
Ciment pòrtland amb escòria	II/A-S II/B-S
Ciment pòrtland amb fum de sílice	II/A-D
Ciment pòrtland amb Putzolana	II/A-P II/B-P
Ciment pòrtland amb cendres volants	II/A-V II/B-V
Ciment amb escòries de forn alt	III/A III/B III/C
Ciment putzolànic	IV/A IV/B
Ciment compost	CEM V/A

Les especificacions generals en quan a composició i a exigències mecàniques, físiques, químiques i de durabilitat que han de complir són les corresponents als ciments comuns homòlegs de la norma UNE-EN 197-1.
Han de complir els requisits addicionals especificats al capítol 7.2 de la norma UNE 80303-2.
2.- CONDICIONS DE SUBMINISTRAMENT I EMMAGATZEMATGE
Subministrament: de manera que no s'alterin les seves característiques.
Si el ciment es subministra a granel s'ha d'emmagatzemar en sitges.
Si el ciment es subministra en sacs, s'han d'emmagatzemar en un lloc sec, ventilat, protegit de la intempèrie i sense contacte directe amb la terra, de manera que no s'alterin les seves condicions.

Temps màxim d'emmagatzematge dels ciments:
- Classes 22,5 i 32,5: 3 mesos
- Classes 42,5 : 2 mesos
- Classes 52,5 : 1 mes
3.- UNITAT I CRITERI D'AMIDAMENT
Unitat d'amidament: la indicada a la descripció de l'element
Criteri d'amidament: quantitat necessària subministrada a l'obra
4.- NORMATIVA DE COMPLIMENT OBLIGATORI
Real Decreto 1313/1988, de 28 de octubre, por el se declara obligatoria la homologación de los cementos para la fabricación de hormigones y morteros para todo tipo de obras y productos prefabricados.
Orden de 17 de enero de 1989 por la que se establece la certificación de conformidad a normas como alternativa de la homologación de los cementos para la fabricación de hormigones y morteros para todo tipo de obras y productos prefabricados.
Real Decreto 1328/1995, de 28 de julio, por el que se modifica, en aplicación de la Directiva 93/68/CEE, las disposiciones para la libre circulación de productos de construcción, aprobadas por el Real Decreto 1630/1992, de 29 de diciembre.
Real Decreto 256/2016, de 10 de junio, por el que se aprueba la Instrucción para la recepción de cementos (RC-16).
UNE-EN 197-1:2000 Cemento. Parte 1: Composición, especificaciones y criterios de conformidad de los cementos comunes.
UNE-EN 14647:2006 Cemento de aluminato de calcio. Composición, especificaciones y criterios de conformidad.
UNE 80305:2001 Cementos blancos.
UNE 80303-2:2001 Cementos con características adicionales. Parte 2: Cementos resistentes al agua de mar.
5.- CONDICIONS DE CONTROL DE RECEPCIÓ
CONDICIONS DE MARCATGE I CONTROL DE LA DOCUMENTACIÓ EN CIMENTS COMUNS (CEM) I CIMENTS DE CALÇ (CAC):
El subministrador ha de posar a disposició de la DF en el cas que aquesta ho sol·liciti, la documentació següent, que acredita el marcatge CE, segons el sistema d'avaluació de conformitat aplicable, d'acord amb el que disposa l'apartat 7.2.1 del CTE: - Productes per a preparació de formigó, morter, beurades i altres mescles per a construcció i per a la fabricació de productes de construcció, - Productes per a elaboració de formigó, morter, pasta i altres mescles per a construcció i per a la fabricació de productes de construcció: - Sistema 1+: Declaració de Prestacions
El símbol normalitzat del marcatge CE ha d'anar acompanyat de la següent informació com a mínim:
- el número identificador del organisme certificador que ha intervingut en el control de producció
- nom o marca distintiva d'identificació i adreça enregistrada del fabricant
- número del certificat CE de conformitat
- les dues últimes xifres de l'any en que el fabricant va posar el marcatge CE
- indicacions que permetin identificar el producte així com les seves característiques i prestacions declarades atenent a les seves especificacions tècniques
- referència a la norma harmonitzada corresponent
- designació normalitzada del ciment indicant el tipus, subtipus (segons els components principals) i classe resistent
- en el seu cas, informació addicional referent al contingut de clorurs, al límit superior de pèrdua per calcinació de cendra volant i/o additiu emprat
Sobre el mateix embalatge, el marcatge CE es pot simplificar, i inclourà com a mínim:
- el símbol normalitzat del marcatge CE
- en el seu cas, el número del certificat CE de conformitat
- nom o marca distintiva d'identificació i adreça enregistrada del fabricant
- els dos últims dígits de l'any en que el fabricant va posar el marcatge
- referència al número de la norma harmonitzada corresponent
En aquest cas, la informació complerta del marcatge o etiquetat CE haurà d'apareixer també a l'albarà o documentació que acompanya al lliurament.
A l'albarà hi han de figurar les dades següents:
- número de referència de la comanda
- nom i adreça del comprador i punt de destí del ciment
- identificació del fabricant i de l'empresa de subministrament
- designació normalitzada del ciment subministrat conforme a la instrucció RC-16
- quantitat que es subministra
- en el seu cas, referència a los dades de l'etiquetat corresponent al marcatge CE
- data de subministrament
- identificació del vehicle que el transporta
CONDICIONS DE MARCATGE I CONTROL DE LA DOCUMENTACIÓ EN CIMENTS BLANCS (BL) I CIMENTS RESISTENTS A L'AIGUA DE MAR (MR):
A l'albarà hi han de figurar les dades següents:
- número de referència de la comanda
- nom i adreça del comprador i punt de destí dels ciment

- identificació del fabricant i de l'adreça de subministrament
- designació normalitzada del ciment subministrat segons el Reial Decret 256/2016, de 10 de juny
- contrasenya del Certificat de Conformitat amb els Requisits Reglamentaris
- quantitat que es subministra
- identificació del vehicle que transporta el ciment
- en el seu cas, l'etiquetatge corresponent al marcatge CE
- En el cas de ciments envasats, aquests han de mostrar als seus envasos la següent informació:
- nom o marca identificativa i adreça complerta del fabricant i de la fàbrica
- designació normalitzada del ciment subministrat conforme la present instrucció
- contrasenya del Certificat de Conformitat amb els Requisits Reglamentaris
- dates de fabricació i d'envasat (indicant setmana i any)
- condicions específiques aplicables a la manipulació i utilització del producte

El fabricant ha de facilitar, si li demanen, les dades següents:
- Inici i final d'adormiment
- Si s'han incorporat additius, informació detallada de tots ells i dels seus efectes

OPERACIONS DE CONTROL:
La recepció del ciment haurà d'incloure al menys, dues fases obligatòries:
- Una primera fase de comprovació de la documentació
- Una segona fase d'inspecció visual del subministrament

Es pot donar una tercera fase, si el responsable de recepció ho considera oportú, de comprovació del tipus i classe de ciment i de les característiques físiques químiques i mecàniques mitjançant la realització d'assaigs d'identificació i, si es el cas, d'assaigs complementaris.
Per a la primera fase, al iniciar el subministrament el Responsable de recepció ha de comprovar que la documentació es la requerida. Aquesta documentació estarà compresa per:
- Albarà o full de subministrament.
- Etiquetatge
- Documents de conformitat, com pot ser el marcatge CE o bé la Certificació de Conformitat del Reial Decret 1313/1988
- Pel cas dels ciments no subjectes al marcatge CE, el certificat de garantia del fabricant signat.
- Si els ciments disposen de distintius de qualitat, caldrà també la documentació precisa de reconeixements del distintiu.

En la segona fase, un cop superada la fase de control documental, cal sotmetre el ciment a una inspecció visual per comprovar que no ha patit alteracions o barreges indesitjades.
La tercera fase s'activarà quan es pugui preveure possibles defectes o en el cas que el Responsable així ho estableixi per haver donat resultats no conformes en les fases anteriors o per haver detectat defectes en l'ús de ciments d'anteriors remeses.
En aquest supòsit es duran terme, abans de començar l'obra i cada 200 t de ciment de la mateixa designació i procedència durant l'execució, assaigs d'acord amb l'establer en els Annexes 5 i 6 de la RC-16.
CRITERIS DE PRESA DE MOSTRES:
Les mostres es prendran segons l'indicat en la RC-16. Per a cada lot de control sotmès a assaig s'extrauran tres mostres, una per tal de realitzar els assaigs de comprovació de la composició, l'altra per als assaigs físics, mecànics i químics i l'altra per a ser conservada preventivament.
INTERPRETACIÓ DE RESULTATS I ACTUACIONS EN CAS D'INCOMPLIMENT:
A efectes de la fase primera, no s'aprovarà l'ús de ciments els quals el etiquetatge i la documentació no es correspongui amb el ciment sol·licitat, quan la documentació no estigui completa i quan no es reuneixin tots els requisits establerts.
A efectes de la segona fase, no s'aprovarà l'ús de ciments que presentin símptomes de meteorització rellevant, que contingui cossos estranys i que no resulti homogènia en el seu aspecte o color.
A efectes de la tercera fase, no s'aprovarà l'ús de ciments que no compleixin els criteris establerts en l'apartat A5.5 de la RC-16.
Quan no es compleixi alguna de les prescripcions del ciment assajat, es repetiran els assaigs per duplicat, sobre dues mostres obtingudes de l'aplec existent a obra. S'acceptarà el lot únicament si els resultats obtinguts en les dues mostres són satisfactoris.

B0 MATERIALS BÀSICS

B05 AGLOMERANTS I CONGLOMERANTS

B059- GUIX

Plec de condicions
1.- DEFINICIÓ I CONDICIONS DELS ELEMENTS

Productes en pols preparats bàsicament amb pedra de guix, i eventualment addicions per a modificar les característiques d'adormiment, resistència, adherència, retenció d'aigua, densitat o altres.
S'han contemplat els tipus de guixos següents:
- Conglomerants a base de guix
- Guix per a la construcció en general
- Guix per a aplicacions especials de construcció
- Guix per a agafar perfils i plaques de guix laminat

CARACTERÍSTIQUES GENERALS:
Ha d'estar homologat d'acord amb el RD 1312/1986 o disposar d'una certificació de conformitat a normes segons l'ordre 14/01/1991.
En el cas de que el material s'utilitzi en obra pública, l'acord de Govern de la Generalitat de Catalunya de 9 de juny de 1998, exigeix que els materials siguin de qualitat certificada o puguin acreditar un nivell de qualitat equivalent, segons les normes aplicables als estats membres de la Unió Europea o de l'Associació Europea de Lliure Canvi.
També en aquest cas, es procurarà que els esmentats materials disposin de l'etiqueta ecològica europea, regulada en el Reglament 880/1992/CEE o bé altres distintius de la Comunitat Europea.
S'ha de poder utilitzar directament, pastant-los amb aigua.
No ha de tenir grumolls ni principis d'aglomeració.
GUIXOS DE CONSTRUCCIÓ I CONGLOMERANTS A BASE DE GUIX PER A CONSTRUCCIÓ:
Resistència mecànica a flexió (UNE-EN 13279-1):
- Guix de construcció d'aplicació manual de designació B1: => 1,0 N/mm2
- Guix de construcció de projecció mecànica de designació B1: => 1,0 N/mm2
- Guix especial per a la construcció de designació C6: > 1 N/mm2

Resistència mecànica a compressió (UNE-EN 13179-1):
- Guix de construcció d'aplicació manual de designació B1: > 2,0 N/mm2
- Guix de construcció de projecció mecànica de designació B1: > 2,0 N/mm2
- Guix especial per a la construcció de designació C6: > 2 N/mm2

Temps d'inici d'adormiment:
- Guix de designació B1 d'aplicació manual: > 20 minuts
- Guix de designació B1 de projecció mecànica: > 50 minuts
- Guix de designació C6: > 20 minuts

Els guixos de construcció i els conglomerants a base de guix per a la construcció s'han de designar de la següent manera:
- El tipus de guix o de conglomerant de guix segons la designació de la norma UNE-EN 13279-1
- Referència a la norma EN 13279-1
- Identificació segons la norma UNE-EN 13279-1
- Resistència a compressió

ADHESIUS A BASE DE GUIX PER A PLAQUES DE GUIX LAMINAT I TRANSFORMATS DE PLAQUES DE GUIX LAMINAT:
Els adhesius a base de guix per a la fixació de les plaques de guix laminat o els transformats de plaques de guix laminat s'han de designar de la següent manera:
- Mitjançant l'expressió "adhesivo a base de yeso para transformados de placas de yeso laminado con aislamiento térmico/acústico o placas de yeso laminado"
- Referència a la norma EN 14496

Els adhesius a base de guix per a la fixació de les plaques de guix laminat o els transformats de plaques de guix laminat han d'anar marcats de manera clara e indeleble, ja sigui sobre la pròpia placa, o bé sobre l'embalatge, l'albarà o el certificat subministrat amb el producte amb les següents indicacions:
- Referència a la norma europea EN 14496
- Nom, marca comercial o altres mitjans d'identificació del fabricant
- Data de fabricació i/o data de caducitat
- Identificació del producte segons el sistema de designació esmentat anteriorment
- Ha de portar, en lloc visible, el marcatge CE de conformitat amb el que disposa el Reial Decret 1328/1995, de 28 de juliol

2.- CONDICIONS DE SUBMINISTRAMENT I EMMAGATZEMATGE

Subministrament: en sacs, de manera que no s'alterin les seves característiques.
Emmagatzematge: En lloc sec, protegit de la intempèrie i sense contacte directe amb el terra, de manera que no s'alterin les seves condicions.

3.- UNITAT I CRITERI D'AMIDAMENT

Unitat d'amidament: la indicada a la descripció de l'element
Criteri d'amidament: quantitat necessària subministrada a l'obra

4.- NORMATIVA DE COMPLIMENT OBLIGATORI

GUIXOS DE CONSTRUCCIÓ I CONGLOMERANTS A BASE DE GUIX PER A CONSTRUCCIÓ:
UNE-EN 13279-1:2006 Yesos de construcción y conglomerantes a base de yeso para la construcción. Parte 1: Definiciones y especificaciones.
UNE-EN 13279-2:2006 Yesos de construcción y conglomerantes a base de yeso para la construcción. Parte 2: Métodos de ensayo.
ADHESIUS A BASE DE GUIX PER A PLAQUES DE GUIX LAMINAT I TRANSFORMATS DE PLAQUES DE GUIX LAMINAT:
UNE-EN 14496:2006 Adhesivos a base de yeso para transformados de placa de yeso laminado con aislante térmico/acústico y placas de yeso laminado. Definiciones, especificaciones y métodos de ensayo.

5.- CONDICIONS DE CONTROL DE RECEPCIÓ

CONDICIONS DE MARCATGE I CONTROL DE LA DOCUMENTACIÓ DEL GUIX DE CONSTRUCCIÓ:
El subministrador ha de posar a disposició de la DF en el cas que aquesta ho sol·liciti, la documentació següent, que acredita el marcatge CE, segons el sistema d'avaluació de conformitat aplicable, d'acord amb el que disposa l'apartat 7.2.1 del CTE: - Productes per a parets, envans, sostres o revestiments per a la protecció contra el foc d'elements estructurals i/o per a compartimentació davant del foc en edificis, - Productes per a parets, envans, sostres o revestiments per a qualsevol ús excepte per a la protecció contra el foc d'elements estructurals i/o per a compartimentació davant del foc en edificis de Prestacio o Caracteristica: Tots: - Sistema 4: Declaració de Prestacions - Productes per a parets, envans, sostres o revestiments per a la protecció contra el foc d'elements estructurals i/o per a compartimentació davant del foc en edificis de Prestacio o Caracteristica: Reacció al foc: - Sistema 3: Declaració de Prestacions
- Productes per a parets, envans, sostres o revestiments per a la protecció contra el foc d'elements estructurals i/o per a compartimentació davant del foc en edificis, - Productes per a parets, envans, sostres o revestiments per a qualsevol ús excepte per a la protecció contra el foc d'elements estructurals i/o per a compartimentació davant del foc en edificis de Prestacio o Caracteristica: Tots: - Sistema 4: Declaració de Prestacions - Productes per a parets, envans, sostres o revestiments per a la protecció contra el foc d'elements estructurals i/o per a compartimentació davant del foc en edificis de Prestacio o Caracteristica: Reacció al foc: - Sistema 3: Declaració de Prestacions
El símbol normalitzat del marcatge CE (segons la directiva 93/68/CE) s'ha d'estampar sobre l'embalatge de manera visible (o si no és possible, sobre o la documentació comercial que acompanya al producte) i ha d'anar acompanyat de la següent informació com a mínim:
- Nom, logotip o adreça declarada del fabricant
- Les dues últimes xifres de l'any de la impressió del marcatge
- Referència a la norma europea EN 13279
- Descripció del producte: nom genèric, tipus, quantitat i ús previst
- Informació sobre les característiques essencials que han de declarar-se de la següent manera:
- Valors declarats, i quan procedeixi, nivell o classe - Reacció al foc - Aïllament directe al soroll aeri - Resistència tèrmica - Característiques a les que s'aplica l'opció "Prestació No Determinada" (PND) - Com alternativa la designació normalitzada
CONDICIONS DE MARCATGE I CONTROL DE LA DOCUMENTACIÓ DEL GUIX PER A AGAFAR PLAQUES DE GUIX LAMINAT:
El subministrador ha de posar a disposició de la DF en el cas que aquesta ho sol·liciti, la documentació següent, que acredita el marcatge CE, segons el sistema d'avaluació de conformitat aplicable, d'acord amb el que disposa l'apartat 7.2.1 del CTE: - Productes per a usos subjectes a reglamentacions sobre reacció al foc de Prestacio o Caracteristica: Adherència, - Productes per a usos subjectes a reglamentacions sobre reacció al foc de Prestacio o Caracteristica: Reacció al foc. Productes que compleixen la Decisió de la Comissió 2003/43/CE modificada, - Productes per a usos no subjectes a reglamentacions sobre reacció al foc de Prestacio o Caracteristica: Adherència: - Sistema 4: Declaració de Prestacions - Productes per a usos subjectes a reglamentacions sobre reacció al foc de Prestacio o Caracteristica: Reacció al foc: - Sistema 3: Declaració de Prestacions
- Productes per a usos subjectes a reglamentacions sobre reacció al foc de Prestacio o Caracteristica: Adherència, - Productes per a usos subjectes a reglamentacions sobre reacció al foc de Prestacio o Caracteristica: Reacció al foc. Productes que compleixen la Decisió de la Comissió 2003/43/CE modificada, - Productes per a usos no subjectes a reglamentacions sobre reacció al foc de Prestacio o Caracteristica: Adherència: - Sistema 4: Declaració de Prestacions - Productes per a usos subjectes a reglamentacions sobre reacció al foc de Prestacio o Caracteristica: Reacció al foc: - Sistema 3: Declaració de Prestacions
El símbol normalitzat del marcatge CE (segons la directiva 93/68/CE) s'ha d'estampar sobre l'embalatge de manera visible (o si no és possible, sobre o la documentació comercial que acompanya al producte) i ha d'anar acompanyat de la següent informació com a mínim:
- Nom, logotip o adreça declarada del fabricant
- Les dues últimes xifres de l'any de la impressió del marcatge
- Referència a la norma europea EN 14496
- Descripció del producte: nom genèric, material, dimensions i ús previst

- Informació sobre les característiques essencials que han de declarar-se de la següent manera:
- Valors declarats, i quan procedeixi, nivell o classe - Resistència a l'esforç tallant - Reacció al foc - Permeabilitat al vapor d'aigua - Resistència a flexió - Altres valors que depenen del sistema i que ha de declarar el fabricant en la seva documentació sobre l'ús previst - Prestació No determinada (PND) per a aquelles característiques en les que sigui aplicable - Com alternativa la designació normalitzada
OPERACIONS DE CONTROL DEL GUIX DE CONSTRUCCIÓ:
Inspecció visual de les condicions de subministrament.
Abans de començar l'obra o si varia el subministrament es demanaran al contractista els certificats del fabricant que garanteixin el compliment del plec de condicions tècniques, incloent els resultats dels assaigs següents, realitzats per un laboratori acreditat:
- Aigua combinada: (UNE 102032)
- Sofre en % d`ions SO3: (UNE 102032)
- Contingut de sulfats de calci (UNE 102037)
- Exponent d'hidrogen pH (UNE 102032)
- Finor de molta: (UNE-EN 13279-2)
- Resistència a flexotracció: (UNE-EN 13279-2)
- Temps d'adormiment: (UNE-EN 13279-2)
- Índex de puresa: (UNE 102032)
En cas de no presentar aquests resultats, o que la DF tingui dubtes de la seva representativitat, es realitzaran aquests assaigs sobre el material rebut.
En cas de que el material disposi de la Marca AENOR, marcatge CE o altre legalment reconeguda a un país de l'UE, es pot prescindir de la presentació dels assaigs de control de recepció.
CRITERIS DE PRESA DE MOSTRA DEL GUIX DE CONSTRUCCIÓ:
La presa de mostra i els assajos han de realitzar-se segons lo establert en el capítol 3 de la norma europea UNE-EN 13279-2.
INTERPRETACIÓ DELS RESULTATS I ACTUACIONS EN CAS D'INCOMPLIMENT DEL GUIX DE CONSTRUCIÓ:
No es podran utilitzar a l'obra guixos sense el corresponent marcatge CE i el certificat de garantia del fabricant, d'acord a els assajos de tipus inicial i el control de producció realitzat a fabrica segons la norma UNE-EN 13279-1.
Quan no es compleixi alguna de les prescripcions de qualitat del guix assajat, es repetiran els assaigs per duplicat, sobre dues mostres tretes de l'aplec existent a l'obra. Si un qualsevol dels resultats no és satisfactori, es rebutjarà tot l'aplec i es faran tots els assaigs esmentats a les següents cinc partides que arribin a l'obra.

B0 MATERIALS BÀSICS

B07 MORTERS DE COMPRA

B079- MORTER POLIMÈRIC

0.- ELEMENTS QUE CONTEMPLA EL PLEC

B079-06TC.

1.- DEFINICIÓ I CONDICIONS DELS ELEMENTS
Barreja d'un o més conglomerants minerals amb granulats triats i additius especials.
S'han considerat els tipus següents:
- Morter polimèric de ciment amb resines sintètiques i fibres
CARACTERÍSTIQUES GENERALS:
No ha de tenir grumolls ni principis d'aglomeració.
MORTER POLIMÈRIC:
El morter polimèric es un producte a base de ciment, resines sintètiques, fum de sílice i fibres de poliamida, d'alta resistència mecànica que s'utilitza per a la reparació i regularització d'elements de formigó.
Granulometria: 0 - 2 mm
Resistència a compressió a 28 dies : 5 - 6 kN/m2
Resistència a flexotracció a 28 dies : 90 - 120 kg/m2
2.- CONDICIONS DE SUBMINISTRAMENT I EMMAGATZEMATGE
Subministrament: en envasos tancats hermèticament.
Emmagatzematge: En el seu envàs d'origen i en llocs secs, sense contacte directe amb el terra i protegit de la intempèrie, de manera que no se n'alterin les condicions inicials.

Temps màxim d'emmagatzematge:
- Morter amb resines sintètiques o morter polimèric: 6 mesos
3.- UNITAT I CRITERI D'AMIDAMENT
Unitat d'amidament: la indicada a la descripció de l'element
Criteri d'amidament: quantitat necessària subministrada a l'obra
4.- NORMATIVA DE COMPLIMENT OBLIGATORI
MORTER SEC, D'ANIVELLAMENT, REFRACTARI, POLIMÉRIC O DE RESINES:
No hi ha normativa de compliment obligatori.
5.- CONDICIONS DE CONTROL DE RECEPCIÓ
CONDICIONS DE MARCATGE I CONTROL DE LA DOCUMENTACIÓ EN MORTER SEC, D'ANIVELLAMENT, REFRACTARI, POLIMÉRIC O DE RESINES:
A l'envàs hi ha de figurar les dades següents:
- Nom del fabricant o marca comercial
- Instruccions d'utilització
- Composició i característiques del morter

B0 MATERIALS BÀSICS

B09 ADHESIUS

B092- ADHESIU ASFÀLTIC

1.- DEFINICIÓ I CONDICIONS DELS ELEMENTS
Adhesius amb base d'hidrocarburs.
S'han considerat els tipus següents:
- Oxiasfalt
- Adhesiu bituminós tipus M-II
- Adhesiu de base quitrà tipus MM-IIB
- Adhesiu asfàltic tipus PB-II
- Adhesiu per a butils, d'aplicació a dues cares
- Pintura asfàltica tipus PI-I i PI-II
OXIASFALT:
Producte bituminós soluble en tricloroetilè, preparat a partir d'hidrocarburs naturals mitjançant un procés de destil·lació i d'oxidació posterior.
Les característiques que han de complir els oxiasfalts es determinen a la taula 1 de l'UNE 104-202.
ADHESIU BITUMINÓS TIPUS M-II:
Material elaborat de base asfàltica, de consistència pastosa i d'aplicació en calent. A la seva composició pot contenir matèria mineral fina, dissolvents, plastificants i altres additius idonis.
Punt de reblaniment, anella-bola (UNE 104-281/1-3): >= 75°C
Penetració a 25°C, 100 g, 5 s (UNE 104-281/1-4): >= 20 x 0,1 mm, <= 70 x 0,1 mm
Ductilitat a 25°C, 5 cm/min (UNE 104-281/1-10): >= 3 cm
Pèrdua per escalfament, 5 h a 163°C (UNE 104-281/1-11): <= 1%
Fluència a 65°C (UNE 104-281/4-3): <= 1 mm
ADHESIU DE BASE QUITRÀ TIPUS MM-IIB:
Material elaborat, per aplicar en calent, de consistència pastosa, constituït per una mescla homogènia de quitrà, polímers i càrrega de matèria mineral fina. Pot contenir també dissolvents, plastificants i altres additius idonis.
Mostra original:
- Densitat relativa a 25°C (UNE 104-281/1-2): <= 1,4
- Viscositat BRTA a 30°C, broquet de D 4 mm (UNE 104-281/2-2): >= 130 s, : <= 800 s
Producte elaborat:
- Punt d'estovament, anella-bola (UNE 104-281/1-3): >= 90°C
- Penetració a 25°C, 100 g, 5 s (UNE 104-281/1-4): <= 180 x 0,1 mm
- Índex de penetració (UNE 104-281/1-5): >= + 8
- Fluència a 60°C (UNE 104-281/4-3): <= 1,0 mm
- Ductilitat a 25°C, 5 cm/min (UNE 104-281/1-10): >= 25 cm
- Resistència a tracció a 25°C. Proveta tipus I: >= 0,07 N/mm2
- Allargament mitjà fins al trencament. Proveta tipus I: >= 200%
ADHESIU ASFÀLTIC TIPUS PB-II:
Solució en un dissolvent volàtil, d'un producte bituminós amb càrrega de matèria mineral fina. Pot contenir també polímers, plastificants i altres additius idonis.
La naturalesa del producte ha de permetre la unió de materials bituminosos prefabricats sense afectar les seves característiques.
Ha de ser aplicable en fred, amb brotxa.
ADHESIU PER A BUTILS, D'APLICACIÓ A DUES CARES:

Adhesiu d'aplicació en fred, constituit per una base de cautxú sintètic.
La naturalesa del producte ha de permetre la unió de materials elastomèrics sobre suport d'obra, sense afectar les seves característiques.
Ha de tenir una consistència adequada per a la seva aplicació amb pinzell o corró.
El fabricant ha de garantir la qualitat del producte i facilitar les dades següents:
- Color
- Densitat
- Viscositat
- Contingut sòlid
- Rendiment
PINTURA BITUMINOSA:
Pintura bituminosa d'emprimació, líquida, obtinguda a partir d'una base bituminosa tractada amb dissolvents.
No ha de contenir dissolvents de toxicitat reconeguda.
Característiques de la pel·lícula líquida:
- La pintura a l'envàs i després d'agitar-la 3 minuts (INTA 163.203), no ha de produir coàguls, pel·lícules ni dipòsits durs.
- Ha de tenir la consistència adequada per a poder-la aplicar amb brotxa. Ha de fluir i anivellar-se bé fins a formar una capa uniforme.
- Per aplicar-la amb equip de polvorització cal afegir-hi dissolvents, seguint les instruccions del fabricant.
Temps d'assecatge (UNE 104-281/5-12):
- Al tacte: <= 4 h
- Totalment sec: <= 24 h
PINTURA BITUMINOSA DE BASE ASFÀLTICA TIPUS PI-I:
Densitat relativa (UNE 104-281/5-4): >= 0,85, <= 1,00
Contingut d'aigua (UNE 104-281/5-8): <= 0,5%
Viscositat Saybolt-Furol a 25°C (UNE 104-281/5-5): >= 25 s, <= 75 s
Temperatura d'inflamació en vas tancat Tag (UNE 104-281/5-10): >= 25°C
Volum destil·lat a 225°C (UNE 104-281/5-11): >= 35%
Volum destil·lat a 360°C (UNE 104-281/5-11): <= 65%
Penetració sobre el residu de destil·lació a 360°C, a 25°C, 100 g, 5s (UNE 104-281/1-4): >= 20 1/10 mm: <= 65 1/10 mm
Solubilitat en tricloroetilè (UNE_EN 12592): >= 99%
PINTURA BITUMINOSA DE BASE QUITRÀ TIPUS PI-II:
Densitat relativa (UNE 104-281/5-4): >= 1,10, <= 1,25
Matèria fixa, 3 h a 150°C (UNE 104-281/5-7): >= 50%
Temperatura d'inflamació en vas tancat Tag (UNE 104-281/5-10): >= 20°C
2.- CONDICIONS DE SUBMINISTRAMENT I EMMAGATZEMATGE
OXIASFALT:
Subministrament: En sacs de paper siliconat. A l'envàs s'ha d'indicar el producte que conté.
Emmagatzematge: En lloc sec, protegit de la intempèrie, a una temperatura entre 5°C i 30°C.
ADHESIU I PINTURA ASFÀLTICA:
Subministrament: En recipients hermètics. A cada envàs han de figurar les dades següents:
- Identificació del fabricant
- Nom comercial del producte
- Identificació del producte
- Codi d'identificació
- Pes net o volum del producte
- Data de caducitat
- Instruccions d'ús
- Dissolvents adequats
- Limitacions de temperatura
- Temps de dessecació al tacte, temps total i repintat
- Toxicitat i inflamabilitat
ADHESIU ASFÀLTIC TIPUS PB-II:
Emmagatzematge: En lloc fresc, protegit de la intempèrie. Temps màxim: 1 any amb l'envàs tancat hermèticament.
ADHESIU DE BASE QUITRÀ:
Emmagatzematge: En lloc fresc, a una temperatura < 30°C, i protegit de la intempèrie. Temps màxim: 3 mesos amb l'envàs tancat hermèticament.
ADHESIU BITUMINÓS PER A BUTILS:
Emmagatzematge: En lloc sec, protegit de la intempèrie, a una temperatura entre 5°C i 30°C.
PINTURA BITUMINOSA:
Emmagatzematge: Després de 6 mesos en l'envàs tancat, a una temperatura entre 5 i 30°C, no ha de tenir cap alteració en cap de les seves característiques.
3.- UNITAT I CRITERI D'AMIDAMENT
Unitat d'amidament: la indicada a la descripció de l'element
Criteri d'amidament: quantitat necessària subministrada a l'obra
4.- NORMATIVA DE COMPLIMENT OBLIGATORI
No hi ha normativa de compliment obligatori.

B0 MATERIALS BÀSICS

B0A FERRETERIA

B0A5- CARGOL

0.- ELEMENTS QUE CONTEMPLA EL PLEC

B0A5-06VY.

Plec de condicions
1.- DEFINICIÓ I CONDICIONS DELS ELEMENTS

Tijes cilíndriques o còniques, amb filet de secció triangular que dibuixa sobre la seva superfície una hèlice contínua.
S'han considerat els tipus següents:
- Cargols autoroscants amb volandera
- Cargols taptite d'acer inoxidable
CARACTERÍSTIQUES GENERALS:
El perfil de la rosca del vis ha d'estar en relació amb el seu diàmetre (UNE 17-008), i la llargària de la rosca, en relació amb la seva llargària (UNE 17-051).
La forma del perfil de la rosca ha de permetre que el cargol faci l'efecte d'una broca, fent a la vegada el forat i la rosca.
La seva superfície ha de ser llisa, sense fissures, rebaves ni d'altres defectes superficials.
Els fils de la rosca no han de tenir defectes de material ni empremtes d'eines.
ACABAT CADMIAT:
El seu recobriment ha de ser llis, sense discontinuïtats ni exfoliacions i no ha de tenir taques ni imperfeccions superficials.
ACABAT GALVANITZAT:
El seu recobriment ha de ser llis, sense discontinuïtats ni exfoliacions i no ha de tenir taques ni imperfeccions superficials.
Protecció de galvanitzat: >= 275 g/m2
Puresa del zinc, en pes: >= 98,5%

2.- CONDICIONS DE SUBMINISTRAMENT I EMMAGATZEMATGE

Subministrament: Empaquetats.
Emmagatzematge: En llocs protegits de la pluja i la humitat.

3.- UNITAT I CRITERI D'AMIDAMENT

Unitat d'amidament: la indicada a la descripció de l'element
Criteri d'amidament: quantitat necessària subministrada a l'obra

4.- NORMATIVA DE COMPLIMENT OBLIGATORI

No hi ha normativa de compliment obligatori.

B0 MATERIALS BÀSICS

B0A FERRETERIA

B0A6 TACS I VISOS

1.- DEFINICIÓ I CARACTERÍSTIQUES DELS ELEMENTS

Conjunt d'una peça per a encastar (tac) i un cargol o un vis. El sistema de subjecció del tac pot ser per adherència química o per expansió produida per la deformació de la peça en ser comprimida pel cargol.
S'han considerat els tipus següents:

- Tac d'expansió de niló i vis d'acer
- Tac d'expansió d'acer, amb vis, volandera i femella del mateix material
- Fixació mecànica formada per una base metàl·lica cargolada, vis d'acer, beina de PVC, volanderes d'estanquitat i tap de cautxú
- Tac químic format per una ampolla amb resina, cargol, volandera i femella

CARACTERÍSTIQUES GENERALS:
El disseny del tac ha de ser l'adient al suport i als esforços que ha de suportar.
Els cargols no han de tenir imperfeccions (rebaves, emprentes, etc) que impedeixin cargolar els elements.
El vis ha d'anar protegit contra la corrosió.
Els diàmetres del tac i vis han de ser compatibles.
El perfil de la femella ha de ser segons el seu diàmetre (UNE 17-008).
Cementació del vis: > 0,1 mm

TAC QUÍMIC:
L'ampolla ha de ser de vidre i estanca.
Ha de contenir un adhesiu de dos components: una resina de reacció i un enduridor d'aplicació en fred.
El cargol ha de ser d'acer zincat. Ha de dur una marca per tal de conèixer la seva profunditat d'ús. El cap de l'extrem lliure ha de ser compatible amb l'adaptador de la perforadora.
Diàmetre de l'ampolla: 14 mm
Temps d'enduriment segons temperatura ambient:
> 20°C: 10 min
10°C - 20°C20 min
0°C - 10°C: 1 h
- 5°C - 0°C: 5 h

VOLANDERES:
Diàmetre interior de la volandera:
- Diàmetre del cargol 10 mm: 11 mm
- Diàmetre del cargol 11 mm: 13 mm

2.- CONDICIONS DE SUBMINISTRAMENT I EMMAGATZEMATGE

Subministrament: S'ha de subministrar conjuntament amb totes les peces necessàries per a la seva correcta col·locació en capses, on han de figurar:
- Identificació del fabricant
- Diàmetres
- Llargàries
- Unitats
- Instruccions d'ús
Emmagatzematge: En llocs protegits de la pluja i la humitat.

3.- UNITAT I CRITERIS D'AMIDAMENT

Unitat d'amidament: la indicada a la descripció de l'element
Criteri d'amidament: quantitat necessària subministrada a l'obra

4.- NORMATIVA DE COMPLIMENT OBLIGATORI

No hi ha normativa de compliment obligatori.

B0 MATERIALS BÀSICS

B0A FERRETERIA

B0AO- TAC DE MATERIAL PLÀSTIC

Plec de condicions
1.- DEFINICIÓ I CONDICIONS DELS ELEMENTS

Conjunt d'una peça per a encastar (tac) i un cargol o un vis. El sistema de subjecció del tac pot ser per adherència química o per expansió produida per la deformació de la peça en ser comprimida pel cargol.

S'han considerat els tipus següents:
- Tac d'expansió de niló i vis d'acer
- Tac d'expansió d'acer, amb vis, volandera i femella del mateix material
- Fixació mecànica formada per una base metàl·lica cargolada, vis d'acer, beina de PVC, volanderes d'estanquitat i tap de cautxú
- Tac químic format per una ampolla amb resina, cargol, volandera i femella

CARACTERÍSTIQUES GENERALS:
El disseny del tac ha de ser l'adient al suport i als esforços que ha de suportar.
Els cargols no han de tenir imperfeccions (rebaves, emprentes, etc) que impedeixin cargolar els elements.
El vis ha d'anar protegit contra la corrosió.
Els diàmetres del tac i vis han de ser compatibles.
El perfil de la femella ha de ser segons el seu diàmetre (UNE 17-008).
Cementació del vis: > 0,1 mm
VOLANDERES:
Diàmetre interior de la volandera:
- Diàmetre del cargol 10 mm: 11 mm
- Diàmetre del cargol 11 mm: 13 mm

2.- CONDICIONS DE SUBMINISTRAMENT I EMMAGATZEMATGE

Subministrament: S'ha de subministrar conjuntament amb totes les peces necessàries per a la seva correcta col·locació en capses, on han de figurar:
- Identificació del fabricant
- Diàmetres
- Llargàries
- Unitats
- Instruccions d'ús

Emmagatzematge: En llocs protegits de la pluja i la humitat.

3.- UNITAT I CRITERI D'AMIDAMENT

Unitat d'amidament: la indicada a la descripció de l'element
Criteri d'amidament: quantitat necessària subministrada a l'obra

4.- NORMATIVA DE COMPLIMENT OBLIGATORI

No hi ha normativa de compliment obligatori.

B0 MATERIALS BÀSICS

B0A FERRETERIA

B0AP- TAC MECÀNIC METÀL·LIC

0.- ELEMENTS QUE CONTEMPLA EL PLEC

B0AP-07IX.

Plec de condicions
1.- DEFINICIÓ I CONDICIONS DELS ELEMENTS

Conjunt d'una peça per a encastar (tac) i un cargol o un vis. El sistema de subjecció del tac pot ser per adherència química o per expansió produida per la deformació de la peça en ser comprimida pel cargol.
S'han considerat els tipus següents:
- Tac d'expansió de niló i vis d'acer
- Tac d'expansió d'acer, amb vis, volandera i femella del mateix material
- Fixació mecànica formada per una base metàl·lica cargolada, vis d'acer, beina de PVC, volanderes d'estanquitat i tap de cautxú
- Tac químic format per una ampolla amb resina, cargol, volandera i femella

CARACTERÍSTIQUES GENERALS:
El disseny del tac ha de ser l'adient al suport i als esforços que ha de suportar.
Els cargols no han de tenir imperfeccions (rebaves, emprentes, etc) que impedeixin cargolar els elements.
El vis ha d'anar protegit contra la corrosió.
Els diàmetres del tac i vis han de ser compatibles.
El perfil de la femella ha de ser segons el seu diàmetre (UNE 17-008).
Cementació del vis: > 0,1 mm
VOLANDERES:
Diàmetre interior de la volandera:
- Diàmetre del cargol 10 mm: 11 mm
- Diàmetre del cargol 11 mm: 13 mm

2.- CONDICIONS DE SUBMINISTRAMENT I EMMAGATZEMATGE

Subministrament: S'ha de subministrar conjuntament amb totes les peces necessàries per a la seva correcta col·locació en capses, on han de figurar:
- Identificació del fabricant
- Diàmetres
- Llargàries
- Unitats
- Instruccions d'ús

Emmagatzematge: En llocs protegits de la pluja i la humitat.

3.- UNITAT I CRITERI D'AMIDAMENT

Unitat d'amidament: la indicada a la descripció de l'element
Criteri d'amidament: quantitat necessària subministrada a l'obra

4.- NORMATIVA DE COMPLIMENT OBLIGATORI

No hi ha normativa de compliment obligatori.

B0 MATERIALS BÀSICS

B0A FERRETERIA

B0AQ- VIS

Plec de condicions
1.- DEFINICIÓ I CONDICIONS DELS ELEMENTS

Tijes cilíndriques o còniques, amb filet de secció triangular que dibuixa sobre la seva superfície una hèlice contínua.
S'han considerat els tipus següents:
- Visos galvanitzats
- Visos per a fusta o tac de PVC
- Visos per a conglomerats de fusta, de llautó
- Visos per a plaques de cartró-guix, cadmiats o galvanitzats

CARACTERÍSTIQUES GENERALS:
El perfil de la rosca del vis ha d'estar en relació amb el seu diàmetre (UNE 17-008), i la llargària de la rosca, en relació amb la seva llargària (UNE 17-051).
La seva superfície ha de ser llisa, sense fissures, rebaves ni d'altres defectes superficials.
Els fils de la rosca no han de tenir defectes de material ni empremtes d'eines.
Cementació del vis: > 0,1 mm
ACABAT CADMIAT:
El seu recobriment ha de ser llis, sense discontinuïtats ni exfoliacions i no ha de tenir taques ni imperfeccions superficials.
ACABAT GALVANITZAT:
El seu recobriment ha de ser llis, sense discontinuïtats ni exfoliacions i no ha de tenir taques ni imperfeccions superficials.
Protecció de galvanitzat: >= 275 g/m2
Puresa del zinc, en pes: >= 98,5%

2.- CONDICIONS DE SUBMINISTRAMENT I EMMAGATZEMATGE

Subministrament: Empaquetats.
Emmagatzematge: En llocs protegits de la pluja i la humitat.

3.- UNITAT I CRITERI D'AMIDAMENT

Unitat d'amidament: la indicada a la descripció de l'element
Criteri d'amidament: quantitat necessària subministrada a l'obra

4.- NORMATIVA DE COMPLIMENT OBLIGATORI

No hi ha normativa de compliment obligatori.

B0 MATERIALS BÀSICS

B0C PLAQUES, PLANXES I TAULERS

B0CC PLAQUES I PLANXES DE GUIX

B0CC0- PLACA DE GUIX LAMINAT

Plec de condicions
1.- DEFINICIÓ I CONDICIONS DELS ELEMENTS

Plaques de guix amb l'acabat de la cara vista amb cartó. Eventualment amb altres plaques o làmines adherides a la cara interior, o formen un envà de dues cares vistes, amb l'interior reblert amb una retícula de cartó.
- Plaques de guix laminat: - Plaques de guix laminat tipus A - Plaques de guix laminat tipus H (plaques amb capacitat d'absorció d'aigua reduïda) - Plaques de guix laminat tipus E (plaques per a exteriors) - Plaques de guix laminat tipus F (plaques amb la cohesió de l'ànima millorada a altes temperatures) - Plaques de guix laminat tipus P (plaques base de guix) - Plaques de guix laminat tipus D (plaques amb densitat controlada) - Plaques de guix laminat tipus R (plaques amb resistència millorada) - Plaques de guix laminat tipus I (plaques amb duresa superficial millorada)
- Transformats de placa de guix laminat amb aïllament tèrmic o acústic: - Transformats classe 1 - Transformats classe 2
- Transformats de placa de guix laminat procedents de processos secundaris: - Transformats laminars - Transformats especials (placa perforada)
CARACTERÍSTIQUES GENERALS:
Ha d'estar homologat d'acord amb el RD 1312/1986 o disposar d'una certificació de conformitat a normes segons l'ordre 14/01/1991.
Els angles i les arestes vistes han de ser rectes.
La superfície ha de ser plana, sense defectes com ara cops, bonys, taques, etc.
PLAQUES DE GUIX LAMINAT:
Resistència a flexió (expressada com a càrrega de trencament a flexió):
- Plaques tipus A, D, E, F, H, I: - Gruix nominal 9,5 mm: - Càrrega de trencament a flexió en sentit transversal: 160 N - Càrrega de trencament a flexió en sentit longitudinal: 400N - Gruix nominal 12,5 mm: - Càrrega de trencament a flexió en sentit transversal: 210 N - Càrrega de trencament a flexió en sentit longitudinal: 550 N - Gruix nominal 15,0 mm: - Càrrega de trencament a flexió en sentit transversal: 250 N - Càrrega de trencament a flexió en sentit longitudinal: 650 N - Altres gruixos (essent t el gruix en mm) - Càrrega de trencament a flexió en sentit transversal: 16,8 x t (N) - Càrrega de trencament a flexió en sentit longitudinal: 43 x t (N)
- Plaques tipus R o combinades amb una placa tipus R: - Gruix nominal 12,5 mm: - Càrrega de trencament a flexió en sentit transversal: 300 N - Càrrega de trencament a flexió en sentit longitudinal: 725 N - Gruix nominal 15,0 mm: - Càrrega de trencament a flexió en sentit transversal: 360 N - Càrrega de trencament a flexió en sentit longitudinal: 870 N - Altres gruixos (essent t el gruix en mm) - Càrrega de trencament a flexió en sentit transversal: 24 x t (N) - Càrrega de trencament a flexió en sentit longitudinal: 58 x t (N)
- Plaques tipus P: - Gruix nominal 9,5 mm: - Càrrega de trencament a flexió en sentit transversal: 125 N - Càrrega de trencament a flexió en sentit longitudinal: 180 N - Gruix nominal 15,0 mm: - Càrrega de trencament a flexió en sentit transversal: 165 N - Càrrega de trencament a flexió en sentit longitudinal: 235

N
Les característiques següents han de complir amb els valors declarats pel fabricant, assajades segons la norma corresponent, dins del límit de tolerància indicat, en el seu cas:
Característiques essencials per a plaques destinades a rigiditzar estructures de fusta per a murs exteriors i estructures de fusta per a teulades apuntalades:
- Resistència a l'esforç tallant (UNE-EN 520)
Característiques essencials per a plaques en situacions d'exposició al foc:
- Classe A1 a F (UNE-EN 520 o UNE-EN 13501-1)
Característiques essencials per a plaques per a control de la difusió de la humitat:
- Per a totes les plaques excepte les tipus E (UNE-EN 12524)
- Per a plaques tipus E: =< 25 segons UNE-EN ISO 12572
Resistència a flexió (UNE-EN 520)
Resistència tèrmica (UNE-EN 520)
Altres característiques essencials que depenen de les condicions finals d'ús:
- Resistència a l'impacte
- Aïllament davant del soroll aeri
- Absorció acústica
Tolerències:
- Amplària: - Plaques tipus P: + 0 mm; - 8 mm - Plaques tipus A, H, D, E, F, I, R, o combinades: + 0 mm; - 6 mm
- Llargària: - Plaques tipus P: + 0 mm; - 6 mm - Plaques tipus A, H, D, E, F, I, R, o combinades: + 0 mm; - 5 mm
- Gruix: - Plaques tipus P: ± 0,6 mm - Plaques tipus A, H, D, E, F, I, R, o combinades:
- Gruix nominal < 18 mm: ± 0,6 mm - Gruix nominal >= 18 mm: ± 0,4 x t (t=gruix en mm; tolerància en mm arrodonida a 0,1 mm)
- Rectitud d'arestes: < 2,5 mm/m d'amplària (segons procediment de la norma UNE-EN 520)
- Cantells i perfils finals (només per al cantell afinat i el cantell semirodó afinat) - Fondària de l'afinat del cantell: entre 0,6 i 2,5 mm - Amplària de l'afinat del cantell: entre 40 mm i 80 mm
- Capacitat d'absorció d'aigua de les plaques tipus H1, H2 i H3: - Capacitat d'absorció d'aigua superficial: =< 180 g/m2 - Capacitat d'absorció d'aigua total: - Plaques tipus H1: =< 5% - Plaques tipus H2: =< 10% - Plaques tipus H3: =< 25%
TRANSFORMATS DE PLACA DE GUIX LAMINAT AMB AÏLLAMENT TÈRMIC-ACÚSTIC:
Tant la placa com l'aïllament han de complir les respectives normes:
- Placa de guix laminat: Ha de complir la norma EN 520
- Aïllament d'escuma de poliestirè expandit (EPS): Ha de complir la norma EN 13163
- Aïllament de poliestirè extruït (XPS): Ha de complir la norma EN 13164
- Aïllament de poliuretà rígid (poliisocianat, poliisocianurat) (PUR i PIR): Ha de complir la norma EN 13165
- Aïllament d'escumes fenòliques (PF): Ha de complir la norma EN 13166
- Aïllament de llana mineral: Ha de complir la norma EN 13162
Les característiques següents han de complir amb els valors declarats pel fabricant, assajades segons la norma corresponent, dins del límit de tolerància indicat, en el seu cas:
Resistència a la flexió:
- Càrrega mínima de trencament en sentit transversal: 160 N
- Càrrega mínima de trencament en sentit longitudinal: 400 N
Resistència tèrmica del transformat:
- La resistència tèrmica s'obtindrà sumant les resistències tèrmiques de tots els components i s'expressarà amb m2 · K / W
Reacció al foc: Ha de complir UNE-EN 13950
Resistència al foc: Ha de complir UNE-EN 13950
Altres característiques essencials que depenen de les condicions finals d'ús:
- Resistència al impacte
- Aïllament davant del soroll aeri
- Absorció acústica
Escairat:
- En sentit transversal: -5 mm a + 5 mm
- En sentit longitudinal: -5 mm a + 8 mm
Planor (del transformat): =< 5 mm
Adherència/cohesió del material aïllant:
- Transformats de classe 1: > 0,017 MPa
- Transformats de classe 2: > 0,003 MPa
Tolerències:
- Amplària: + 0 mm; - 4 mm
- Llargària: + 0 mm; - 5 mm
- Gruix (del transformat): ± 3 mm
TRANSFORMATS DE PLACA DE GUIX LAMINAT PROCEDENTS DE PROCESOS SECUNDARIS:
Les característiques següents han de complir amb els valors declarats pel fabricant, assajades segons la norma corresponent, dins del límit de tolerància indicat, en el seu cas:
- Resistència a la flexió (UNE-EN 520)

- Estabilitat dels elements per a sostres (UNE-EN 14190): Ha de complir
- Resistència a l'esforç tallant (UNE-EN 520)
- Reacció al foc (UNE-EN 14190)
- Resistència al foc (UNE-EN 14190)
- Permeabilitat al vapor d'aigua (UNE-EN 14190)
- Resistència tèrmica (UNE-EN 14190)
- Protecció davant rajos X: - Grau de protecció (IEC 6133-1) - Quant l'ús del transformat sigui protecció davant rajos X mitjançant incorporació de làmina de plom ha de declarar-se el gruix en mm d'aquesta làmina.

Altres característiques essencials que depenen de les condicions finals d'ús:
- Resistència al impacte (UNE-EN ISO 140-6, UNE-EN ISO 140-7)
- Aïllament davant del soroll aeri (UNE-EN ISO 140-3, UNE-EN ISO 717-1)
- Absorció acústica (UNE-EN ISO 354)

Toleràncies:
- El fabricant declararà les tolerències i quan sigui necessari el tipus de vora.

2.- CONDICIONS DE SUBMINISTRAMENT I EMMAGATZEMATGE

Subministrament: Aparellades, amb les vores precintades, embalades en paquets paletitzats.
Emmagatzematge: En posició horitzontal, elevats del terra sobre travessers separats no més de 40 cm i en llocs protegits de cops i de la intempèrie.

3.- UNITAT I CRITERI D'AMIDAMENT

Unitat d'amidament: la indicada a la descripció de l'element
Criteri d'amidament: quantitat necessària subministrada a l'obra

4.- NORMATIVA DE COMPLIMENT OBLIGATORI

PLAQUES DE GUIX LAMINAT:
UNE-EN 520:2005 Placas de yeso laminado. Definiciones, especificaciones y métodos de ensayo.
UNE-EN 520:2005 ERRATUM:2006 Placas de yeso laminado. Definiciones, especificaciones y métodos de ensayo.

5.- CONDICIONS DE CONTROL DE RECEPCIÓ

CONDICIONS DE MARCATGE I CONTROL DE LA DOCUMENTACIÓ:
El subministrador ha de posar a disposició de la DF en el cas que aquesta ho sol·liciti, la documentació següent, que acredita el marcatge CE, segons el sistema d'avaluació de conformitat aplicable, d'acord amb el que disposa l'apartat 7.2.1 del CTE: - Productes per a usos subjectes a reglamentacions sobre reacció al foc de Prestacio o Caracteristica: Altres, - Productes per a qualsevol ús excepte els usos subjectes a reglamentacions sobre reacció al foc i l'ús de rigidització d'estructures de fusta per a murs amb càrrega de vent o per a estructures de fusta per a sostres, - Productes per a usos subjectes a reglamentacions sobre reacció al foc de Prestacio o Caracteristica: Reacció al foc. Productes que compleixen la Decisió de la Comissió 2003/43/CE modificada, - Productes per a rigidització d'estructures de fusta per a murs amb càrrega de vent o per a estructures de fusta per a sostres de Prestacio o Caracteristica: Altres, - Productes per a usos subjectes a reglamentacions sobre reacció al foc de Prestacio o Caracteristica: Reacció al foc. Productes que compleixen la Decisió de la Comissió 2003/43/CE modificada, - Productes per a usos no subjectes a reglamentacions sobre reacció al foc: - Sistema 4: Declaració de Prestacions - Productes per a rigidització d'estructures de fusta per a murs amb càrrega de vent o per a estructures de fusta per a sostres de Prestacio o Caracteristica: Resistència a l'esforç tallant, - Productes per a usos subjectes a reglamentacions sobre reacció al foc de Prestacio o Caracteristica: Reacció al foc, - Productes per a rigidització d'estructures de fusta per a murs amb càrrega de vent o per a estructures de fusta per a sostres de Prestacio o Caracteristica: Resistència a tallant: - Sistema 3: Declaració de Prestacions
Han de portar el marcatge CE de conformitat amb el que disposa el Reial Decret 1328/1995 de 28 de juliol. El símbol normalitzat del marcatge CE s'ha d'acompanyar de la següent informació:
- Nom, logotip o adreça declarada del fabricant
- Les dues últimes xifres de l'any de la impressió del marcatge
- Referència a la norma europea corresponent: - Per a les plaques de guix laminat: la norma EN 520 - Per als transformats de plaques de guix laminat: la norma EN 13950
- Descripció del producte: nom genèric, material, dimensions i ús previst
- Informació sobre les característiques essencials pertinents indicades a la taula ZA.1 de la norma UNE-EN 520 o UNE-EN 13950 o UNE-EN 14190 per a les plaques de guix laminat o per als transformats de plaques de guix laminat

Les plaques de guix laminat han de designar-se de la següent manera:
- L'expressió: "Placa de yeso laminada"
- La lletra o combinació de lletres que designa el tipus de placa
- Referència a la norma europea EN 520
- Les dimensions de la placa en mm (amplària x llargària x gruix)
- El tipus de cantell longitudinal

Les plaques han d'anar marcades de manera clara e indeleble, ja sigui sobre la pròpia placa, a l'etiqueta que l'acompanya, a l'embalatge o bé a la documentació comercial que acompanya l'enviament, amb la següent informació com a mínim:
- Nom, marca comercial o d'altres mitjans d'identificació del fabricant de la placa
- Data de fabricació
- Identificació de la placa segons el sistema de designació definit en la norma
- El símbol normalitzat del marcatge CE

Els transformats de plaques de guix laminat han de designar-se de la següent manera:
- L'expressió: "Transformado de placa de yeso laminado"
- Referència a la norma europea EN 13950
- Les dimensions de la placa en mm (amplària x llargària x gruix) i escairat ,si s'utilitza
- El tipus de placa de guix laminat, tipus de vora i gruix nominal de la placa en mm d'acord amb EN-520

Els transformats de plaques de guix laminat procedents de procesos secundaris han de designar-se de la següent manera:
- Expressió que identifiqui el producte
- Referència a la norma europea EN 14190
- Les dimensions de la placa en mm (amplària x llargària x gruix)

OPERACIONS DE CONTROL:
Els punts de control més destacables són els següents:
Inspecció visual del material a la seva recepció, en referència a l'aspecte i característiques geomètriques.
El control de recepció de material verificarà que les característiques dels materials són coincidents amb l'establert en la DT. Aquest control ha de complir l'especificat en l'apartat 7.2 del CTE.
Control de documentació: documents d'origen (full de subministrament i etiquetat), certificat de garantia del fabricant, en el seu cas, (signat per persona física) i els documents de conformitat o autoritzacions administratives exigides, inclòs la documentació corresponent al marcatge CE quan sigui pertinent.
Control mitjançant distintius de qualitat i avaluacions d'idoneïtat: En el cas que el fabricant disposi de marques de qualitat, ha d'aportar-ne la documentació corresponent
Control de recepció mitjançant assaigs: Si el material disposa d'una marca legalment reconeguda a un país de la CEE (Marcatge CE, AENOR, etc.) es podrà prescindir dels assaigs de control de recepció de les característiques del material garantides per la marca; i la DF sol·licitarà en aquest cas, els resultats dels assaigs corresponents al subministrament rebut. En qualsevol cas, la DF podrà sol·licitar assaigs de control de recepció si ho creu convenient.
- Abans de començar l'obra, si varia el subministrament, i per cada 1000 m2 de plaques que arribin a l'obra es demanaran al contractista els certificats del fabricant que garanteixin el compliment del plec de condicions tècniques, incloent els resultats dels assaigs següents, realitzats per un laboratori acreditat: - Densitat - Pes per m2 - Conductivitat tèrmica - Resistència tèrmica (plaques sense fibra de vidre ni làmina d'alumini) - Resistència al foc (plaques amb fibra de vidre) - Resistència al vapor d'aigua (plaques amb làmina d'alumini) - Característiques geomètriques

En cas de no presentar aquests resultats, o que la DF tingui dubtes de la seva representativitat, es realitzaran aquests assaigs sobre el material rebut, a càrrec del contractista.
OPERACIONS DE CONTROL EN APLACATS:
- Control de característiques geomètriques: - Gruix - Diferència de llargària entre les arestes - Angles - Rectitud d'arestes - Planor

CRITERIS DE PRESA DE MOSTRES:
Els controls s'han de realitzar segons les instruccions de la DF.
INTERPRETACIÓ DE RESULTATS I ACTUACIONS EN CAS D'INCOMPLIMENT EN TANCAMENTS I DIVISÒRIES:
Si en els terminis establerts al començar l'obra no es fa l'entrega dels certificats de qualitat del fabricant, s'ha de realitzar una sèrie completa d'assaigs a càrrec del Contractista.
Els resultats dels assaigs sobre totes les peces de les mostres han de complir les condicions especificades. En cas d'incompliment, s'ha de repetir l'assaig, a càrrec del contractista, sobre el doble número de mostres del mateix lot, acceptant-se aquest, quan els resultats obtinguts sobre totes les peces resultin satisfactoris.
INTERPRETACIÓ DE RESULTATS I ACTUACIONS EN CAS D'INCOMPLIMENT EN APLACATS:
Si en els terminis establerts al començar l'obra no es fa l'entrega dels certificats de qualitat del fabricant, es realitzarà una sèrie completa d'assaigs sobre el material rebut a càrrec del Contractista.
En general, els resultats dels assaigs sobre totes les peces de les mostres han de complir les condicions especificades.
En cas d'incompliment en un assaig, es repetirà, a càrrec del contractista, sobre el doble numero de mostres del mateix lot, acceptant-ne aquest, quan els resultats obtinguts siguin

conformes a les especificacions exigides.

B1 MATERIALS PER A PROTECCIONS INDIVIDUALS, COL·LECTIVES, IMPLANTACIÓ I ASISTÈNCIES TÈCNIQUES

B15 MATERIALS PER A PROTECCIONS COL·LECTIVES

B151 MATERIALS PER A PROTECCIONS CONTRA CAIGUDES

B1518- LONA DE POLIETILÈ PER A PROTECCIONS SUPERFICIALS CONTRA CAIGUDES

1.- DEFINICIÓ I CONDICIONS DELS ELEMENTS
Sistemes de Protecció Col·lectiva (SPC) són un conjunt de peces o òrgans units entre si, associats de forma solidària, destinat a l'apantallament i interposició física, que s'oposa a una energia natural que es troba fora de control, amb la finalitat d'impedir o reduir les conseqüències del contacte amb les persones o els béns materials circumdants, susceptibles de protecció.
S'han considerat els elements següents:
- Materials per a proteccions superficials contra caigudes de persones i objectes
- Materials per a proteccions lineals contra caigudes de persones i objectes
- Materials per a proteccions puntuals contra caigudes de persones i objectes
- Materials de prevenció per a ús de maquinaria
- Materials de prevenció en la instal·lació elèctrica
- Materials de prevenció i equips de mesura i detecció
- Materials auxiliars per a proteccions col·lectives
CONDICIONS GENERALS:
Els SPC, per a la totalitat del conjunt del seus components aniran acompanyats d'unes instruccions d'utilització, proporcionades pel fabricant o importador, en les quals figuraran les especificacions de manutenció, instal·lació i utilització, així com les normes de seguretat exigides legalment.
Tindran preferència l'adquisició de SPC que disposin d'un distintiu o placa de material durador i fixada amb solidesa en lloc ben visible, en la qual figuraran, com a mínim, les següents dades:
- Nom del fabricant
- Any de fabricació, importació i/o subministrament
- Data de caducitat
- Tipus i número de fabricació
- Contrasenya d'homologació NE i certificat de seguretat d'ús d'entitat acreditada, si procedeix
Els SPC han d'estar certificats per AENOR. El fabricant haurà d'acreditar davant AENOR els següents extrems:
- Responsabilitat de la Direcció: Obligatori
- Sistemes de qualitat: Obligatori
- Control de la documentació: Obligatori
- Identificació del producte: Obligatori
- Inspecció i assaig: Obligatori
- Equips d'inspecció, amidament i assaig: Obligatori
- Estat d'inspecció i assaig: Obligatori
- Control de productes no conformes: Obligatori
- Manipulació, emmagatzematge, embalatge i entrega: Obligatori
- Registres de qualitat: Obligatori
- Formació i ensinistrament: Obligatori
- Tècniques estadístiques: Voluntari
Quan el SPC sigui de confecció protèsica o artesanal, el projectista i calculista del SPC restarà obligat a incloure els criteris de càlcul, plànols i esquemes necessaris per al manteniment i controls de verificació tècnica i límits d'utilització. Per la seva part el contractista resta obligat a la seva completa i correcta instal·lació, ús i manteniment conforme a les directrius establertes pel projectista.
Complementàriament a les exigències de seguretat que s'inclouen en les Instruccions Tècniques Complementàries i/o normativa tècnica de referència o obligat compliment, els SPC utilitzats en els processos productius, els Equips de Treball, les Màquines i els seus elements, tindran amb caràcter general les següents característiques de Seguretat:
- Prevenció integrada: Els elements constitutius dels SPC o dispositius acoblats a aquests estaran dissenyats i construïts de forma que les persones no estiguin exposades als seus perills quan el seu muntatge, utilització i manteniment es faci conforme a les condicions previstes pel projectista o fabricant.
- Retenció de trencament en servei: Les diferents parts dels SPC, així com els seus elements

constitutius hauran de poder resistir al llarg del temps els esforços a què hagin d'estar sotmesos, així com qualsevol altra influència externa o interna que pugui presentar-se en les condicions normals d'utilització previstes.
- Monolitisme del SPC: Quan existeixin parts del SPC, les pèrdues de subjecció dels quals puguin donar lloc a perill, disposarà de complements addicionals per a evitar que les esmentades parts puguin incidir sobre les persones i/o les coses susceptibles de pèrdua patrimonial per l'empresa.
- Previsió de trencada o projecció de fragments: Les trencades o despreniments de les diferents parts dels SPC, així com els seus elements, dels quals puguin originar danys, disposaran d'un sistema de resguard o protecció complementària que retingui els possibles fragments, impedint la seva incidènciaa sobre les persones i/o les coses susceptibles de pèrdua patrimonial per a l'empresa.
- Previsió de despreniments totals o parcials dels SPC per pèrdua d'estabilitat: Disposen els ancoratges, contrapesos, llastres o estabilitzadors que evitin la pèrdua d'estabilitat del SPC en condicions normals d'utilització previstes pel projectista o fabricant.
- Absència d'arestes agudes o tallants: A les parts accessibles dels SPC no hi haurà d'existir arestes agudes o tallants que puguin produir ferides.
- Protecció d'elements mòbils: Els elements mòbils dels SPC hauran d'estar dissenyats, construïts i protegits de forma que previnguin tot perill de contacte o encallada.
- Peces mòbils: Els elements mòbils dels SPC, així com els seus passadors i components han de ser guiats mecànicament, suficientment apantallats, disposar de distàncies de seguretat o detectors de presència de forma que no impliquin perill per a les persones i/o les coses amb conseqüència de pèrdua patrimonial per a l'empresa.
- Interrelació de diversos SPC o part d'aquests que treballen amb independència: Quan la instal·lació està constituïda per un conjunt de SPC o part d'aquests treballen independentment, la protecció general del conjunt estarà dissenyada sense perjudici al que cada SPC o part d'aquest actuï eficaçment.
- Control de risc elèctric: Els SPC de protecció elèctrica garantiran l'aïllament, posada a terra, connexions, proteccions, resguards, enclavament i senyalització, que previnguin de l'exposició a risc de contacte elèctric per presència de tensió en zones accessibles a persones o materials conductors i/o combustibles.
- Control de sobrepressions de gasos o fluids: Els SPC dels equips, màquines i aparells o les seves parts, sotmesos a pressió (canonada, juntes, brides, racords, vàlvules, elements de comandament o altres), estaran dissenyats, construïts i, en el seu cas mantinguts, de forma que, tenint en compte les propietats físiques dels gasos o líquids sotmesos a pressió, s'evitin danys per a les persones i/o les coses amb conseqüència de ppèrdua patrimonial per a l'empresa, per fuites o trencades.
- Control d'agents físics i químics: Les màquines, equips o aparells en els quals durant els treballs normals es produeixin emissions de pols, gasos o vapors que puguin ser perjudicials per la salut de les persones o patrimoni de l'empresa, hauran d'anar proveïts de SPC eficaços de captació dels esmentats contaminants acoblats als seus sistemes d'evacuació. Aquells que siguin capaços d'emetre radiacions ionitzants o altres que puguin afectar la salut de les persones o contaminar materials i productes circumdants, aniran proveïts d'apantallament de protecció radiològica eficaç. El disseny, construcció, muntatge, protecció i manteniment, assegura l'amortització dels sorolls i vibracions produïts, a nivells inferiors als límits establerts per la normativa vigent en cada moment, com nocius per a les persones circumdants.
- Els SPC estaran dissenyats i construïts atenent a criteris ergonòmics, tal com la concepció de: Espai i mitjans de treball per al seu muntatge; Absència de contaminació ambiental per pols i soroll al seu muntatge; i Procés de treballs (no exposició a riscos suplementaris durant el muntatge, càrrega física, temps...). Els selectors dels SPC que puguin actuar de diverses formes, han de poder ser bloquejats amb l'ajuda de claus o eines adients, en cada posició elegida. A cada posició del selector no ha de correspondre més que una sola forma de comandament o funcionament.
Els SPC han d'estar dissenyats de forma que les operacions de manteniment preventiu i/o correctiu es puguin efectuar sense perill per al personal, els llocs fàcilment accessibles, i sense necessitat de reduir els nivells de protecció dels operaris de manteniment i dels eventuals beneficiaris del SPC
En el cas en què el SPC quedi circumstancialment anul·lat, s'advertirà (mitjançant rètols normalitzats) d'aquesta circumstància als eventuals beneficiaris del SPC
Els SPC de les màquines o equips disposaran de dispositius adequats que tendeixin a evitar riscos d'atrapaments, en el disseny i emplaçament dels SPC i molt especialment els resguards a les màquines, es tindrà en compte que la fixació sigui racionalment inviolable, permeti suficient visibilitat a través d'elles, la seva rigidesa estigui d'acord amb la duresa del tracte previst, les obertures impedeixin la introducció de membres que puguin entrar en contacte amb òrgans mòbils i que permetin dintre del possible l'execució d'operacions de manteniment sense exposició a riscos suplementaris.
El projectista, fabricant o importador, garantirà les dimensions ergonòmiques de tots el components del SPC, donarà les instruccions i es dotarà dels mitjans adequats, perquè el transport i la manutenció es pugui efectuar amb el menor perill possible. A aquests efectes:
- Les peces a transportar manualment, no superaran individualment els 25 kg de pes.
- S'indicarà la posició de transport que garanteixi l'estabilitat del SPC, i se subjectarà

de manera adequada.
- Aquells SPC o els seus components de difícil amarrament es dotaran de punts de subjecció de resistència apropiada; en tots els casos s'indicarà de manera documentada, la manera d'efectuar correctament l'amarrament.
El projectista, fabricant o importador facilitarà la documentació necessària perquè el muntatge del SPC pugui efectuar-se correctament i amb el menor perill possible.
Igualment s'hauran de facilitar les dades necessàries per a la correcta operativitat i eficàcia preventiva del SPC.
Les peces d'un pes major de 50 kg i que siguin difícils de subjectar manualment, estaran dotades de punts d'ancoratge apropiats on puguin muntar-se elements auxiliars per a l'elevació.
Igualment, el projectista, fabricant o importador haurà d'indicar els espais mínims que s'hauran de respectar en relació a les parets i sostre, perquè el muntatge i desmuntatge pugui efectuar-se amb facilitat.
2.- CONDICIONS DE SUBMINISTRAMENT I EMMAGATZEMATGE
ELECCIÓ:
Els SPC hauran de seleccionar-se en base a uns criteris de garanties de Seguretat per als seus muntadors i presumptes beneficiaris, atenent a:
Criteris de disseny:
El seu disseny i construcció obeeix al resultat d'una meditada cura de tots els detalls de l'execució i del risc per als que han estat concebuts, per la qual cosa el SPC és de tot punt recomanable que en tots i cadascun dels seus components disgregables, disposin del seu corresponent segell AENOR (o equivalent) com a compromís de garantia de qualitat del fabricant.
Criteris d'avaluació de riscos:
El projectista, fabricant o distribuïdor hauran d'acreditar documentalment, que en el disseny del SPC s'ha realitzat una anàlisi dels perills associats a la seva utilització, i valorat els riscos que en puguin resultar:
- Definició dels límits del SPC.
- Identificació dels perills, situacions perilloses i successos perillosos associats a la utilització del SPC.
- Estimar cada un dels riscos que es derivin de la identificació anterior, és dir, assignar un valor a cada risc (normalment de tipus qualitatiu).
- Valorar els riscos estimats (jutjar si és necessari reduir el risc).
SUBMINISTRAMENT I EMMAGATZEMATGE:
El fabricant del SPC associat a un Equip ha d'aportar "l'expedient tècnic" com a document amb les especificacions tècniques de l'Equip, que el qualifiquin com a component de seguretat incorporat, adquirint la consideració de MAUP, que ha de constar dels elements bàsics següents:
- Llista de requisits essencials aplicats, normes utilitzades i altres especificacions tècniques usades per al disseny.
- Solucions adoptades per a prevenir els perills que presenta la màquina o component de seguretat (MAUP).
- Plànols de conjunt i de muntatge i manteniment dels SPC incorporats
- Plànols detallats i complets que permetin comprovar el compliment dels requisits essencials de seguretat i salut (si cal, acompanyats amb notes de càlcul, resultat de proves, etc.,).
- Manual d'instruccions.
- Guia de manteniment preventiu.
Es seguiran les recomanacions d'emmagatzematge fixades pel projectista o fabricant.
Es reemplaçaran els elements, es netejaran, engreixaran, pintaran, ajustaran i es col·locaran en el lloc assignat, seguint les instruccions del projectista o fabricant.
S'emmagatzemaran sota cobert, en compartiments amplis i secs, amb temperatures compreses entre 15 i 25ºC.
L'emmagatzematge, control d'estat d'utilització i les entregues del SPC estaran documentades i custodiades, amb justificant de recepció de conformitat, entrega i rebut, per un responsable tècnic, delegat per l'emprador.
La vida útil dels SPC és limitada, podent ser deguda tant al seu desgast prematur per l'ús, com a la seva amortització, que vindrà fixada pel seu estat i el seu manteniment, així com la seva adaptació a l'estat de la tècnica, amb independència de la seva data de fabricació.
3.- UNITAT I CRITERI D'AMIDAMENT
Unitat d'amidament: la indicada a la descripció de l'element
Criteri d'amidament: quantitat necessària subministrada a l'obra
4.- NORMATIVA DE COMPLIMENT OBLIGATORI
Real Decreto 1215/1997, de 18 de julio por el que se establecen las disposiciones mínimas de seguridad y salud para la utilización por los trabajadores de los equipos de trabajo.
Real Decreto 486/1997, de 14 de abril, por el que se establecen las disposiciones mínimas de seguridad y salud en los lugares de trabajo.
Real Decreto 1627/1997, de 24 de octubre, por el que se establecen disposiciones mínimas de seguridad y de salud en las obras de construcción.
Orden de 9 de marzo de 1971 por la que se aprueba la Ordenanza General de Seguridad e Higiene en el Trabajo.
UNE-EN 1263-1:1997 Redes de Seguridad. Parte 1: Requisitos de seguridad, métodos de ensayo.
Orden de 20 de mayo de 1952, por la que se aprueba el Reglamento de Seguridad e Higiene del trabajo en la indústria de la construcción.

Convenio OIT número 62 de 23 de junio de 1937. Prescripciones de seguridad en la indústria de la edificación
Real Decreto 842/2002 de 2 de agosto, por el que se aprueba el Reglamento Electrotécnico de Baja Tensión. REBT 2002.

B1 MATERIALS PER A PROTECCIONS INDIVIDUALS, COL·LECTIVES, IMPLANTACIÓ I ASISTÈNCIES TÈCNIQUES

B15 MATERIALS PER A PROTECCIONS COL·LECTIVES

B15Z MATERIALS AUXILIARS PER A PROTECCIONS COL·LECTIVES

B15Z0- CORDA

1.- DEFINICIÓ I CONDICIONS DELS ELEMENTS
Sistemes de Protecció Col·lectiva (SPC) són un conjunt de peces o òrgans units entre si, associats de forma solidària, destinat a l'apantallament i interposició física, que s'oposa a una energia natural que es troba fora de control, amb la finalitat d'impedir o reduir les conseqüències del contacte amb les persones o els béns materials circumdants, susceptibles de protecció.
S'han considerat els elements següents:
- Materials per a proteccions superficials contra caigudes de persones i objectes
- Materials per a proteccions lineals contra caigudes de persones i objectes
- Materials per a proteccions puntuals contra caigudes de persones i objectes
- Materials de prevenció per a ús de maquinaria
- Materials de prevenció en la instal·lació elèctrica
- Materials de prevenció i equips de mesura i detecció
- Materials auxiliars per a proteccions col·lectives
CONDICIONS GENERALS:
Els SPC, per a la totalitat del conjunt del seus components aniran acompanyats d'unes instruccions d'utilització, proporcionades pel fabricant o importador, en les quals figuraran les especificacions de manutenció, instal·lació i utilització, així com les normes de seguretat exigides legalment.
Tindran preferència l'adquisició de SPC que disposin d'un distintiu o placa de material durador i fixada amb solidesa en lloc ben visible, en la qual figuraran, com a mínim, les següents dades:
- Nom del fabricant
- Any de fabricació, importació i/o subministrament
- Data de caducitat
- Tipus i número de fabricació
- Contrasenya d'homologació NE i certificat de seguretat d'ús d'entitat acreditada, si procedeix
Els SPC han d'estar certificats per AENOR. El fabricant haurà d'acreditar davant AENOR els següents extrems:
- Responsabilitat de la Direcció: Obligatori
- Sistemes de qualitat: Obligatori
- Control de la documentació: Obligatori
- Identificació del producte: Obligatori
- Inspecció i assaig: Obligatori
- Equips d'inspecció, amidament i assaig: Obligatori
- Estat d'inspecció i assaig: Obligatori
- Control de productes no conformes: Obligatori
- Manipulació, emmagatzematge, embalatge i entrega: Obligatori
- Registres de qualitat: Obligatori
- Formació i ensinistrament: Obligatori
- Tècniques estadístiques: Voluntari
Quan el SPC sigui de confecció protèsica o artesanal, el projectista i calculista del SPC restarà obligat a incloure els criteris de càlcul, plànols i esquemes necessaris per al manteniment i controls de verificació tècnica i límits d'utilització. Per la seva part el contractista resta obligat a la seva completa i correcta instal·lació, ús i manteniment conforme a les directrius establertes pel projectista.
Complementàriament a les exigències de seguretat que s'inclouen en les Instruccions Tècniques Complementàries i/o normativa tècnica de referència o obligat compliment, els SPC utilitzats en els processos productius, els Equips de Treball, les Màquines i els seus elements, tindran amb caràcter general les següents característiques de Seguretat:
- Prevenció integrada: Els elements constitutius dels SPC o dispositius acoblats a aquests estaran dissenyats i construïts de forma que les persones no estiguin exposades als seus perills

quan el seu muntatge, utilització i manteniment es faci conforme a les condicions previstes pel projectista o fabricant.
- Retenció de trencament en servei: Les diferents parts dels SPC, així com els seus elements constitutius hauran de poder resistir al llarg del temps els esforços a què hagin d'estar sotmesos, així com qualsevol altra influència externa o interna que pugui presentar-se en les condicions normals d'utilització previstes.
- Monolitisme del SPC: Quan existeixin parts del SPC, les pèrdues de subjecció dels quals puguin donar lloc a perill, disposarà de complements addicionals per a evitar que les esmentades parts puguin incidir sobre les persones i/o les coses susceptibles de pèrdua patrimonial per l'empresa.
- Previsió de trencada o projecció de fragments: Les trencades o despreniments de les diferents parts dels SPC, així com els seus elements, dels quals puguin originar danys, disposaran d'un sistema de resguard o protecció complementària que retingui els possibles fragments, impedint la seva incidènciaa sobre les persones i/o les coses susceptibles de pèrdua patrimonial per a l'empresa.
- Previsió de despreniments totals o parcials dels SPC per pèrdua d'estabilitat: Disposen els ancoratges, contrapesos, llastres o estabilitzadors que evitin la pèrdua d'estabilitat del SPC en condicions normals d'utilització previstes pel projectista o fabricant.
- Absència d'arestes agudes o tallants: A les parts accessibles dels SPC no hi haurà d'existir arestes agudes o tallants que puguin produir ferides.
- Protecció d'elements mòbils: Els elements mòbils dels SPC hauran d'estar dissenyats, construïts i protegits de forma que previnguin tot perill de contacte o encallada.
- Peces mòbils: Els elements mòbils dels SPC, així com els seus passadors i components han de ser guiats mecànicament, suficientment apantallats, disposar de distàncies de seguretat o detectors de presència de forma que no impliquin perill per a les persones i/o les coses amb conseqüència de pèrdua patrimonial per a l'empresa.
- Interrelació de diversos SPC o part d'aquests que treballen amb independència: Quan la instal·lació està constituïda per un conjunt de SPC o part d'aquests treballen independentment, la protecció general del conjunt estarà dissenyada sense perjudici al que cada SPC o part d'aquest actuï eficaçment.
- Control de risc elèctric: Els SPC de protecció elèctrica garantiran l'aïllament, posada a terra, connexions, proteccions, resguards, enclavament i senyalització, que previnguin de l'exposició a risc de contacte elèctric per presència de tensió en zones accessibles a persones o materials conductors i/o combustibles.
- Control de sobrepressions de gasos o fluids: Els SPC dels equips, màquines i aparells o les seves parts, sotmesos a pressió (canonada, juntes, brides, racords, vàlvules, elements de comandament o altres), estaran dissenyats, construïts i, en el seu cas mantinguts, de forma que, tenint en compte les propietats físiques dels gasos o líquids sotmesos a pressió, s'evitin danys per a les persones i/o les coses amb conseqüència de ppèrdua patrimonial per a l'empresa, per fuites o trencades.
- Control d'agents físics i químics: Les màquines, equips o aparells en els quals durant els treballs normals es produeixin emissions de pols, gasos o vapors que puguin ser perjudicials per la salut de les persones o patrimoni de l'empresa, hauran d'anar proveïts de SPC eficaços de captació dels esmentats contaminants acoblats als seus sistemes d'evacuació. Aquells que siguin capaços d'emetre radiacions ionitzants o altres que puguin afectar la salut de les persones o contaminar materials i productes circumdants, aniran proveïts d'apantallament de protecció radiològica eficaç. El disseny, construcció, muntatge, protecció i manteniment, assegura l'amortització dels sorolls i vibracions produïts, a nivells inferiors als límits establerts per la normativa vigent en cada moment, com nocius per a les persones circumdants.
- Els SPC estaran dissenyats i construïts atenent a criteris ergonòmics, tal com la concepció de: Espai i mitjans de treball per al seu muntatge; Absència de contaminació ambiental per pols i soroll al seu muntatge; i Procés de treballs (no exposició a riscos suplementaris durant el muntatge, càrrega física, temps...). Els selectors dels SPC que puguin actuar de diverses formes, han de poder ser bloquejats amb l'ajuda de claus o eines adients, en cada posició elegida. A cada posició del selector no ha de correspondre més que una sola forma de comandament o funcionament.
Els SPC han d'estar dissenyats de forma que les operacions de manteniment preventiu i/o correctiu es puguin efectuar sense perill per al personal, els llocs fàcilment accessibles, i sense necessitat de reduir els nivells de protecció dels operaris de manteniment i dels eventuals beneficiaris del SPC
En el cas en què el SPC quedi circumstancialment anul·lat, s'advertirà (mitjançant rètols normalitzats) d'aquesta circumstància als eventuals beneficiaris del SPC
Els SPC de les màquines o equips disposaran de dispositius adequats que tendeixin a evitar riscos d'atrapaments, en el disseny i emplaçament dels SPC i molt especialment els resguards a les màquines, es tindrà en compte que la fixació sigui racionalment inviolable, permeti suficient visibilitat a través d'elles, la seva rigidesa estigui d'acord amb la duresa del tracte previst, les obertures impedeixin la introducció de membres que puguin entrar en contacte amb òrgans mòbils i que permetin dintre del possible l'execució d'operacions de manteniment sense exposició a riscos suplementaris.
El projectista, fabricant o importador, garantirà les dimensions ergonòmiques de tots el components del SPC, donarà les instruccions i es dotarà dels mitjans adequats, perquè el

transport i la manutenció es pugui efectuar amb el menor perill possible. A aquests efectes:
- Les peces a transportar manualment, no superaran individualment els 25 kg de pes.
- S'indicarà la posició de transport que garanteixi l'estabilitat del SPC, i se subjectarà de manera adequada.
- Aquells SPC o els seus components de difícil amarrament es dotaran de punts de subjecció de resistència apropiada; en tots els casos s'indicarà de manera documentada, la manera d'efectuar correctament l'amarrament.
El projectista, fabricant o importador facilitarà la documentació necessària perquè el muntatge del SPC pugui efectuar-se correctament i amb el menor perill possible.
Igualment s'hauran de facilitar les dades necessàries per a la correcta operativitat i eficàcia preventiva del SPC.
Les peces d'un pes major de 50 kg i que siguin difícils de subjectar manualment, estaran dotades de punts d'ancoratge apropiats on puguin muntar-se elements auxiliars per a l'elevació.
Igualment, el projectista, fabricant o importador haurà d'indicar els espais mínims que s'hauran de respectar en relació a les parets i sostre, perquè el muntatge i desmuntatge pugui efectuar-se amb facilitat.
2.- CONDICIONS DE SUBMINISTRAMENT I EMMAGATZEMATGE
ELECCIÓ:
Els SPC hauran de seleccionar-se en base a uns criteris de garanties de Seguretat per als seus muntadors i presumptes beneficiaris, atenent a:
Criteris de disseny:
El seu disseny i construcció obeeix al resultat d'una meditada cura de tots els detalls de l'execució i del risc per als que han estat concebuts, per la qual cosa el SPC és de tot punt recomanable que en tots i cadascun dels seus components disgregables, disposin del seu corresponent segell AENOR (o equivalent) com a compromís de garantia de qualitat del fabricant.
Criteris d'avaluació de riscos:
El projectista, fabricant o distribuïdor hauran d'acreditar documentalment, que en el disseny del SPC s'ha realitzat una anàlisi dels perills associats a la seva utilització, i valorat els riscos que en puguin resultar:
- Definició dels límits del SPC.
- Identificació dels perills, situacions perilloses i successos perillosos associats a la utilització del SPC.
- Estimar cada un dels riscos que es derivin de la identificació anterior, és dir, assignar un valor a cada risc (normalment de tipus qualitatiu).
- Valorar els riscos estimats (jutjar si és necessari reduir el risc).
SUBMINISTRAMENT I EMMAGATZEMATGE:
El fabricant del SPC associat a un Equip ha d'aportar "l'expedient tècnic" com a document amb les especificacions tècniques de l'Equip, que el qualifiquin com a component de seguretat incorporat, adquirint la consideració de MAUP, que ha de constar dels elements bàsics següents:
- Llista de requisits essencials aplicats, normes utilitzades i altres especificacions tècniques usades per al disseny.
- Solucions adoptades per a prevenir els perills que presenta la màquina o component de seguretat (MAUP).
- Plànols de conjunt i de muntatge i manteniment dels SPC incorporats
- Plànols detallats i complets que permetin comprovar el compliment dels requisits essencials de seguretat i salut (si cal, acompanyats amb notes de càlcul, resultat de proves, etc.,).
- Manual d'instruccions.
- Guia de manteniment preventiu.
Es seguiran les recomanacions d'emmagatzematge fixades pel projectista o fabricant.
Es reemplaçaran els elements, es netejaran, engreixaran, pintaran, ajustaran i es col·locaran en el lloc assignat, seguint les instruccions del projectista o fabricant.
S'emmagatzemaran sota cobert, en compartiments amplis i secs, amb temperatures compreses entre 15 i 25ºC.
L'emmagatzematge, control d'estat d'utilització i les entregues del SPC estaran documentades i custodiades, amb justificant de recepció de conformitat, entrega i rebut, per un responsable tècnic, delegat per l'emprador.
La vida útil dels SPC és limitada, podent ser deguda tant al seu desgast prematur per l'ús, com a la seva amortització, que vindrà fixada pel seu estat i el seu manteniment, així com la seva adaptació a l'estat de la tècnica, amb independència de la seva data de fabricació.
3.- UNITAT I CRITERI D'AMIDAMENT
Unitat d'amidament: la indicada a la descripció de l'element
Criteri d'amidament: quantitat necessària subministrada a l'obra
4.- NORMATIVA DE COMPLIMENT OBLIGATORI
Real Decreto 1215/1997, de 18 de julio por el que se establecen las disposiciones mínimas de seguridad y salud para la utilización por los trabajadores de los equipos de trabajo.
Real Decreto 486/1997, de 14 de abril, por el que se establecen las disposiciones mínimas de seguridad y salud en los lugares de trabajo.
Real Decreto 1627/1997, de 24 de octubre, por el que se establecen disposiciones mínimas de seguridad y de salud en las obras de construcción.
Orden de 9 de marzo de 1971 por la que se aprueba la Ordenanza General de Seguridad e Higiene en el Trabajo.

UNE-EN 1263-1:1997 Redes de Seguridad. Parte 1: Requisitos de seguridad, métodos de ensayo.
Orden de 20 de mayo de 1952, por la que se aprueba el Reglamento de Seguridad e Higiene del trabajo en la indústria de la construcción.
Convenio OIT número 62 de 23 de junio de 1937. Prescripciones de seguridad en la indústria de la edificación
Real Decreto 842/2002 de 2 de agosto, por el que se aprueba el Reglamento Electrotécnico de Baja Tensión. REBT 2002.

B4 MATERIALS PER A ESTRUCTURES

B44 MATERIALS D'ACER PER A ESTRUCTURES

B44Z PLANXES I PERFILS D'ACER

0.- ELEMENTS QUE CONTEMPLA EL PLEC

B44Z-0LVZ,B44Z5A2A.

1.- DEFINICIÓ I CARACTERÍSTIQUES DELS ELEMENTS

Perfils d'acer per a usos estructurals, formats per peça simple o composta i tallats a mida o treballats a taller.
S'han considerat els tipus següents:
- Perfils d'acer laminat en calent, de les sèries IPN, IPE, HEA, HEB, HEM o UPN, d'acer S275JR, S275J0, S275J2, S355JR, S355J0 o S355J2, segons UNE-EN 10025-2
- Perfils d'acer laminat en calent de les sèries L, LD, T, rodó, quadrat, rectangular o planxa, d'acer S275JR, S275J0, S275J2, S355JR, S355J0 o S355J2, segons UNE-EN 10025-2
- Perfils foradats d'acer laminat en calent de les sèries rodó, quadrat o rectangular d'acer S275J0H o S355J2H, segons UNE-EN 10210-1
- Perfils foradats conformats en fred de les sèries rodó, quadrat o rectangular d'acer S275J0H o S355J2H, segons UNE-EN 10219-1
- Perfils conformats en fred, de les sèries L, LD, U, C, Z, o Omega, d'acer S235JRC, segons UNE-EN 10025-2
- Perfils d'acer laminat en calent, en planxa, d'acer amb resistència millorada a la corrosió atmosfèrica S355J0WP o S355J2WP, segons UNE-EN 10025-5
S'han considerat els tipus d'unió següents:
- Amb soldadura
- Amb cargols
S'han considerat els acabats de protecció següents (no aplicable als perfils d'acer amb resistència millorada a la corrosió atmosfèrica):
- Una capa d'emprimació antioxidant
- Galvanitzat
CARACTERÍSTIQUES GENERALS:
No ha de tenir defectes interns o externs que perjudiquin la seva correcta utilització.
PERFILS D'ACER LAMINAT EN CALENT:
El fabricant ha de garantir que la composició química i les característiques mecàniques i tecnològiques de l'acer utilitzat en la fabricació de perfils, seccions i planxes, compleix les determinacions de les normes de condicions tècniques de subministrament següents:
- Perfils d'acer laminat en calent: UNE-EN 10025-1 i UNE-EN 10025-2
- Perfils d'acer laminat en calent amb resistència millorada a la corrosió atmosfèrica: UNE-EN 10025-1 i PNE-EN 10025-5
Les dimensions i les toleràncies dimensionals i de forma han de ser les indicades a les següents normes:
- Perfil IPN: UNE-EN 10024
- Perfil IPE, HEA, HEB i HEM: UNE-EN 10034
- Perfil UPN: UNE-EN 10279
- Perfil L i LD: UNE-EN 10056-1 i UNE-EN 10056-2
- Perfil T: UNE-EN 10055
- Rodó: UNE-EN 10060
- Quadrat: UNE-EN 10059
- Rectangular: UNE-EN 10058
- Planxa: EN 10029 o UNE-EN 10051
PERFILS FORADATS:
El fabricant ha de garantir que la composició química i les característiques mecàniques i

tecnològiques de l'acer utilitzat en la fabricació de perfils compleix les determinacions de les normes de condicions tècniques de subministrament següents:
- Perfils foradats d'acer laminat en calent: UNE-EN 10210-1
- Perfils foradats conformats en fred: UNE-EN 10219-1
Les toleràncies dimensionals han de complir les especificacions de les següents normes:
- Perfils foradats d'acer laminat en calent: UNE-EN 10210-2
- Perfils foradats conformats en fred: UNE-EN 10219-2
PERFILS CONFORMATS EN FRED:
El fabricant ha de garantir que la composició química i les característiques mecàniques i tecnològiques de l'acer utilitzat en la fabricació de perfils i seccions, compleix les determinacions de les normes de condicions tècniques de subministrament del producte de partida.
Les toleràncies dimensionals i de la secció transversal han de complir les especificacions de la norma UNE-EN 10162.
PERFILS TREBALLATS A TALLER AMB SOLDADURA:
El material d'aportació utilitzat ha de ser apropiat als materials a soldar i al procediment de soldadura.
Les característiques mecàniques del material d'aportació han de ser superiors a les del material base.
En acers de resistència millorada a la corrosió atmosfèrica, la resistència a la corrosió del material d'aportació ha de ser equivalent a la del material base.
Els procediments autoritzats per a realitzar unions soldades són:
- Per arc elèctric manual amb elèctrode revestit
- Per arc amb fil tubular, sense protecció gasosa
- Per arc submergit amb fil/filferro
- Per arc submergit amb elèctrode nu
- Per arc amb gas inert
- Per arc amb gas actiu
- Per arc amb fil tubular, amb protecció de gas actiu
- Per arc amb fil tubular, amb protecció de gas inert
- Per arc amb elèctrode de wolfram i gas inert
- Per arc de connectors
Les soldadures s'han de fer per soldadors certificats per un organisme acreditat i qualificats segons l'UNE-EN 287-1.
Abans de començar a soldar s'ha de verificar que les superfícies i vores a soldar són adequades al procés de soldadura i que estan lliures de fissures.
Totes les superfícies a soldar s'han de netejar de qualsevol material que pugui afectar negativament la qualitat de la soldadura o perjudicar el procés de soldatge. S'han de mantenir seques i lliures de condensacions.
S'ha d'evitar la projecció d'espurnes erràtiques de l'arc. Si es produeix s'ha de sanejar la superfície d'acer.
S'ha d'evitar la projecció de soldadura. Si es produeix s'ha d'eliminar.
Els components a soldar han d'estar correctament col·locats i fixos en la seva posició mitjançant dispositius adequats o soldadures de punteig, de manera que les unions a soldar siguin accessibles i visibles per al soldador. No s'han d'introduir soldadures addicionals.
L'armat dels components estructurals s'ha de fer de manera que les dimensions finals estiguin dintre de les toleràncies establertes.
Les soldadures provisionals s'han d'executar seguint les especificacions generals. S'han d'eliminar totes les soldadures de punteig que no s'incorporin a les soldadures finals.
Quan el tipus de material de l'acer i/o la velocitat de refredament puguin produir un enduriment de la zona tèrmicament afectada s'ha de considerar la utilització del precalentament. Aquest s'ha d'estendre 75 mm en cada component del metall base.
No s'ha d'accelerar el refredament de les soldadures amb mitjans artificials.
Els cordons de soldadura successius no han de produir osques.
Els defectes de soldadura no s'han de tapar amb soldadures posteriors. S'han d'eliminar de cada passada abans de fer la següent.
Després de fer un cordó de soldadura i abans de fer el següent, cal netejar l'escòria per mitjà d'una picola i d'un raspall.
L'execució dels diferents tipus de soldadures s'ha de fer d'acord amb els requisits establerts a l'apartat 10.3.4 del DB-SE A i l'article 77 de l'EAE per a obres d'edificació o d'acord amb l'article 640.5.2 del PG3 i l'article 77 de l'EAE per a obres d'enginyeria civil.
S'ha de reduir al mínim el nombre de soldadures a efectuar a l'obra.
Les operacions de tall s'han de fer amb serra, cisalla i oxitall automàtic. S'admet l'oxitall manual únicament quan el procediment automàtic no es pugui practicar.
S'accepten els talls fets amb oxitall si no presenten irregularitats significatives i si s'eliminin les restes d'escòria.
Es poden utilitzar procediments de conformat en calent o en fred sempre que les característiques del material no queden per sota dels valors especificats.
Per al conformat en calent s'han de seguir les recomanacions del productor siderúrgic. El doblat o conformat no s'ha de fer durant l'interval de calor blau (250ºC a 380ºC).
El conformat en fred s'ha de fer respectant les limitacions indicades en la norma del producte.

No s'admeten les martellades.
Els angles entrants i entalles han de tenir un acabat arrodonit amb un radi mínim de 5 mm.
Toleràncies de fabricació:
- En obres d'edificació: Límits establerts a l'apartat 11.1 de DB-SE A
- En obres d'enginyeria civil: Límits establerts a l'article 640.12 del PG3
PERFILS TREBALLATS A TALLER AMB CARGOLS:
S'utilitzaran cargols normalitzats d'acord a les normes recollides a la taula 29.2.b de l'EAE
Els cargols aixamfranats, cargols calibrats, perns articulats i els cargols hexagonals d'injecció s'han d'utilitzar seguint les instruccions del seu fabricant i han de complir els requisits addicionals establerts a l'article 29.2 de l'EAE.
La situació dels cargols a la unió ha de ser tal que redueixi la possibilitat de corrosió i pandeig local de les xapes, i ha de facilitar el muntatge i les inspeccions.
El diàmetre nominal mínim dels cargols ha de ser de 12 mm.
La rosca pot estar inclosa en el pla de tall, excepte en el cas que els cargols s'utilitzin com a calibrats.
Després del collat l'espiga del cargol ha de sobresortir de la rosca de la femella. Entre la superfície de recolzament de la femella i la part no roscada de l'espiga ha d'haver, com a mínim:
- En cargols pretesats: 4 filets complerts més la sortida de la rosca
- En cargols sense pretesar: 1 filet complert més la sortida de la rosca
Les superfícies dels caps de cargols i femelles han d'estar perfectament planes i netes.
En els cargols col·locats en posició vertical, la femella ha d'estar situada per sota del cap del cargol.
En els forats rodons normals i amb cargols sense pretesar no és necessari utilitzar volanderes.
Si s'utilitzen han d'anar sota el cap dels cargols, han de ser aixamfranades i el xamfrà ha d'estar situat en direcció al cap del cargol.
En els cargols pretesats, les volanderes han de ser planes endurides i han d'anar col·locades de la forma següent:
- Cargols 10.9: sota el cap del cargol i de la femella
- Cargols 8.8: sota de l'element que gira
Els forats per als cargols s'han de fer amb perforadora mecànica. S'admet un altre procediment sempre que proporcioni un acabat equivalent.
Es permet l'execució de forats amb punxonatge sempre que es compleixin els requisits establerts a l'apartat 10.2.3 del DB-SE A en obres d'edificació o els establerts a l'apartat 640.5.1.1 del PG3 en obres d'enginyeria civil.
És recomanable que, sempre que sigui possible, es perforin d'un sol cop els forats que travessin dues o més peces.
Els forats allargats s'han de fer amb una operació de punxonatge, o amb la perforació o punxonatge de dos forats i posterior oxitall.
Després de perforar les peces i abans d'unir-les s'han d'eliminar les rebaves.
Els cargols i les femelles no s'han de soldar, a menys que així ho expliciti el plec de condicions tècniques particulars.
S'han de col·locar el nombre suficient de cargols de muntatge per assegurar la immobilitat de les peces armades i el contacte íntim de les peces d'unió.
Les femelles s'han de muntar de manera que la seva marca de designació sigui visible després del muntatge.
En els cargols sense pretesar, cada conjunt de cargol, femella i volandera(es) s'ha de collar fins arribar al "collat a tocar" sense sobretesar els cargols. En grups de cargols aquest procés s'ha de fer progressivament començant pels cargols situats al centre. Si és necessari s'han de fer cicles addicionals de collat .
Abans de començar el pretesat, els cargols pretesats d'un grup s'han de collar d'acord amb el que s'ha indicat per als cargols sense pretesar. Per a que el pretesat sigui uniforme s'han de fer cicles addicionals de collat.
S'han de retirar els conjunts de cargol pretesat, femella i volandera(es) que després de collats fins al pretesat mínim, s'afluixin.
El collat dels cargols pretesats s'ha de fer seguint un dels procediments següents:
- Mètode de la clau dinamomètrica.
- Mètode de la femella indicadora.
- Mètode convinat.
Les operacions de tall s'han de fer amb serra, cisalla i oxitall automàtic. S'admet l'oxitall manual únicament quan el procediment automàtic no es pugui practicar.
S'accepten els talls fets amb oxitall si no presenten irregularitats significatives i si s'eliminin les restes d'escòria.
Es poden utilitzar procediments de conformat en calent o en fred sempre que les característiques del material no queden per sota dels valors especificats.
Per al conformat en calent s'han de seguir les recomanacions del productor siderúrgic. El doblat o conformat no s'ha de fer durant l'interval de calor blau (250ºC a 380ºC).
El conformat en fred s'ha de fer respectant les limitacions indicades en la norma del producte.
No s'admeten les martellades.
Els angles entrants i entalles han de tenir un acabat arrodonit amb un radi mínim de 5 mm.
Toleràncies de fabricació:

- En obres d'edificació: Límits establerts a l'apartat 11.1 de DB-SE A
- En obres d'enginyeria civil: Límits establerts als apartat 640.5 i 640.12 del PG3
PERFILS PROTEGITS AMB EMPRIMACIÓ ANTIOXIDANT:
La capa d'emprimació antioxidant ha de cobrir de manera uniforme totes les superfícies de la peça.
No ha de tenir fissures, bosses ni altres desperfectes.
Abans d'aplicar la capa d'emprimació les superfícies a pintar han d'estar preparades adequadament d'acord amb les normes UNE-EN ISO 8504-1, UNE-EN ISO 8504-2 i UNE-EN ISO 8504-3.
Prèviament al pintat s'ha de comprovar que les superfícies compleixen els requisits donats pel fabricant per al producte a aplicar.
La pintura d'emprimació s'ha d'utilitzar seguint les instruccions del seu fabricant. No s'utilitzarà si ha superat el temps de vida útil o el temps d'enduriment després de l'obertura del recipient.
Si s'aplica més d'una capa s'ha d'utilitzar per a cadascuna un color diferent.
Després de l'aplicació de la pintura les superfícies s'han de protegir de l'acumulació d'aigua durant un cert temps.
No s'han d'utilitzar materials de protecció que perjudiquin la qualitat de la soldadura a menys de 150 mm de la zona a soldar.
Les soldadures i el metall base adjacent no s'han de pintar sense haver eliminat prèviament l'escòria.
La zona sense revestir situada al voltant del perímetre de la unió amb cargols no s'ha de tractar fins que no s'hagi inspeccionat la unió.
PERFILS GALVANITZATS:
El recobriment de zinc ha de ser homogeni i continu a tota la superfície.
No ha de tenir esquerdes, exfoliacions ni despreniments del recobriment.
La galvanització s'ha de fer d'acord amb les normes UNE-EN ISO 1460 o UNE-EN ISO 1461, segons correspongui.
S'han de segellar totes les soldadures abans de fer un decapat previ a la galvanització.
Si el component prefabricat té espais tancats s'han de disposar forats de ventilació o purga.
Abans de pintar-les, les superfícies galvanitzades s'han de netejar i tractar amb pintura anticorrosiva amb diluent àcid o amb raig escombrador.

2.- CONDICIONS DE SUBMINISTRAMENT I EMMAGATZEMATGE

Subministrament: de manera que no pateixin deformacions, ni esforços no previstos.
Emmagatzematge: Seguint les instruccions del fabricant. En llocs secs, sense contacte directe amb el terra i protegits de la intempèrie, de manera que no s'alterin les seves condicions.
No s'han d'utilitzar si s'ha superat la vida útil en magatzem especificada pel fabricant.

3.- UNITAT I CRITERIS D'AMIDAMENT

kg de pes necessari subministrat a l'obra, calculat segons les especificacions de la DT, d'acord amb els criteris següents:
- El pes unitari per al seu càlcul ha de ser el teòric
- Per a poder utilitzar un altre valor diferent del teòric, cal l'acceptació expressa de la DF
Aquests criteris inclouen les pèrdues de material corresponents a retalls.

4.- NORMATIVA DE COMPLIMENT OBLIGATORI

NORMATIVA GENERAL:
UNE-EN 10025-1:2006 Productos laminados en caliente de aceros para estructuras. Parte 1: Condiciones técnicas generales de suministro.
UNE-EN 10025-2:2006 Productos laminados en caliente de aceros para estructuras. Parte 2: Condiciones técnicas de suministro de los aceros estructurales no aleados.
UNE-EN 10210-1:1994 Perfiles huecos para construcción, acabados en caliente, de acero no aleado de grano fino. Parte 1: condiciones técnicas de suministro.
UNE-EN 10219-1:1998 Perfiles huecos para construcción conformados en frío de acero no aleado y de grano fino. Parte 1: Condiciones técnicas de suministro.
UNE-EN 10162:2005 Perfiles de acero conformados en frío. Condiciones técnicas de suministro. Tolerancias dimensionales y de la sección transversal.
OBRES D'EDIFICACIÓ:
Real Decreto 751/2011, de 27 de mayo, por el que se aprueba la Instrucción de Acero Estructural (EAE).
Real Decreto 314/2006, de 17 de marzo, por el que se aprueba el Código Técnico de la Edificación Parte 2. Documento Básico de Acero DB-SE-A.
* UNE-ENV 1090-1:1997 Ejecución de estructuras de acero. Parte 1: Reglas generales y reglas para edificación.
OBRES D'ENGINYERIA CIVIL:
Real Decreto 751/2011, de 27 de mayo, por el que se aprueba la Instrucción de Acero Estructural (EAE).

* Orden FOM/475/2002 de 13 de febrero, por la que se actualizan determinados artículos del Pliego de Prescripciones Técnicas Generales para Obras de Carreteras y Puentes relativos a Hormigones y Acero.

5.- CONDICIONS DE CONTROL DE RECEPCIÓ

CONDICIONS DE MARCATGE I CONTROL DE LA DOCUMENTACIÓ EN PERFILS D'ACER LAMINAT I PERFILS D'ACER BUITS:
Cada producte ha d'anar marcat de forma clara i indeleble amb la següent informació:
- El tipus, la qualitat i, si és aplicable, la condició de subministrament mitjançant la seva designació abreujada
- Un número que identifiqui la colada (aplicable únicament en el cas d'inspecció per colades) i, si és aplicable, la mostra
- El nom del fabricant o la seva marca comercial
- La marca de l'organisme de control extern (quan sigui aplicable)
- Han de portar el marcat CE de conformitat amb el que disposen els Reials Decrets 1630/1992 de 29 de desembre i 1328/1995 de 28 de juliol
La marca ha d'estar situada en una posició propera a un dels extrems de cada producte o en la secció transversal de tall.
Quan els productes es subministren en paquets el marcatge s'ha de fer amb una etiqueta adherida al paquet o sobre el primer producte del mateix.
PERFILS D'ACER LAMINAT EN CALENT:
El subministrador ha de posar a disposició de la DF en el cas que aquesta ho sol·liciti, la documentació següent, que acredita el marcatge CE, segons el sistema d'avaluació de conformitat aplicable, d'acord amb el que disposa l'apartat 7.2.1 del CTE:
- Productes per a ús en estructures metàl·liques o en estructures mixtes metall i formigó:
    - Sistema 2+: Declaració de prestacions
El símbol normalitzat CE (d'acord amb la directiva 93/68/CEE) s'ha de col·locar sobre el producte acompanyat per:
- El número d'identificació de l'organisme de certificació
- El nom o marca comercial i adreça declarada del fabricant
- Les dues ultimes xifres de l'any d'impressió del marcat
- El número del certificat de conformitat CE o del certificat de producció en fàbrica (si és procedent)
- Referència a la norma EN 10025-1
- Descripció del producte: nom genèric, material, dimensions i ús previst
- Informació de les característiques essencials indicades de la següent forma:
    - Designació del producte d'acord amb la norma corresponent de tolerànc ies dimensionals, segons el capítol 2 de la norma EN 10025-1
    - Designació del producte d'acord amb l'apartat 4.2 de les normes EN 10025-2 a EN 10025-6
CONDICIONS DE MARCATGE I CONTROL DE LA DOCUMENTACIÓ EN PERFILS D'ACER CONFORMATS:
Han d'anar marcats individualment o sobre el paquet amb una marca clara i indeleble que contingui la següent informació:
- Dimensions del perfil o número del plànol de diseny
- Tipus i qualitat de l'acer
- Referència que indiqui que els perfils s'han fabricat i assajat segons UNE-EN 10162; si es requereix, el marcatge CE
- Nom o logotipus del fabricant
- Codi de producció
- Identificació del laboratori d'assaigs extern (quan sigui aplicable)
- Codi de barres, segons ENV 606, quan la informació mínima anterior es faciliti amb un text clar
CONDICIONS DE MARCATGE I CONTROL DE LA DOCUMENTACIÓ EN PERFILS FORADATS:
Cada perfil ha d'anar marcat de forma clara i indeleble amb la següent informació:
- La designació abreujada
- El nom o les sigles (marca de fàbrica) del fabricant
- En el cas d'inspecció i assaigs específics, un número d'identificació, per exemple el número de comanda, que permeti relacionar el producte o la unitat de subministrament i el document corresponent (únicament aplicable als perfils foradats conformats en fred)
Quan els productes es subministren en paquets el marcatge es pot fer amb una etiqueta adherida al paquet.
OPERACIONS DE CONTROL:
El control de recepció de material verificarà que les característiques dels materials són coincidents amb l'establert en la DT. Aquest control ha de complir l'especificat en l'apartat 7.2 del CTE.
Control de documentació: documents d'origen (full de subministrament i etiquetat), certificat de garantia del fabricant, en el seu cas, (signat per persona física) i els documents de conformitat o autoritzacions administratives exigides, inclòs la documentació corresponent al marcatge CE quan sigui pertinent.
Control mitjançant distintius de qualitat i avaluacions d'idoneïtat: En el cas que el fabricant disposi de marques de qualitat, ha d'aportar-ne la documentació corresponent

Control de recepció mitjançant assaigs: Si el material disposa d'una marca legalment reconeguda a un país de la CEE (Marcatge CE, AENOR, etc.) es podrà prescindir dels assaigs de control de recepció de les característiques del material garantides per la marca; i la DF sol·licitarà en aquest cas, els resultats dels assaigs corresponents al subministrament rebut. En qualsevol cas, la DF podrà sol·licitar assaigs de control de recepció si ho creu convenient.
Inspecció visual del material a la seva recepció. Es controlaran les característiques geomètriques com a mínim sobre un 10% de les peces rebudes. El subministrament del material es realitzarà amb la inspecció requerida (UNE-EN 10204).
A efectes de control d'apilament, la unitat d'inspecció ha de complir les següents condicions:
- Correspondència en el mateix tipus i grau d'acer
- Procedència de fabricant
- Pertany a la mateixa sèrie en funció del gruix màxim de la secció:
    - Sèrie lleugera: e <= 16 mm
    - Sèrie mitja: 16 mm <= e <= 40 mm
    - Sèrie pesada: e > 40 mm
En el cas que es realitzi el control mitjançant assaigs, s'ha de fer les comprovacions següents:
- Les unitats d'inspecció seran fraccions de cada grup afí, amb un pes màxim de 20 t per lot.
- Per a cada lot , es realitzaran els següents assaigs:
    - Determinació quantitativa de sofre (UNE 7-019)
    - Determinació quantitativa fòsfor (UNE 7-029)
    - Determinació del contingut de nitrogen (UNE 36-317-1)
    - Determinació quantitativa del contingut de carboni (UNE 7014)
- En una mostra d'acer laminat, per a cada lot , es realitzaran a més, els següents assaigs:
    - Determinació quantitativa de manganès (UNE 7027)
    - Determinació gravimètrica de silici (UNE 7028)
    - Assaig a flexió pel xoc d'una proveta de planxa d'acer (UNE 7475-1)
    - Determinació de la duresa brinell d'una proveta (UNE-EN-ISO 6506-1)
- En una mostra de perfils d'acer buits, per a cada lot, es realitzaran a més, els següents assaigs:
    - Assaig d'aixafada (UNE-EN ISO 8492)
- En el cas de perfils galvanitzats, es comprovarà la massa i gruix del recobriment (UNE-EN ISO 1461, UNE-EN ISO 2178).
OPERACIONS DE CONTROL EN UNIONS SOLDADES:
Recepció del certificat de qualitat de les característiques dels elèctrodes.
Abans de començar l'obra, i sempre que es canviï el tipus de material d'aportació:
- Preparació d'una proveta mecanitzada, soldades amb el material d'aportació previst, i assaig a tracció (UNE-EN ISO 15792-2). Abans d'aquest assaig, es realitzarà una radiografia de la soldadura realitzada (UNE-EN 1435), per tal de constatar que el cordó està totalment ple de material d'aportació.
- Assaig de tracció del metall aportat(UNE-EN ISO 15792-2) 1 provetes
- Assaig de resiliència del metall aportat (UNE-EN ISO 15792-2) 1 provetes
CRITERIS DE PRESA DE MOSTRES:
Les mostres per als assaigs químics es prendran de la unitat d'inspecció segons els criteris establerts a la norma UNE-EN ISO 14284.
En perfils laminats i conformats les mostres per als assaigs mecànics es prendran segons els criteris establerts a les UNE EN 10025-2 a UNE 10025-6. Les localitzacions de les mostres seguiran els criteris establerts a l'annex A de l'UNE EN 10025-1.
Per la preparació de les provetes s'aplicaran els requisits establerts a la UNE-EN ISO 377.
Per la preparació de provetes per assaig de tracció s'aplicarà la UNE-EN 10002-1.
En perfils laminats, per la preparació de provetes per assaig a flexió per xoc (resiliència) s'aplicarà la UNE 10045-1. També son d'aplicació els següents requeriments:
- Gruix nominal >12 mm: mecanitzar provetes de 10x10 mm
- Gruix nominal <= 12 mm: l'ample mínim de la proveta serà de 5 mm
Les mostres i provetes tenen que estar marcades de manera que es reconeguin els productes originals, així com la seva localització i orientació del producte.
Les mostres i els criteris de conformitat per als perfils buits, queden establerts a la norma UNE-EN 10219-1 seguint els parametres de la taula D.1
INTERPRETACIÓ DE RESULTATS I ACTUACIONS EN CAS D'INCOMPLIMENT:
No es podrà acceptar perfils que no estiguin amb les garanties corresponents i no vagin marcats adequadament.
Si els resultats de tots els assaigs de recepció d'un lot acompleixen el prescrit, aquest és acceptable.
Si algun resultat no acompleix el prescrit, però s'ha observat en el corresponent assaig alguna anomalia no imputable al material (com defecte en la mecanització de la proveta, irregular funcionament de la maquinaria d'assaig...) l'assaig es considerarà nul i caldrà repetir-lo correctament amb una nova proveta.
Si algun resultat no acompleix el prescrit havent-ho realitzat correctament, es realitzaran 2 contrassaigs segons UNE-EN 10021, sobre provetes preses de dues peces diferents del lot que s'està assajant. Si ambdós resultats (dels contrassaigs) compleixen el prescrit, la unitat d'inspecció serà acceptable, en cas contrari es rebutjarà.
Quan es sobrepassi alguna de les tolerànc ies especificades en algun control geomètric, es

rebutjarà la peça incorrecta. A més a més, s'augmentarà el control, en l'apartat incomplet, fins a un 20% d'unitats. Si encara es troben irregularitats, es faran les oportunes correccions i/o rebuigs i es farà el control sobre el 100 % de les unitats amb les oportunes actuacions segons el resultat.
INTERPRETACIÓ DE RESULTATS I ACTUACIONS EN CAS D'INCOMPLIMENT EN UNIONS SOLDADES:
El material d'aportació complirà les condicions mecàniques indicades.
En les provetes preparades amb soldadures, la línia de ruptura ha de quedar fora de la zona d'influència de la soldadura.

B4 MATERIALS PER A ESTRUCTURES

B44 MATERIALS D'ACER PER A ESTRUCTURES

B44Z PLANXES I PERFILS D'ACER

B44Z- PERFIL D'ACER PER A ESTRUCTURES

0.- ELEMENTS QUE CONTEMPLA EL PLEC

B44Z-0LVZ.

Plec de condicions
1.- DEFINICIÓ I CONDICIONS DELS ELEMENTS

Perfils d'acer per a usos estructurals, formats per peça simple o composta i tallats a mida o treballats a taller.
S'han considerat els tipus següents:
- Perfils d'acer laminat en calent, de les sèries IPN, IPE, HEA, HEB, HEM o UPN, d'acer S275JR, S275J0, S275J2, S355JR, S355J0 o S355J2, segons UNE-EN 10025-2
- Perfils d'acer laminat en calent de les sèries L, LD, T, rodó, quadrat, rectangular o planxa, d'acer S275JR, S275J0, S275J2, S355JR, S355J0 o S355J2, segons UNE-EN 10025-2
- Perfils foradats d'acer laminat en calent de les sèries rodó, quadrat o rectangular d'acer S275J0H o S355J2H, segons UNE-EN 10210-1
- Perfils foradats conformats en fred de les sèries rodó, quadrat o rectangular d'acer S275J0H o S355J2H, segons UNE-EN 10219-1
- Perfils conformats en fred, de les sèries L, LD, U, C, Z, o Omega, d'acer S235JRC, segons UNE-EN 10025-2
- Perfils d'acer laminat en calent, en planxa, d'acer amb resistència millorada a la corrosió atmosfèrica S355J0WP o S355J2WP, segons UNE-EN 10025-5
S'han considerat els tipus d'unió següents:
- Amb soldadura
- Amb cargols
S'han considerat els acabats de protecció següents (no aplicable als perfils d'acer amb resistència millorada a la corrosió atmosfèrica):
- Una capa d'emprimació antioxidant
- Galvanitzat
CARACTERÍSTIQUES GENERALS:
No ha de tenir defectes interns o externs que perjudiquin la seva correcta utilització.
PERFILS D'ACER LAMINAT EN CALENT:
El fabricant ha de garantir que la composició química i les característiques mecàniques i tecnològiques de l'acer utilitzat en la fabricació de perfils, seccions i planxes, compleix les determinacions de les normes de condicions tècniques de subministrament següents:
- Perfils d'acer laminat en calent: UNE-EN 10025-1 i UNE-EN 10025-2
- Perfils d'acer laminat en calent amb resistència millorada a la corrosió atmosfèrica: UNE-EN 10025-1 i PNE-EN 10025-5
Les dimensions i les toleràncies dimensionals i de forma han de ser les indicades a les següents normes:
- Perfil IPN: UNE-EN 10024
- Perfil IPE, HEA, HEB i HEM: UNE-EN 10034
- Perfil UPN: UNE-EN 10279
- Perfil L i LD: UNE-EN 10056-1 i UNE-EN 10056-2
- Perfil T: UNE-EN 10055
- Rodó: UNE-EN 10060
- Quadrat: UNE-EN 10059

- Rectangular: UNE-EN 10058
- Planxa: EN 10029 o UNE-EN 10051
PERFILS FORADATS:
El fabricant ha de garantir que la composició química i les característiques mecàniques i tecnològiques de l'acer utilitzat en la fabricació de perfils compleix les determinacions de les normes de condicions tècniques de subministrament següents:
- Perfils foradats d'acer laminat en calent: UNE-EN 10210-1
- Perfils foradats conformats en fred: UNE-EN 10219-1
Les toleràncies dimensionals han de complir les especificacions de les següents normes:
- Perfils foradats d'acer laminat en calent: UNE-EN 10210-2
- Perfils foradats conformats en fred: UNE-EN 10219-2
PERFILS CONFORMATS EN FRED:
El fabricant ha de garantir que la composició química i les característiques mecàniques i tecnològiques de l'acer utilitzat en la fabricació de perfils i seccions, compleix les determinacions de les normes de condicions tècniques de subministrament del producte de partida.
Les toleràncies dimensionals i de la secció transversal han de complir les especificacions de la norma UNE-EN 10162.
PERFILS TREBALLATS A TALLER AMB SOLDADURA:
El material d'aportació utilitzat ha de ser apropiat als materials a soldar i al procediment de soldadura.
Les característiques mecàniques del material d'aportació han de ser superiors a les del material base.
En acers de resistència millorada a la corrosió atmosfèrica, la resistència a la corrosió del material d'aportació ha de ser equivalent a la del material base.
Els procediments autoritzats per a realitzar unions soldades són:
- Per arc elèctric manual amb elèctrode revestit
- Per arc amb fil tubular, sense protecció gasosa
- Per arc submergit amb fil/filferro
- Per arc submergit amb elèctrode nu
- Per arc amb gas inert
- Per arc amb gas actiu
- Per arc amb fil tubular, amb protecció de gas actiu
- Per arc amb fil tubular, amb protecció de gas inert
- Per arc amb elèctrode de wolfram i gas inert
- Per arc de connectors
Les soldadures s'han de fer per soldadors certificats per un organisme acreditat i qualificats segons l'UNE-EN 287-1.
Abans de començar a soldar s'ha de verificar que les superfícies i vores a soldar són adequades al procés de soldadura i que estan lliures de fissures.
Totes les superfícies a soldar s'han de netejar de qualsevol material que pugui afectar negativament la qualitat de la soldadura o perjudicar el procés de soldatge. S'han de mantenir seques i lliures de condensacions.
S'ha d'evitar la projecció d'espurnes erràtiques de l'arc. Si es produeix s'ha de sanejar la superfície d'acer.
S'ha d'evitar la projecció de soldadura. Si es produeix s'ha d'eliminar.
Els components a soldar han d'estar correctament col·locats i fixos en la seva posició mitjançant dispositius adequats o soldadures de punteig, de manera que les unions a soldar siguin accessibles i visibles per al soldador. No s'han d'introduir soldadures addicionals.
L'armat dels components estructurals s'ha de fer de manera que les dimensions finals estiguin dintre de les toleràncies establertes.
Les soldadures provisionals s'han d'executar seguint les especificacions generals. S'han d'eliminar totes les soldadures de punteig que no s'incorporin a les soldadures finals.
Quan el tipus de material de l'acer i/o la velocitat de refredament puguin produir un enduriment de la zona tèrmicament afectada s'ha de considerar la utilització del precalentament. Aquest s'ha d'estendre 75 mm en cada component del metall base.
No s'ha d'accelerar el refredament de les soldadures amb mitjans artificials.
Els cordons de soldadura successius no han de produir osques.
Els defectes de soldadura no s'han de tapar amb soldadures posteriors. S'han d'eliminar de cada passada abans de fer la següent.
Després de fer un cordó de soldadura i abans de fer el següent, cal netejar l'escòria per mitjà d'una picola i d'un raspall.
L'execució dels diferents tipus de soldadures s'ha de fer d'acord amb els requisits establerts a l'apartat 10.3.4 del DB-SE A i l'article 77 de l'EAE o l'article 94 del CODI ESTRUCTURAL per a obres d'edificació o d'acord amb l'article 640.5.2 del PG3 i l'article 77 de l'EAE o l'article 94 del CODI ESTRUCTURAL per a obres d'enginyeria civil.
S'ha de reduir al mínim el nombre de soldadures a efectuar a l'obra.
Les operacions de tall s'han de fer amb serra, cisalla i oxitall automàtic. S'admet l'oxitall manual únicament quan el procediment automàtic no es pugui practicar.
S'accepten els talls fets amb oxitall si no presenten irregularitats significatives i si s'eliminin les restes d'escòria.

Es poden utilitzar procediments de conformat en calent o en fred sempre que les característiques del material no queden per sota dels valors especificats.
Per al conformat en calent s'han de seguir les recomanacions del productor siderúrgic. El doblat o conformat no s'ha de fer durant l'interval de calor blau (250ºC a 380ºC).
El conformat en fred s'ha de fer respectant les limitacions indicades en la norma del producte.
No s'admeten les martellades.
Els angles entrants i entalles han de tenir un acabat arrodonit amb un radi mínim de 5 mm.
Toleràncies de fabricació:
- En obres d'edificació: Límits establerts a l'apartat 11.1 de DB-SE A
- En obres d'enginyeria civil: Límits establerts a l'article 640.12 del PG3
PERFILS TREBALLATS A TALLER AMB CARGOLS:
S'utilitzaran cargols normalitzats d'acord a les normes recollides a la taula 29.2.b de l'EAE o la taula 85.2.b del CODI ESTRUCTURAL
Els cargols aixamfranats, cargols calibrats, perns articulats i els cargols hexagonals d'injecció s'han d'utilitzar seguint les instruccions del seu fabricant i han de complir els requisits addicionals establerts a l'article 29.2 de l'EAE o l'article 85.2 del CODI ESTRUCTURAL.
La situació dels cargols a la unió ha de ser tal que redueixi la possibilitat de corrosió i pandeig local de les xapes, i ha de facilitar el muntatge i les inspeccions.
El diàmetre nominal mínim dels cargols ha de ser de 12 mm.
La rosca pot estar inclosa en el pla de tall, excepte en el cas que els cargols s'utilitzin com a calibrats.
Després del collat l'espiga del cargol ha de sobresortir de la rosca de la femella. Entre la superfície de recolzament de la femella i la part no roscada de l'espiga ha d'haver, com a mínim:
- En cargols pretesats: 4 filets complerts més la sortida de la rosca
- En cargols sense pretesar: 1 filet complert més la sortida de la rosca
Les superfícies dels caps de cargols i femelles han d'estar perfectament planes i netes.
En els cargols col·locats en posició vertical, la femella ha d'estar situada per sota del cap del cargol.
En els forats rodons normals i amb cargols sense pretesar no és necessari utilitzar volanderes.
Si s'utilitzen han d'anar sota el cap dels cargols, han de ser aixamfranades i el xamfrà ha d'estar situat en direcció al cap del cargol.
En els cargols pretesats, les volanderes han de ser planes endurides i han d'anar col·locades de la forma següent:
- Cargols 10.9: sota el cap del cargol i de la femella
- Cargols 8.8: sota de l'element que gira
Els forats per als cargols s'han de fer amb perforadora mecànica. S'admet un altre procediment sempre que proporcioni un acabat equivalent.
Es permet l'execució de forats amb punxonatge sempre que es compleixin els requisits establerts a l'apartat 10.2.3 del DB-SE A en obres d'edificació o els establerts a l'apartat 640.5.1.1 del PG3 en obres d'enginyeria civil.
És recomanable que, sempre que sigui possible, es perforin d'un sol cop els forats que travessin dues o més peces.
Els forats allargats s'han de fer amb una operació de punxonatge, o amb la perforació o punxonatge de dos forats i posterior oxitall.
Després de perforar les peces i abans d'unir-les s'han d'eliminar les rebaves.
Els cargols i les femelles no s'han de soldar, a menys que així ho expliciti el plec de condicions tècniques particulars.
S'han de col·locar el nombre suficient de cargols de muntatge per assegurar la immobilitat de les peces armades i el contacte íntim de les peces d'unió.
Les femelles s'han de muntar de manera que la seva marca de designació sigui visible després del muntatge.
En els cargols sense pretesar, cada conjunt de cargol, femella i volandera(es) s'ha de collar fins arribar al "collat a tocar" sense sobretesar els cargols. En grups de cargols aquest procés s'ha de fer progressivament començant pels cargols situats al centre. Si és necessari s'han de fer cicles addicionals de collat .
Abans de començar el pretesat, els cargols pretesats d'un grup s'han de collar d'acord amb el que s'ha indicat per als cargols sense pretesar. Per a que el pretesat sigui uniforme s'han de fer cicles addicionals de collat.
S'han de retirar els conjunts de cargol pretesat, femella i volandera(es) que després de collats fins al pretesat mínim, s'afluixin.
El collat dels cargols pretesats s'ha de fer seguint un dels procediments següents:
- Mètode de la clau dinamomètrica.
- Mètode de la femella indicadora.
- Mètode convinat.
Les operacions de tall s'han de fer amb serra, cisalla i oxitall automàtic. S'admet l'oxitall manual únicament quan el procediment automàtic no es pugui practicar.
S'accepten els talls fets amb oxitall si no presenten irregularitats significatives i si s'eliminin les restes d'escòria.
Es poden utilitzar procediments de conformat en calent o en fred sempre que les característiques

del material no queden per sota dels valors especificats.
Per al conformat en calent s'han de seguir les recomanacions del productor siderúrgic. El doblat o conformat no s'ha de fer durant l'interval de calor blau (250ºC a 380ºC).
El conformat en fred s'ha de fer respectant les limitacions indicades en la norma del producte.
No s'admeten les martellades.
Els angles entrants i entalles han de tenir un acabat arrodonit amb un radi mínim de 5 mm.
Toleràncies de fabricació:
- En obres d'edificació: Límits establerts a l'apartat 11.1 de DB-SE A
- En obres d'enginyeria civil: Límits establerts als apartat 640.5 i 640.12 del PG3
PERFILS PROTEGITS AMB EMPRIMACIÓ ANTIOXIDANT:
La capa d'emprimació antioxidant ha de cobrir de manera uniforme totes les superfícies de la peça.
No ha de tenir fissures, bosses ni altres desperfectes.
Abans d'aplicar la capa d'emprimació les superfícies a pintar han d'estar preparades adequadament d'acord amb les normes UNE-EN ISO 8504-1, UNE-EN ISO 8504-2 i UNE-EN ISO 8504-3.
Prèviament al pintat s'ha de comprovar que les superfícies compleixen els requisits donats pel fabricant per al producte a aplicar.
La pintura d'emprimació s'ha d'utilitzar seguint les instruccions del seu fabricant. No s'utilitzarà si ha superat el temps de vida útil o el temps d'enduriment després de l'obertura del recipient.
Si s'aplica més d'una capa s'ha d'utilitzar per a cadascuna un color diferent.
Després de l'aplicació de la pintura les superfícies s'han de protegir de l'acumulació d'aigua durant un cert temps.
No s'han d'utilitzar materials de protecció que perjudiquin la qualitat de la soldadura a menys de 150 mm de la zona a soldar.
Les soldadures i el metall base adjacent no s'han de pintar sense haver eliminat prèviament l'escòria.
La zona sense revestir situada al voltant del perímetre de la unió amb cargols no s'ha de tractar fins que no s'hagi inspeccionat la unió.
PERFILS GALVANITZATS:
El recobriment de zinc ha de ser homogeni i continu en tota la superfície.
No s'han d'apreciar esquerdes, exfoliacions ni despreniments del recobriment.
La galvanització s'ha de fer d'acord amb les normes UNE-EN ISO 1460 o UNE-EN ISO 1461, segons correspongui.
S'han de segellar totes les soldadures abans de fer un decapat previ a la galvanització.
Si el component prefabricat té espais tancats s'han de disposar forats de ventilació o purga.
Abans de pintar-les, les superfícies galvanitzades s'han de netejar i tractar amb pintura anticorrosiva amb diluent àcid o amb raig escombrador.

2.- CONDICIONS DE SUBMINISTRAMENT I EMMAGATZEMATGE

Subministrament: de manera que no pateixin deformacions, ni esforços no previstos.
Emmagatzematge: Seguint les instruccions del fabricant. En llocs secs, sense contacte directe amb el terra i protegits de la intempèrie, de manera que no s'alterin les seves condicions.
No s'han d'utilitzar si s'ha superat la vida útil en magatzem especificada pel fabricant.

3.- UNITAT I CRITERI D'AMIDAMENT

kg de pes necessari subministrat a l'obra, calculat segons les especificacions de la DT, d'acord amb els criteris següents:
- El pes unitari per al seu càlcul ha de ser el teòric
- Per a poder utilitzar un altre valor diferent del teòric, cal l'acceptació expressa de la DF
Aquests criteris inclouen les pèrdues de material corresponents a retalls.

4.- NORMATIVA DE COMPLIMENT OBLIGATORI

NORMATIVA GENERAL:
UNE-EN 10025-1:2006 Productos laminados en caliente de aceros para estructuras. Parte 1: Condiciones técnicas generales de suministro.
UNE-EN 10025-2:2006 Productos laminados en caliente de aceros para estructuras. Parte 2: Condiciones técnicas de suministro de los aceros estructurales no aleados.
UNE-EN 10210-1:1994 Perfiles huecos para construcción, acabados en caliente, de acero no aleado de grano fino. Parte 1: condiciones técnicas de suministro.
UNE-EN 10219-1:1998 Perfiles huecos para construcción conformados en frío de acero no aleado y de grano fino. Parte 1: Condiciones técnicas de suministro.
UNE-EN 10162:2005 Perfiles de acero conformados en frío. Condiciones técnicas de suministro. Tolerancias dimensionales y de la sección transversal.

OBRES D'EDIFICACIÓ:
Real Decreto 751/2011, de 27 de mayo, por el que se aprueba la Instrucción de Acero Estructural (EAE).
Real Decreto 470/2021, de 29 de junio, por el que se aprueba el Código Estructural.
Real Decreto 470/2021, de 29 de junio, por el que se aprueba el Código Estructural.
* UNE-ENV 1090-1:1997 Ejecución de estructuras de acero. Parte 1: Reglas generales y reglas para edificación.
OBRES D'ENGINYERIA CIVIL:
Real Decreto 751/2011, de 27 de mayo, por el que se aprueba la Instrucción de Acero Estructural (EAE).
Real Decreto 470/2021, de 29 de junio, por el que se aprueba el Código Estructural.
* Orden FOM/475/2002 de 13 de febrero, por la que se actualizan determinados artículos del Pliego de Prescripciones Técnicas Generales para Obras de Carreteras y Puentes relativos a Hormigones y Acero (PG-3).

5.- CONDICIONS DE CONTROL DE RECEPCIÓ

CONDICIONS DE MARCATGE I CONTROL DE LA DOCUMENTACIÓ EN PERFILS D'ACER LAMINAT I PERFILS D'ACER BUITS:
Cada producte ha d'anar marcat de forma clara i indeleble amb la següent informació:
- El tipus, la qualitat i, si és aplicable, la condició de subministrament mitjançant la seva designació abreujada
- Un número que identifiqui la colada (aplicable únicament en el cas d'inspecció per colades) i, si és aplicable, la mostra
- El nom del fabricant o la seva marca comercial
- La marca de l'organisme de control extern (quan sigui aplicable)
- Han de portar el marcatge CE de conformitat amb el que disposa el Reial Decret 1328/1995, de 28 de juliol
La marca ha d'estar situada en una posició propera a un dels extrems de cada producte o en la secció transversal de tall.
Quan els productes es subministren en paquets el marcatge s'ha de fer amb una etiqueta adherida al paquet o sobre el primer producte del mateix.
PERFILS D'ACER LAMINAT EN CALENT:
El subministrador ha de posar a disposició de la DF en el cas que aquesta ho sol·liciti, la documentació següent, que acredita el marcatge CE, segons el sistema d'avaluació de conformitat aplicable, d'acord amb el que disposa l'apartat 7.2.1 del CTE: - Productes per a ús en estructures metàl·liques o en estructures mixtes metall i formigó: - Sistema 2+: Declaració de Prestacions
El símbol normalitzat CE (d'acord amb la directiva 93/68/CEE) s'ha de col·locar sobre el producte acompanyat per:
- El número d'identificació de l'organisme de certificació
- El nom o marca comercial i adreça declarada del fabricant
- Les dues ultimes xifres de l'any d'impressió del marcat
- El número del certificat de conformitat CE o del certificat de producció en fàbrica (si és procedent)
- Referència a la norma EN 10025-1
- Descripció del producte: nom genèric, material, dimensions i ús previst
- Informació de les característiques essencials indicades de la següent forma: - Designació del producte d'acord amb la norma corresponent de toleràncies dimensionals, segons el capítol 2 de la norma EN 10025-1 - Designació del producte d'acord amb l'apartat 4.2 de les normes EN 10025-2 a EN 10025-6
CONDICIONS DE MARCATGE I CONTROL DE LA DOCUMENTACIÓ EN PERFILS D'ACER CONFORMATS:
Han d'anar marcats individualment o sobre el paquet amb una marca clara i indeleble que contingui la següent informació:
- Dimensions del perfil o número del plànol de diseny
- Tipus i qualitat de l'acer
- Referència que indiqui que els perfils s'han fabricat i assajat segons UNE-EN 10162; si es requereix, el marcatge CE
- Nom o logotipus del fabricant
- Codi de producció
- Identificació del laboratori d'assaigs extern (quan sigui aplicable)
- Codi de barres, segons ENV 606, quan la informació mínima anterior es faciliti amb un text clar
CONDICIONS DE MARCATGE I CONTROL DE LA DOCUMENTACIÓ EN PERFILS FORADATS:
Cada perfil ha d'anar marcat de forma clara i indeleble amb la següent informació:
- La designació abreujada
- El nom o les sigles (marca de fàbrica) del fabricant
- En el cas d'inspecció i assaigs específics, un número d'identificació, per exemple el número de comanda, que permeti relacionar el producte o la unitat de subministrament i el document corresponent (únicament aplicable als perfils foradats conformats en fred)

Quan els productes es subministren en paquets el marcatge es pot fer amb una etiqueta adherida al paquet.
OPERACIONS DE CONTROL:
El control de recepció de material verificarà que les característiques dels materials són coincidents amb l'establert en la DT. Aquest control ha de complir l'especificat en l'apartat 7.2 del CTE.
Control de documentació: documents d'origen (full de subministrament i etiquetat), certificat de garantia del fabricant, en el seu cas, (signat per persona física) i els documents de conformitat o autoritzacions administratives exigides, inclòs la documentació corresponent al marcatge CE quan sigui pertinent.
Control mitjançant distintius de qualitat i avaluacions d'idoneïtat: En el cas que el fabricant disposi de marques de qualitat, ha d'aportar-ne la documentació corresponent
Control de recepció mitjançant assaigs: Si el material disposa d'una marca legalment reconeguda a un país de la CEE (Marcatge CE, AENOR, etc.) es podrà prescindir dels assaigs de control de recepció de les característiques del material garantides per la marca; i la DF sol·licitarà en aquest cas, els resultats dels assaigs corresponents al subministrament rebut. En qualsevol cas, la DF podrà sol·licitar assaigs de control de recepció si ho creu convenient.
Inspecció visual del material a la seva recepció. Es controlaran les característiques geomètriques com a mínim sobre un 10% de les peces rebudes. El subministrament del material es realitzarà amb la inspecció requerida (UNE-EN 10204).
A efectes de control d'apilament, la unitat d'inspecció ha de complir les següents condicions:
- Correspondència en el mateix tipus i grau d'acer
- Procedència de fabricant
- Pertany a la mateixa sèrie en funció del gruix màxim de la secció: - Sèrie lleugera: e <= 16 mm - Sèrie mitja: 16 mm <= e <= 40 mm - Sèrie pesada: e > 40 mm
En el cas que es realitzi el control mitjançant assaigs, s'ha de fer les comprovacions següents:
- Les unitats d'inspecció seran fraccions de cada grup afí, amb un pes màxim de 20 t per lot.
- Per a cada lot , es realitzaran els següents assaigs: - Determinació quantitativa de sofre (UNE 7-019) - Determinació quantitativa fòsfor (UNE 7-029) - Determinació del contingut de nitrogen (UNE 36-317-1) - Determinació quantitativa del contingut de carboni (UNE 7014)
- En una mostra d'acer laminat, per a cada lot , es realitzaran a més, els següents assaigs:
- Determinació quantitativa de manganès (UNE 7027) - Determinació gravimètrica de silici (UNE 7028) - Assaig a flexió pel xoc d'una proveta de planxa d'acer (UNE 7475-1) - Determinació de la duresa brinell d'una proveta (UNE-EN-ISO 6506-1)
- En una mostra de perfils d'acer buits, per a cada lot, es realitzaran a més, els següents assaigs: - Assaig d'aixafada (UNE-EN ISO 8492)
- En el cas de perfils galvanitzats, es comprovarà la massa i gruix del recobriment (UNE-EN ISO 1461, UNE-EN ISO 2178).
OPERACIONS DE CONTROL EN UNIONS SOLDADES:
Recepció del certificat de qualitat de les característiques dels elèctrodes.
Abans de començar l'obra, i sempre que es canviï el tipus de material d'aportació:
- Preparació d'una proveta mecanitzada, soldades amb el material d'aportació previst, i assaig a tracció (UNE-EN ISO 15792-2). Abans d'aquest assaig, es realitzarà una radiografia de la soldadura realitzada (UNE-EN 1435), per tal de constatar que el cordó està totalment ple de material d'aportació.
- Assaig de tracció del metall aportat(UNE-EN ISO 15792-2) 1 provetes
- Assaig de resiliència del metall aportat (UNE-EN ISO 15792-2) 1 provetes
CRITERIS DE PRESA DE MOSTRES:
Les mostres per als assaigs químics es prendran de la unitat d'inspecció segons els criteris establerts a la norma UNE-EN ISO 14284.
En perfils laminats i conformats les mostres per als assaigs mecànics es prendran segons els criteris establerts a les UNE EN 10025-2 a UNE 10025-6. Les localitzacions de les mostres seguiran els criteris establerts a l'annex A de l'UNE EN 10025-1.
Per la preparació de les provetes s'aplicaran els requisits establerts a la UNE-EN ISO 377.
Per la preparació de provetes per assaig de tracció s'aplicarà la UNE-EN 10002-1.
En perfils laminats, per la preparació de provetes per assaig a flexió per xoc (resiliència) s'aplicarà la UNE 10045-1. També son d'aplicació els següents requeriments:
- Gruix nominal >12 mm: mecanitzar provetes de 10x10 mm
- Gruix nominal <= 12 mm: l'ample mínim de la proveta serà de 5 mm
Les mostres i provetes tenen que estar marcades de manera que es reconeguin els productes originals, així com la seva localització i orientació del producte.
Les mostres i els criteris de conformitat per als perfils buits, queden establerts a la norma UNE-EN 10219-1 seguint els parametres de la taula D.1
INTERPRETACIÓ DE RESULTATS I ACTUACIONS EN CAS D'INCOMPLIMENT:
No es podrà acceptar perfils que no estiguin amb les garanties corresponents i no vagin marcats adequadament.
Si els resultats de tots els assaigs de recepció d'un lot acompleixen el prescrit, aquest és acceptable.
Si algun resultat no acompleix el prescrit, però s'ha observat en el corresponent assaig alguna anomalia no imputable al material (com defecte en la mecanització de la proveta, irregular

funcionament de la maquinaria d'assaig...) l'assaig es considerarà nul i caldrà repetir-lo correctament amb una nova proveta.
Si algun resultat no acompleix el prescrit havent-ho realitzat correctament, es realitzaran 2 contrassaigs segons UNE-EN 10021, sobre provetes preses de dues peces diferents del lot que s'està assajant. Si ambdós resultats (dels contrassaigs) compleixen el prescrit, la unitat d'inspecció serà acceptable, en cas contrari es rebutjarà.
Quan es sobrepassi alguna de les toleràncies especificades en algun control geomètric, es rebutjarà la peça incorrecta. A més a més, s'augmentarà el control, en l'apartat incomplet, fins a un 20% d'unitats. Si encara es troben irregularitats, es faran les oportunes correccions i/o rebuigs i es farà el control sobre el 100 % de les unitats amb les oportunes actuacions segons el resultat.
INTERPRETACIÓ DE RESULTATS I ACTUACIONS EN CAS D'INCOMPLIMENT EN UNIONS SOLDADES:
El material d'aportació complirà les condicions mecàniques indicades.
En les provetes preparades amb soldadures, la línia de ruptura ha de quedar fora de la zona d'influència de la soldadura.

B6 TANCAMENTS I DIVISÒRIES

B6A MATERIALS PER A REIXATS I TANQUES LLEUGERES

B6A1- PORTA DE REIXAT METÀL·LIC

1.- DEFINICIÓ I CONDICIONS DELS ELEMENTS
Conjunt de perfils d'acer galvanitzat o d'acer inoxidable, malla de torsió simple, malla electrosoldada, o malla ondulada, i mecanismes que formen el bastiment i les fulles de les portes.
CARACTERÍSTIQUES GENERALS:
Els acabats dels perfils poden ser pintats o galvanitzats en el cas de perfils d'acer no inoxidable.
Les malles poden ser galvanitzades, galvanitzades i pintades o plastificades.
Els perfils i les malles han de tenir un aspecte uniforme i sense defectes superficials. No han de tenir esquerdes ni despreniments en el recobriment.
La grandària, el tipus i la disposició dels perfils han de complir les especificacions de la documentació técnica del projecte.
Els perfils han de ser rectes si no s'indica el contrari a la DT.
La separació entre barrots o perfils, si es el cas, ha de ser inferior a 12 cm.
La unió entre els perfils ha d'estar feta per soldadura (per arc o per resistència).
S'admet també la unió amb cargols autorroscants en cas que el perfil porti plecs especialment per allotjar la rosca del cargol.
Si els perfils són galvanitzats, les soldadures han d'estar tractades amb pintura de pols de zenc amb resines (galvanització en fred). Si els perfils són d'acer inoxidable les soldadures han d'estar pulides.
Si l'acabat dels perfils és pintat, aquest haurà de ser amb una capa d'emprimació antioxidant i dues d'esmalt.
El sistema de tancament ha de ser d'un punt. Cada fulla ha de tenir tres frontisses.
La fulla que no porti el mecanisme de tancament ha de tenir elements per a la seva fixació al paviment.
La qualitat de la manyeria utilitzada no ha de ser inferior a la qualitat de la porta .
Toleràncies:
- Llargària dels perfils: ± 1 mm
- Dimensions de la secció: - Gruix <= 1,5 mm: ± 0,5 mm - Gruix > 1,5 mm: ± 0,8 mm
- Secció dels perfils: ± 2,5%
- Rectitud dels perfils: ± 2 mm/m
- Torsió dels perfils: ± 1°/m
- Planor: ± 1 mm/m
- Angles: ± 1°
ACER GALVANITZAT:
Protecció de galvanització: >= 385 g/m2
ACER INOXIDABLE:
Ha de ser apte per al soldatge.
La composició química de l'acer s'ha d'ajustar a les especificacions següents:
- Carboni: < 0,08%
- Manganés: < 2,00%
- Silici: < 1,00%

- Fosfor: < 0,04%
- Sofre: < 0,04%
- Coure: 16,00-18,00%
- Niquel: 10,00-14,00%
- Molibdé: 2,00-2,50%
Resistència a la tracció: >= 600 N/mm2
2.- CONDICIONS DE SUBMINISTRAMENT I EMMAGATZEMATGE
Subministrament: amb els elements que calguin per a assegurar el seu escairat i la seva planor.
Emmagatzematge: protegit de les pluges, els focus d'humitat i els impactes. No ha d'estar en contacte amb el terra.
3.- UNITAT I CRITERI D'AMIDAMENT
Unitat d'amidament: la indicada a la descripció de l'element
Criteri d'amidament: quantitat necessària subministrada a l'obra
4.- NORMATIVA DE COMPLIMENT OBLIGATORI
No hi ha normativa de compliment obligatori.

B6 TANCAMENTS I DIVISÒRIES

B6A MATERIALS PER A REIXATS I TANQUES LLEUGERES

B6A2- REIXAT D'ACER

0.- ELEMENTS QUE CONTEMPLA EL PLEC

B6A2-0JT6.

1.- DEFINICIÓ I CONDICIONS DELS ELEMENTS
Conjunt de perfils i malla electrosoldada d'acer que formen el reixat.
S'han considerat els tipus següents:
- D'acer galvanitzat
- D'acer pintat
CARACTERÍSTIQUES GENERALS:
Ha de tenir una superfície llisa i uniforme.
No ha de tenir cops, porus ni d'altres deformacions o defectes superficials.
La malla ha d'estar fabricada per soldadura de resistència elèctrica practicada a cada punt d'intersecció entre els filferros longitudinals i transversals.
La malla ha d'estar fixada al bastidor i sense guerxaments.
Ha de tenir un pas de malla constant i uniforme.
La unió entre els perfils i la del bastidor amb el pal cal que sigui per soldadura (per arc o per resistència). S'admet la unió amb visos autoroscants, sempre que el perfil porti plecs, fets especialment per a allotjar la rosca del vis.
Resistència a la tracció dels filferros longitudinals i transversals: >= 350 N/mm2 i <= 950 N/mm2
Dispersió de la resistència a la tracció dins de qualsevol lot: <=200 N/mm2.
Toleràncies:
- Llargària dels perfils: ± 1 mm
- Gruixos: ± 0,5 mm
- Secció dels perfils: ± 2,5%
- Rectitud d'arestes: ± 2 mm/m
- Torsió dels perfils: ± 1°/m
- Planor: ± 1 mm/m
- Angles: ± 1 mm
- Dimensions de la malla: - malla 25 mm: ± 2,0 mm - 25 mm < malla <= 50 mm: ± 3,0 mm - 50 mm < malla <= 75 mm: ± 4,0 mm - malla > 75 mm: ± 5,0 mm
- Diàmetre dels filferros: han de complir les toleràncies de l'UNE-EN 10218-2
REIXAT D'ACER GALVANITZAT:
Els perfils i la malla han de ser d'acer galvanitzat en calent per un procés d'immersió contínua.
El recobriment de zinc ha de ser homogeni i continu en tota la seva superfície i no ha de tenir esquerdes, exfoliacions ni despreniments.
Totes les soldadures s'han de tractar amb pintura de pols de zinc amb resines (galvanitzat en fred).
Protecció de la galvanització: >= 385 g/m2
Protecció de la galvanització a les soldadures: >= 345 g/m2

Puresa del zinc: >= 98,5%
REIXAT D'ACER PINTAT:
Ha d'estar protegit amb una mà de pintura antioxidant i dues d'esmalt.
2.- CONDICIONS DE SUBMINISTRAMENT I EMMAGATZEMATGE
Subministrament: Amb els elements que calguin per tal d'assegurar el seu escairat, rectitud i planor.
Emmagatzematge: Protegit de les pluges, els focus d'humitat i les zones on pugui rebre impactes. No ha d'estar en contacte amb el terra.
3.- UNITAT I CRITERI D'AMIDAMENT
Unitat d'amidament: la indicada a la descripció de l'element
Criteri d'amidament: quantitat necessària subministrada a l'obra
4.- NORMATIVA DE COMPLIMENT OBLIGATORI
* UNE-EN 10223-4:1999 Alambre de acero y productos de alambre para cerramientos. Parte 4: Malla electrosoldada.
5.- CONDICIONS DE CONTROL DE RECEPCIÓ
CONDICIONS DE MARCATGE I CONTROL DE LA DOCUMENTACIÓ:
El fabricant ha d'acompanyar el subministrament del material amb el corresponent certificat de qualitat on es garanteixin les condicions exigides al plec i, com a mínim: - Diàmetre dels filferros i dimensions de la malla, segons UNE-EN 10218-2 i UNE-EN 10223-4. - Característiques mecàniques del filferro, segons UNE-EN 10218-1 - Composició química de la colada d'acer. - Qualitat del zenc i massa del recobriment UNE-EN ISO 1461 - Comprovació de la uniformitat del recobriment UNE 7183
Els assaigs que recolzen aquest certificat hauran de correspondre al lot de subministrament i estar realitzats per un laboratori acreditat.
OPERACIONS DE CONTROL:
Per a cada subministrament que arribi a l'obra, corresponent a un mateix tipus, el control serà:
- Inspecció visual del material subministrat, en especial l'aspecte del recobriment, i recepció del corresponent certificat de qualitat del fabricant on es garanteixin les condicions exigides. En cas de que el material disposi de la Marca AENOR, o altra legalment reconeguda a un país de l'UE, es podrà prescindir dels assaigs de control de recepció. La DF sol·licitarà en aquest cas, els resultats dels assaigs corresponents al subministrament rebut, segons control de producció establert en la marca de qualitat de producte.
- Sempre que canviï el subministrador, i al menys en una ocasió al llarg de l'obra, es realitzaran els assaigs de comprovació de les característiques mecàniques del filferro. UNE-EN 10218-1
- Comprovació geomètrica del diàmetre del filferro i del pas de malla (5 determinacions).
- Comprovació del galvanitzat: si s'escau, assaigs d'adherència i massa del recobriment (mètodes no destructius) (5 determinacions). L'acabat galvanitzat, seguirà les normes UNE-EN ISO 1461, UNE-EN ISO 14713, i així ho certificarà el fabricant
CRITERIS DE PRESA DE MOSTRES:
Els controls es realitzaran segons les instruccions de la DF, i amb els criteris de les normes UNE-EN 10223-4 (malles electrosoldades), UNE-EN 10223-5 (malles nuades), i UNE-EN 10223-6 (malles de simple torsió).
INTERPRETACIÓ DE RESULTATS I ACTUACIONS EN CAS D'INCOMPLIMENT:
No s'acceptaran el materials que no arribin acompanyats del corresponent certificat de garantia.
Els assaigs de comprovació de característiques mecàniques han de resultar d'acord a les condicions especificades.
Si s'observen irregularitats en les característiques geomètriques o del recobriment, es rebutjaran les peces afectades i es repetirà l'assaig sobre 10 noves mostres que hauran de resultar conformes a les especificacions per tal d'acceptar el subministrament. En cas contrari, s'intensificarà el control fins al 100% dels elements rebuts.

B6 TANCAMENTS I DIVISÒRIES

B6A MATERIALS PER A REIXATS I TANQUES LLEUGERES

B6AX- TANCA MÒBIL D'ACER

Plec de condicions

1.- DEFINICIÓ I CONDICIONS DELS ELEMENTS

Tanca mòbil d'acer galvanitzat formada per bastidor i malla electrosoldada.
CARACTERÍSTIQUES GENERALS:
Ha de tenir una superfície llisa i uniforme.
No ha de tenir cops, porus ni d'altres deformacions o defectes superficials.
La malla ha d'estar fixada al bastidor i sense guerxaments.

Els perfils i la malla han de ser d'acer galvanitzat en calent per un procés d'immersió contínua.
El recobriment de zinc ha de ser homogeni i continu en tota la seva superfície i no ha de tenir esquerdes, exfoliacions ni despreniments.
Protecció de la galvanització: >= 385 g/m2
Protecció de la galvanització a les soldadures: >= 345 g/m2
Puresa del zinc: >= 98,5%
Toleràncies:
- Rectitud d'arestes: ± 2 mm/m
- Planor: ± 1 mm/m
- Angles: ± 1 mm

2.- CONDICIONS DE SUBMINISTRAMENT I EMMAGATZEMATGE

Subministrament: Amb els elements que calguin per tal d'assegurar el seu escairat, rectitud i planor.
Emmagatzematge: Protegit de les pluges, els focus d'humitat i les zones on pugui rebre impactes. No ha d'estar en contacte amb el terra.

3.- UNITAT I CRITERI D'AMIDAMENT

Unitat d'amidament: la indicada a la descripció de l'element
Criteri d'amidament: quantitat necessària subministrada a l'obra

4.- NORMATIVA DE COMPLIMENT OBLIGATORI

No hi ha normativa de compliment obligatori.

B6 TANCAMENTS I DIVISÒRIES

B6A MATERIALS PER A REIXATS I TANQUES LLEUGERES

B6AZ MATERIALS AUXILIARS PER A REIXATS

1.- DEFINICIÓ I CARACTERÍSTIQUES DELS ELEMENTS

Materials auxiliars per a reixats metàl·lics.
S'han considerat els tipus següents:
- Tub d'acer galvanitzat en calent per un procés d'immersió contínua, que forma el pal del reixat.
- Porta de planxa preformada d'acer galvanitzat de 2 m d'alçària amb bastiment de tub d'acer galvanitzat, per a tanca mòbil de malla metàl·lica
- Dau de formigó per a peu de tanca mòbil de malla d'acer.
ELEMENTS D'ACER GALVANITZAT:
Ha de tenir la superfície llisa i uniforme.
No ha de tenir cops, porus ni d'altres deformacions o defectes superficials.
El recobriment de zinc ha de ser homogeni i continu en tota la seva superfície i no ha de tenir esquerdes, exfoliacions ni despreniments.
Si existeixen soldadures s'han de tractar amb pintura de pols de zinc amb resines (galvanitzat en fred).
La seva secció ha de permetre la fixació de la malla amb els elements auxiliars.
Protecció de la galvanització: >= 385 g/m2
Protecció de la galvanització a les soldadures: >= 345 g/m2
Puresa del zinc: >= 98,5%
PORTA DE PLANXA:
La porta i el bastiment han de ser compatibles amb la resta d'elements que formen el reixat.
Ha de dur els elements d'ancoratge necessaris per a la seva fixació als elements de suport i els mecanismes d'apertura.
DAU DE FORMIGÓ:
Ha de portar els forats per a la fixació dels elements verticals del reixat.
No ha de tenir defectes que puguin alterar la seva resisténcia.
PAL DE PLANXA:
Toleràncies:

- Alçària: ± 1 mm
- Diàmetre: ± 1,2 mm
- Rectitud: ± 2 mm/m

2.- CONDICIONS DE SUBMINISTRAMENT I EMMAGATZEMATGE

PAL O PORTA DE PLANXA:
Subministrament: Amb els elements que calguin per tal d'assegurar la seva rectitud.
Emmagatzematge: Protegit de les pluges, els focus d'humitat i les zones on pugui rebre impactes.
No ha d'estar en contacte amb el terra.
DAU DE FORMIGÓ:
No hi ha condicions específiques de subministrament ni d'emmagatzematge.

3.- UNITAT I CRITERIS D'AMIDAMENT

Unitat d'amidament: la indicada a la descripció de l'element
Criteri d'amidament: quantitat necessària subministrada a l'obra

4.- NORMATIVA DE COMPLIMENT OBLIGATORI

No hi ha normativa de compliment obligatori.

B6 TANCAMENTS I DIVISÒRIES

B6A MATERIALS PER A REIXATS I TANQUES LLEUGERES

B6AZ MATERIALS AUXILIARS PER A REIXATS

B6AZ- DAU DE FORMIGÓ PER A TANCA MÒBIL

Plec de condicions

1.- DEFINICIÓ I CONDICIONS DELS ELEMENTS

Materials auxiliars per a reixats metàl·lics.
S'han considerat els tipus següents:
- Dau de formigó per a peu de tanca mòbil de malla d'acer.
DAU DE FORMIGÓ:
Ha de portar els forats per a la fixació dels elements verticals del reixat.
No ha de tenir defectes que puguin alterar la seva resisténcia.

2.- CONDICIONS DE SUBMINISTRAMENT I EMMAGATZEMATGE

DAU DE FORMIGÓ:
No hi ha condicions específiques de subministrament ni d'emmagatzematge.

3.- UNITAT I CRITERI D'AMIDAMENT

Unitat d'amidament: la indicada a la descripció de l'element
Criteri d'amidament: quantitat necessària subministrada a l'obra

4.- NORMATIVA DE COMPLIMENT OBLIGATORI

No hi ha normativa de compliment obligatori.

B6 TANCAMENTS I DIVISÒRIES

B6B MATERIALS PER A TANCAMENTS I DIVISÒRIES DE GUIX LAMINAT

B6B1 PERFILS METÀL·LICS PER A TANCAMENTS I DIVISÒRIES DE GUIX LAMINAT

B6B1- PERFIL DE PLANXA D'ACER PER A TANCAMENTS I DIVISORIES DE GUIX LAMINAT

Plec de condicions
1.- DEFINICIÓ I CONDICIONS DELS ELEMENTS

Perfil de planxa d'acer galvanitzat en calent per un procés d'immersió contínua per a suport de tancaments de cartó-guix.
CARACTERÍSTIQUES GENERALS:
Els perfils han de satisfer les característiques geomètriques i dimensionals que els siguin pròpies.
Ha de tenir la superfície llisa i uniforme.
No ha de tenir cops, porus ni d'altres deformacions o defectes superficials.
El recobriment protector ha de ser homogeni i continu en tota la seva superfície i no ha de tenir esquerdes, exfoliacions ni despreniments. El recobriment protector ha de ser conforme a alguna de les classes següents (segons les normes EN 10326 o EN 10327):
- Recobriment protector de zinc: Z275, Z140, Z100
- Recobriment protector de zinc-alumini: ZA130, ZA095
- Recobriment protector d'alumini-zinc: AZ150, AZ100
El fabricant ha d'estabir el gruix nominal, la llargària nominal i l'amplària nominal
Els perfils que constitueixen l'estructura de suport de les plaques de guix laminat han de designar-se de la següent manera:
- L'expressió "perfilería metálica"
- Referència a la norma EN 14195
- La descripció específica del fabricant
- La classe de recobriment de protecció
- La lletra prefix del perfil seguida de les dimensions nominals, en mm, en l'ordre següent:
- Dimensions de la secció transversal - Gruix - Llargària
Toleràncies:
- Llargària del perfil (L): - L =< 3 000 mm: ± 3 mm - 3 000 < L =< 5 000 mm: ± 4 mm - L >= 5 000 mm: ± 5 mm
- Amplària del perfil: ± 0,5 mm
- Amplària de l'ala: - Ala compresa entre dos plecs: ± 0,5 mm - Ala compresa entre plec i vora tallada: ± 1,0 mm
- Angle format per l'ala i l'anima: ± 2º
- Rectitud del perfil: < L/400 (L=llargària nominal)
- Torsió: relació h/W < 0,1 (W=amplària nominal; h=distància que es separa d'una superfície plana l'extrem no travat del perfil)

2.- CONDICIONS DE SUBMINISTRAMENT I EMMAGATZEMATGE

Subministrament: Amb els elements que calguin per tal d'assegurar la seva rectitud.
Emmagatzematge: En posició horitzontal, sobre superfícies planes, sense contacte amb el terra i protegits de la brutícia i d'impactes.

3.- UNITAT I CRITERI D'AMIDAMENT

Unitat d'amidament: la indicada a la descripció de l'element
Criteri d'amidament: quantitat necessària subministrada a l'obra

4.- NORMATIVA DE COMPLIMENT OBLIGATORI

UNE-EN 14195:2005 Perfilería metálica para su uso en sistemas de placas de yeso laminado. Definiciones, especificaciones y métodos de ensayo.
UNE-EN 14195:2005/AC:2006 Perfilería metálica para su uso en sistemas de placas de yeso laminado. Definiciones, especificaciones y métodos de ensayo.

5.- CONDICIONS DE CONTROL DE RECEPCIÓ

CONDICIONS DE MARCATGE I CONTROL DE LA DOCUMENTACIÓ:
Els perfils han d'anar marcats de manera clara e indeleble, amb la següent informació com a mínim:
- Referència a la norma europea EN 14195
- Nom, marca comercial o altres mitjans d'identificació del fabricant
- Identificació de la perfileria segons el sistema de designació esmentat anteriorment

- Han de portar el marcatge CE de conformitat amb el que disposa el Reial Decret 1328/1995, de 28 de juliol
El subministrador ha de posar a disposició de la DF en el cas que aquesta ho sol·liciti, la documentació següent, que acredita el marcatge CE, segons el sistema d'avaluació de conformitat aplicable, d'acord amb el que disposa l'apartat 7.2.1 del CTE: - Productes per a usos subjectes a reglamentacions sobre reacció al foc de Prestacio o Caracteristica: Reacció al foc. Productes que satisfan la Decisió de la Comissió 96/603/CE modificada, - Productes per a usos no subjectes a reglamentacions sobre reacció al foc: - Sistema 4: Declaració de Prestacions - Productes per a usos subjectes a reglamentacions sobre reacció al foc de Prestacio o Caracteristica: Reacció al foc: - Sistema 3: Declaració de Prestacions
OPERACIONS DE CONTROL:
El control de recepció de material verificarà que les característiques dels materials són coincidents amb l'establert en la DT. Aquest control ha de complir l'especificat en l'apartat 7.2 del CTE.
Control de documentació: documents d'origen (full de subministrament i etiquetat), certificat de garantia del fabricant, en el seu cas, (signat per persona física) i els documents de conformitat o autoritzacions administratives exigides, inclòs la documentació corresponent al marcatge CE quan sigui pertinent.
Control mitjançant distintius de qualitat i avaluacions d'idoneïtat: En el cas que el fabricant disposi de marques de qualitat, ha d'aportar-ne la documentació corresponent
Control de recepció mitjançant assaigs: Si el material disposa d'una marca legalment reconeguda a un país de la CEE (Marcatge CE, AENOR, etc.) es podrà prescindir dels assaigs de control de recepció de les característiques del material garantides per la marca; i la DF sol·licitarà en aquest cas, els resultats dels assaigs corresponents al subministrament rebut. En qualsevol cas, la DF podrà sol·licitar assaigs de control de recepció si ho creu convenient.
Inspecció visual del material a la seva recepció, en referència a l'aspecte i característiques geomètriques.
En el cas que es realitzi el control mitjançant assaigs, s'ha de fer les comprovacions següents:
- Abans de començar l'obra, si varia el subministrament, i per cada tipus diferent que arribi a l'obra, es demanaran al contractista els certificats del fabricant que garanteixin el compliment del plec de condicions tècniques, incloent els resultats dels assaigs següents, realitzats per un laboratori acreditat: - Gruix del recobriment - Adherència del galvanitzat - Rectitud dels perfils. - Gruix de la planxa.
En cas de no presentar aquests resultats, o que la DF tingui dubtes de la seva representativitat, es realitzaran aquests assaigs sobre el material rebut, a càrrec del contractista.
CRITERIS DE PRESA DE MOSTRES:
Els controls s'han de realitzar segons les instruccions de la DF.
INTERPRETACIÓ DE RESULTATS I ACTUACIONS EN CAS D'INCOMPLIMENT:
Si en els terminis establerts al començar l'obra no es fa l'entrega dels certificats de qualitat del fabricant, s'ha de realitzar una sèrie completa d'assaigs a càrrec del Contractista.
Els resultats dels assaigs sobre totes les peces de les mostres han de complir les condicions especificades. En cas d'incompliment, s'ha de repetir l'assaig, a càrrec del contractista, sobre el doble número de mostres del mateix lot, acceptant-se aquest, quan els resultats obtinguts sobre totes les peces resultin satisfactoris.

B7 IMPERMEABILITZACIONS I AÏLLAMENTS

B71 LÀMINES BITUMINOSES

B712- LÀMINA DE BETUM MODIFICAT LBM

1.- DEFINICIÓ I CONDICIONS DELS ELEMENTS
Làmines formades per material bituminòs amb o sense armadura, per a impermeabilització.
S'han considerat els tipus de làmines següents:
- LBM (SBS): làmines de betum modificat amb elastòmers (cautxú termoplàstic estirè-butadiè-estirè) formades por una o vàries armadures recobertes amb màstics bituminosos modificats, material antiadherent, sense protecció o amb autoprotecció (mineral o metàl·lica).
- LBM (APP): làmines de betum modificat amb plastòmers (polímer polipropilè atàctic), formades por una o vàries armadures recobertes amb màstics bituminosos modificats, material antiadherent, sense protecció o amb autoprotecció (mineral o metàl·lica).
S'han considerat els tipus d'armadures següents:
- FM: Conjunt feltre-malla de fibra de vidre i polièster
- FV: Feltre de fibra de vidre
- FP: Feltre de polièster

- PE: Film de poliolefina
- TV: Teixit de fibra de vidre
- PR: Film de polièster
- MV: Malla amb feltre de fibra de vidre
- NA: Sense armadura
CARACTERÍSTIQUES GENERALS:
En el cas de que el material s'utilitzi en obra pública, l'acord de Govern de la Generalitat de Catalunya de 9 de juny de 1998, exigeix que els materials siguin de qualitat certificada o puguin acreditar un nivell de qualitat equivalent, segons les normes aplicables als estats membres de la Unió Europea o de l'Associació Europea de Lliure Canvi.
També en aquest cas, es procurarà que els esmentats materials disposin de l'etiqueta ecològica europea, regulada en el Reglament (CE) nº 66/2010 o bé altres distintius de la Comunitat Europea.
L'armadura ha de donar resistència mecànica i/o estabilitat dimensional i servir de suport al material impermeabilitzant.
La làmina ha de tenir un aspecte uniforme i sense defectes (vores esqueixades o no rectilínies, trencaments, esquerdes, protuberàncies, clivelles, forats)
Les làmines metàl·liques d'autoprotecció han d'haver estat sotmeses a un procés de gofratge, amb la finalitat d'augmentar la resistència al lliscament del recobriment bituminós i de compensar les dilatacions que experimentin.
Les làmines amb autoprotecció metàl·lica, han de tenir la superfície exterior totalment coberta amb una làmina protectora d'aquest material, adherit al recobriment bituminós.
La làmina amb autoprotecció mineral, ha de tenir la superfície exterior coberta amb gra mineral uniformement repartit, encastat a la làmina i adherit al recobriment bituminós.
En la làmina amb autoprotecció mineral, s'ha de deixar neta de grans minerals una banda perimetral de 8 cm, com a mínim, per a possibilitar el solapament.
En la làmina amb tractament antiarrels, la cara exterior ha d'estar tractada amb un producte herbicida o repelent de les arrels.
Incompatibilitats:
- Làmines no protegides LBA, LBM, LO: No s'han de posar en contacte amb productes de base asfàltica o derivats.
- Làmines autoprotegides LBA, LBM, LO i làmines LAM: no s'han de posar en contacte amb productes de base de quitrà o derivats.
LÀMINES LBA, LO O LBM:
Ha de tenir un acabat antiadherent a la cara no protegida, per a evitar l'adherència a l'enrotllar-se.
LÀMINES PER A IMPERMEABILITZACIÓ DE COBERTES, BARRERES ANTICAPIL.LARITAT O D'ESTANQUITAT EN ESTRUCTURES ENTERRADES:
Les característiques següents han de complir amb els valors declarats pel fabricant, assajades segons la norma corresponent, dins del límit de tolerància indicat, en el seu cas:
- Defectes visibles (UNE-EN 1850-1)
- Resistència a l'impacte (UNE-EN 12691): >= valor declarat pel fabricant
- Plegabilitat a baixes temperatures (UNE-EN 1109): <= valor declarat pel fabricant
- Resistència a l'esquinçament (UNE-EN 12310-1): >= valor declarat pel fabricant
- Resistència a una càrrega estàtica (UNE-EN 12730): >= valor declarat pel fabricant
- Resistència a tracció (UNE-EN 12311-1): Tolerància declarada pel fabricant en les direccions transversal i longitudinal de la làmina
La classificació respecte a la reacció al foc (Euroclasses) s'ha de determinar d'acord amb la norma UNE-EN 13501-1.
Tolerències:
- Llargària (UNE-EN 1848-1): Tolerància declarada pel fabricant
- Amplària (UNE-EN 1848-1): Tolerància declarada pel fabricant
- Rectitut (UNE-EN 1848-1): ± 20 mm/10 m
- Massa per unitat de superfície (UNE-EN 1849-1): Tolerància declarada pel fabricant
- Gruix (UNE-EN 1849-1): Tolerància declarada pel fabricant
LÀMINES PER A IMPERMEABILITZACIÓ DE COBERTES:
Les característiques següents han de complir amb els valors declarats pel fabricant, assajades segons la norma corresponent, dins del límit de tolerància indicat, en el seu cas:
- Estanquitat a l'aigua (UNE-EN 1928 mètode A o B): Ha de complir
- Resistència a la penetració de les arrels (UNE-EN 13948): Ha de complir
- Estabilitat dimensional, en làmines amb fibres orgàniques o sintètiques (UNE-EN 1107-1): <= valor declarat pel fabricant
- Estabilitat de forma sota canvis cíclics de temperatura, en làmines amb autoprotecció metàl·lica (UNE-EN 1108): <= valor declarat pel fabricant
- Envelliment artificial, en làmines que han d'anar col·locades en la capa superior de la membrana (UNE-EN 1296): - Làmines amb protecció lleugera superficial permanent:
- Flexibilitat a baixa temperatura (UNE-EN 1109): Tolerància declarada pel fabricant
- Resistència a la fluència a temperatura elevada (UNE-EN 1110): Tolerància declarada pel fabricant - Làmines sense protecció superficial (UNE-EN 1296 mètode per exposició perllongada): Ha de complir
- Adhesió dels grànuls (UNE-EN 12039): ± 30% en massa de grànuls

La classificació respecte el comportament devant un foc extern s'ha de determinar d'acord amb la norma UNE-EN 13501-5.
LÀMINES ANTICAPIL.LARITAT O PER A ESTANQUITAT D'ESTRUCTURES ENTERRADES:
Les característiques següents han de complir amb els valors declarats pel fabricant, assajades segons la norma corresponent, dins del límit de tolerància indicat, en el seu cas:
- Estanquitat a l'aigua (UNE-EN 1928 mètode A o B): Ha de complir - Assaig a 2 kPa per a làmines anticapil·laritat - Assaig a 60 kPa per a làmines per a estanquitat d'estructures enterrades
- Durabilitat de l'estanquitat front a l'envelliment artificial (UNE-EN 1296, UNE-EN 1928): Ha de complir
- Durabilitat de l'estanquitat front a agents químics (UNE-EN 1847, UNE-EN 1928): Ha de complir
- Factor de transmissió del vapor d'aigua (UNE-EN 1931): Tolerància declarada per al valor declarat pel fabricant
2.- CONDICIONS DE SUBMINISTRAMENT I EMMAGATZEMATGE
Subministrament: Empaquetada en rotlles. Cada un ha de contenir una sola peça, o com a màxim dues. En cada partida no hi haurà més del 3% de rotlles, contenint dues peces i cap que en contingui més de dues. Els rotlles han d'anar protegits.
Emmagatzematge: Els rotlles s'han de mantenir en el seu envàs, apilats en posició horitzontal amb un màxim de quatre filades posades en el mateix sentit, a temperatura baixa i uniforme, protegits del sol, la pluja i la humitat en llocs coberts i ventilats.
Temps màxim d'emmagatzematge:
- Làmines autoadhesives: 6 mesos
- Resta de làmines: 12 mesos
3.- UNITAT I CRITERI D'AMIDAMENT
Unitat d'amidament: la indicada a la descripció de l'element
Criteri d'amidament: quantitat necessària subministrada a l'obra
4.- NORMATIVA DE COMPLIMENT OBLIGATORI
LÀMINES PER A IMPERMEABILITZACIÓ DE COBERTES:
UNE-EN 13707:2005 Láminas flexibles para la impermeabilización. Láminas bituminosas con armadura para impermeabilización de cubiertas. Definiciones y características.
LÀMINES ANTICAPIL.LARITAT O PER A ESTANQUITAT D'ESTRUCTURES ENTERRADES:
UNE-EN 13969:2005 Láminas flexibles para impermeabilización. Láminas anticapilaridad bituminosas incluyendo láminas bituminosas para la estanquidad de estructuras enterradas. Definiciones y características.
5.- CONDICIONS DE CONTROL DE RECEPCIÓ
CONDICIONS DE MARCATGE I CONTROL DE LA DOCUMENTACIÓ:
En el cas que el material declari contingut reciclat, el fabricant ha de mostrar, si se li demana, la documentació que acrediti aquest contingut.
Si el material ha de ser component del tancament exterior d'un edifici, el fabricant ha de declarar els valors de les propietats hídriques següents, d'acord amb l'especificat en l'apartat 4.1 del CTE/DB-HS_2006 1:
- Estanquitat
- Resistència a la penetració d'arrels
- Envelliment artificial per exposició prolongada a la combinació de radiació ultraviolada, altes temperatures i aigua
- Resistència a la fluència
- Estabilitat dimensional
- Envelliment tèrmic
- Flexibilitat a baixes temperatures
- Resistència a la càrrega estàtica
- Resistència a la càrrega dinàmica
- Allargament al trencament
- Resistència a la tracció
CONDICIONS DE MARCATGE I CONTROL DE LA DOCUMENTACIÓ EN LÀMINES PER A IMPERMEABILITZACIÓ DE COBERTES, BARRERES ANTICAPIL.LARITAT O D'ESTANQUITAT EN ESTRUCTURES ENTERRADES:
A cada rotlle o en la documentació que acompanya el producte, ha de figurar de forma clara i ben visible la informació següent:
- Data de fabricació
- Nom del fabricant o marca comercial
- Llargària i amplària nominals
- Gruix o massa
- Etiquetat segons el REAL DECRETO 255/2003 que regula l'envasat i etiquetatge de preparats perillosos
- Condicions d'emmagatzematge
- Marcatge CE de conformitat amb el que disposa el Reial Decret 1328/1995, de 28 de juliol. El símbol normalitzat del marcatge CE s'ha d'acompanyar de la següent informació: - El número d'identificació de l'organisme de certificació - El nom o la marca comercial - L'adreça enregistrada del fabricant - Les dues últimes xifres de l'any d'impressió del marcatge - El número de certificat de conformitat CE o del certificat de control de producció en fàbrica - Referència a la norma europea EN - Descripció del producte

segons el capítol 8 de la UNE-EN 13707, tipus d'armadura, tipus de recobriment - Tipus d'acabat superficial i sistema d'instal·lació previst - Informació de les característiques essencials segons annex ZA de l'UNE-EN
El subministrador ha de posar a disposició de la DF en el cas que aquesta ho sol·liciti, la documentació següent, que acredita el marcatge CE, segons el sistema d'avaluació de conformitat aplicable, d'acord amb el que disposa l'apartat 7.2.1 del CTE: - Productes per a impermeabilització de cobertes: - Sistema 2+: Declaració de Prestacions - Productes per a comportament de la impermeabilització de cobertes subjectes a un foc extern de Nivell o Classe: productes classe F roof, - Productes per a impermeabilització de cobertes subjectes a reacció al foc de Nivell o Classe: F: - Sistema 4: Declaració de Prestacions - Productes per a comportament de la impermeabilització de cobertes subjectes a un foc extern de Nivell o Classe: productes que requereixen assaig, - Productes per a impermeabilització de cobertes subjectes a reacció al foc de Nivell o Classe: (A1, A2, B, C)**, D, E. ** Productes o materials per als quals una etapa clarament identificable en el procés de producció no suposa una millora en la classificació de reacció al foc (per exemple l'addició de retardadors d'ignició o la limitació de material orgànic): - Sistema 3: Declaració de Prestacions - Productes per a impermeabilització de cobertes subjectes a reacció al foc de Nivell o Classe: (A1, A2, B, C)*. * Productes o materials per als quals una etapa clarament identificable en el procés de producció suposa una millora en la classificació de reacció al foc (per exemple l'addició de retardadors d'ignició o la limitació de material orgànic): - Sistema 1: Declaració de Prestacions
CONDICIONS DE MARCATGE I CONTROL DE LA DOCUMENTACIÓ EN LÀMINES ANTICAPIL.LARITAT O D'ESTANQUITAT D'ESTRUCTURES ENTERRADES:
A cada rotlle o en la documentació que acompanya el producte, ha de figurar de forma clara i ben visible la informació següent:
- Data de fabricació
- Nom del fabricant o marca comercial
- Llargària i amplària nominals
- Gruix o massa
- Etiquetat segons el REAL DECRETO 255/2003 que regula l'envasat i etiquetatge de preparats perillosos
- Marcatge CE de conformitat amb el que disposa el Reial Decret 1328/1995, de 28 de juliol. El símbol normalitzat del marcatge CE s'ha d'acompanyar de la següent informació: - El número d'identificació de l'organisme de certificació - El nom o la marca comercial - L'adreça enregistrada del fabricant - Les dues últimes xifres de l'any d'impressió del marcatge - El número de certificat de conformitat CE o del certificat de control de producció en fàbrica - Referència a la norma europea EN - Descripció del producte segons el capítol 8 de la UNE-EN 13969, tipus d'armadura, tipus de recobriment - Tipus d'acabat superficial i sistema d'instal·lació previst - Informació de les característiques essencials segons annex ZA de l'UNE-EN
El subministrador ha de posar a disposició de la DF en el cas que aquesta ho sol·liciti, la documentació següent, que acredita el marcatge CE, segons el sistema d'avaluació de conformitat aplicable, d'acord amb el que disposa l'apartat 7.2.1 del CTE: - Productes per a anticapil·laritat per a edificis, incloent estanquitat en estructures soterrades: - Sistema 2+: Declaració de Prestacions - Productes per a anticapil·laritat per a edificis, incloent estanquitat en estructures soterrades sotmeses a reacció al foc de Nivell o Classe: F: - Sistema 4: Declaració de Prestacions - Productes per a anticapil·laritat per a edificis, incloent estanquitat en estructures soterrades sotmeses a reacció al foc de Nivell o Classe: (A1, A2, B, C)**, D, E. ** Productes o materials per als quals una etapa clarament identificable en el procés de producció no suposa una millora en la classificació de reacció al foc (per exemple l'addició de retardadors d'ignició o la limitació de material orgànic): - Sistema 3: Declaració de Prestacions - Productes per a anticapil·laritat per a edificis, incloent estanquitat en estructures soterrades sotmeses a reacció al foc de Nivell o Classe: (A1, A2, B, C)*. * Productes o materials per als quals una etapa clarament identificable en el procés de producció suposa una millora en la classificació de reacció al foc (per exemple l'addició de retardadors d'ignició o la limitació de material orgànic): - Sistema 1: Declaració de Prestacions
OPERACIONS DE CONTROL EN LÀMINES BITUMINOSES NO PROTEGIDES O AMB AUTOPROTECCIÓ MINERAL:
Els punts de control més destacables són els següents:
Inspecció visual del material en cada subministrament.
El control de recepció de material verificarà que les característiques dels materials són coincidents amb l'establert en la DT. Aquest control ha de complir l'especificat en l'apartat 7.2 del CTE.
Control de documentació: documents d'origen (full de subministrament i etiquetat), certificat de garantia del fabricant, en el seu cas, (signat per persona física) i els documents de conformitat o autoritzacions administratives exigides, inclòs la documentació corresponent al marcatge CE quan sigui pertinent.
Control mitjançant distintius de qualitat i avaluacions d'idoneïtat: En el cas que el fabricant disposi de marques de qualitat, ha d'aportar-ne la documentació corresponent.
- Control de recepció mitjançant assaigs: El fabricant dels perfils ha de tenir concedida la Marca AENOR, d'acord amb l'UNE 36530, o en el seu defecte ha de presentar el resultat positiu

dels assaigs establerts per aquesta norma, realitzats per un laboratori autoritzat, independent del fabricant.
A la recepció dels productes es comprovarà: - Correspondència als especificats en el plec de condicions i el projecte - Que disposen de la documentació certificacions exigides - Que es corresponen amb les propietats demandades - Que han estat assajats amb la freqüència establerta
- Cada vegada que canviï el subministrador, i al menys en una ocasió al llarg de l'obra per a cada tipus de membrana, es demanaran al contractista els certificats del fabricant que garanteixin el compliment del plec de condicions tècniques, incloent els resultats dels assaigs següents, realitzats per un laboratori acreditat: - Capacitat d'esser plegat: UNE 104281-6-4 - Absorció d'aigua en massa: UNE 104281-6-11 - Resistència a la calor: UNE 104281-6-3 - Estabilitat dimensional després de 2h a 80ºC: UNE 104281-6-7 - Apreciació de la durabilitat: UNE 104281-6-16 - Resistència a la tracció i allargament de trencament UNE-EN 12311-1 (en làmines bituminoses no protegides:) - Massa: UNE EN 1849-1 (en làmines bituminoses amb autoprotecció mineral:) - Fluència: UNE 104281-6-3 - Punt de reblaniment: UNE 104281-1-3
En cas de no presentar aquests resultats, o que la DF tingui dubtes de la seva representativitat, es realitzaran aquests assaigs sobre el material rebut, a càrrec del contractista.
- Determinació sobre un 10% dels rotllos rebuts en cada subministrament de les característiques geomètriques d'amplària i gruix (UNE-EN 1849-1 en làmines bituminoses amb autoprotecció mineral)
OPERACIONS DE CONTROL EN BARRERES DE VAPOR/ESTANQUITAT AMB LÀMINES BITUMINOSES:
En el cas de que el material s'utilitzi en obra pública, l'acord de Govern de la Generalitat de Catalunya de 9 de juny de 1998, exigeix que els materials siguin de qualitat certificada o puguin acreditar un nivell de qualitat equivalent, segons les normes aplicables als estats membres de la Unió Europea o de l'Associació Europea de Lliure Canvi.
També en aquest cas, es procurarà que els esmentats materials disposin de l'etiqueta ecològica europea, regulada en el Reglament (CE) nº 66/2010 o bé altres distintius de la Comunitat Europea.
CRITERIS DE PRESA DE MOSTRES EN LÀMINES BITUMINOSES NO PROTEGIDES O AMB AUTOPROTECCIÓ MINERAL:
Els controls s'han de fer segons les indicacions de la DF.
La presa de mostres del material es realitzarà d'acord amb l'UNE-EN 13416.
INTERPRETACIÓ DELS RESULTATS I ACTUACIONS EN CAS D'INCOMPLIMENT EN LÀMINES BITUMINOSES NO PROTEGIDES O AMB AUTOPROTECCIÓ MINERAL:
No s'admetran les membranes que no es presentin en bon estat, degudament etiquetades i acompanyades amb el corresponent certificat de qualitat del fabricant on es garanteixin les condicions exigides.
Els resultats dels assaigs d'identificació compliran les condicions del plec. En cas d'incompliment en una comprovació, es repetirà l'assaig sobre dues mostres més del mateix lot, acceptant-ne el conjunt, quan aquests resultin satisfactoris.
En cas de disconformitat d'un control geomètric o de pes, es rebutjarà la peça assajada i s'incrementarà el control, en primer lloc, fins al 20% de les peces, i en cas de seguir observant deficiències, fins al 100% del subministrament.

B7 IMPERMEABILITZACIONS I AÏLLAMENTS

B7C MATERIALS PER A AÏLLAMENTS TÈRMICS, AÏLLAMENTS ACÚSTICS I MATERIALS FONOABSORBENTS

B7CP PLAFONS ABSORBENTS PER A AÏLLAMENT ACÚSTIC

B7CP2- PLAFÓ ACÚSTIC DE PLANXA PERFORADA

0.- ELEMENTS QUE CONTEMPLA EL PLEC

B7CP2-15TU.

1.- DEFINICIÓ I CONDICIONS DELS ELEMENTS
Panell absorbent prefabricat de planxa perforada amb llana de roca a l'interior fonoabsorbent.
CONDICIONS GENERALS:
La cara vista ha de ser plana, sense pols, eflorescències ni d'altres defectes.
Els angles i les arestes han de ser rectes.
El material aïllant acústic ha de ser incombustible.
La forma d'expressió de les mesures sempre ha de ser: llarg x ample.

Coeficient d'absorció acústica de les plaques fonoabsorbents:

Freqüència (Hz)	125	250	500	1000	2000	4000
Coeficient absorció acústica	>= 0,20	>= 0,35	>= 0,50	>= 0,60	>= 0,70	>=0,60

El gruix de la xapa no serà menor de 0,3 mm de gruix.
Les perforacions estaran repartides uniformement per tota la superfície.
Tolerències:
- Planor: ± 1 mm
- Rectitud d'arestes: ± 1 mm
- Angles. Variacions cotg: <= 1/500
- Llargària: ± 1/1000%
- Amplària: ± 1/1000%
2.- CONDICIONS DE SUBMINISTRAMENT I EMMAGATZEMATGE
Subministrament: Embalades, de manera que no s'alterin les seves característiques.
A l'embalatge ha de figurar de forma indeleble i ben visible les dades següents:
- Nom del fabricant o marca comercial
- Dimensions i tipus de placa
- Distintius de qualitat, si en té
Si el material ha de ser component de la part cega del tancament exterior d'un espai habitable, el fabricant ha de declarar, com a mínim, els valors per les propietats higrotèrmiques següents, d'acord amb l'especificat en l'apartat 4.1 del DB HE 1:
- Conductivitat tèrmica (W/mK)
- Factor de resistència a la difusió del vapor d'aigua
Emmagatzematge: En llocs secs, protegides de la intempèrie i dels impactes.
3.- UNITAT I CRITERI D'AMIDAMENT
Unitat d'amidament: la indicada a la descripció de l'element
Criteri d'amidament: quantitat necessària subministrada a l'obra
4.- NORMATIVA DE COMPLIMENT OBLIGATORI
No hi ha normativa de compliment obligatori.
5.- CONDICIONS DE CONTROL DE RECEPCIÓ
CONDICIONS DE MARCATGE I CONTROL DE LA DOCUMENTACIÓ:
En el cas que el material declari contingut reciclat, el fabricant ha de mostrar, si se li demana, la documentació que acrediti aquest contingut.

B7 IMPERMEABILITZACIONS I AÏLLAMENTS

B7J MATERIALS PER A JUNTS, SEGELLATS I RECONSTRUCCIÓ VOLUMS

B7J1- CINTA PER A JUNTS

Plec de condicions
1.- DEFINICIÓ I CONDICIONS DELS ELEMENTS

Materials amb finalitats diverses per a col·laborar i complementar l'elaboració de junts i segellats.
S'han considerat els tipus següents:
- Cinta de cautxú cru
- Cinta de paper resistent per a junts de plaques de cartó-guix
- Cinta reforçada amb dues làmines metàl·liques per a cantonera de plaques de cartó-guix
- Emprimació prèvia per a segellats
CINTES PER A JUNTS EN PLAQUES DE GUIX LAMINAT:
Amplària: >= 5 cm
Estabilitat dimensional de la cinta de paper:
- Amplària: < 0,4%
- Llargària: <2,5%
Resistència al trencament: >= 4,0 N per mm d'amplària

2.- CONDICIONS DE SUBMINISTRAMENT I EMMAGATZEMATGE

CINTA:
Subministrament: En rotlles de diferents mides.

Emmagatzematge: En llocs protegits de la intempèrie i de manera que no s'alterin les seves característiques.
CINTES PER A JUNTS EN PLAQUES DE GUIX LAMINAT:
El subministrador ha de posar a disposició de la DF en el cas que aquesta ho sol·liciti, la documentació següent, que acredita el marcatge CE, segons el sistema d'avaluació de conformitat aplicable, d'acord amb el que disposa l'apartat 7.2.1 del CTE:

Producte	Ús previst	Característiques	Sistema
Material per a junts de plaques guix laminat	Per a tots els usos que estiguin sotmesos a reglamentació de foc	Reacció al foc	3/4
		Altres	4
	Per a situacions i usos no contemplats anteriorment	Tots	4

-Sistema 3: (productes que requereixen assaig): Declaració de prestacions. - Sistema 4: Declaració de prestacions
El símbol de marcat de conformitat CE ha d'anar estampat sobre el producte o bé en l'etiqueta, embalatge o documentació comercial.
El símbol de marcatge CE ha d'anar acompanyat de la següent informació:
- Número o marca comercial i adreça registrada del fabricant
- Els dos últims dígits de l'any en que es va fixar el marcat
- Referència a la norma UNE-EN 13963
- Descripció del producte:nom genèric, material i ús previst
- Informació sobre les característiques essencials

3.- UNITAT I CRITERI D'AMIDAMENT

Unitat d'amidament: la indicada a la descripció de l'element
Criteri d'amidament: quantitat necessària subministrada a l'obra

4.- NORMATIVA DE COMPLIMENT OBLIGATORI

CINTES PER A JUNTS EN PLAQUES DE GUIX LAMINAT:
UNE-EN 13963:2006 Material para juntas para placas de yeso laminado. Definiciones, especificaciones y métodos de ensayo.

B7 IMPERMEABILITZACIONS I AÏLLAMENTS

B7J MATERIALS PER A JUNTS, SEGELLATS I RECONSTRUCCIÓ VOLUMS

B7J6- MASSILLA PER A SEGELLAT DE PLAQUES DE GUIX LAMINAT

Plec de condicions
1.- DEFINICIÓ I CONDICIONS DELS ELEMENTS

Materials plàstics de diferent composició, sense forma específica que serveixen per a tancar un junt entre materials d'obra per a que en quedi garantida l'estanquitat.
S'han considerat els tipus següents:
- Massilla de silicona: Màstic monocomponent de cautxú de silicona, d'elasticitat permanent, amb sistema reactiu acètic (àcid), amínic (bàsic) o neutre
- Massilla de polisulfurs bicomponent: Màstic elastòmer bicomponent de resines epoxi i cautxú de polisulfurs amb additius i càrregues
- Massilla de poliuretà monocomponent o bicomponent: Màstic de poliuretà amb additius i càrregues d'elasticitat permanent
- Massilla acrílica: Màstic monocomponent de consistència plàstica de polímers acrílics en dispersió aquosa, amb additius i càrregues
- Massilla de butils: Màstic monocomponent tixotròpic de cautxú butil d'elasticitat permanent
- Massilla d'oleo-resines: Màstic monocomponent d'òleo-resines amb additius i càrregues de plasticitat permanent
- Massilla de cautxú-asfalt: Massilla d'aplicació en fred, a base de betums asfàltics, resines, fibres minerals i elastómers

- Massilla asfàltica d'aplicació en calent, a base de betums modificats amb elastòmers i càrregues minerals
- Escuma de poliuretà en aerosol: Escuma monocomponent autoexpandible
- Massilla per a junt de plaques de guix laminat
CARACTERÍSTIQUES GENERALS:
No ha de tenir grumolls ni principis d'aglomeració.
Excepte la massilla de cautxú-asfalt, l'asfàltica i la utilitzada per a plaques de cartó-guix, la resta de massilles han de tenir la consistència adequada per a la seva aplicació amb pistola.
Característiques físiques:

Tipus massilla	Densitat a 20°C (g/cm3)	Temperatura d'aplicació	Deformació màx. a 5°C	Resistència a temperatura
Silicona neutra	1,07-1,15	-10 - +35°C	20-30%	-45 - +200°C
Silicona àcida ó bàsica	1,01-1,07	-10 - +35°C	20-30%	-
Polisulfur bicomponent	>= 1,35	-10 - +35°C	30%	-30 - +70°C
Poliuretà monocomponent	1,2	5 - 35°C	15-25%	-30 - +70°C
Poliuretà bicomponent	1,5-1,7	5 - 35°C	25%	-50 - +80°C
Acrílica	1,5-1,7	5 - 40°C	10-15%	-15 - +80°C
De butils	1,25-1,65	15 - 30°C	10%	-20 - +70°C
D'óleo-resines	1,45-1,55	-10 - +35°C	10%	-15 - +80°C

Característiques mecàniques:

Tipus massilla	Resistència a la tracció (N/mm2)	Mòdul d'elasticitat al 100% d'allargament (N/mm2)	Duresa Shore A
Silicona neutra	>= 0,7	0,2	12° - 20°
Silicona àcida ó bàsica	>= 1,6	0,5	25° - 30°
Polisulfur bicomponent	>= 2,5	-	60°
Poliuretà monocomponent	>= 1,5	0,3 0,3 - 0,37 N/mm2 (polimerització ràpida)	30° - 35°
Poliuretà bicomponent	-	1,5	-
Acrílica	-	0,1	-
De butils	-	-	15° - 20°

MASSILLA DE SILICONA:
Es vulcanitza a temperatura ambient per acció de la humitat de l'aire, i es converteix en una massa consistent i elàstica.
Base: Cautxú-silicona
Allargament fins al trencament:
- Neutra: >= 500%
- Àcida o bàsica: >= 400%
MASSILLA DE POLISULFURS BICOMPONENT:
Un cop mesclats ambdós components a temperatura >= 10°C es transforma en un material elastomèric que vulcanitza sense retraccions, i no li afecta la humitat.
La mescla ha de tenir un color uniforme en tota la seva superfície.
Base: Polisulfurs + reactiu
Temperatura òptima de la mescla: 10°C - 20°C
MASSILLA DE POLIURETÀ MONOCOMPONENT BICOMPONENT:
Es vulcanitza a temperatura ambient per acció de la humitat de l'aire, i es converteix en una massa consistent i elàstica.
La mescla ha de tenir un color uniforme en tota la seva superfície.
Base:
- Monocomponent: Poliuretà
- Bicomponent: Poliuretà + reactiu
Temperatura òptima de la mescla: 15°C - 20°C
MASSILLA ACRÍLICA:
El procés de reticulació comença a evaporar l'aigua de la massa, la qual es converteix en una pasta tixotròpica consistent i amb una certa elasticitat.
Base: Polímers acrílics

MASSILLA DE BUTILS:
Vulcanitza en evaporar-se el dissolvent i entrar en contacte amb l'aire, i es converteix en una pasta tixotròpica elàstica.
Base: Cautxú-butil
MASSILLA D'OLEO-RESINES:
En contacte amb l'aire, forma una pel·lícula superficial protectora i resistent i manté l'interior plàstic.
Base: Oleo-resines
MASSILLA DE CAUTXÚ-ASFALT:
Mesclats els components, sense escalfar els materials a una temperatura >= 38°C, ha de donar un producte homogeni amb la consistència adequada per a la seva aplicació per abocament, pressió o extrussió , com a mínim 1 hora després de la seva preparació.
Base: Cautxú-asfalt
Resistència a la temperatura: 18°C - 100°C
MASSILLA ASFÀLTICA:
Resiliència a 25°C: 78%
ESCUMA DE POLIURETÀ EN AEROSOL:
Temps d'assecatge (23°C i 50% HR): 20-25 min
Densitat (DIN 53420): Aprox. 20 kg/m3
Temperatura d'aplicació: 5°C - 20°C
Resistència a la tracció (DIN 53571)
- a 20°C: 15 N/cm2
- a -20°C: 20 N/cm2
Comportament al foc (DIN 4102): Classe B2
Resistència a la temperatura: -40°C - +90°C
MASSILLA PER A JUNTS DE PLAQUES DE GUIX LAMINAT:
Ha de tenir la consistència adient per a la seva correcta aplicació.
El fabricant ha de subministrar les instruccions necessàries per a la seva aplicació.
Classificació dels materials:

DESCRIPCIÓ	Principal mecanisme d'adormiment: Pasta d'assecat (en pols o llesta per l'ús)	Principal mecanisme d'adormiment: Pasta d'adormiment (Només en pols)
Pasta de farcit	1A	1B
Pasta d'acabat	2A	2B
Compost mixt	3A	3B
Pasta sense cinta	4A	4B

MASSILLA DE CAUTXÚ-ASFALT O ASFÀLTICA:
Característiques físiques:

Tipus massilla	Densitat (g/cm3)	Penetració a 25°C,150g i 5s UNE 104-281(1-4) (mm)	Fluència a 60°C UNE 104-281(6-3) (mm)	Adherència 5 cicles a -18°C UNE 104-281(4-4)
Cautxú asfalt	1,35-1,5 (a 25°C)	<= 23,5	<= 5	Ha de complir
Asfàltica	1,35	<= 9	<= 5	Ha de complir

Les característiques anteriors s'han de determinar segons la norma UNE 104-233.

2.- CONDICIONS DE SUBMINISTRAMENT I EMMAGATZEMATGE

CONDICIONS GENERALS:
Subministrament: En envàs hermètic.
MASSILLA DE SILICONA, DE POLISULFURS, DE POLIURETÀ, ACRÍLICA, DE BUTILS, D'OLEO-RESINES O ASFÀLTICA:
Emmagatzematge: El producte s'ha d'emmagatzemar en el seu envàs tancat hermèticament, en posició vertical, en lloc sec i a una temperatura entre 5°C i 35°C.
Temps recomanat d'emmagatzematge de sis a dotze mesos.
MASSILLA DE CAUTXÚ-ASFALT:
Emmagatzematge: En el seu envàs tancat hermèticament i protegit de la intempèrie. Temps màxim d'emmagatzematge sis mesos.
ESCUMA DE POLIURETÀ:
Emmagatzematge: el producte s'ha d'emmagatzemar en el seu envàs tancat hermèticament i a temperatura ambient al voltant dels 20°C.
Temps màxim d'emmagatzematge nou mesos.

MASSILLA PER A PLAQUES DE GUIX LAMINAT:
Ha de ser subministrat pel mateix fabricant de les plaques que s'utilitzin, a fi d'assegurar-ne la compatibilitat dels materials.
Emmagatzematge: En envàs hermètic, protegit de la intempèrie.

3.- UNITAT I CRITERI D'AMIDAMENT

Unitat d'amidament: la indicada a la descripció de l'element
Criteri d'amidament: quantitat necessària subministrada a l'obra

4.- NORMATIVA DE COMPLIMENT OBLIGATORI

MASSILLA PER A PLAQUES DE GUIX LAMINAT:
UNE-EN 13963:2006 Material para juntas para placas de yeso laminado. Definiciones, especificaciones y métodos de ensayo.

5.- CONDICIONS DE CONTROL DE RECEPCIÓ

CONDICIONS DE MARCATGE I CONTROL DE LA DOCUMENTACIÓ:
Ha de portar impreses les dades següents:
- Nom del fabricant o marca comercial
- Identificació del producte
- Color (excepte la massilla per a plaques de cartó-guix o escuma de poliuretà)
- Instruccions d'ús
- Pes net o volum del producte
- Data de caducitat (excepte la massilla per a plaques de cartó-guix)
CONDICIONS DE MARCATGE I CONTROL DE LA DOCUMENTACIÓ EN MASSILLA PER A PLAQUES DE GUIX LAMINAT:
El subministrador ha de posar a disposició de la DF en el cas que aquesta ho sol·liciti, la documentació següent, que acredita el marcatge CE, segons el sistema d'avaluació de conformitat aplicable, d'acord amb el que disposa l'apartat 7.2.1 del CTE: - Productes per a usos subjectes a reglamentacions sobre reacció al foc de Prestacio o Caracteristica: Altres, - Productes per a usos subjectes a reglamentacions sobre reacció al foc de Prestacio o Caracteristica: Reacció al foc. Productes que satisfan la Decisió de la Comissió 96/603/CE modificada, - Productes per a usos no subjectes a reglamentacions sobre reacció al foc: - Sistema 4: Declaració de Prestacions - Productes per a usos subjectes a reglamentacions sobre reacció al foc de Prestacio o Caracteristica: Reacció al foc: - Sistema 3: Declaració de Prestacions
El símbol de marcat de conformitat CE ha d'anar estampat sobre el producte o bé en l'etiqueta, embalatge o documentació comercial.
El símbol de marcatge CE ha d'anar acompanyat de la següent informació:
- Número o marca comercial i adreça registrada del fabricant
- Els dos últims dígits de l'any en que es va fixar el marcat
- Referència a la norma UNE-EN 13963
- Descripció del producte:nom genèric, material i ús previst
- Informació sobre les característiques essencials

B7 IMPERMEABILITZACIONS I AÏLLAMENTS

B7Z MATERIALS ESPECIALS PER A IMPERMEABILITZACIONS I AÏLLAMENTS

B7Z0- EMULSIÓ BITUMINOSA PER A IMPERMEABILITZACIÓ

1.- DEFINICIÓ I CONDICIONS DELS ELEMENTS
Producte obtingut per la dispersió de petites partícules de betum asfàltic en aigua o en una sol·lució aquosa, amb un agent emulsionant.
S'han considerat els tipus següents:
- EA: Emulsió preparada amb agents emulsionants químics de caràcter aniònic sense càrrega
- EB: Emulsió preparada amb agents emulsionants químics de caràcter aniònic amb càrrega
- EC: Emulsió preparada amb agents emulsionants químics de caràcter catiònic
- ED: Emulsió preparada amb emulsions minerals coloidals (no iòniques)
CARACTERÍSTIQUES GENERALS:
En el cas de que el material s'utilitzi en obra pública, l'acord de Govern de la Generalitat

de Catalunya de 9 de juny de 1998, exigeix que els materials siguin de qualitat certificada o puguin acreditar un nivell de qualitat equivalent, segons les normes aplicables als estats membres de la Unió Europea o de l'Associació Europea de Lliure Canvi.
També en aquest cas, es procurarà que els esmentats materials disposin de l'etiqueta ecològica europea, regulada en el Reglament (CE) nº 66/2010 o bé altres distintius de la Comunitat Europea.
Cal que tinguin un aspecte homogeni, sense separació de l'aigua ni coagulació del betum asfàltic emulsionat.
Han de ser adherents sobre superfícies humides o seques.
No han de sedimentar-se durant l'emmagatzematge fins el punt que no recuperin la seva consistència original mitjançant una agitació moderada.
No ha de ser inflamable.
Característiques del residu sec:
- Resistència a l'aigua (UNE 104281-3-13): No s'han de formar bombolles ni reemulsificació
EMULSIÓ BITUMINOSA TIPUS EA:
Viscositat Saybolt-Furol a 25°C (UNE 104281-3-3): 200 - 20 s
Densitat relativa a 25°C (UNE 104281-3-5): 0,98 - 1,02 g/cm3
Contingut d'aigua, en massa (UNE 104281-3-2): 35 - 70%
Sedimentació als 5 dies (en massa) (UNE 104281-3-6): <= 5%
Residu de destil·lació en pes (UNE 104281-3-4): 30 - 65%
Assaig sobre el residu de destil·lació:
- Penetració, 25°C, 100 g, 5 s en 0,1 mm (UNE 104281-1-4): 50 -200 mm
Contingut de cendres (UNE 104281-3-8): <= 1%
EMULSIÓ BITUMINOSA TIPUS EB:
Densitat relativa a 25°C (UNE 104281-3-5): 0,98 - 1,2 g/cm3
Contingut d'aigua, en massa (UNE 104281-3-2): 40 - 60%
Residu de destil·lació en pes (UNE 104281-3-4): 40 - 60%
Contingut de cendres (UNE 104281-3-8): 5 - 50%
Característiques del residu sec:
- Escalfament a 100°C (UNE 104281-3-10): No s'ha d'apreciar guerxament, degoteig ni formació de bombolles.
- Flexibilitat a 0°C (UNE 104281-3-11): No s'ha d'apreciar clivellament, escates ni pèrdua d'adhesivitat.
- Assaig de flama directa (UNE 104281-3-12): S'ha de carbonitzar sense fluir.
EMULSIÓ BITUMINOSA TIPUS EC:
Viscositat Saybolt-Furol a 25°C (UNE 104281-3-3): 200 - 20 s
Densitat relativa a 25°C (UNE 104281-3-5): 0,98 - 1,02 g/cm3
Contingut d'aigua, en massa (UNE 104281-3-2): 40 - 70%
Sedimentació als 5 dies (en massa) (UNE 104281-3-6): <= 5%
Residu de destil·lació en pes (UNE 104281-3-4): 30 - 60%
Assaig sobre el residu de destil·lació:
- Penetració, 25°C, 100 g, 5 s en 0,1 mm (UNE 104281-1-4): 50 -200 mm
Contingut de cendres (UNE 104281-3-8): <= 1%
EMULSIÓ BITUMINOSA TIPUS ED:
Densitat relativa a 25°C (UNE 104281-3-5): 0,98 - 1,10 g/cm3
Contingut d'aigua (UNE 104281-3-2): 40 - 55%
Residu de destil·lació en pes (UNE 104281-3-4): 45 - 60%
Contingut de cendres (UNE 104281-3-8): 5 - 30%
Enduriment: 24h
Solubilitat en aigua de l'emulsió fresca: Total
Solubilitat en aigua de l'emulsió seca: Insoluble
Característiques del residu sec:
- Escalfament a 100°C (UNE 104281-3-10): No s'ha d'apreciar guerxament, degoteig ni formació de bombolles.
- Flexibilitat a 0°C (UNE 104281-3-11): No s'ha d'apreciar clivellament, escates ni pèrdua d'adhesivitat.
- Assaig de flama directa (UNE 104281-3-12): S'ha de carbonitzar sense fluir.
2.- CONDICIONS DE SUBMINISTRAMENT I EMMAGATZEMATGE
Subministrament: En envàs hermètic.
Emmagatzematge: En envàs tancat hermèticament, protegit de la humitat, de les gelades i de la radiació solar directa.
El sistema de transport i les instal·lacions d'emmagatzematge han de tenir l'aprovació de la DF que les comprovarà per tal que no es pugui alterar la qualitat del material. De no obtenir-ne l'aprovació corresponent, es suspendrà la utilització del contingut del tanc fins a la comprovació de les característiques que es cregui oportunes d'entre les indicades a la normativa vigent o al plec.
Temps màxim d'emmagatzematge: 6 mesos.
3.- UNITAT I CRITERI D'AMIDAMENT
Unitat d'amidament: la indicada a la descripció de l'element
Criteri d'amidament: quantitat necessària subministrada a l'obra
4.- NORMATIVA DE COMPLIMENT OBLIGATORI

UNE 104231:1999 Impermeabilización. Materiales bituminosos y bituminosos modificados. Emulsiones asfálticas.
5.- CONDICIONS DE CONTROL DE RECEPCIÓ
CONDICIONS DE MARCATGE I CONTROL DE LA DOCUMENTACIÓ:
A la recepció de cada partida s'exigirà l'albarà, un full de característiques i un certificat de garantia de qualitat del material, subscrit pel fabricant, on s'especifiqui el tipus i denominació del betum, i es garanteixi el compliment de les condicions exigides en el plec de condicions.
OPERACIONS DE CONTROL:
Les tasques de control a realitzar són les següents:
- Inspecció del sistema de transport i les instal·lacions d'emmagatzematge per part de la DF.
- Recepció de l'albarà, el full de característiques i certificat de qualitat del material.
Amb independència de la presentació del certificat esmentat, per a cada subministrament de material rebut es demanarà al contractista el resultat de l'assaig:
- Residu per destil·lació (NLT 139).
En cas de no rebre el certificat de qualitat o de presentar dubtes d'interpretació, la DF pot determinar l'execució dels assaigs que consideri oportuns per tal de garantir les condicions exigides en el plec.
CRITERIS DE PRESA DE MOSTRES:
La presa de mostres es farà segons les indicacions de la norma UNE 104281-3-1
INTERPRETACIÓ DE RESULTATS I ACTUACIONS EN CAS D'INCOMPLIMENT:
Els resultats dels assaigs i els valors del certificat d'identificació, han de complir les limitacions establertes en el plec.

B8 MATERIALS PER A REVESTIMENTS

B89 MATERIALS PER A PINTURES

0.- ELEMENTS QUE CONTEMPLA EL PLEC

B891-0P02.

1.- DEFINICIÓ I CARACTERÍSTIQUES DELS ELEMENTS

Pintures, pastes i esmalts.
S'han considerat els tipus següents:
- Pintura a la cola: Pintura a l'aigua formada per un aglomerant a base de coles cel·lulòsiques o anilàcies i pigments resistents als àlcalis
- Pintura a la calç: Dissolució en aigua, l'aglutinant i el pigment de la qual és l'hidròxid de calç o la calç apagada
- Pintura al ciment: Dissolució en aigua de ciment blanc tractat i pigments resistents a l'alcalinitat
- Pintura al làtex: Pintura a base de polímers vinílics en dispersió
- Pintura plàstica: Pintura formada per un aglomerant a base d'un polímer sintètic, en dispersió aquosa i pigments càrrega-estenedors resistents als àlcalis i a la intempèrie
- Pintura acrílica: Pintura formada per copolímers acrílics amb pigments i càrregues inorgàniques, en una dispersió aquosa. Seca a l'aire per evaporació del dissolvent
- Esmalt gras: Pintura formada per olis secants barrejats amb resines dures, naturals o sintètiques i dissolvents
- Esmalt sintètic: Pintura formada per un aglomerant de resines alquídiques, soles o modificades, pigments resistents als àlcalis i a la intempèrie i additius modificadors de la brillantor. Seca a l'aire per evaporació del dissolvent
- Esmalt de poliuretà d'un component: Pintura formada per un aglomerant de resines de poliuretà, soles o modificades, que catalitzen amb la humitat atmosfèrica i pigments resistents als àlcalis i a la intempèrie, dissolta en dissolvents adequats
- Esmalt de poliuretà de dos components: Pintura formada per copolímers de resines de poliuretà fluïdificades i pigmentades. Seca per polimerització mitjançant un catalitzador
- Esmalt de poliuretà uretanat: Pintura formada per resines uretanades
- Esmalt epoxi: Revestiment de resines epoxi, format per dos components: un enduridor i una resina, que cal barrejar abans de l'aplicació. Seca per reacció química dels dos components
- Esmalt en dispersió acrílica: Copolímers acrílics en una emulsió aquosa
- Esmalt de clorcautxú: Seca a l'aire per evaporació del dissolvent
- Pasta plàstica de picar: Pintura formada per un vehicle a base d'un polímer sintètic, en dispersió aquosa i pigments càrrega-estenedors resistents als àlcalis i la intempèrie

PINTURA A LA COLA:
Característiques de la pel·lícula líquida:
- Amb l'envàs ple i al cap de 3 minuts d'agitació (INTA 16 32 03) no ha de tenir coàguls, pells, dipòsits durs ni flotació de pigments.
- Ha de tenir una consistència adequada per a la seva aplicació amb brotxa o amb corró. Ha de fer córrer la brotxa, ha de fluir, ha d'anivellar bé i ha de deixar una capa uniforme després de l'assecat
- Finor de mòlta dels pigments (INTA 16 02 55): < 50 micres
- Temperatura d'inflamació (INTA 16 02 32A): Ininflamable
- Temps d'assecatge a 23°C ± 2°C i 50% ± 5% HR (INTA 16 02 29):
  - Al tacte: 2 h
  - Totalment sec: 4 h

Característiques de la pel·lícula seca:
- La pintura ha de ser de color estable.
- Adherència (UNE 48032): <= 2

PINTURA A LA CALÇ:
Un cop preparada ha de tenir una consistència adequada per a la seva aplicació amb brotxa, corró o procediments neumàtics fins a l'impregnació dels porus de la superfície a tractar. Després d'assecar-se s'han d'aplicar dues capes d'acabat.
Un cop seca, ha de ser resistent a la intempèrie, ha d'endurir amb la humitat i el temps i ha de tenir propietats microbicides.

PINTURA AL CIMENT:
Un cop preparada ha de tenir una consistència adequada per a la seva aplicació amb brotxa, corró o pistola fins a l'impregnació de la superfície a tractar.
Un cop seca ha de ser resistent a la intempèrie.

PINTURA AL LÀTEX:
Característiques de la pel·lícula líquida:
- Amb l'envàs ple i al cap de 3 minuts d'agitació (INTA 16 32 03) no ha de tenir coàguls, pells, ni dipòsits durs
- Un cop preparada ha de fer córrer la brotxa, ha de fluir, ha d'anivellar bé i ha de deixar una capa uniforme després de l'assecat
- Temps d'assecatge a 23°C ± 2°C i 50% ± 5% HR (INTA 16 02 29):
  - Al tacte: < 30
  - Totalment sec: < 2 h

Característiques de la pel·lícula seca:
- Adherència (UNE 48032): <= 2

PINTURA PLÀSTICA:
Característiques de la pel·lícula líquida:
- La pintura continguda al seu envàs original recentment obert, no ha de presentar senyals de putrefacció, pells ni materies extranyes.
- Amb l'envàs ple i sotmesa a agitació (UNE_EN 21513 i UNE 48-083) no ha de tenir coàguls, pells, dipòsits durs ni flotació de pigments
- Ha de tenir una consistència adequada per a la seva aplicació amb brotxa o amb corró. Ha de fer córrer la brotxa, ha de fluir, ha d'anivellar bé i ha de deixar una capa uniforme després de l'assecat
- Finor de mòlta dels pigments (INTA 16 02 55): < 50 micres
- Temps d'assecatge a 23°C ± 2°C i 50% ± 5% HR (INTA 16 02 29):
  - Al tacte: < 1 h
  - Totalment sec: < 2 h
- Pes específic:
  - Pintura per a interiors: < 16 kN/m3
  - Pintura per a exteriors: < 15 kN/m3
- Rendiment: > 6 m2/kg
- Relació volum pigments + càrregues/volum pigments, pes càrregues, aglomerat sòlid (PVC): < 80%

Característiques de la pel·lícula seca:
- La pintura ha de ser de color estable, i per a exteriors, insaponificable.
- Adherència (UNE 48032): <= 2
- Capacitat de recobriment (UNE 48259): Relació constant >= 0,98
- Resistència al rentat (DIN 53778):
  - Pintura plàstica per a interiors o pasta plàstica: >= 1000 cicles
  - Pintura plàstica per a exteriors: >= 5000 cicles
- Solidesa a la llum (NF-T-30.057): Ha de complir
- Transmissió del vapor d'aigua (NF-T-30.018): Ha de complir

PINTURA PLÀSTICA PER A EXTERIORS:

Resistència a la immersió (UNE 48-144): No s'observen canvis o defectes
Resistència a la intempèrie (DIN 18363): Ha de complir
Resistència a l'abrasió (NF-T-30.015): Ha de complir
Resistència a la calor (UNE 48-033): Ha de complir

PINTURA ACRÍLICA:
Característiques de la pel·lícula líquida:
- Un cop preparada ha de tenir una consistència adequada per a la seva aplicació amb brotxa, corró o procediments pneumàtics
- Temps d'assecatge a 23°C ± 2°C i 50% ± 5% HR (INTA 16 02 29):
  - Al tacte: < 4 h
  - Totalment sec: < 14 h

Característiques de la pel·lícula seca:
- La pintura ha de ser de color estable i insaponificable.
- Ha de ser resistent a la intempèrie.

ESMALT GRAS:
Un cop preparada ha de tenir una consistència adequada per a la seva aplicació amb brotxa, corró o pistola fins a l'impregnació de la superfície a tractar.
Temperatura d'inflamació (INTA 16 02 32A): > 30°C
Temps d'assecatge a 23°C ± 2°C i 50% ± 5% HR (INTA 16 02 29):
- Al tacte: < 1 h
- Totalment sec: < 6 h

Un cop sec, ha de tenir bona resistència al fregament i al rentat.

ESMALT SINTÈTIC:
No ha de tenir resines fenòliques (INTA 16 04 23) ni de colofonia (INTA 16 04 22).
Característiques de la pel·lícula líquida:
- Amb l'envàs ple i al cap de 3 minuts d'agitació (INTA 16 32 03) no ha de tenir coàguls, pells, dipòsits durs ni flotació de pigments.
- Ha de tenir la consistència adequada per a la seva aplicació amb brotxa. Ha de fer córrer la brotxa, ha de fluir bé i ha de deixar una capa uniforme desprès de l'assecatge.
- Finor de mòlta dels pigments (INTA 16 02 55): < 25 micres
- Temperatura d'inflamació (INTA 16 02 32A): > 30°C
- Temps d'assecatge a 23°C ± 2°C i 50% ± 5% HR (INTA 16 02 29):
  - Al tacte: < 3 h
  - Totalment sec: < 8 h
- Material volàtil (INTA 16 02 31): >= 70 ± 5%
- Rendiment per a una capa de 30 micres: >= 5 m2/kg
- Índex d'anivellament a 23 ± 2°C i 50 ± 5% HR (INTA 16 02 89): >= 5
- Índex de despreniments a 23 ± 2°C i 50 ± 5% HR (INTA 16 02 88): >= 4

Característiques de la pel·lícula seca:
- La pintura ha de ser de color estable i insaponificable.
- Adherència (UNE 48032): <= 2
- Ha de ser resistent a la intempèrie (INTA 16 06 02).
- Envelliment accelerat (INTA 16 06 55): < 6 unitats pèrdua de lluminositat (INTA 16 02 08)
- Resistència a l'abrasió (UNE 56818): Danys moderats
- Esgrogueïment accelerat per colors amb reflectància aparent superior al 80% (INTA 160.603): < 0,12

ESMALT DE POLIURETÀ D'UN COMPONENT:
Característiques de la pel·lícula líquida:
- Amb l'envàs ple i al cap de 3 minuts d'agitació (INTA 16 32 03) no ha de tenir coàguls, pells, dipòsits durs ni flotació de pigments.
- Ha de tenir la consistència adequada per a la seva aplicació amb brotxa. Ha de fer córrer la brotxa, ha de fluir bé i ha de deixar una capa uniforme desprès de l'assecatge.
- Temperatura d'inflamació (INTA 16 02 32A): > 30°C
- Temps d'assecatge a 23°C ± 2°C i 50% ± 5% HR (INTA 16 02 29):
  - Al tacte: < 3 h
  - Totalment sec: < 8 h
- Índex d'anivellament a 23 ± 2°C i 50 ± 5% HR (INTA 16 02 89): >= 5
- Índex de despreniments a 23 ± 2°C i 50 ± 5% HR (INTA 16 02 88): >= 4

Característiques de la pel·lícula seca:
- La pintura ha de ser de color estable i insaponificable.
- Adherència (UNE 48032): <= 2
- Ha de ser resistent a la intempèrie (INTA 16 06 02).
- Envelliment accelerat (INTA 16 06 05): < 6 unitats pèrdua de lluminositat (INTA 16 02 08)
- Resistència a l'abrasió (UNE 56818): Danys petits
- Adherència i resistència a l'impacte:

	A les 24 h	Al cap de 7 dies

Adherència al quadriculat:	100%	100%
Impacte directe o indirecte:		
Bola de 12,5 des de 50 cm (INTA 160.266)	Bé	Ha de complir

- Resistència a la càrrega concentrada en moviment (UNE 56-814): Danys moderats
- Resistència a la càrrega rodant (UNE 56-815): Danys petits
- Resistència a la càrrega arrossegada (UNE 56-816): Danys petits
- Resistència al ratllat (UNE 48-173): Resistent
- Resistència a la calor (UNE 48-033): Ha de complir
- Resistència química:
  - A l'àcid cítric al 10%: 15 dies
  - A l'acid làctic al 5%: 15 dies
  - A l'àcid acètic al 5%: 15 dies
  - A l'oli de cremar: Cap modificació
  - Al xilol: Cap modificació
  - Al clorur sòdic al 20%: 15 dies
  - A l'aigua: 15 dies

ESMALT DE POLIURETÀ DE DOS COMPONENTS:
Cal barrejar els dos components abans de l'aplicació.
Característiques de la pel·lícula líquida:
- Ha de tenir la consistència adequada per a la seva aplicació amb brotxa. Ha de fer córrer la brotxa, ha de fluir bé i ha de deixar una capa uniforme després de l'assecatge.
- Temperatura d'inflamació (INTA 16 02 32A): > 30°C
- Temps d'assecatge a 23°C ± 2°C i 50% ± 5% HR (INTA 16 02 29):
  - Al tacte: < 3 h
  - Totalment sec: < 8 h

Característiques de la pel·lícula seca:
- La pintura ha de ser de color estable i insaponificable.
- Adherència (UNE 48032): <= 2
- Ha de ser resistent a la intempèrie (INTA 16 06 02).
- Envelliment accelerat (INTA 16 06 55): < 6 unitats pèrdua de lluminositat (INTA 16 02 08)
- Resistència a l'abrasió (UNE 56818): Danys petits
- Ha de tenir bona resistència química als àcids diluïts, als hidrocarburs, les sals i als detergents.

ESMALT DE POLIURETÀ URETANAT:
Un cop preparada ha de tenir una consistència adequada per a la seva aplicació amb brotxa, corró o pistola fins a l'impregnació de la superfície a tractar.
Temps d'assecatge a 20°C: 1 - 2 h
Ha de tenir bona resistència a l'aigua salada i al sol.

ESMALT DE DISPERSIÓ ACRÍLICA:
Un cop preparada ha de tenir una consistència adequada per a la seva aplicació amb brotxa, corró o pistola fins a l'impregnació de la superfície a tractar.
Temperatura d'inflamació (INTA 16 02 32A): Ininflamable
Temps d'assecatge a 23°C ± 2°C i 50% ± 5% HR (INTA 16 02 29):
- Al tacte: < 20 min
- Totalment sec: < 1 h

ESMALT DE CLORCAUTXÚ:
Un cop preparada ha de tenir una consistència adequada per a la seva aplicació amb brotxa o corró.
Temps d'assecatge a 23°C ± 2°C i 50% ± 5% HR (INTA 16 02 29):
- Al tacte: < 30 min
- Totalment sec: < 2 h

Ha de ser resistent a l'aigua dolça i salada, als àcids i als àlcalis.

ESMALT EPOXI:
Un cop preparada ha de tenir una consistència adequada per a la seva aplicació amb brotxa, corró o pistola.
Temperatura d'inflamació (INTA 16 02 29): > 30°C
Temps d'assecatge a 23°C ± 2°C i 50% ± 5% HR (INTA 16 02 29):
- Al tacte: < 30 min
- Totalment sec: < 10 h

Ha de tenir bona resistència al desgast.
Ha de ser resistent a l'àcid làctic 1%, acètic 10%, clorhídric 20%, cítric 30%, sosa i solucions bàsiques, als hidrocarburs (benzina, querosè) als olis animals i vegetals, a l'aigua, als detergents i a l'alcohol etílic 10%.
Resistència mecànica (després de 7 dies de polimerització):

- Tracció: >= 16 N/mm2
- Compressió: >= 85 N/mm2

Resistència a la temperatura: 80°C

PASTA PLÀSTICA DE PICAR:
Característiques de la pel·lícula líquida:
- Amb l'envàs ple i al cap de 3 minuts d'agitació (INTA 16 32 03) no ha de tenir coàguls, pells, dipòsits durs ni flotació de pigments.
- Ha de tenir una consistència adequada.
- Finor de mòlta dels pigments (INTA 16 02 55): < 50 micres
- Temps d'assecatge a 23°C ± 2°C i 50% ± 5% HR (INTA 16 02 29):
  - Al tacte: < 1 h
  - Totalment sec: < 2 h
- Pes específic: < 17 kN/m3
- Relació: volum del pigment/volum de la resina (PVC): < 80%

Característiques de la pel·lícula seca:
- La pintura ha de ser de color estable i insaponificable.
- Adherència (UNE 48032): <= 2
- Resistència al rentat (DIN 53778):
  - Pintura plàstica per a interiors o pasta plàstica: >= 1000 cicles
  - Pintura plàstica per a exteriors: >= 5000 cicles
- Solidesa a la llum (NF-T-30.057): Ha de complir
- Transmissió del vapor d'aigua (NF-T-30.018): Ha de complir
- Resistència a la immersió (UNE 48-144): No s'observen canvis o defectes
- Resistència a la intempèrie (DIN 18363): Ha de complir
- Resistència a l'abrasió (NF-T-30.015): Ha de complir
- Resistència a la calor (UNE 48-033): Ha de complir

2.- CONDICIONS DE SUBMINISTRAMENT I EMMAGATZEMATGE

PINTURA A LA COLA, AL LÀTEX, ACRÍLICA, PLÀSTICA, ESMALT GRAS, SINTÈTIC, DE POLIURETÀ, DE DISPERSIÓ ACRÍLICA, EPOXI I PASTA DE PICAR:
Subministrament: En pots o bidons.
Emmagatzematge: En llocs ventilats i no exposats al sol, dins del seu envàs tancat i sense contacte amb el terra. S'ha de preservar de les gelades.

PINTURA A LA CALÇ:
Subministrament de la calç aèria en terrossos o envasada.
La calç hidràulica ha de subministrar-se en pols.
Emmagatzematge: En llocs ventilats i no exposats al sol, dins del seu envàs tancat i sense contacte amb el terra. S'ha de preservar de les gelades.

PINTURA AL CIMENT:
Subministrament: En pols, en envasos adequats.
Emmagatzematge: En llocs ventilats i no exposats al sol, dins del seu envàs tancat i sense contacte amb el terra. S'ha de preservar de les gelades.

3.- UNITAT I CRITERIS D'AMIDAMENT

Unitat d'amidament: la indicada a la descripció de l'element
Criteri d'amidament: quantitat necessària subministrada a l'obra

4.- NORMATIVA DE COMPLIMENT OBLIGATORI

No hi ha normativa de compliment obligatori.

5.- CONDICIONS DE CONTROL DE RECEPCIÓ

CONDICIONS DE MARCATGE I CONTROL DE LA DOCUMENTACIÓ EN PINTURA A LA COLA, AL LÀTEX, ACRÍLICA, PLÀSTICA, ESMALT GRAS, SINTÈTIC, DE POLIURETÀ, DE DISPERSIÓ ACRÍLICA, EPOXI I PASTA DE PICAR:
A cada envàs hi ha d'haver les dades següents:
- Identificació del fabricant
- Nom comercial del producte
- Identificació del producte
- Codi d'identificació
- Pes net o volum del producte
- Data de caducitat
- Instruccions d'ús
- Dissolvents adequats
- Límits de temperatura
- Temps d'assecatge al tacte, total i de repintat

- Toxicitat i inflamabilitat
- Proporció de la barreja i temps d'utilització, en els productes de dos components
- Color i acabat, en la pintura plàstica o al làtex i en l'esmalt sintètic, de poliuretà

CONDICIONS DE MARCATGE I CONTROL DE LA DOCUMENTACIÓ EN PINTURA A LA CALÇ:
A cada envàs hi ha d'haver les dades següents:
- Identificació del fabricant
- Nom comercial del producte
- Identificació del producte
- Codi d'identificació
- Pes net o volum del producte
- Toxicitat i inflamabilitat

CONDICIONS DE MARCATGE I CONTROL DE LA DOCUMENTACIÓ EN PINTURA AL CIMENT:
A cada envàs hi ha d'haver les dades següents:
- Identificació del fabricant
- Nom comercial del producte
- Identificació del producte
- Codi d'identificació
- Pes net o volum del producte
- Instruccions d'ús
- Temps d'estabilitat de la barreja
- Temperatura mínima d'aplicació
- Temps d'assecatge
- Rendiment teòric en m/l
- Color

OPERACIONS DE CONTROL:
Els punts de control més destacables són els següents:
- En cada subministrament d'esmalt, es comprovarà que l'etiquetatge dels envasos contingui les dades exigides a les especificacions.

El control de recepció de material verificarà que les característiques dels materials són coincidents amb l'establert en la DT. Aquest control ha de complir l'especificat en l'apartat 7.2 del CTE.
Control de documentació: documents d'origen (full de subministrament i etiquetat), certificat de garantia del fabricant, en el seu cas, (signat per persona física) i els documents de conformitat o autoritzacions administratives exigides, inclòs la documentació corresponent al marcatge CE quan sigui pertinent.
Control mitjançant distintius de qualitat i avaluacions d'idoneïtat: En el cas que el fabricant disposi de marques de qualitat, ha d'aportar-ne la documentació corresponent
Control de recepció mitjançant assaigs: Si el material disposa d'una marca legalment reconeguda a un país de la CEE (Marcatge CE, AENOR, etc.) es podrà prescindir dels assaigs de control de recepció de les característiques del material garantides per la marca; i la DF sol·licitarà en aquest cas, els resultats dels assaigs corresponents al subministrament rebut. En qualsevol cas, la DF podrà sol·licitar assaigs de control de recepció si ho creu convenient.
- Comprovació de l'estat de conservació de la pintura, en un 10 % dels pots rebuts (INTA 16 02 26).

OPERACIONS DE CONTROL EN PINTURA PLÀSTICA:
- Recepció del certificat de qualitat del fabricant, on constin els resultats dels assaigs següents:
  - Determinació de la finor de mòlta dels pigments INTA 16.02.55 (10.57)
  - Temps d'assecatge INTA 16.02.29 (6.57)
  - Pes específic UNE EN ISO 2811-1
  - Capacitat de cobriment en humitat INTA 16.02.62(9.82)
  - Capacitat de cobriment en sec INTA 16.02.61(2.58)
  - Conservació de la pintura (cada 100 m2) INTA 16.02.26

En cas de no rebre aquests resultats abans del inici de l'activitat, o que la DF no els consideri representatius, el contractista haurà de realitzar els assaigs corresponents, al seu càrrec i fora del pressupost d'autocontrol.

OPERACIONS DE CONTROL EN ESMALT SINTÈTIC I DE POLIURETÀ:
- Recepció del certificat de qualitat del fabricant, on constin els resultats dels assaigs següents:
  - Esmalt sintètic:
    - Assaigs sobre la pintura líquida:
      - Determinació de la finor de mòlta dels pigments INTA 16.02.55 (10.57)
      - Punt d'inflamació INTA 16.02.32A (7.61)
      - Contingut matèria volàtil INTA 16.02.31A (10.7)
      - Índex d'anivellament INTA.16.02.89 (9.68)
      - Índex de despreniments INTA 16.02.88

      - Temps d'assecatge INTA 16.02.29 (6.57)
    - Assaigs sobre la pel·lícula seca:
      - Envelliment accelerat INTA 16.06.05 (10.74) ó UNE 48071
      - Resistència a l'abrasió d'una capa UNE 48250
      - Engroguiment accelerat INTA 16.06.05 (10.74) ó UNE 48071
      - Conservació de la pintura INTA 16.02.26
  - Esmalt de poliuretà:
    - Assaigs sobre la pintura líquida:
      - Punt d'inflamació INTA 16.02.32A (7.61)
      - Índex d'anivellament INTA.16.02.89 (9.68)
      - Índex de despreniments INTA 16.02.88
      - Temps d'assecatge INTA 16.02.29 (6.57)
    - Assaigs sobre la pel·lícula seca:
      - Envelliment accelerat INTA 16.06.05 (10.74) ó UNE 48071
      - Resistència al impacte UNE EN ISO 6272-1
      - Càrrega concentrada en moviment UNE EN ISO 6272-1
      - Resistència al ratllat UNE EN ISO 1518
      - Resistència a l'abrasió d'una capa UNE 48250
      - Resistència a agents químics UNE 48027
      - Conservació de la pintura INTA 16.02.26
      - Resistència al calor UNE 48033

En cas de no rebre aquests resultats abans del inici de l'activitat, o que la DF no els consideri representatius, el contractista haurà de realitzar els assaigs corresponents, al seu càrrec i fora del pressupost d'autocontrol.

CRITERIS DE PRESA DE MOSTRES:
Els controls s'han de realitzar segons les instruccions de la DF i els criteris indicats a les normes de procediment corresponents.

INTERPRETACIÓ DE RESULTATS I ACTUACIONS EN CAS D'INCOMPLIMENT:
No s'acceptaran els pots de pintura que no estiguin degudament etiquetats i/o certificats, així com els que presentin mal estat de conservació i/o emmagatzematge.
En cas d'observar deficiències en l'estat de conservació d'un pot, es rebutjarà la unitat corresponent i s'incrementarà la inspecció, en primera instància, fins al 20 % dels pots subministrats. Si es continuen observant irregularitats, es passarà a controlar el 100% del subministrament.
Els assaigs d'identificació han de resultar d'acord a les especificacions del plec i a les condicions garantides en el certificat del material. En cas d'incompliment, es realitzarà l'assaig sobre dues mostres més del mateix lot, acceptant-ne el conjunt sempre que els dos resultats estiguin d'acord a dites especificacions.

B8 MATERIALS PER A REVESTIMENTS

B89 MATERIALS PER A PINTURES

B891- ESMALT

0.- ELEMENTS QUE CONTEMPLA EL PLEC

B891-0P02.

Plec de condicions
1.- DEFINICIÓ I CONDICIONS DELS ELEMENTS

Pintures, pastes i esmalts.
S'han considerat els tipus següents:
- Pintura a la cola: Pintura a l'aigua formada per un aglomerant a base de coles cel·lulòsiques o anilàcies i pigments resistents als àlcalis
- Pintura a la calç: Dissolució en aigua, l'aglutinant i el pigment de la qual és l'hidròxid de calç o la calç apagada
- Pintura al ciment: Dissolució en aigua de ciment blanc tractat i pigments resistents a l'alcalinitat
- Pintura al làtex: Pintura a base de polímers vinílics en dispersió
- Pintura plàstica: Pintura formada per un aglomerant a base d'un polímer sintètic, en dispersió

aquosa i pigments càrrega-estenedors resistents als àlcalis i a la intempèrie
- Pintura acrílica: Pintura formada per copolímers acrílics amb pigments i càrregues inorgàniques, en una dispersió aquosa. Seca a l'aire per evaporació del dissolvent
- Esmalt gras: Pintura formada per olis secants barrejats amb resines dures, naturals o sintètiques i dissolvents
- Esmalt sintètic: Pintura formada per un aglomerant de resines alquídiques, soles o modificades, pigments resistents als àlcalis i a la intempèrie i additius modificadors de la brillantor. Seca a l'aire per evaporació del dissolvent
- Esmalt de poliuretà d'un component: Pintura formada per un aglomerant de resines de poliuretà, soles o modificades, que catalitzen amb la humitat atmosfèrica i pigments resistents als àlcalis i a la intempèrie, dissolta en dissolvents adequats
- Esmalt de poliuretà de dos components: Pintura formada per copolímers de resines de poliuretà fluïdificades i pigmentades. Seca per polimerització mitjançant un catalitzador
- Esmalt de poliuretà uretanat: Pintura formada per resines uretanades
- Esmalt epoxi: Revestiment de resines epoxi, format per dos components: un enduridor i una resina, que cal barrejar abans de l'aplicació. Seca per reacció química dels dos components
- Esmalt en dispersió acrílica: Copolímers acrílics en una emulsió aquosa
- Esmalt de clorcautxú: Seca a l'aire per evaporació del dissolvent
- Pasta plàstica de picar: Pintura formada per un vehicle a base d'un polímer sintètic, en dispersió aquosa i pigments càrrega-estenedors resistents als àlcalis i la intempèrie
PINTURA A LA COLA:
Característiques de la pel·lícula líquida:
- Amb l'envàs ple i al cap de 3 minuts d'agitació (INTA 16 32 03) no ha de tenir coàguls, pells, dipòsits durs ni flotació de pigments.
- Ha de tenir una consistència adequada per a la seva aplicació amb brotxa o amb corró. Ha de fer córrer la brotxa, ha de fluir, ha d'anivellar bé i ha de deixar una capa uniforme després de l'assecat
- Finor de mòlta dels pigments (INTA 16 02 55): < 50 micres
- Temperatura d'inflamació (INTA 16 02 32A): Ininflamable
- Temps d'assecatge a 23°C ± 2°C i 50% ± 5% HR (INTA 16 02 29): - Al tacte: 2 h - Totalment sec: 4 h
Característiques de la pel·lícula seca:
- La pintura ha de ser de color estable.
- Adherència (UNE 48032): <= 2
PINTURA A LA CALÇ:
Un cop preparada ha de tenir una consistència adequada per a la seva aplicació amb brotxa, corró o procediments neumàtics fins a l'impregnació dels porus de la superfície a tractar. Després d'assecar-se s'han d'aplicar dues capes d'acabat.
Un cop seca, ha de ser resistent a la intempèrie, ha d'endurir amb la humitat i el temps i ha de tenir propietats microbicides.
PINTURA AL CIMENT:
Un cop preparada ha de tenir una consistència adequada per a la seva aplicació amb brotxa, corró o pistola fins a l'impregnació de la superfície a tractar.
Un cop seca ha de ser resistent a la intempèrie.
PINTURA AL LÀTEX:
Característiques de la pel·lícula líquida:
- Amb l'envàs ple i al cap de 3 minuts d'agitació (INTA 16 32 03) no ha de tenir coàguls, pells, ni dipòsits durs
- Un cop preparada ha de fer córrer la brotxa, ha de fluir, ha d'anivellar bé i ha de deixar una capa uniforme després de l'assecat
- Temps d'assecatge a 23°C ± 2°C i 50% ± 5% HR (INTA 16 02 29): - Al tacte: < 30 - Totalment sec: < 2 h
Característiques de la pel·lícula seca:
- Adherència (UNE 48032): <= 2
PINTURA PLÀSTICA:
Característiques de la pel·lícula líquida:
- La pintura continguda al seu envàs original recentment obert, no ha de presentar senyals de putrefacció, pells ni materies extranyes.
- Amb l'envàs ple i sotmesa a agitació (UNE_EN 21513 i UNE 48-083) no ha de tenir coàguls, pells, dipòsits durs ni flotació de pigments
- Ha de tenir una consistència adequada per a la seva aplicació amb brotxa o amb corró. Ha de fer córrer la brotxa, ha de fluir, ha d'anivellar bé i ha de deixar una capa uniforme després de l'assecat
- Finor de mòlta dels pigments (INTA 16 02 55): < 50 micres
- Temps d'assecatge a 23°C ± 2°C i 50% ± 5% HR (INTA 16 02 29): - Al tacte: < 1 h - Totalment sec: < 2 h
- Pes específic: - Pintura per a interiors: < 16 kN/m3 - Pintura per a exteriors: < 15 kN/m3
- Rendiment: > 6 m2/kg
- Relació volum pigments + càrregues/volum pigments, pes càrregues, aglomerat sòlid (PVC): < 80%

Característiques de la pel·lícula seca:
- La pintura ha de ser de color estable, i per a exteriors, insaponificable.
- Adherència (UNE 48032): <= 2
- Capacitat de recobriment (UNE 48259): Relació constant >= 0,98
- Resistència al rentat (DIN 53778): - Pintura plàstica per a interiors o pasta plàstica: >= 1000 cicles - Pintura plàstica per a exteriors: >= 5000 cicles
- Solidesa a la llum (NF-T-30.057): Ha de complir
- Transmissió del vapor d'aigua (NF-T-30.018): Ha de complir
PINTURA PLÀSTICA PER A EXTERIORS:
Resistència a la immersió (UNE 48-144): No s'observen canvis o defectes
Resistència a la intempèrie (DIN 18363): Ha de complir
Resistència a l'abrasió (NF-T-30.015): Ha de complir
Resistència a la calor (UNE 48-033): Ha de complir
PINTURA ACRÍLICA:
Característiques de la pel·lícula líquida:
- Un cop preparada ha de tenir una consistència adequada per a la seva aplicació amb brotxa, corró o procediments pneumàtics
- Temps d'assecatge a 23°C ± 2°C i 50% ± 5% HR (INTA 16 02 29): - Al tacte: < 4 h - Totalment sec: < 14 h
Característiques de la pel·lícula seca:
- La pintura ha de ser de color estable i insaponificable.
- Ha de ser resistent a la intempèrie.
ESMALT GRAS:
Un cop preparada ha de tenir una consistència adequada per a la seva aplicació amb brotxa, corró o pistola fins a l'impregnació de la superfície a tractar.
Temperatura d'inflamació (INTA 16 02 32A): > 30°C
Temps d'assecatge a 23°C ± 2°C i 50% ± 5% HR (INTA 16 02 29):
- Al tacte: < 1 h
- Totalment sec: < 6 h
Un cop sec, ha de tenir bona resistència al fregament i al rentat.
ESMALT SINTÈTIC:
No ha de tenir resines fenòliques (INTA 16 04 23) ni de colofonia (INTA 16 04 22).
Característiques de la pel·lícula líquida:
- Amb l'envàs ple i al cap de 3 minuts d'agitació (INTA 16 32 03) no ha de tenir coàguls, pells, dipòsits durs ni flotació de pigments.
- Ha de tenir la consistència adequada per a la seva aplicació amb brotxa. Ha de fer córrer la brotxa, ha de fluir bé i ha de deixar una capa uniforme després de l'assecatge.
- Finor de mòlta dels pigments (INTA 16 02 55): < 25 micres
- Temperatura d'inflamació (INTA 16 02 32A): > 30°C
- Temps d'assecatge a 23°C ± 2°C i 50% ± 5% HR (INTA 16 02 29): - Al tacte: < 3 h - Totalment sec: < 8 h
- Material volàtil (INTA 16 02 31): >= 70 ± 5%
- Rendiment per a una capa de 30 micres: >= 5 m2/kg
- Índex d'anivellament a 23 ± 2°C i 50 ± 5% HR (INTA 16 02 89): >= 5
- Índex de despreniments a 23 ± 2°C i 50 ± 5% HR (INTA 16 02 88): >= 4
Característiques de la pel·lícula seca:
- La pintura ha de ser de color estable i insaponificable.
- Adherència (UNE 48032): <= 2
- Ha de ser resistent a la intempèrie (INTA 16 06 02).
- Envelliment accelerat (INTA 16 06 55): < 6 unitats pèrdua de lluminositat (INTA 16 02 08)
- Resistència a l'abrasió (UNE 56818): Danys moderats
- Esgrogueïment accelerat per colors amb reflectància aparent superior al 80% (INTA 160.603): < 0,12
ESMALT DE POLIURETÀ D'UN COMPONENT:
Característiques de la pel·lícula líquida:
- Amb l'envàs ple i al cap de 3 minuts d'agitació (INTA 16 32 03) no ha de tenir coàguls, pells, dipòsits durs ni flotació de pigments.
- Ha de tenir la consistència adequada per a la seva aplicació amb brotxa. Ha de fer córrer la brotxa, ha de fluir bé i ha de deixar una capa uniforme després de l'assecatge.
- Temperatura d'inflamació (INTA 16 02 32A): > 30°C
- Temps d'assecatge a 23°C ± 2°C i 50% ± 5% HR (INTA 16 02 29): - Al tacte: < 3 h - Totalment sec: < 8 h
- Índex d'anivellament a 23 ± 2°C i 50 ± 5% HR (INTA 16 02 89): >= 5
- Índex de despreniments a 23 ± 2°C i 50 ± 5% HR (INTA 16 02 88): >= 4
Característiques de la pel·lícula seca:
- La pintura ha de ser de color estable i insaponificable.
- Adherència (UNE 48032): <= 2
- Ha de ser resistent a la intempèrie (INTA 16 06 02).
- Envelliment accelerat (INTA 16 06 05): < 6 unitats pèrdua de lluminositat (INTA 16 02 08)
- Resistència a l'abrasió (UNE 56818): Danys petits
- Adherència i resistència a l'impacte:

	A les 24 h	Al cap de 7 dies
Adherència al quadriculat:	100%	100%
Impacte directe o indirecte:		
Bola de 12,5 des de 50 cm (INTA 160.266)	Bé	Ha de complir

- Resistència a la càrrega concentrada en moviment (UNE 56-814): Danys moderats
- Resistència a la càrrega rodant (UNE 56-815): Danys petits
- Resistència a la càrrega arrossegada (UNE 56-816): Danys petits
- Resistència al ratllat (UNE 48-173): Resistent
- Resistència a la calor (UNE 48-033): Ha de complir
- Resistència química: - A l'àcid cítric al 10%: 15 dies - A l'acid làctic al 5%: 15 dies - A l'àcid acètic al 5%: 15 dies - A l'oli de cremar: Cap modificació - Al xilol: Cap modificació - Al clorur sòdic al 20%: 15 dies - A l'aigua: 15 dies

ESMALT DE POLIURETÀ DE DOS COMPONENTS:
Cal barrejar els dos components abans de l'aplicació.
Característiques de la pel·lícula líquida:
- Ha de tenir la consistència adequada per a la seva aplicació amb brotxa. Ha de fer córrer la brotxa, ha de fluir bé i ha de deixar una capa uniforme desprès de l'assecatge.
- Temperatura d'inflamació (INTA 16 02 32A): > 30°C
- Temps d'assecatge a 23°C ± 2°C i 50% ± 5% HR (INTA 16 02 29): - Al tacte: < 3 h - Totalment sec: < 8 h

Característiques de la pel·lícula seca:
- La pintura ha de ser de color estable i insaponificable.
- Adherència (UNE 48032): <= 2
- Ha de ser resistent a la intempèrie (INTA 16 06 02).
- Envelliment accelerat (INTA 16 06 55): < 6 unitats pèrdua de lluminositat (INTA 16 02 08)
- Resistència a l'abrasió (UNE 56818): Danys petits
- Ha de tenir bona resistència química als àcids diluïts, als hidrocarburs, les sals i als detergents.

ESMALT DE POLIURETÀ URETANAT:
Un cop preparada ha de tenir una consistència adequada per a la seva aplicació amb brotxa, corró o pistola fins a l'impregnació de la superfície a tractar.
Temps d'assecatge a 20°C: 1 - 2 h
Ha de tenir bona resistència a l'aigua salada i al sol.
ESMALT DE DISPERSIÓ ACRÍLICA:
Un cop preparada ha de tenir una consistència adequada per a la seva aplicació amb brotxa, corró o pistola fins a l'impregnació de la superfície a tractar.
Temperatura d'inflamació (INTA 16 02 32A): Ininflamable
Temps d'assecatge a 23°C ± 2°C i 50% ± 5% HR (INTA 16 02 29):
- Al tacte: < 20 min
- Totalment sec: < 1 h

ESMALT DE CLORCAUTXÚ:
Un cop preparada ha de tenir una consistència adequada per a la seva aplicació amb brotxa o corró.
Temps d'assecatge a 23°C ± 2°C i 50% ± 5% HR (INTA 16 02 29):
- Al tacte: < 30 min
- Totalment sec: < 2 h

Ha de ser resistent a l'aigua dolça i salada, als àcids i als àlcalis.
ESMALT EPOXI:
Un cop preparada ha de tenir una consistència adequada per a la seva aplicació amb brotxa, corró o pistola.
Temperatura d'inflamació (INTA 16 02 29): > 30°C
Temps d'assecatge a 23°C ± 2°C i 50% ± 5% HR (INTA 16 02 29):
- Al tacte: < 30 min
- Totalment sec: < 10 h

Ha de tenir bona resistència al desgast.
Ha de ser resistent a l'àcid làctic 1%, acètic 10%, clorhídric 20%, cítric 30%, sosa i solucions bàsiques, als hidrocarburs (benzina, querosè) als olis animals i vegetals, a l'aigua, als detergents i a l'alcohol etílic 10%.
Resistència mecànica (desprès de 7 dies de polimerització):
- Tracció: >= 16 N/mm2
- Compressió: >= 85 N/mm2

Resistència a la temperatura: 80°C
PASTA PLÀSTICA DE PICAR:
Característiques de la pel·lícula líquida:
- Amb l'envàs ple i al cap de 3 minuts d'agitació (INTA 16 32 03) no ha de tenir coàguls, pells, dipòsits durs ni flotació de pigments.
- Ha de tenir una consistència adequada.
- Finor de mòlta dels pigments (INTA 16 02 55): < 50 micres

- Temps d'assecatge a 23°C ± 2°C i 50% ± 5% HR (INTA 16 02 29): - Al tacte: < 1 h - Totalment sec: < 2 h
- Pes específic: < 17 kN/m3
- Relació: volum del pigment/volum de la resina (PVC): < 80%

Característiques de la pel·lícula seca:
- La pintura ha de ser de color estable i insaponificable.
- Adherència (UNE 48032): <= 2
- Resistència al rentat (DIN 53778): - Pintura plàstica per a interiors o pasta plàstica: >= 1000 cicles - Pintura plàstica per a exteriors: >= 5000 cicles
- Solidesa a la llum (NF-T-30.057): Ha de complir
- Transmissió del vapor d'aigua (NF-T-30.018): Ha de complir
- Resistència a la immersió (UNE 48-144): No s'observen canvis o defectes
- Resistència a la intempèrie (DIN 18363): Ha de complir
- Resistència a l'abrasió (NF-T-30.015): Ha de complir
- Resistència a la calor (UNE 48-033): Ha de complir

2.- CONDICIONS DE SUBMINISTRAMENT I EMMAGATZEMATGE

PINTURA A LA COLA, AL LÀTEX, ACRÍLICA, PLÀSTICA, ESMALT GRAS, SINTÈTIC, DE POLIURETÀ, DE DISPERSIÓ ACRÍLICA, EPOXI I PASTA DE PICAR:
Subministrament: En pots o bidons.
Emmagatzematge: En llocs ventilats i no exposats al sol, dins del seu envàs tancat i sense contacte amb el terra. S'ha de preservar de les gelades.
PINTURA A LA CALÇ:
Subministrament de la calç aèria en terrossos o envasada.
La calç hidràulica ha de subministrar-se en pols.
Emmagatzematge: En llocs ventilats i no exposats al sol, dins del seu envàs tancat i sense contacte amb el terra. S'ha de preservar de les gelades.
PINTURA AL CIMENT:
Subministrament: En pols, en envasos adequats.
Emmagatzematge: En llocs ventilats i no exposats al sol, dins del seu envàs tancat i sense contacte amb el terra. S'ha de preservar de les gelades.

3.- UNITAT I CRITERI D'AMIDAMENT

Unitat d'amidament: la indicada a la descripció de l'element
Criteri d'amidament: quantitat necessària subministrada a l'obra

4.- NORMATIVA DE COMPLIMENT OBLIGATORI

No hi ha normativa de compliment obligatori.

5.- CONDICIONS DE CONTROL DE RECEPCIÓ

CONDICIONS DE MARCATGE I CONTROL DE LA DOCUMENTACIÓ EN PINTURA A LA COLA, AL LÀTEX, ACRÍLICA, PLÀSTICA, ESMALT GRAS, SINTÈTIC, DE POLIURETÀ, DE DISPERSIÓ ACRÍLICA, EPOXI I PASTA DE PICAR:
A cada envàs hi ha d'haver les dades següents:
- Identificació del fabricant
- Nom comercial del producte
- Identificació del producte
- Codi d'identificació
- Pes net o volum del producte
- Data de caducitat
- Instruccions d'ús
- Dissolvents adequats
- Límits de temperatura
- Temps d'assecatge al tacte, total i de repintat
- Toxicitat i inflamabilitat
- Proporció de la barreja i temps d'utilització, en els productes de dos components
- Color i acabat, en la pintura plàstica o al làtex i en l'esmalt sintètic, de poliuretà

CONDICIONS DE MARCATGE I CONTROL DE LA DOCUMENTACIÓ EN PINTURA A LA CALÇ:
A cada envàs hi ha d'haver les dades següents:
- Identificació del fabricant
- Nom comercial del producte
- Identificació del producte
- Codi d'identificació
- Pes net o volum del producte

- Toxicitat i inflamabilitat
CONDICIONS DE MARCATGE I CONTROL DE LA DOCUMENTACIÓ EN PINTURA AL CIMENT:
A cada envàs hi ha d'haver les dades següents:
- Identificació del fabricant
- Nom comercial del producte
- Identificació del producte
- Codi d'identificació
- Pes net o volum del producte
- Instruccions d'ús
- Temps d'estabilitat de la barreja
- Temperatura mínima d'aplicació
- Temps d'assecatge
- Rendiment teòric en m/l
- Color
OPERACIONS DE CONTROL:
Els punts de control més destacables són els següents:
- En cada subministrament d'esmalt, es comprovarà que l'etiquetatge dels envasos contingui les dades exigides a les especificacions.
El control de recepció de material verificarà que les característiques dels materials són coincidents amb l'establert en la DT. Aquest control ha de complir l'especificat en l'apartat 7.2 del CTE.
Control de documentació: documents d'origen (full de subministrament i etiquetat), certificat de garantia del fabricant, en el seu cas, (signat per persona física) i els documents de conformitat o autoritzacions administratives exigides, inclòs la documentació corresponent al marcatge CE quan sigui pertinent.
Control mitjançant distintius de qualitat i avaluacions d'idoneïtat: En el cas que el fabricant disposi de marques de qualitat, ha d'aportar-ne la documentació corresponent
Control de recepció mitjançant assaigs: Si el material disposa d'una marca legalment reconeguda a un país de la CEE (Marcatge CE, AENOR, etc.) es podrà prescindir dels assaigs de control de recepció de les característiques del material garantides per la marca; i la DF sol·licitarà en aquest cas, els resultats dels assaigs corresponents al subministrament rebut. En qualsevol cas, la DF podrà sol·licitar assaigs de control de recepció si ho creu convenient.
- Comprovació de l'estat de conservació de la pintura, en un 10 % dels pots rebuts (INTA 16 02 26).
OPERACIONS DE CONTROL EN ESMALT SINTÈTIC I DE POLIURETÀ:
- Recepció del certificat de qualitat del fabricant, on constin els resultats dels assaigs següents: - Esmalt sintètic: - Assaigs sobre la pintura líquida:
- Determinació de la finor de mòlta dels pigments INTA 16.02.55 (10.57) - Punt d'inflamació INTA 16.02.32A (7.61) - Contingut matèria volàtil INTA 16.02.31A (10.7) - Índex d'anivellament INTA.16.02.89 (9.68) - Índex de despreniments INTA 16.02.88 - Temps d'assecatge INTA 16.02.29 (6.57)
- Assaigs sobre la pel·lícula seca: - Envelliment accelerat INTA 16.06.05 (10.74) ó UNE 48071 - Resistència a l'abrasió d'una capa UNE 48250
- Engroguiment accelerat INTA 16.06.05 (10.74) ó UNE 48071 - Conservació de la pintura INTA 16.02.26 - Esmalt de poliuretà: - Assaigs sobre la pintura líquida: - Punt d'inflamació INTA 16.02.32A (7.61) - Índex d'anivellament INTA.16.02.89 (9.68) - Índex de despreniments INTA 16.02.88
- Temps d'assecatge INTA 16.02.29 (6.57) - Assaigs sobre la pel·lícula seca:
- Envelliment accelerat INTA 16.06.05 (10.74) ó UNE 48071 - Resistència al impacte UNE EN ISO 6272-1 - Càrrega concentrada en moviment UNE EN ISO 6272-1
- Resistència al ratllat UNE EN ISO 1518 - Resistència a l'abrasió d'una capa UNE 48250 - Resistència a agents químics UNE 48027 - Conservació de la pintura INTA 16.02.26 - Resistència al calor UNE 48033 En cas de no rebre aquests resultats abans del inici de l'activitat, o que la DF no els consideri representatius, el contractista haurà de realitzar els assaigs corresponents, al seu càrrec i fora del pressupost d'autocontrol.
En cas de no rebre aquests resultats abans del inici de l'activitat, o que la DF no els consideri representatius, el contractista haurà de realitzar els assaigs corresponents, al seu càrrec i fora del pressupost d'autocontrol.
CRITERIS DE PRESA DE MOSTRES:
Els controls s'han de realitzar segons les instruccions de la DF i els criteris indicats a les normes de procediment corresponents.
INTERPRETACIÓ DE RESULTATS I ACTUACIONS EN CAS D'INCOMPLIMENT:
No s'acceptaran els pots de pintura que no estiguin degudament etiquetats i/o certificats, així com els que presentin mal estat de conservació i/o emmagatzematge.
En cas d'observar deficiències en l'estat de conservació d'un pot, es rebutjarà la unitat corresponent i s'incrementarà la inspecció, en primera instància, fins al 20 % dels pots subministrats. Si es continuen observant irregularitats, es passarà a controlar el 100% del subministrament.
Els assaigs d'identificació han de resultar d'acord a les especificacions del plec i a les condicions garantides en el certificat del material. En cas d'incompliment, es realitzarà

l'assaig sobre dues mostres més del mateix lot, acceptant-ne el conjunt sempre que els dos resultats estiguin d'acord a dites especificacions.

B8 MATERIALS PER A REVESTIMENTS

B89 MATERIALS PER A PINTURES

B896- PINTURA

Plec de condicions
1.- DEFINICIÓ I CONDICIONS DELS ELEMENTS

Pintures, pastes i esmalts.
S'han considerat els tipus següents:
- Pintura a la cola: Pintura a l'aigua formada per un aglomerant a base de coles cel·lulòsiques o anilàcies i pigments resistents als àlcalis
- Pintura a la calç: Dissolució en aigua, l'aglutinant i el pigment de la qual és l'hidròxid de calç o la calç apagada
- Pintura al ciment: Dissolució en aigua de ciment blanc tractat i pigments resistents a l'alcalinitat
- Pintura al làtex: Pintura a base de polímers vinílics en dispersió
- Pintura plàstica: Pintura formada per un aglomerant a base d'un polímer sintètic, en dispersió aquosa i pigments càrrega-estenedors resistents als àlcalis i a la intempèrie
- Pintura acrílica: Pintura formada per copolímers acrílics amb pigments i càrregues inorgàniques, en una dispersió aquosa. Seca a l'aire per evaporació del dissolvent
- Esmalt gras: Pintura formada per olis secants barrejats amb resines dures, naturals o sintètiques i dissolvents
- Esmalt sintètic: Pintura formada per un aglomerant de resines alquídiques, soles o modificades, pigments resistents als àlcalis i a la intempèrie i additius modificadors de la brillantor. Seca a l'aire per evaporació del dissolvent
- Esmalt de poliuretà d'un component: Pintura formada per un aglomerant de resines de poliuretà, soles o modificades, que catalitzen amb la humitat atmosfèrica i pigments resistents als àlcalis i a la intempèrie, dissolta en dissolvents adequats
- Esmalt de poliuretà de dos components: Pintura formada per copolímers de resines de poliuretà fluïdificades i pigmentades. Seca per polimerització mitjançant un catalitzador
- Esmalt de poliuretà uretanat: Pintura formada per resines uretanades
- Esmalt epoxi: Revestiment de resines epoxi, format per dos components: un enduridor i una resina, que cal barrejar abans de l'aplicació. Seca per reacció química dels dos components
- Esmalt en dispersió acrílica: Copolímers acrílics en una emulsió aquosa
- Esmalt de clorcautxú: Seca a l'aire per evaporació del dissolvent
- Pasta plàstica de picar: Pintura formada per un vehicle a base d'un polímer sintètic, en dispersió aquosa i pigments càrrega-estenedors resistents als àlcalis i la intempèrie
PINTURA A LA COLA:
Característiques de la pel·lícula líquida:
- Amb l'envàs ple i al cap de 3 minuts d'agitació (INTA 16 32 03) no ha de tenir coàguls, pells, dipòsits durs ni flotació de pigments.
- Ha de tenir una consistència adequada per a la seva aplicació amb brotxa o amb corró. Ha de fer córrer la brotxa, ha de fluir, ha d'anivellar bé i ha de deixar una capa uniforme després de l'assecat
- Finor de mòlta dels pigments (INTA 16 02 55): < 50 micres
- Temperatura d'inflamació (INTA 16 02 32A): Ininflamable
- Temps d'assecatge a 23°C ± 2°C i 50% ± 5% HR (INTA 16 02 29): - Al tacte: 2 h - Totalment sec: 4 h
Característiques de la pel·lícula seca:
- La pintura ha de ser de color estable.
- Adherència (UNE 48032): <= 2
PINTURA A LA CALÇ:
Un cop preparada ha de tenir una consistència adequada per a la seva aplicació amb brotxa, corró o procediments neumàtics fins a l'impregnació dels porus de la superfície a tractar. Després d'assecar-se s'han d'aplicar dues capes d'acabat.
Un cop seca, ha de ser resistent a la intempèrie, ha d'endurir amb la humitat i el temps i ha de tenir propietats microbicides.
PINTURA AL CIMENT:
Un cop preparada ha de tenir una consistència adequada per a la seva aplicació amb brotxa, corró o pistola fins a l'impregnació de la superfície a tractar.
Un cop seca ha de ser resistent a la intempèrie.
PINTURA AL LÀTEX:
Característiques de la pel·lícula líquida:

- Amb l'envàs ple i al cap de 3 minuts d'agitació (INTA 16 32 03) no ha de tenir coàguls, pells, ni dipòsits durs
- Un cop preparada ha de fer córrer la brotxa, ha de fluir, ha d'anivellar bé i ha de deixar una capa uniforme després de l'assecat
- Temps d'assecatge a 23°C ± 2°C i 50% ± 5% HR (INTA 16 02 29): - Al tacte: < 30 - Totalment sec: < 2 h

Característiques de la pel·lícula seca:
- Adherència (UNE 48032): <= 2

PINTURA PLÀSTICA:
Característiques de la pel·lícula líquida:
- La pintura continguda al seu envàs original recentment obert, no ha de presentar senyals de putrefacció, pells ni materies extranyes.
- Amb l'envàs ple i sotmesa a agitació (UNE_EN 21513 i UNE 48-083) no ha de tenir coàguls, pells, dipòsits durs ni flotació de pigments
- Ha de tenir una consistència adequada per a la seva aplicació amb brotxa o amb corró. Ha de fer córrer la brotxa, ha de fluir, ha d'anivellar bé i ha de deixar una capa uniforme després de l'assecat
- Finor de mòlta dels pigments (INTA 16 02 55): < 50 micres
- Temps d'assecatge a 23°C ± 2°C i 50% ± 5% HR (INTA 16 02 29): - Al tacte: < 1 h - Totalment sec: < 2 h
- Pes específic: - Pintura per a interiors: < 16 kN/m3 - Pintura per a exteriors: < 15 kN/m3
- Rendiment: > 6 m2/kg
- Relació volum pigments + càrregues/volum pigments, pes càrregues, aglomerat sòlid (PVC): < 80%

Característiques de la pel·lícula seca:
- La pintura ha de ser de color estable, i per a exteriors, insaponificable.
- Adherència (UNE 48032): <= 2
- Capacitat de recobriment (UNE 48259): Relació constant >= 0,98
- Resistència al rentat (DIN 53778): - Pintura plàstica per a interiors o pasta plàstica: >= 1000 cicles - Pintura plàstica per a exteriors: >= 5000 cicles
- Solidesa a la llum (NF-T-30.057): Ha de complir
- Transmissió del vapor d'aigua (NF-T-30.018): Ha de complir

PINTURA PLÀSTICA PER A EXTERIORS:
Resistència a la immersió (UNE 48-144): No s'observen canvis o defectes
Resistència a la intempèrie (DIN 18363): Ha de complir
Resistència a l'abrasió (NF-T-30.015): Ha de complir
Resistència a la calor (UNE 48-033): Ha de complir

PINTURA ACRÍLICA:
Característiques de la pel·lícula líquida:
- Un cop preparada ha de tenir una consistència adequada per a la seva aplicació amb brotxa, corró o procediments pneumàtics
- Temps d'assecatge a 23°C ± 2°C i 50% ± 5% HR (INTA 16 02 29): - Al tacte: < 4 h - Totalment sec: < 14 h

Característiques de la pel·lícula seca:
- La pintura ha de ser de color estable i insaponificable.
- Ha de ser resistent a la intempèrie.

ESMALT GRAS:
Un cop preparada ha de tenir una consistència adequada per a la seva aplicació amb brotxa, corró o pistola fins a l'impregnació de la superfície a tractar.
Temperatura d'inflamació (INTA 16 02 32A): > 30°C
Temps d'assecatge a 23°C ± 2°C i 50% ± 5% HR (INTA 16 02 29):
- Al tacte: < 1 h
- Totalment sec: < 6 h

Un cop sec, ha de tenir bona resistència al fregament i al rentat.

ESMALT SINTÈTIC:
No ha de tenir resines fenòliques (INTA 16 04 23) ni de colofonia (INTA 16 04 22).
Característiques de la pel·lícula líquida:
- Amb l'envàs ple i al cap de 3 minuts d'agitació (INTA 16 32 03) no ha de tenir coàguls, pells, dipòsits durs ni flotació de pigments.
- Ha de tenir la consistència adequada per a la seva aplicació amb brotxa. Ha de fer córrer la brotxa, ha de fluir bé i ha de deixar una capa uniforme després de l'assecatge.
- Finor de mòlta dels pigments (INTA 16 02 55): < 25 micres
- Temperatura d'inflamació (INTA 16 02 32A): > 30°C
- Temps d'assecatge a 23°C ± 2°C i 50% ± 5% HR (INTA 16 02 29): - Al tacte: < 3 h - Totalment sec: < 8 h
- Material volàtil (INTA 16 02 31): >= 70 ± 5%
- Rendiment per a una capa de 30 micres: >= 5 m2/kg
- Índex d'anivellament a 23 ± 2°C i 50 ± 5% HR (INTA 16 02 89): >= 5
- Índex de despreniments a 23 ± 2°C i 50 ± 5% HR (INTA 16 02 88): >= 4

Característiques de la pel·lícula seca:

- La pintura ha de ser de color estable i insaponificable.
- Adherència (UNE 48032): <= 2
- Ha de ser resistent a la intempèrie (INTA 16 06 02).
- Envelliment accelerat (INTA 16 06 55): < 6 unitats pèrdua de lluminositat (INTA 16 02 08)
- Resistència a l'abrasió (UNE 56818): Danys moderats
- Esgrogueïment accelerat per colors amb reflectància aparent superior al 80% (INTA 160.603): < 0,12

ESMALT DE POLIURETÀ D'UN COMPONENT:
Característiques de la pel·lícula líquida:
- Amb l'envàs ple i al cap de 3 minuts d'agitació (INTA 16 32 03) no ha de tenir coàguls, pells, dipòsits durs ni flotació de pigments.
- Ha de tenir la consistència adequada per a la seva aplicació amb brotxa. Ha de fer córrer la brotxa, ha de fluir bé i ha de deixar una capa uniforme després de l'assecatge.
- Temperatura d'inflamació (INTA 16 02 32A): > 30°C
- Temps d'assecatge a 23°C ± 2°C i 50% ± 5% HR (INTA 16 02 29): - Al tacte: < 3 h - Totalment sec: < 8 h
- Índex d'anivellament a 23 ± 2°C i 50 ± 5% HR (INTA 16 02 89): >= 5
- Índex de despreniments a 23 ± 2°C i 50 ± 5% HR (INTA 16 02 88): >= 4

Característiques de la pel·lícula seca:
- La pintura ha de ser de color estable i insaponificable.
- Adherència (UNE 48032): <= 2
- Ha de ser resistent a la intempèrie (INTA 16 06 02).
- Envelliment accelerat (INTA 16 06 05): < 6 unitats pèrdua de lluminositat (INTA 16 02 08)
- Resistència a l'abrasió (UNE 56818): Danys petits
- Adherència i resistència a l'impacte:

	A les 24 h	Al cap de 7 dies
Adherència al quadriculat:	100%	100%
Impacte directe o indirecte:		
Bola de 12,5 des de 50 cm (INTA 160.266)	Bé	Ha de complir

- Resistència a la càrrega concentrada en moviment (UNE 56-814): Danys moderats
- Resistència a la càrrega rodant (UNE 56-815): Danys petits
- Resistència a la càrrega arrossegada (UNE 56-816): Danys petits
- Resistència al ratllat (UNE 48-173): Resistent
- Resistència a la calor (UNE 48-033): Ha de complir
- Resistència química: - A l'àcid cítric al 10%: 15 dies - A l'acid làctic al 5%: 15 dies - A l'àcid acètic al 5%: 15 dies - A l'oli de cremar: Cap modificació - Al xilol: Cap modificació - Al clorur sòdic al 20%: 15 dies - A l'aigua: 15 dies

ESMALT DE POLIURETÀ DE DOS COMPONENTS:
Cal barrejar els dos components abans de l'aplicació.
Característiques de la pel·lícula líquida:
- Ha de tenir la consistència adequada per a la seva aplicació amb brotxa. Ha de fer córrer la brotxa, ha de fluir bé i ha de deixar una capa uniforme després de l'assecatge.
- Temperatura d'inflamació (INTA 16 02 32A): > 30°C
- Temps d'assecatge a 23°C ± 2°C i 50% ± 5% HR (INTA 16 02 29): - Al tacte: < 3 h - Totalment sec: < 8 h

Característiques de la pel·lícula seca:
- La pintura ha de ser de color estable i insaponificable.
- Adherència (UNE 48032): <= 2
- Ha de ser resistent a la intempèrie (INTA 16 06 02).
- Envelliment accelerat (INTA 16 06 55): < 6 unitats pèrdua de lluminositat (INTA 16 02 08)
- Resistència a l'abrasió (UNE 56818): Danys petits
- Ha de tenir bona resistència química als àcids diluïts, als hidrocarburs, les sals i als detergents.

ESMALT DE POLIURETÀ URETANAT:
Un cop preparada ha de tenir una consistència adequada per a la seva aplicació amb brotxa, corró o pistola fins a l'impregnació de la superfície a tractar.
Temps d'assecatge a 20°C: 1 - 2 h
Ha de tenir bona resistència a l'aigua salada i al sol.

ESMALT DE DISPERSIÓ ACRÍLICA:
Un cop preparada ha de tenir una consistència adequada per a la seva aplicació amb brotxa, corró o pistola fins a l'impregnació de la superfície a tractar.
Temperatura d'inflamació (INTA 16 02 32A): Ininflamable
Temps d'assecatge a 23°C ± 2°C i 50% ± 5% HR (INTA 16 02 29):
- Al tacte: < 20 min
- Totalment sec: < 1 h

ESMALT DE CLORCAUTXÚ:
Un cop preparada ha de tenir una consistència adequada per a la seva aplicació amb brotxa o corró.

Temps d'assecatge a 23°C ± 2°C i 50% ± 5% HR (INTA 16 02 29):
- Al tacte: < 30 min
- Totalment sec: < 2 h
Ha de ser resistent a l'aigua dolça i salada, als àcids i als àlcalis.
ESMALT EPOXI:
Un cop preparada ha de tenir una consistència adequada per a la seva aplicació amb brotxa, corró o pistola.
Temperatura d'inflamació (INTA 16 02 29): > 30°C
Temps d'assecatge a 23°C ± 2°C i 50% ± 5% HR (INTA 16 02 29):
- Al tacte: < 30 min
- Totalment sec: < 10 h
Ha de tenir bona resistència al desgast.
Ha de ser resistent a l'àcid làctic 1%, acètic 10%, clorhídric 20%, cítric 30%, sosa i solucions bàsiques, als hidrocarburs (benzina, querosè) als olis animals i vegetals, a l'aigua, als detergents i a l'alcohol etílic 10%.
Resistència mecànica (desprès de 7 dies de polimerització):
- Tracció: >= 16 N/mm2
- Compressió: >= 85 N/mm2
Resistència a la temperatura: 80°C
PASTA PLÀSTICA DE PICAR:
Característiques de la pel·lícula líquida:
- Amb l'envàs ple i al cap de 3 minuts d'agitació (INTA 16 32 03) no ha de tenir coàguls, pells, dipòsits durs ni flotació de pigments.
- Ha de tenir una consistència adequada.
- Finor de mòlta dels pigments (INTA 16 02 55): < 50 micres
- Temps d'assecatge a 23°C ± 2°C i 50% ± 5% HR (INTA 16 02 29): - Al tacte: < 1 h - Totalment sec: < 2 h
- Pes específic: < 17 kN/m3
- Relació: volum del pigment/volum de la resina (PVC): < 80%
Característiques de la pel·lícula seca:
- La pintura ha de ser de color estable i insaponificable.
- Adherència (UNE 48032): <= 2
- Resistència al rentat (DIN 53778): - Pintura plàstica per a interiors o pasta plàstica: >= 1000 cicles - Pintura plàstica per a exteriors: >= 5000 cicles
- Solidesa a la llum (NF-T-30.057): Ha de complir
- Transmissió del vapor d'aigua (NF-T-30.018): Ha de complir
- Resistència a la immersió (UNE 48-144): No s'observen canvis o defectes
- Resistència a la intempèrie (DIN 18363): Ha de complir
- Resistència a l'abrasió (NF-T-30.015): Ha de complir
- Resistència a la calor (UNE 48-033): Ha de complir

2.- CONDICIONS DE SUBMINISTRAMENT I EMMAGATZEMATGE

PINTURA A LA COLA, AL LÀTEX, ACRÍLICA, PLÀSTICA, ESMALT GRAS, SINTÈTIC, DE POLIURETÀ, DE DISPERSIÓ ACRÍLICA, EPOXI I PASTA DE PICAR:
Subministrament: En pots o bidons.
Emmagatzematge: En llocs ventilats i no exposats al sol, dins del seu envàs tancat i sense contacte amb el terra. S'ha de preservar de les gelades.
PINTURA A LA CALÇ:
Subministrament de la calç aèria en terrossos o envasada.
La calç hidràulica ha de subministrar-se en pols.
Emmagatzematge: En llocs ventilats i no exposats al sol, dins del seu envàs tancat i sense contacte amb el terra. S'ha de preservar de les gelades.
PINTURA AL CIMENT:
Subministrament: En pols, en envasos adequats.
Emmagatzematge: En llocs ventilats i no exposats al sol, dins del seu envàs tancat i sense contacte amb el terra. S'ha de preservar de les gelades.

3.- UNITAT I CRITERI D'AMIDAMENT

Unitat d'amidament: la indicada a la descripció de l'element
Criteri d'amidament: quantitat necessària subministrada a l'obra

4.- NORMATIVA DE COMPLIMENT OBLIGATORI

No hi ha normativa de compliment obligatori.

5.- CONDICIONS DE CONTROL DE RECEPCIÓ

CONDICIONS DE MARCATGE I CONTROL DE LA DOCUMENTACIÓ EN PINTURA A LA COLA, AL LÀTEX, ACRÍLICA, PLÀSTICA, ESMALT GRAS, SINTÈTIC, DE POLIURETÀ, DE DISPERSIÓ ACRÍLICA, EPOXI I PASTA DE PICAR:
A cada envàs hi ha d'haver les dades següents:
- Identificació del fabricant
- Nom comercial del producte
- Identificació del producte
- Codi d'identificació
- Pes net o volum del producte
- Data de caducitat
- Instruccions d'ús
- Dissolvents adequats
- Límits de temperatura
- Temps d'assecatge al tacte, total i de repintat
- Toxicitat i inflamabilitat
- Proporció de la barreja i temps d'utilització, en els productes de dos components
- Color i acabat, en la pintura plàstica o al làtex i en l'esmalt sintètic, de poliuretà
CONDICIONS DE MARCATGE I CONTROL DE LA DOCUMENTACIÓ EN PINTURA A LA CALÇ:
A cada envàs hi ha d'haver les dades següents:
- Identificació del fabricant
- Nom comercial del producte
- Identificació del producte
- Codi d'identificació
- Pes net o volum del producte
- Toxicitat i inflamabilitat
CONDICIONS DE MARCATGE I CONTROL DE LA DOCUMENTACIÓ EN PINTURA AL CIMENT:
A cada envàs hi ha d'haver les dades següents:
- Identificació del fabricant
- Nom comercial del producte
- Identificació del producte
- Codi d'identificació
- Pes net o volum del producte
- Instruccions d'ús
- Temps d'estabilitat de la barreja
- Temperatura mínima d'aplicació
- Temps d'assecatge
- Rendiment teòric en m/l
- Color
OPERACIONS DE CONTROL:
Els punts de control més destacables són els següents:
- En cada subministrament d'esmalt, es comprovarà que l'etiquetatge dels envasos contingui les dades exigides a les especificacions.
El control de recepció de material verificarà que les característiques dels materials són coincidents amb l'establert en la DT. Aquest control ha de complir l'especificat en l'apartat 7.2 del CTE.
Control de documentació: documents d'origen (full de subministrament i etiquetat), certificat de garantia del fabricant, en el seu cas, (signat per persona física) i els documents de conformitat o autoritzacions administratives exigides, inclòs la documentació corresponent al marcatge CE quan sigui pertinent.
Control mitjançant distintius de qualitat i avaluacions d'idoneïtat: En el cas que el fabricant disposi de marques de qualitat, ha d'aportar-ne la documentació corresponent
Control de recepció mitjançant assaigs: Si el material disposa d'una marca legalment reconeguda a un país de la CEE (Marcatge CE, AENOR, etc.) es podrà prescindir dels assaigs de control de recepció de les característiques del material garantides per la marca; i la DF sol·licitarà en aquest cas, els resultats dels assaigs corresponents al subministrament rebut. En qualsevol cas, la DF podrà sol·licitar assaigs de control de recepció si ho creu convenient.
- Comprovació de l'estat de conservació de la pintura, en un 10 % dels pots rebuts (INTA 16 02 26).
OPERACIONS DE CONTROL EN PINTURA PLÀSTICA:
- Recepció del certificat de qualitat del fabricant, on constin els resultats dels assaigs següents: - Determinació de la finor de mòlta dels pigments INTA 16.02.55 (10.57) - Temps d'assecatge INTA 16.02.29 (6.57) - Pes específic UNE EN ISO 2811-1 - Capacitat de cobriment en humitat INTA 16.02.62(9.82) - Capacitat de cobriment en sec INTA 16.02.61(2.58) - Conservació de la pintura (cada 100 m2) INTA 16.02.26 En cas de no rebre aquests resultats abans del inici de l'activitat, o que la DF no els consideri representatius, el contractista haurà de realitzar els assaigs corresponents, al seu càrrec i fora del pressupost d'autocontrol.
CRITERIS DE PRESA DE MOSTRES:
Els controls s'han de realitzar segons les instruccions de la DF i els criteris indicats a les normes de procediment corresponents.

INTERPRETACIÓ DE RESULTATS I ACTUACIONS EN CAS D'INCOMPLIMENT:
No s'acceptaran els pots de pintura que no estiguin degudament etiquetats i/o certificats, així com els que presentin mal estat de conservació i/o emmagatzematge.
En cas d'observar deficiències en l'estat de conservació d'un pot, es rebutjarà la unitat corresponent i s'incrementarà la inspecció, en primera instància, fins al 20 % dels pots subministrats. Si es continuen observant irregularitats, es passarà a controlar el 100% del subministrament.
Els assaigs d'identificació han de resultar d'acord a les especificacions del plec i a les condicions garantides en el certificat del material. En cas d'incompliment, es realitzarà l'assaig sobre dues mostres més del mateix lot, acceptant-ne el conjunt sempre que els dos resultats estiguin d'acord a dites especificacions.

B8 MATERIALS PER A REVESTIMENTS

B8Z MATERIALS ESPECIALS PER A REVESTIMENTS

B8Z6- IMPRIMACIÓ

0.- ELEMENTS QUE CONTEMPLA EL PLEC

B8Z6-0P2D.

Plec de condicions
1.- DEFINICIÓ I CONDICIONS DELS ELEMENTS

Materials per a envernissats, emprimacions i tractaments superficials.
S'han considerat els tipus següents:
- Emprimació antioxidant: Emprimació sintètica de mini de plom electrolític, modificada eventualment amb oli de llinosa
- Emprimació antioxidant grassa: Emprimació de mini de plom electrolític barrejada amb olis i dissolvents
- Emprimació antioxidant al clorocautxú, a base de clorocautxú modificat
- Emprimació antioxidant al poliuretà: Emprimació de dos components a base de resines de poliuretà soles o modificades
- Emprimació de làtex: Emprimació de polímer vinílic en dispersió
- Emprimació fosfatant a base de resines viníliques o fenòliques, soles o modificades que catalitzen en ser barrejades amb un activador
IMPRIMACIÓ ANTIOXIDANT:
Característiques de la pel·lícula líquida:
- Amb l'envàs ple i al cap de 3 minuts d'agitació (INTA 16 32 03) no ha de tenir coàguls, pells, dipòsits durs ni flotació de pigments.
- Pigment: >= 26% de mini de plom electrolític
- Puresa del mini de plom electrolític (INTA 16 12 11): >= 99,6%
- Finor de la mòlta (INTA 16 02 55): < 50 micres
- Temperatura d'inflamació (INTA 16 02 32): > 25°C
- Índex d'anivellament a 23 ± 2°C i 50 ± 5% HR (INTA 16 02 89): > 3
- Temps d'assecatge a 23 ±2°C i 50 ±5% HR (INTA 16 02 29): - Al tacte: < 1 h - Totalment seca: < 6 h
- Pes específic a 23 ± 2°C, 50 ± 5% HR (INTA 16 42 03): > 18 kN/m3
- Rendiment per a una capa de 30 - 40 micres: > 4 m2/kg
Característiques de la pel·lícula seca:
- Resistència a la boira marina (INTA 16 01 01, ASTM B.117-73, oxidació marina 8 (0,1%) ASTM D.610-68): >= 150 h
- Adherència (UNE 48032): <= 2
IMPRIMACIÓ ANTIOXIDANT GRASSA:
Ha de tenir una consistència adequada per a la seva aplicació amb brotxa.
Temperatura d'inflamació (INTA 16 02 32): > 30°C
Temps d'assecatge a 23 ±2°C i 50 ±5% HR (INTA 16 02 29):
- Al tacte: < 1 h
- Totalment seca: < 18 h
Pes específic a 20°C: > 23 kN/m3
Rendiment per una capa de 45 - 50 micres: > 4 m2/kg
IMPRIMACIÓ ANTIOXIDANT AL CLORCAUTXÚ:
Ha de tenir una consistència adequada per a la seva aplicació amb brotxa o pistola.

Temperatura d'inflamació (INTA 16 02 32): > 23°C
Temps d'assecatge a 23 ±2°C i 50 ±5% HR (INTA 16 02 29):
- Al tacte: < 45 min
- Totalment seca: < 4 h
Pes específic a 20°C: > 17,3 kN/m3
Rendiment per una capa de 40 - 45 micres: > 4 m2/kg
IMPRIMACIÓ ANTIOXIDANT AL POLIURETÀ:
Ha de tenir una consistència adequada per a la seva aplicació amb brotxa o pistola.
Temps d'assecatge a 23 ±2°C i 50 ±5% HR (INTA 16 02 29):
- Al tacte: < 15 min
- Totalment seca: < 2 h
Pes específic a 20°C: > 13,5 kN/m3
Rendiment per una capa de 40 - 45 micres: > 4 m2/kg
IMPRIMACIÓ DE LÀTEX:
Característiques de la pel·lícula líquida:
- Amb l'envàs ple i al cap de 3 minuts d'agitació (INTA 16.32.03) no ha de tenir coàguls, pells ni dipòsits durs
- Ha de tenir una consistència adequada per a la seva aplicació amb brotxa. Ha de fer córrer la brotxa i ha de fluir bé, i ha de deixar una capa uniforme després de l'assecat - Al tacte: < 30 min - Totalment seca: < 2 h
- Temps d'assecatge a 23 ±2°C i 50 ±5% HR (INTA 16 02 29):
Característiques de la pel·lícula seca:
- Adherència (UNE 48032): <= 2
IMPRIMACIÓ FOSFATANT:
Característiques de la pel·lícula líquida:
- La mescla preparada, al cap de 3 minuts d'agitació, no ha de tenir coàguls, pells ni dipòsits durs
- Ha de tenir una consistència adequada per a la seva aplicació amb brotxa. Ha de fer córrer la brotxa i ha de fluir bé, i ha de deixar una capa uniforme després de l'assecat
- Temps d'assecatge a 23 ±2°C i 50 ±5% HR (INTA 16 02 29): - Al tacte: < 15 min - Totalment seca: < 1 h
Característiques de la pel·lícula seca:
- Gruix de la capa: 4 - 10 micres
- Adherència (UNE 48032): <= 2

2.- CONDICIONS DE SUBMINISTRAMENT I EMMAGATZEMATGE

Subministrament: En pots o bidons.
Emmagatzematge: En llocs ventilats i no exposats al sol, dins del seu envàs tancat i sense contacte amb el terra. S'ha de preservar de les gelades.

3.- UNITAT I CRITERI D'AMIDAMENT

Unitat d'amidament: la indicada a la descripció de l'element
Criteri d'amidament: quantitat necessària subministrada a l'obra

4.- NORMATIVA DE COMPLIMENT OBLIGATORI

No hi ha normativa de compliment obligatori.

5.- CONDICIONS DE CONTROL DE RECEPCIÓ

CONDICIONS DE MARCATGE I CONTROL DE LA DOCUMENTACIÓ:
A cada envàs hi ha d'haver les dades següents:
- Identificació del fabricant
- Nom comercial del producte
- Identificació del producte
- Codi d'identificació
- Pes net o volum del producte
- Data de caducitat
- Instruccions d'ús
- Dissolvents adequats
- Límits de temperatura
- Temps d'assecatge al tacte, total i de repintat
- Toxicitat i inflamabilitat
- Temps d'inducció de la mescla i vida de la mescla, en els productes de dos components.
OPERACIONS DE CONTROL:

Els punts de control més destacables són els següents:
- En cada subministrament d'esmalt, es comprovarà que l'etiquetatge dels envasos contingui les dades exigides a les especificacions.
El control de recepció de material verificarà que les característiques dels materials són coincidents amb l'establert en la DT. Aquest control ha de complir l'especificat en l'apartat 7.2 del CTE.
Control de documentació: documents d'origen (full de subministrament i etiquetat), certificat de garantia del fabricant, en el seu cas, (signat per persona física) i els documents de conformitat o autoritzacions administratives exigides, inclòs la documentació corresponent al marcatge CE quan sigui pertinent.
Control mitjançant distintius de qualitat i avaluacions d'idoneïtat: En el cas que el fabricant disposi de marques de qualitat, ha d'aportar-ne la documentació corresponent
Control de recepció mitjançant assaigs: Si el material disposa d'una marca legalment reconeguda a un país de la CEE (Marcatge CE, AENOR, etc.) es podrà prescindir dels assaigs de control de recepció de les característiques del material garantides per la marca; i la DF sol·licitarà en aquest cas, els resultats dels assaigs corresponents al subministrament rebut. En qualsevol cas, la DF podrà sol·licitar assaigs de control de recepció si ho creu convenient.
OPERACIONS DE CONTROL EN IMPRIMACIÓ D'ELEMENTS METÀL·LICS:
Els punts de control més destacables són els següents:
- Recepció del certificat de qualitat del fabricant, on constin els resultats dels assaigs següents: - Assaigs sobre pintura líquida: - Dotació de pigment - Puresa del mini de plom electrolític INTA 16.12.11 - Finor de la mòlta dels pigments INTA 16.02.55 (10.57) - Temperatura d'inflamació INTA 16.02.32A (7.61) - Pes específic UNE-EN ISO 2811-1 - Índex d'anivellament INTA.16.02.89 (9.68)
- Temps d'assecatge INTA 16.02.29 (6.57) - Assaigs sobre pel·lícula seca: - Resistència a la boira marina UNE EN ISO 9227 - Adherència UNE EN ISO 2409 En cas de no rebre aquests resultats abans del inici de l'activitat, o que la DF no els consideri representatius, el contractista haurà de realitzar els assaigs corresponents, al seu càrrec i fora del pressupost d'autocontrol.
En cas de no rebre aquests resultats abans del inici de l'activitat, o que la DF no els consideri representatius, el contractista haurà de realitzar els assaigs corresponents, al seu càrrec i fora del pressupost d'autocontrol.
CRITERIS DE PRESA DE MOSTRES:
Els controls s'han de realitzar segons les instruccions de la DF i els criteris indicats a les normes de procediment corresponents.
INTERPRETACIÓ DE RESULTATS I ACTUACIONS EN CAS D'INCOMPLIMENT EN IMPRIMACIÓ D'ELEMENTS METÀL·LICS:
No s'acceptaran els pots de pintura que no estiguin degudament etiquetats i/o certificats, així com els que presentin mal estat de conservació i/o emmagatzematge.
En cas d'observar deficiències en l'estat de conservació d'un pot, es rebutjarà la unitat corresponent i s'incrementarà la inspecció, en primera instància, fins al 20 % dels pots subministrats. Si es continuen observant irregularitats, es passarà a controlar el 100% del subministrament.
Els assaigs d'identificació han de resultar d'acord a les especificacions del plec i a les condicions garantides en el certificat del material. En cas d'incompliment, es realitzarà l'assaig sobre dues mostres més del mateix lot, acceptant-ne el conjunt sempre que els dos resultats estiguin d'acord a dites especificacions.

BB MATERIALS PER A PROTECCIONS I SENYALITZACIÓ

BB1 BARANES I AMPITS

BB10- BARANA D'ACER

0.- ELEMENTS QUE CONTEMPLA EL PLEC

BB10-0XNF.

Plec de condicions
1.- DEFINICIÓ I CONDICIONS DELS ELEMENTS

Conjunt de perfils d'acer que forman el bastidor i el pany de paret de la barana de protecció.
S'han considerat els tipus de baranes següents:
- De perfils buits d'acer

BARANES DE PERFILS BUITS D'ACER:
Han de tenir un aspecte uniforme i sense defectes superficials.
La grandària, tipus i disposició dels perfils han de complir el que s'especifica a la documentació tècnica del projecte.
La unió dels perfils s'ha de fer per soldadura (per arc o per resistència).
S'admet també la unió amb cargols autoroscants en el cas que el perfil tingui plecs fets especialment per a allotjar les femelles dels cargols.
El moment d'inèrcia dels perfils de la barana no solidaris amb l'obra ha de ser de manera que, sotmesos a les condicions de carga més desfavorables, la fletxa sigui < L/250.
La disposició dels barrots serà de tal manera que no ha de permetre el pas a cap punt, d'una esfera de diàmetre equivalent a la separació entre brèndoles, ni ha de facilitar l'escalada.
Els muntants han de portar incorporats els dispositius d'ancoratge previstos al projecte.
Toleràncies:
- LLargària del perfil: ± 1 mm
- Secció del perfil: ± 2,5%
- Rectitud d'arestes: ± 2 mm/m
- Torsió del perfil: ± 1°/m
- Planor: ± 1 mm/m
- Angles: ± 1°

2.- CONDICIONS DE SUBMINISTRAMENT I EMMAGATZEMATGE

BARANES DE PERFILS BUITS D'ACER:
Subministrament: Amb les proteccions necessàries perquè arribi a l'obra amb les condicions exigides i amb l'escairat previst.
Emmagatzematge: Protegida contra les pluges, els focus d'humitat i de les zones on pugui rebre impactes. No ha d'estar en contacte amb el terra.

3.- UNITAT I CRITERI D'AMIDAMENT

Unitat d'amidament: la indicada a la descripció de l'element
Criteri d'amidament: quantitat necessària subministrada a l'obra

4.- NORMATIVA DE COMPLIMENT OBLIGATORI

No hi ha normativa de compliment obligatori.

5.- CONDICIONS DE CONTROL DE RECEPCIÓ

OPERACIONS DE CONTROL:
Control de recepció mitjançant assaigs: Si el material disposa d'una marca legalment reconeguda a un país de la CEE (Marcatge CE, AENOR, etc.) es podrà prescindir dels assaigs de control de recepció de les característiques del material garantides per la marca; i la DF sol·licitarà en aquest cas, els resultats dels assaigs corresponents al subministrament rebut. En qualsevol cas, la DF podrà sol·licitar assaigs de control de recepció si ho creu convenient.
Per a cada subministrament que arribi a l'obra, corresponent a un mateix tipus, el control serà:
- Inspecció visual del material subministrat, en especial l'aspecte del recobriment galvanitzat.
- Recepció del certificat de qualitat del fabricant, on es garanteixen les condicions exigides al plec amb els assaigs corresponents a la classificació de la barana (UNE 85238). - Assaigs estàtics - Assaigs dinàmics - Assaigs de seguretat
En el cas que es realitzi el control mitjançant assaigs, s'ha de fer les comprovacions següents:
- Cada 100 m de barana, es realitzaran els següents controls (UNE-EN ISO 1461): - Massa de recobriment (mètode magnètic) - Assaig d'adherència del - Comprovació geomètrica
CRITERIS DE PRESA DE MOSTRES:
Els controls es realitzaran segons les indicacions de la DF i les normes de procediment indicades en cada assaig.
INTERPRETACIÓ DE RESULTATS I ACTUACIONS EN CAS D'INCOMPLIMENT:
No s'acceptaran les baranes sense certificat de qualitat, o les classificades com NO APTES, segons UNE 85240.
L'aspecte visual del recobriment i el resultat dels assaigs d'adherència i massa del galvanitzat han de ser conformes a les especificacions del plec.
Les comprovacions geomètriques han de resultar conformes a les especificacions de la DT amb les toleràncies especificades. En cas contrari, es rebutjaran les peces defectuoses incrementant-ne el control sobre el doble de les mostres previstes, sense que hagin d'aparèixer incompliments per tal d'acceptar el lot corresponent.

BD MATERIALS PER A EVACUACIÓ, CANALITZACIÓ I VENTILACIÓ ESTÀTICA

BD1 TUBS I ACCESSORIS PER A EVACUACIÓ VERTICAL D'AIGÜES RESIDUALS

BD1A- TUB DE PVC PER A EVACUACIÓ

0.- ELEMENTS QUE CONTEMPLA EL PLEC

BD1A-1NDY,BD1A-1NEN,BD1A-1NEM.

Plec de condicions
1.- DEFINICIÓ I CONDICIONS DELS ELEMENTS

Tubs de materials plàstics, per a conductes d'evacuació d'aigües pluvials i residuals dins dels edificis.
S'han considerat els tipus següents:
- Tubs i accessoris de PVC-U de paret massissa, fabricat segons norma UNE-EN 1329-1
- Tubs i accessoris de PVC-U de paret estructurada, fabricat segons norma UNE-EN 1453-1
CARACTERÍSTIQUES GENERALS:
El fabricant ha de garantir que les característiques del material que composen els tubs i accessoris, així com les característiques generals, geomètriques, mecàniques i físiques dels tubs compleixen les normes UNE-EN corresponents, si és el cas.
La superfície interna i externa del tub ha de ser llisa i neta. No ha de tenir defectes superficials com ara ratlles, bombolles, impureses o porus.
El tub ha de tenir una superfície de color uniforme.
Els tubs han de tenir els seus extrems acabats en un tall perpendicular a l'eix.
El codi d'aplicació indica on es poden utilitzar els tubs:
- "B" codi per a l'àrea d'aplicació dels components utilitzats per sobre del sòl en el interior de l'edifici o per a components a l'exterior de l'edifici fixats a la paret.
- "D" codi per a l'àrea d'aplicació que es situa a menys d'1m de l'edifici i on els tubs i accessoris estan enterrats i connectats als sistemes d'evacuació d'aigües residuals de l'edifici.
- "BD" codi per a l'àrea d'aplicació B i D
TUBS DE PVC-U DE PARET MASSISSA:
Material del tub està format per PVC al que s'afegeixen additius necessaris per a facilitar la fabricació dels components d'acord amb els requisits de la norma UNE-EN 1329-1
Toleràncies:
- Diàmetre exterior: - 32-40-50-63: 0 a 0,2mm. - 75-80-82-90-100-110-125: 0 a 0,3mm - 140-160-180: 0 a 0,4mm - 200-250: 0 a 0,5mm - 350: 0 a 0,6mm
- Gruix parets: - àrea d'aplicació B - 32-40-50-63-75-80-82-90-100: 3 a 3,5mm - 110-125-140-160: 3,2 a 3,8mm - 180: 3,6 a 4,2mm - 200: 3,9 a 4,5mm - 250: 4,9 a 5,6mm - 315: 6,2 a 7,1mm - àrea d'aplicació BD - 75-80-82-90-100: 3 a 3,5mm - 110-125: 3,2 a 3,8mm - 140: 3,5 a 4,1 mm - 160: 4,0 a 4,6 mm - 180: 4,4 a 5,0 mm - 200: 4,9 a 5,6 mm - 250: 6,2 a 7,1 mm - 315: 7,7 a 8,7 mm
TUBS DE PVC-U DE PARET ESTRUCTURADA:
Han d'estar formats per una capa interna i altre externa, llises, de PVC-U, compacte, entre les que s'ha introduït material de PVC-U escumat o nervis de PVC-U compacte, d'acord amb els requisits indicats en la normativa UNE-EN 1453-1.
Només es poden utilitzar per a muntatge a l'interior dels edificis, àrea d'aplicació B
Toleràncies:
- Diàmetre exterior: - 32-40-50-63: 0 a 0,2mm. - 75-80-82-90-100-110-125: 0 a 0,3mm - 140-160-180: 0 a 0,4mm - 200-250: 0 a 0,5mm - 350: 0 a 0,6mm
- Gruix total de la paret: - 32-40-50-63-75-80-82-90-100: 3 a 3,5mm - 110-125-140-160: 3,2 a 3,8mm - 180: 3,6 a 4,2mm - 200: 3,9 a 4,5mm - 250: 4,9 a 5,6mm - 315: 6,2 a 7,1mm

2.- CONDICIONS DE SUBMINISTRAMENT I EMMAGATZEMATGE

Subministrament: Protegit de manera que no s'alterin les seves característiques.
Emmagatzematge: Assentats horitzontalment sobre superfícies planes.

3.- UNITAT I CRITERI D'AMIDAMENT

Unitat d'amidament: la indicada a la descripció de l'element
Criteri d'amidament: quantitat necessària subministrada a l'obra

4.- NORMATIVA DE COMPLIMENT OBLIGATORI

TUBS DE PVC-U DE PARET MASSISSA:
UNE-EN 1329-1:1999 Sistemas de canalización en materiales plásticos para evacuación de aguas residuales (a baja y a alta temperatura) en el interior de la estructura de los edificios. Poli(cloruro de vinilo) no plastificado (PVC-U). Parte 1: Especificaciones para tubos, accesorios y el sistema.
TUBS DE PVC-U DE PARET ESTRUCTURADA:
UNE-EN 1453-1:2000 Sistemas de canalización en materiales plásticos con tubos de pared estructurada para evacuación de aguas residuales (a baja y a alta temperatura) en el interior de la estructura de los edificios. Poli(cloruro de vinilo) no plastificado (PVC-U). Parte 1: Requisitos para los tubos y el sistema.

5.- CONDICIONS DE CONTROL DE RECEPCIÓ

CONDICIONS DE MARCATGE I CONTROL DE LA DOCUMENTACIÓ:
Els tubs han d'anar marcats segons la normativa corresponent a interval d'1 m. El marcatge ha de ser llegible després de l'emmagatzematge, exposició a la intempèrie, instal·lació i posada a l'obra del tub.
El marcatge no ha de produir defectes al tub (fissures, disminució del gruix mínim de les parets, etc.).
El marcatge ha de contenir com a mínim la següent informació:
- Número de la norma (si en té d'obligat compliment)
- Nom del fabricant i/o marca comercial
- Diàmetre nominal
- Gruix mínim de paret
- Material
- Codi de l'àrea d'aplicació
- Rigidesa anular nominal (només per als tubs BD)
- Informació del fabricant: any i mes de fabricació i identificador del lloc de fabricació
- Prestacions en clima fred
OPERACIONS DE CONTROL:
Les tasques de control a realitzar són les següents:
- Sol·licitar del fabricant els certificats de les característiques tècniques dels materials escollits (si s'escau)
- Control de la documentació tècnica subministrada.
- Control d'identificació dels materials, verificant que les seves característiques i dimensionament s'adequa al projecte
- Control de recepció dels materials i lloc d'emplaçament.
CRITERIS DE PRESA DE MOSTRES:
Els controls s'han de realitzar segons les instruccions de la DF i els criteris indicats a les normes de procediment corresponents.
INTERPRETACIÓ DE RESULTATS I ACTUACIONS EN CAS D'INCOMPLIMENT:
Segons criteri de la DF, podrà ser acceptat o rebutjat tot o part del material de la partida.

BD MATERIALS PER A EVACUACIÓ, CANALITZACIÓ I VENTILACIÓ ESTÀTICA

BDW ACCESSORIS GENÈRICS PER A DESGUASSOS I BAIXANTS DE POLIPROPILÈ

0.- ELEMENTS QUE CONTEMPLA EL PLEC

BDW3-FFAI,BDW3-FFAE,BDW3-FFAG,BDW3-FFAC.

1.- DEFINICIÓ I CARACTERÍSTIQUES DELS ELEMENTS

Conjunt d'accessoris (colzes, derivacions, reduccions, etc.) i d'elements especials

(materials per a la unió entre tubs o entre tubs i accessoris) per a desguassos i baixants.
S'han considerat els elements següents:
- Accessoris i elements especials per a tubs de PVC-U de paret massissa
- Accessoris i elements especials per a tubs de PVC-U de paret estructurada
- Elements especials per a baixants de fosa grisa
- Elements especials per a baixants de planxa galvanitzada amb unió plegada

CARACTERÍSTIQUES GENERALS:
El material, la seva qualitat i les característiques físiques, mecàniques i dimensionals, han de ser compatibles amb les del tub, i no han de fer disminuir les d'aquest en cap de les seves aplicacions.

2.- CONDICIONS DE SUBMINISTRAMENT I EMMAGATZEMATGE

Subministrament: A l'albarà de lliurament han de constar les característiques d'identificació següents:
- Material
- Tipus
- Diàmetres

Emmagatzematge: En llocs protegits contra els impactes, la pluja, les humitats i dels raigs del sol.

3.- UNITAT I CRITERIS D'AMIDAMENT

Unitat composada pel conjunt de peces necessàries per a muntar 1 m de tub.

4.- NORMATIVA DE COMPLIMENT OBLIGATORI

PVC-U PARET ESTRUCTURADA:
* UNE-EN 1453-1:2000 Sistemas de canalización en materiales plásticos con tubos de pared estructurada para evacuación de agua residuales (a baja y a alta temperatura) en el interior de la estructura de los edificios. Poli(cloruro de vinilo) no plastificado (PVC-U). Parte 1: Requisitos para los tubos y el sistema.

PVC-U DE PARET MASSISSA:
* UNE-EN 1329-1:1999 Sistemas de canalización en materiales plásticos para evacuación de aguas residuales (a baja y a alta temperatura) en el interior de la estructura de los edificios. Poli(cloruro de vinilo) no plastificado (PVC-U). Parte 1: Especificaciones para tubos, accesorios y el sistema.
* UNE-EN 1401-1:1998 Sistemas de canalización en materiales plásticos para saneamiento enterrado sin presión. Poli(cloruro de vinilo) no plastificado (PVC-U). Parte 1: Especificaciones para tubos, accesorios y el sistema.
* UNE-EN 1456-1:2002 Sistemas de canalización en materiales plásticos para saneamiento enterrado o aéreo con presión. Poli(cloruro de vinilo) no plastificado (PVC-U). Parte 1: Especificaciones para tubos, accesorios y el sistema.

FOSA GRISA, PLANXA GALVANITZADA I PLOM:
No hi ha normativa de compliment obligatori.

BD MATERIALS PER A EVACUACIÓ, CANALITZACIÓ I VENTILACIÓ ESTÀTICA

BDW ACCESSORIS GENÈRICS PER A DESGUASSOS I BAIXANTS DE POLIPROPILÈ

BDW3 ACCESSORIS GENÈRICS PER A DESGUASSOS I BAIXANTS DE PLÀSTIC

0.- ELEMENTS QUE CONTEMPLA EL PLEC

BDW3-FFAI,BDW3-FFAE,BDW3-FFAG,BDW3-FFAC.

1.- DEFINICIÓ I CARACTERÍSTIQUES DELS ELEMENTS

Conjunt d'accessoris (colzes, derivacions, reduccions, etc.) i d'elements especials (materials per a la unió entre tubs o entre tubs i accessoris) per a desguassos i baixants.

S'han considerat els elements següents:
- Accessoris i elements especials per a tubs de PVC-U de paret massissa
- Accessoris i elements especials per a tubs de PVC-U de paret estructurada
- Elements especials per a baixants de fosa grisa
- Elements especials per a baixants de planxa galvanitzada amb unió plegada

CARACTERÍSTIQUES GENERALS:
El material, la seva qualitat i les característiques físiques, mecàniques i dimensionals, han de ser compatibles amb les del tub, i no han de fer disminuir les d'aquest en cap de les seves aplicacions.

2.- CONDICIONS DE SUBMINISTRAMENT I EMMAGATZEMATGE

Subministrament: A l'albarà de lliurament han de constar les característiques d'identificació següents:
- Material
- Tipus
- Diàmetres

Emmagatzematge: En llocs protegits contra els impactes, la pluja, les humitats i dels raigs del sol.

3.- UNITAT I CRITERIS D'AMIDAMENT

Unitat composada pel conjunt de peces necessàries per a muntar 1 m de tub.

4.- NORMATIVA DE COMPLIMENT OBLIGATORI

PVC-U PARET ESTRUCTURADA:
* UNE-EN 1453-1:2000 Sistemas de canalización en materiales plásticos con tubos de pared estructurada para evacuación de agua residuales (a baja y a alta temperatura) en el interior de la estructura de los edificios. Poli(cloruro de vinilo) no plastificado (PVC-U). Parte 1: Requisitos para los tubos y el sistema.
PVC-U DE PARET MASSISSA:
* UNE-EN 1329-1:1999 Sistemas de canalización en materiales plásticos para evacuación de aguas residuales (a baja y a alta temperatura) en el interior de la estruct.de los edificios. Poli(cloruro de vinilo) no plastificado (PVC-U). Parte 1: Especif. para tubos,accesorios
* UNE-EN 1401-1:1998 Sistemas de canalización en materiales plásticos para saneamiento enterrado sin presión. Poli-(cloruro de vinilo) no plastificado (PVC-U). Parte 1: Especificaciones para tubos, accesorios y el sistema.
* UNE-EN 1456-1:2002 Sistemas de canalización en materiales plásticos para saneamiento enterrado o aéreo con presión. Poli(cloruro de vinilo) no plastificado (PVC-U). Parte 1: Especificaciones para tubos, accesorios y el sistema.
FOSA GRISA, PLANXA GALVANITZADA I PLOM:
No hi ha normativa de compliment obligatori.

BD MATERIALS PER A EVACUACIÓ, CANALITZACIÓ I VENTILACIÓ ESTÀTICA

BDW ACCESSORIS GENÈRICS PER A DESGUASSOS I BAIXANTS DE POLIPROPILÈ

BDW3 ACCESSORIS GENÈRICS PER A DESGUASSOS I BAIXANTS DE PLÀSTIC

BDW3- ACCESSORI I ELEMENTS DE MUNTATGE PER A TUB DE PVC

0.- ELEMENTS QUE CONTEMPLA EL PLEC

BDW3-FFAI,BDW3-FFAE,BDW3-FFAG,BDW3-FFAC.

Plec de condicions
1.- DEFINICIÓ I CONDICIONS DELS ELEMENTS

Conjunt d'accessoris (colzes, derivacions, reduccions, etc.) i d'elements especials
(materials per a la unió entre tubs o entre tubs i accessoris) per a desguassos i baixants.
S'han considerat els elements següents:
- Accessoris i elements especials per a tubs de PVC-U de paret massissa
- Accessoris i elements especials per a tubs de PVC-U de paret estructurada

- Elements especials per a baixants de fosa grisa
- Elements especials per a baixants de planxa galvanitzada amb unió plegada

CARACTERÍSTIQUES GENERALS:
El material, la seva qualitat i les característiques físiques, mecàniques i dimensionals, han de ser compatibles amb les del tub, i no han de fer disminuir les d'aquest en cap de les seves aplicacions.

2.- CONDICIONS DE SUBMINISTRAMENT I EMMAGATZEMATGE

Subministrament: A l'albarà de lliurament han de constar les característiques d'identificació següents:
- Material
- Tipus
- Diàmetres

Emmagatzematge: En llocs protegits contra els impactes, la pluja, les humitats i dels raigs del sol.

3.- UNITAT I CRITERI D'AMIDAMENT

Unitat composada pel conjunt de peces necessàries per a muntar 1 m de tub.

4.- NORMATIVA DE COMPLIMENT OBLIGATORI

PVC-U PARET ESTRUCTURADA:
* UNE-EN 1453-1:2000 Sistemas de canalización en materiales plásticos con tubos de pared estructurada para evacuación de aguas residuales (a baja y a alta temperatura) en el interior de la estructura de los edificios. Poli(cloruro de vinilo) no plastificado (PVC-U). Parte 1: Requisitos para los tubos y el sistema.

PVC-U DE PARET MASSISSA:
* UNE-EN 1329-1:1999 Sistemas de canalización en materiales plásticos para evacuación de aguas residuales (a baja y a alta temperatura) en el interior de la estructura de los edificios. Poli(cloruro de vinilo) no plastificado (PVC-U). Parte 1: Especificaciones para tubos, accesorios y el sistema.
* UNE-EN 1401-1:1998 Sistemas de canalización en materiales plásticos para saneamiento enterrado sin presión. Poli(cloruro de vinilo) no plastificado (PVC-U). Parte 1: Especificaciones para tubos, accesorios y el sistema.
* UNE-EN 1456-1:2002 Sistemas de canalización en materiales plásticos para saneamiento enterrado o aéreo con presión. Poli(cloruro de vinilo) no plastificado (PVC-U). Parte 1: Especificaciones para tubos, accesorios y el sistema.

FOSA GRISA, PLANXA GALVANITZADA I PLOM:
No hi ha normativa de compliment obligatori.

BE MATERIALS PER A INSTAL·LACIONS DE CLIMATITZACIÓ, CALEFACCIÓ I VENTILACIÓ MECÀNICA

BE4 XEMENEIES, CONDUCTES CIRCULARS I OVALS

BE42 CONDUCTES CIRCULARS METÀL·LICS

0.- ELEMENTS QUE CONTEMPLA EL PLEC

BE42-0O4O,BE42-0O4P,BE42-0O7X,BE42-0O7Y,BE42-0O7Z,BE421-0O89,BE421-0O4C.

1.- DEFINICIÓ I CARACTERÍSTIQUES DELS ELEMENTS

Conductes circulars metàl·lics per a ventilació i evacuació de fums i gasos, en mòduls de 3 a 5 m de llargària.
S'han considerat els materials següents:
- Planxa d'acer galvanitzat
- Alumini flexible
- Alumini rígid
- Acer inoxidable

CARACTERÍSTIQUES GENERALS:
En el cas de que el material s'utilitzi en obra pública, l'acord de Govern de la Generalitat de Catalunya de 9 de juny de 1998, exigeix que els materials siguin de qualitat certificada o puguin acreditar un nivell de qualitat equivalent, segons les normes aplicables als estats membres de la Unió Europea o de l'Associació Europea de Lliure Canvi.
També en aquest cas, es procurarà que els esmentats materials disposin de l'etiqueta ecològica europea, regulada en el Reglament 880/1992/CEE o bé altres distintius de la Comunitat Europea.
Els conductes han de suportar els esforços deguts al seu propi pes, al moviment de l'aire, als propis de la seva manipulació, així com a les vibracions que es puguin produir com a conseqüència del règim normal de funcionament.
No poden tenir peces interiors soltes.
Les superfícies internes han de ser llises.
No han de contaminar l'aire que circula pel seu interior.
El revestiment interior dels conductes, en el seu cas, ha de resistir l'acció agressiva dels productes de desinfecció, i la seva superfície interior haurà de tenir una resistència mecànica que permeti suportar els esforços als que s'hauran de sotmetre durant les operacions de neteja mecànica que estableix la norma UNE 100012 d'higiene de sistemes de climatització.
La velocitat i la pressió màxima admeses als conductes han de ser les que vinguin determinades pel tipus de construcció, segons les normes UNE-EN 12237 per a conductes metàl·lics i UNE-EN 13403 per a conductes de materials aïllants.
Per al disseny dels suports dels conductes s'han de seguir les instruccions que dicti el fabricant.
Característiques tècniques:

	Alumini rígid		Acer inoxidable	
Gruix (mm)	0,7		1	
Pes xapa (kg/m2)	1,72		8,1	
Diàmetre (mm)	125 160 250	400	200 250	400
Pres. Treball (mm.c.d.a.) (UNE 100-102)	<=150	=100	<=100	<=150

Característiques tècniques:

	Alumini Flexible		Planxa acer galvanitzat						
Gruix (mm)	no definit			0,5					0,7
Diàm. (mm)	125	160	250	100	125	160	200	250	400
Pres. treball	<=305	<=305	<=203						
Pes tub kg/m	0,32	0,35	0,58	1,4	1,7	2,1	2,7	4,3	6,9

CONDUCTES D'ALUMINI FLEXIBLE:
Han d'estar formats per una banda metàl·lica enrotllada helicoïdalment, de paret prima corrugada amb plegament articulat per les seves vores, les quals han de ser comprimibles.
Estiratge per metre d'origen comprimit: <= 5 m

CONDUCTES D'ALUMINI RÍGID, D'ACER INOXIDABLE I D'ACER GALVANITZAT:
Han d'estar formats per una banda metàl·lica corbada longitudinalment o helicoïdalment sobre el seu diàmetre, formant un tub estanc per mitjà d'un encaix de doblec de les seves vores.
Toleràncies per a conductes d'alumini rígid o acer inox:

Diàmetre nominal (mm)	Tolerància
100	+ 0,5
125	+ 0,5
160	+ 0,6
200	+ 0,7
250	+ 0,8
400	+ 1

2.- CONDICIONS DE SUBMINISTRAMENT I EMMAGATZEMATGE

Subministrament: A l'engròs, per mòduls de 3 a 5 m, estirat i en caixes de cartró comprimit.
Emmagatzematge: En llocs protegits contra els impactes. S'han d'apilar horitzontalment i paral·lelament sobre superfícies planes.

3.- UNITAT I CRITERIS D'AMIDAMENT

Unitat d'amidament: la indicada a la descripció de l'element
Criteri d'amidament: quantitat necessària subministrada a l'obra

4.- NORMATIVA DE COMPLIMENT OBLIGATORI

Real Decreto 1027/2007, de 20 de julio, por el que se aprueba el Reglamento de Instalaciones Térmicas en los Edificios. (RITE).
* UNE-EN 1506:2007 Ventilación de edificios. Conductos de aire de chapa metálica y accesorios de sección circular. Dimensiones.

5.- CONDICIONS DE CONTROL DE RECEPCIÓ

OPERACIONS DE CONTROL:
Les tasques de control a realitzar són les següents:
- Sol·licitar al fabricant els certificats de les característiques tècniques dels materials.
- Control de la documentació tècnica subministrada.
- Verificació de la resistència al foc dels diferents tipus de conductes i accessoris de suportació i contrastar amb la documentació d'assaigs del fabricant.
- Comprovació de l'espessor de galvanitzat de les peces que formen els conductes metàl·lics, segons especificacions de projecte o UNE 100104.
- Uniformitat dels recobriments galvanitzats, segons assaig UNE 7183.
- Verificació de la construcció conductes de fibra de vidre segons Norma UNE 100105.
- Accessoris per a la distribució d'aire:
  - Verificació del nivell sonor
  - Verificació de les característiques aerodinàmiques de les boques d'aire.
  - Verificació de les característiques aïllants tèrmiques i de resistència al foc dels materials per a l'aïllament de conductes.
- Realització d'informe amb els resultats del control efectuat en els materials rebuts.

CRITERIS DE PRESA DE MOSTRES:
S'ha de realitzar el control de materials i equips que es rebin a l'obra. El control s'ha de realitzar per mostreig i a totes les partides diferents que arribin a l'obra. La intensitat del mostreig ha d'estar definida per la DF.
INTERPRETACIÓ DE RESULTATS I ACTUACIONS EN CAS D'INCOMPLIMENT:
Un cop realitzat el control dels materials, totes les anomalies, incompliment de les especificacions, desviacions del projecte i variacions del què s'ha contractat amb l'empresa instal·ladora, s'ha de comunicar a DF, que haurà de decidir la substitució total o parcial del material rebut.

BE MATERIALS PER A INSTAL·LACIONS DE CLIMATITZACIÓ, CALEFACCIÓ I VENTILACIÓ MECÀNICA

BE4 XEMENEIES, CONDUCTES CIRCULARS I OVALS

BE42 CONDUCTES CIRCULARS METÀL·LICS

BE42- CONDUCTE CIRCULAR METÀL·LIC

0.- ELEMENTS QUE CONTEMPLA EL PLEC

BE42-0O4O,BE42-0O4P,BE42-0O7X,BE42-0O7Y,BE42-0O7Z.

Plec de condicions
1.- DEFINICIÓ I CONDICIONS DELS ELEMENTS

Conductes circulars metàl·lics per a ventilació i evacuació de fums i gasos, en mòduls de 3 a 5 m de llargària.
S'han considerat els materials següents:

- Planxa d'acer galvanitzat
- Alumini flexible
- Alumini rígid
- Acer inoxidable

CARACTERÍSTIQUES GENERALS:
En el cas de que el material s'utilitzi en obra pública, l'acord de Govern de la Generalitat de Catalunya de 9 de juny de 1998, exigeix que els materials siguin de qualitat certificada o puguin acreditar un nivell de qualitat equivalent, segons les normes aplicables als estats membres de la Unió Europea o de l'Associació Europea de Lliure Canvi.
També en aquest cas, es procurarà que els esmentats materials disposin de l'etiqueta ecològica europea, regulada en el Reglament 880/1992/CEE o bé altres distintius de la Comunitat Europea.
Els conductes han de suportar els esforços deguts al seu propi pes, al moviment de l'aire, als propis de la seva manipulació, així com a les vibracions que es puguin produir com a conseqüència del règim normal de funcionament.
No poden tenir peces interiors soltes.
Les superfícies internes han de ser llises.
No han de contaminar l'aire que circula pel seu interior.
El revestiment interior dels conductes, en el seu cas, ha de resistir l'acció agressiva dels productes de desinfecció, i la seva superfície interior haurà de tenir una resistència mecànica que permeti suportar els esforços als que s'hauran de sotmetre durant les operacions de neteja mecànica que estableix la norma UNE 100012 d'higiene de sistemes de climatització.
La velocitat i la pressió màxima admeses als conductes han de ser les que vinguin determinades pel tipus de construcció, segons les normes UNE-EN 12237 per a conductes metàl·lics i UNE-EN 13403 per a conductes de materials aïllants.
Per al disseny dels suports dels conductes s'han de seguir les instruccions que dicti el fabricant.
Característiques tècniques:

	Alumini rígid		Acer inoxidable	
Gruix (mm)	0,7		1	
Pes xapa (kg/m2)	1,72		8,1	
Diàmetre (mm)	125 160 250	400	200 250	400
Pres. Treball (mm.c.d.a.) (UNE 100-102)	<=150	=100	<=100	<=150

Característiques tècniques:

	Alumini Flexible	Planxa acer galvanitzat						
Gruix (mm)	no definit	0,5						0,7
Diàm. (mm)	125	160	250	100	125	160	200	250	400
Pres. treball	<=305	<=305	<=203						
Pes tub kg/m	0,32	0,35	0,58	1,4	1,7	2,1	2,7	4,3	6,9

CONDUCTES D'ALUMINI FLEXIBLE:
Han d'estar formats per una banda metàl·lica enrotllada helicoïdalment, de paret prima corrugada amb plegament articulat per les seves vores, les quals han de ser comprimibles.
Estiratge per metre d'origen comprimit: <= 5 m
CONDUCTES D'ALUMINI RÍGID, D'ACER INOXIDABLE I D'ACER GALVANITZAT:
Han d'estar formats per una banda metàl·lica corbada longitudinalment o helicoïdalment sobre el seu diàmetre, formant un tub estanc per mitjà d'un encaix de doblec de les seves vores.
Tolerències per a conductes d'alumini rígid o acer inox:

Diàmetre nominal (mm)	Tolerància
100	+ 0,5
125	+ 0,5
160	+ 0,6
200	+ 0,7

250	+ 0,8
400	+ 1

2.- CONDICIONS DE SUBMINISTRAMENT I EMMAGATZEMATGE

Subministrament: A l'engròs, per mòduls de 3 a 5 m, estirat i en caixes de cartró comprimit.
Emmagatzematge: En llocs protegits contra els impactes. S'han d'apilar horitzontalment i paral·lelament sobre superfícies planes.

3.- UNITAT I CRITERI D'AMIDAMENT

Unitat d'amidament: la indicada a la descripció de l'element
Criteri d'amidament: quantitat necessària subministrada a l'obra

4.- NORMATIVA DE COMPLIMENT OBLIGATORI

Real Decreto 1027/2007, de 20 de julio, por el que se aprueba el Reglamento de Instalaciones Térmicas en los Edificios. (RITE).
* UNE-EN 1506:2007 Ventilación de edificios. Conductos de aire de chapa metálica y accesorios de sección circular. Dimensiones.

5.- CONDICIONS DE CONTROL DE RECEPCIÓ

OPERACIONS DE CONTROL:
Les tasques de control a realitzar són les següents:
- Sol·licitar al fabricant els certificats de les característiques tècniques dels materials.
- Control de la documentació tècnica subministrada.
- Verificació de la resistència al foc dels diferents tipus de conductes i accessoris de suportació i contrastar amb la documentació d'assaigs del fabricant.
- Comprovació de l'espessor de galvanitzat de les peces que formen els conductes metàl·lics, segons especificacions de projecte o UNE 100104.
- Uniformitat dels recobriments galvanitzats, segons assaig UNE 7183.
- Verificació de la construcció conductes de fibra de vidre segons Norma UNE 100105.
- Accessoris per a la distribució d'aire: - Verificació del nivell sonor - Verificació de les característiques aerodinàmiques de les boques d'aire. - Verificació de les característiques aïllants tèrmiques i de resistència al foc dels materials per a l'aïllament de conductes.
- Realització d'informe amb els resultats del control efectuat en els materials rebuts.
CRITERIS DE PRESA DE MOSTRES:
S'ha de realitzar el control de materials i equips que es rebin a l'obra. El control s'ha de realitzar per mostreig i a totes les partides diferents que arribin a l'obra. La intensitat del mostreig ha d'estar definida per la DF.
INTERPRETACIÓ DE RESULTATS I ACTUACIONS EN CAS D'INCOMPLIMENT:
Un cop realitzat el control dels materials, totes les anomalies, incompliment de les especificacions, desviacions del projecte i variacions del què s'ha contractat amb l'empresa instal·ladora, s'ha de comunicar a DF, que haurà de decidir la substitució total o parcial del material rebut.

BE MATERIALS PER A INSTAL·LACIONS DE CLIMATITZACIÓ, CALEFACCIÓ I VENTILACIÓ MECÀNICA

BE4 XEMENEIES, CONDUCTES CIRCULARS I OVALS

BE42 CONDUCTES CIRCULARS METÀL·LICS

BE421- CONDUCTE CIRCULAR METÀL·LIC

0.- ELEMENTS QUE CONTEMPLA EL PLEC

BE421-0O89,BE421-0O4C.

1.- DEFINICIÓ I CONDICIONS DELS ELEMENTS
Conductes circulars metàl·lics per a ventilació i evacuació de fums i gasos, en mòduls de 3 a 5 m de llargària.
S'han considerat els materials següents:
- Planxa d'acer galvanitzat
- Alumini flexible
- Alumini rígid
- Acer inoxidable
CARACTERÍSTIQUES GENERALS:
En el cas de que el material s'utilitzi en obra pública, l'acord de Govern de la Generalitat de Catalunya de 9 de juny de 1998, exigeix que els materials siguin de qualitat certificada o puguin acreditar un nivell de qualitat equivalent, segons les normes aplicables als estats membres de la Unió Europea o de l'Associació Europea de Lliure Canvi.
També en aquest cas, es procurarà que els esmentats materials disposin de l'etiqueta ecològica europea, regulada en el Reglament (CE) nº 66/2010 o bé altres distintius de la Comunitat Europea.
Els conductes han de suportar els esforços deguts al seu propi pes, al moviment de l'aire, als propis de la seva manipulació, així com a les vibracions que es puguin produir com a conseqüència del règim normal de funcionament.
No poden tenir peces interiors soltes.
Les superfícies internes han de ser llises.
No han de contaminar l'aire que circula pel seu interior.
El revestiment interior dels conductes, en el seu cas, ha de resistir l'acció agressiva dels productes de desinfecció, i la seva superfície interior haurà de tenir una resistència mecànica que permeti suportar els esforços als que s'hauran de sotmetre durant les operacions de neteja mecànica que estableix la norma UNE 100012 d'higiene de sistemes de climatització.
La velocitat i la pressió màxima admeses als conductes han de ser les que vinguin determinades pel tipus de construcció, segons les normes UNE-EN 12237 per a conductes metàl·lics i UNE-EN 13403 per a conductes de materials aïllants.
Per al disseny dels suports dels conductes s'han de seguir les instruccions que dicti el fabricant.
Característiques tècniques:

	Alumini rígid			Acer inoxidable	
Gruix (mm)	0,7			1	
Pes xapa (kg/m2)	1,72			8,1	
Diàmetre (mm)	125 160 250	400		200 250	400
Pres. Treball (mm.c.d.a.) (UNE 100-102)	<=150	=100		<=100	<=150

Característiques tècniques:

	Alumini Flexible			Planxa acer galvanitzat					
Gruix (mm)	no definit			0,5					0,7
Diàm. (mm)	125	160	250	100	125	160	200	250	400
Pres. treball	<=305	<=305	<=203						
Pes tub kg/m	0,32	0,35	0,58	1,4	1,7	2,1	2,7	4,3	6,9

CONDUCTES D'ALUMINI FLEXIBLE:
Han d'estar formats per una banda metàl·lica enrotllada helicoïdalment, de paret prima corrugada amb plegament articulat per les seves vores, les quals han de ser comprimibles.
Estiratge per metre d'origen comprimit: <= 5 m
CONDUCTES D'ALUMINI RÍGID, D'ACER INOXIDABLE I D'ACER GALVANITZAT:
Han d'estar formats per una banda metàl·lica corbada longitudinalment o helicoïdalment sobre el seu diàmetre, formant un tub estanc per mitjà d'un encaix de doblec de les seves vores.
Toleràncies per a conductes d'alumini rígid o acer inox:

Diàmetre nominal (mm)	Tolerància
100	+ 0,5
125	+ 0,5
160	+ 0,6
200	+ 0,7
250	+ 0,8
400	+ 1

2.- CONDICIONS DE SUBMINISTRAMENT I EMMAGATZEMATGE
Subministrament: A l'engròs, per mòduls de 3 a 5 m, estirat i en caixes de cartró comprimit.
Emmagatzematge: En llocs protegits contra els impactes. S'han d'apilar horitzontalment i paral·lelament sobre superfícies planes.
3.- UNITAT I CRITERI D'AMIDAMENT
Unitat d'amidament: la indicada a la descripció de l'element
Criteri d'amidament: quantitat necessària subministrada a l'obra
4.- NORMATIVA DE COMPLIMENT OBLIGATORI
Real Decreto 1027/2007, de 20 de julio, por el que se aprueba el Reglamento de Instalaciones Térmicas en los Edificios. (RITE).
* UNE-EN 1506:2007 Ventilación de edificios. Conductos de aire de chapa metálica y accesorios de sección circular. Dimensiones.
5.- CONDICIONS DE CONTROL DE RECEPCIÓ
OPERACIONS DE CONTROL:
Les tasques de control a realitzar són les següents:
- Sol·licitar al fabricant els certificats de les característiques tècniques dels materials.
- Control de la documentació tècnica subministrada.
- Verificació de la resistència al foc dels diferents tipus de conductes i accessoris de suportació i contrastar amb la documentació d'assaigs del fabricant.
- Comprovació de l'espessor de galvanitzat de les peces que formen els conductes metàl·lics, segons especificacions de projecte o UNE 100104.
- Uniformitat dels recobriments galvanitzats, segons assaig UNE 7183.
- Verificació de la construcció conductes de fibra de vidre segons Norma UNE 100105.
- Accessoris per a la distribució d'aire: - Verificació del nivell sonor - Verificació de les característiques aerodinàmiques de les boques d'aire. - Verificació de les característiques aïllants tèrmiques i de resistència al foc dels materials per a l'aïllament de conductes.
- Realització d'informe amb els resultats del control efectuat en els materials rebuts.
CRITERIS DE PRESA DE MOSTRES:
S'ha de realitzar el control de materials i equips que es rebin a l'obra. El control s'ha de realitzar per mostreig i a totes les partides diferents que arribin a l'obra. La intensitat del mostreig ha d'estar definida per la DF.
INTERPRETACIÓ DE RESULTATS I ACTUACIONS EN CAS D'INCOMPLIMENT:
Un cop realitzat el control dels materials, totes les anomalies, incompliment de les especificacions, desviacions del projecte i variacions del què s'ha contractat amb l'empresa instal·ladora, s'ha de comunicar a DF, que haurà de decidir la substitució total o parcial del material rebut.

BE MATERIALS PER A INSTAL·LACIONS DE CLIMATITZACIÓ, CALEFACCIÓ I VENTILACIÓ MECÀNICA

BE5 CONDUCTES RECTANGULARS

BE52 CONDUCTES RECTANGULARS METÀL·LICS

0.- ELEMENTS QUE CONTEMPLA EL PLEC

BE52-0OKG.

1.- DEFINICIÓ I CARACTERÍSTIQUES DELS ELEMENTS

Conductes rectangulars de planxa d'acer galvanitzat en mòduls de 2 m.

CARACTERÍSTIQUES GENERALS:
Les seves unions longitudinals han de ser encadellades, i els extrems han d'anar amb plecs

de 180°.
Les quatre cares han d'anar reforçades amb plec del tipus 'punta de diamant'.
Els conductes han de suportar els esforços deguts al seu propi pes, al moviment de l'aire, als propis de la seva manipulació, així com a les vibracions que es puguin produir com a conseqüència del règim normal de funcionament.
No poden tenir peces interiors soltes.
Les superfícies internes han de ser llises.
No han de contaminar l'aire que circula pel seu interior.

2.- CONDICIONS DE SUBMINISTRAMENT I EMMAGATZEMATGE

Subministrament: A l'engròs i amb les corresponents tires d'unió transversal.
Emmagatzematge: En llocs protegits contra els impactes i la pluja.

3.- UNITAT I CRITERIS D'AMIDAMENT

Unitat d'amidament: la indicada a la descripció de l'element
Criteri d'amidament: quantitat necessària subministrada a l'obra

4.- NORMATIVA DE COMPLIMENT OBLIGATORI

Real Decreto 1027/2007, de 20 de julio, por el que se aprueba el Reglamento de Instalaciones Térmicas en los Edificios. (RITE).
* UNE-EN 1505:1999 Ventilación de edificios. Conductos de aire de chapa metálica y accesorios, de sección rectangular. Dimensiones.
* UNE-EN 1507:2007 Ventilación de edificios. Conductos de aire de chapa metálica de sección rectangular. Requisitos de resistencia y estanquidad.

BE MATERIALS PER A INSTAL·LACIONS DE CLIMATITZACIÓ, CALEFACCIÓ I VENTILACIÓ MECÀNICA

BE5 CONDUCTES RECTANGULARS

BE52 CONDUCTES RECTANGULARS METÀL·LICS

BE52- CONDUCTE RECTANGULAR METÀL·LIC

0.- ELEMENTS QUE CONTEMPLA EL PLEC

BE52-0OKG.

Plec de condicions
1.- DEFINICIÓ I CONDICIONS DELS ELEMENTS

Conductes rectangulars de planxa d'acer galvanitzat en mòduls de 2 m.
CARACTERÍSTIQUES GENERALS:
Les seves unions longitudinals han de ser encadellades, i els extrems han d'anar amb plecs de 180°.
Les quatre cares han d'anar reforçades amb plec del tipus "punta de diamant".
Els conductes han de suportar els esforços deguts al seu propi pes, al moviment de l'aire, als propis de la seva manipulació, així com a les vibracions que es puguin produir com a conseqüència del règim normal de funcionament.
No poden tenir peces interiors soltes.
Les superfícies internes han de ser llises.
No han de contaminar l'aire que circula pel seu interior.

2.- CONDICIONS DE SUBMINISTRAMENT I EMMAGATZEMATGE

Subministrament: A l'engròs i amb les corresponents tires d'unió transversal.
Emmagatzematge: En llocs protegits contra els impactes i la pluja.

3.- UNITAT I CRITERI D'AMIDAMENT

Unitat d'amidament: la indicada a la descripció de l'element
Criteri d'amidament: quantitat necessària subministrada a l'obra

4.- NORMATIVA DE COMPLIMENT OBLIGATORI

Real Decreto 1027/2007, de 20 de julio, por el que se aprueba el Reglamento de Instalaciones Térmicas en los Edificios. (RITE).
* UNE-EN 1505:1999 Ventilación de edificios. Conductos de aire de chapa metálica y accesorios, de sección rectangular. Dimensiones.
* UNE-EN 1507:2007 Ventilación de edificios. Conductos de aire de chapa metálica de sección rectangular. Requisitos de resistencia y estanquidad.

BE MATERIALS PER A INSTAL·LACIONS DE CLIMATITZACIÓ, CALEFACCIÓ I VENTILACIÓ MECÀNICA

BEK REIXETES, DIFUSORS, COMPORTES, SILENCIADORS I ACCESSORIS

BEKB DIFUSORS ROTACIONALS

0.- ELEMENTS QUE CONTEMPLA EL PLEC

BEKB-X1104.

1.- DEFINICIÓ I CARACTERÍSTIQUES DELS ELEMENTS

Difusors rotacionals quadrats o circulars, destinats a provocar un efecte de remolí a la sortida del flux d'aire.
CARACTERÍSTIQUES GENERALS:
Tots els materials, equips i accessoris no tindran en cap de les seves parts deformacions, fissures o senyals d'haver estat sotmesos a maltractaments abans o durant la instal·lació.
Els difusors han de suportar els esforços deguts al seu propi pes, al moviment de l'aire, als propis de la seva manipulació, així com a les vibracions que es puguin produir com a conseqüència del règim normal de funcionament.
No han de contaminar l'aire que circula a través seu.
No pot tenir peces soltes al seu interior.
Han d'estar formats per:
- Caixa de planxa d'acer galvanitzat (plènum) amb o sense aïllament tèrmic sobre la que hi van muntats els elements de suport, la boca de connexió i la comporta de regulació si és el cas
- Element difusor amb dispositius de fixació per al muntatge sobre el plènum i amb els elements d'acabat necessaris per a l'adaptació al cel ras

2.- CONDICIONS DE SUBMINISTRAMENT I EMMAGATZEMATGE

Subministrament: Per unitats.
Emmagatzematge: En llocs protegits contra els impactes.

3.- UNITAT I CRITERIS D'AMIDAMENT

Unitat d'amidament: la indicada a la descripció de l'element
Criteri d'amidament: quantitat necessària subministrada a l'obra

4.- NORMATIVA DE COMPLIMENT OBLIGATORI

Real Decreto 1027/2007, de 20 de julio, por el que se aprueba el Reglamento de Instalaciones Térmicas en los Edificios. (RITE).

BE MATERIALS PER A INSTAL·LACIONS DE CLIMATITZACIÓ, CALEFACCIÓ I VENTILACIÓ MECÀNICA

BEK REIXETES, DIFUSORS, COMPORTES, SILENCIADORS I ACCESSORIS

BEKB DIFUSORS ROTACIONALS

BEKB- DIFUSOR ROTACIONAL HELICOIDAL PER A IMPULSIÓ D'AIRE

0.- ELEMENTS QUE CONTEMPLA EL PLEC

BEKB-X1104.

Plec de condicions
1.- DEFINICIÓ I CONDICIONS DELS ELEMENTS

Difusors rotacionals quadrats o circulars, destinats a provocar un efecte de remolí a la sortida del flux d'aire.
CARACTERÍSTIQUES GENERALS:
Tots els materials, equips i accessoris no tindran en cap de les seves parts deformacions, fissures o senyals d'haver estat sotmesos a maltractaments abans o durant la instal·lació.
Els difusors han de suportar els esforços deguts al seu propi pes, al moviment de l'aire, als propis de la seva manipulació, així com a les vibracions que es puguin produir com a conseqüència del règim normal de funcionament.
No han de contaminar l'aire que circula a través seu.
No pot tenir peces soltes al seu interior.
Han d'estar formats per:
- Caixa de planxa d'acer galvanitzat (plènum) amb o sense aïllament tèrmic sobre la que hi van muntats els elements de suport, la boca de connexió i la comporta de regulació si és el cas
- Element difusor amb dispositius de fixació per al muntatge sobre el plènum i amb els elements d'acabat necessaris per a l'adaptació al cel ras

2.- CONDICIONS DE SUBMINISTRAMENT I EMMAGATZEMATGE

Subministrament: Per unitats.
Emmagatzematge: En llocs protegits contra els impactes.

3.- UNITAT I CRITERI D'AMIDAMENT

Unitat d'amidament: la indicada a la descripció de l'element
Criteri d'amidament: quantitat necessària subministrada a l'obra

4.- NORMATIVA DE COMPLIMENT OBLIGATORI

Real Decreto 1027/2007, de 20 de julio, por el que se aprueba el Reglamento de Instalaciones Térmicas en los Edificios. (RITE).

5.- CONDICIONS DE CONTROL DE RECEPCIÓ

CONDICIONS DE MARCATGE I CONTROL DE LA DOCUMENTACIÓ:

BE MATERIALS PER A INSTAL·LACIONS DE CLIMATITZACIÓ, CALEFACCIÓ I VENTILACIÓ MECÀNICA

BEK REIXETES, DIFUSORS, COMPORTES, SILENCIADORS I ACCESSORIS

BEKC- MULTITOVERA ORIENTABLE DE LLARG ABAST

0.- ELEMENTS QUE CONTEMPLA EL PLEC

BEKC-300.

1.- DEFINICIÓ I CONDICIONS DELS ELEMENTS
MULTITOVERES DE LLARG ABAST
Plaques rectangulars d'acer galvanitzat lacat que incorporen un conjunt de toveres circulars en una o dues files, orientables manualment, d'alumini lacat. Són toveres de llarg abast per muntar sobre conductes o sobre paraments verticals o horitzontals.
S'han contemplat els següents elements:
- Multitoveres per fixar sobre parament vertical o horitzontal
- Multitoveres per muntar en el lateral de conducte circular, pel que necessiten portar una peça d'adaptació.
CARACTERÍSTIQUES GENERALS:
Tots els materials, equips i accessoris no tindran en cap de les seves parts deformacions, fissures o senyals d'haver estat sotmesos a maltractaments abans o durant la instal·lació.
Les toveres i difusors han de suportar els esforços deguts al seu propi pes, al moviment de l'aire, als propis de la seva manipulació, així com a les vibracions que es puguin produir com a conseqüència del règim normal de funcionament.
No han de contaminar l'aire que circula a través seu.
No pot tenir peces soltes al seu interior.
En el cas del difusor modular linial de toveres d'alta inducció han d'estar formats pel conjunt de toveres individuals muntades sobre una xapa d'acer galvanitzat i els junts necessaris per a l'estanquitat de la unió entre el difusor i el conducte.
El diàmetre de les toveres i multitoveres de llarg abast fa referència al diàmetre necessari per a embocar la peça al conducte o plénum. Quan es parla del diàmetre de la boca es fa referència a l'obertura de sortida d'aire.
2.- CONDICIONS DE SUBMINISTRAMENT I EMMAGATZEMATGE
Subministrament: Per unitats.
Emmagatzematge: En llocs protegits contra els impactes.
3.- UNITAT I CRITERI D'AMIDAMENT
Unitat d'amidament: la indicada a la descripció de l'element
Criteri d'amidament: quantitat necessària subministrada a l'obra
4.- NORMATIVA DE COMPLIMENT OBLIGATORI
Real Decreto 1027/2007, de 20 de julio, por el que se aprueba el Reglamento de Instalaciones Térmicas en los Edificios. (RITE).

BE MATERIALS PER A INSTAL·LACIONS DE CLIMATITZACIÓ, CALEFACCIÓ I VENTILACIÓ MECÀNICA

BEK REIXETES, DIFUSORS, COMPORTES, SILENCIADORS I ACCESSORIS

BEKL- REIXETA D'IMPULSIÓ D'UNA FILERA D'ALETES FIXES

0.- ELEMENTS QUE CONTEMPLA EL PLEC

BEKL-0MIR,BEKL-0MJE.

1.- DEFINICIÓ I CONDICIONS DELS ELEMENTS
Reixetes d'impulsió d'alumini per a fixar al bastiment o recolzar sobre aquest.
CARACTERÍSTIQUES GENERALS:
Tots els materials, equips i accessoris no tindran en cap de les seves parts deformacions, fissures o senyals d'haver estat sotmesos a maltractaments abans o durant la instal·lació.
Les reixetes han de suportar els esforços deguts al seu propi pes, al moviment de l'aire, als propis de la seva manipulació, així com a les vibracions que es puguin produir com a conseqüència del règim normal de funcionament
No han de contaminar l'aire que circula a través seu
Si la reixeta és per a fixar al bastiment, ha d'estar formada per un bastidor metàl·lic de perfil angular que reuneixi el conjunt d'aletes, preparat per a ser fixat al bastiment de muntatge.
Si la reixeta és per a recolzar sobre el bastiment, ha d'estar formada per un bastidor metàl·lic de perfil angular que reuneixi el conjunt d'aletes, preparat per a ser recolzat al bastiment de muntatge.
No ha de tenir aletes despreses o deformades; les aletes han d'estar equidistants entre si.

La forma d'expressio de les mesures sempre ha de ser: Llargària x Alçària
2.- CONDICIONS DE SUBMINISTRAMENT I EMMAGATZEMATGE
Subministrament: Per unitats.
Emmagatzematge: En llocs protegits contra els impactes.
3.- UNITAT I CRITERI D'AMIDAMENT
Unitat d'amidament: la indicada a la descripció de l'element
Criteri d'amidament: quantitat necessària subministrada a l'obra
4.- NORMATIVA DE COMPLIMENT OBLIGATORI
Real Decreto 1027/2007, de 20 de julio, por el que se aprueba el Reglamento de Instalaciones Térmicas en los Edificios. (RITE).

BE MATERIALS PER A INSTAL·LACIONS DE CLIMATITZACIÓ, CALEFACCIÓ I VENTILACIÓ MECÀNICA

BEK REIXETES, DIFUSORS, COMPORTES, SILENCIADORS I ACCESSORIS

BEKP- TOVERA ORIENTABLE DE LLARG ABAST

0.- ELEMENTS QUE CONTEMPLA EL PLEC

BEKP-200.

1.- DEFINICIÓ I CONDICIONS DELS ELEMENTS
TOVERES DE LLARG ABAST
Toveres circulars de llarg abast orientables manualment, d'alumini lacat, per muntar sobre conductes o sobre paraments verticals o horitzontals.
S'han contemplat els següents elements:
- overes amb embellidor fixat clipat
- Toveres amb embellidor fixat mecànicament
- Toveres per col·locades en l'extrem del conducte
- Toveres per muntar en el lateral de conducte circular, pel que necessiten portar una peça d'adaptació.
CARACTERÍSTIQUES GENERALS:
Tots els materials, equips i accessoris no tindran en cap de les seves parts deformacions, fissures o senyals d'haver estat sotmesos a maltractaments abans o durant la instal·lació.
Les toveres i difusors han de suportar els esforços deguts al seu propi pes, al moviment de l'aire, als propis de la seva manipulació, així com a les vibracions que es puguin produir com a conseqüència del règim normal de funcionament.
No han de contaminar l'aire que circula a través seu.
No pot tenir peces soltes al seu interior.
El diàmetre de les toveres i multitoveres de llarg abast fa referència al diàmetre necessari per a embocar la peça al conducte o plénum. Quan es parla del diàmetre de la boca es fa referència a l'obertura de sortida d'aire.
2.- CONDICIONS DE SUBMINISTRAMENT I EMMAGATZEMATGE
Subministrament: Per unitats.
Emmagatzematge: En llocs protegits contra els impactes.
3.- UNITAT I CRITERI D'AMIDAMENT
Unitat d'amidament: la indicada a la descripció de l'element
Criteri d'amidament: quantitat necessària subministrada a l'obra
4.- NORMATIVA DE COMPLIMENT OBLIGATORI
Real Decreto 1027/2007, de 20 de julio, por el que se aprueba el Reglamento de Instalaciones Térmicas en los Edificios. (RITE).

BE MATERIALS PER A INSTAL·LACIONS DE CLIMATITZACIÓ, CALEFACCIÓ I VENTILACIÓ MECÀNICA

BEV MATERIALS DE REGULACIÓ I CONTROL PER A INSTAL·LACIONS DE CLIMATITZACIÓ, CALEFACCIÓ I VENTILACIÓ MECÀNICA

BEV1- CABLE PER A INSTAL·LACIONS DE REGULACIÓ I CONTROL (D)

0.- ELEMENTS QUE CONTEMPLA EL PLEC

BEV1-H6EA,BEV1-H6EB,BEV1-XX01.

Plec de condicions
1.- DEFINICIÓ I CONDICIONS DELS ELEMENTS

Cables per a bus de dades i materials per a l'execució de la instal·lació elèctrica de punts de control per a la regulació, control, supervisió i gestió d'instal·lacions.
S'han considerat els tipus següents:
- Cables per a bus de dades
- Material per a la instal·lació elèctrica de punts de control
MATERIAL PER A LA INSTAL·LACIÓ ELÈCTRICA DE PUNTS DE CONTROL:
Es composa de tubs rígids o flexibles i cables necessaris per a la realització de la instal·lació elèctrica del punt de control.
Els tubs han de complir la norma UNE_EN 50-086-95 (1) "Sistemas de tubos para instalaciones eléctricas" i amb el "Reglamento Electrotécnico para Baja Tensión".
Els conductors han de complir amb la norma UNE 21-022-82 "Conductores de cables aislados." i amb el "Reglamento Electrotécnico para Baja Tensión."
CABLES DE DADES:
Aquests cables han d'estar constituïts per conductors multifilars de coure de 0,91 mm de diàmetre llis i recuit, aïllats amb una capa extruïda de polietilè sòlid colorat segons clau i disposats a parells. Els conductors han de ser rígids de coure electrolític pur, amb un bo trefilatge i uniformement recuit, de secció perfectament circular i uniforme. La superfície ha de ser llisa, neta i brillant i ha d'esar exempta d'escates, esquerdes o qualsevol altre tipus de defecte.
Per a l'aïllament dels conductors s'ha d'emprar polietilè d'alta densitat i alt pes molecular. Cada conductor s'ha d'aïllar amb una capa contínua de polietilè sense porus ni cap defecte. Els fils aïllats s'han de torsionar en parells amb un pas adequat i amb un codi de colors per distingir-los. Cadascú dels aparells s'ha d'encintar individualment amb una cinta de polièster aplicada helicoidalment amb un cavalcament adequat i altra cinta d'alumini-polièster (de 0,025 mm el fruix de polièster i 0,023 mm l'alumini) aplicada també helicoidalment i amb un cavalcament adequat.
La coberta de protecció és de tipus anti-ignífuga i ha de constar d'una pantalla d'alumini i una coberta de termoplàstic ignífug envoltant al nucli. Sobre la cinta envoltant s'ha de disposar una cinta d'alumini aplicada longitudinalment i cavalcada d'un gruix de 0,2 mm i un cavalcament mínim de 6,5 mm. Sota la mateixa s'ha d'aplicar un conductor de 0,4 mm de diàmetre per a continuïtat de pantalla.
Les característiques elèctriques dels conductors a 20ºC han de ser les següents:
- Resistència òhmica en c.c a 10 kHz i per bucle: <= 16,3 Ohms 10%

2.- CONDICIONS DE SUBMINISTRAMENT I EMMAGATZEMATGE

Subministrament: Bobines normalitzades i degudament protegides, de manera que no s'alterin les seves condicions.
Emmagatzematge: En llocs protegits contra els impactes, la pluja, les humtiats, raigs de sol i dins del embalatge original.

3.- UNITAT I CRITERI D'AMIDAMENT

Unitat d'amidament: la indicada a la descripció de l'element
Criteri d'amidament: quantitat necessària subministrada a l'obra

4.- NORMATIVA DE COMPLIMENT OBLIGATORI

Real Decreto 1027/2007, de 20 de julio, por el que se aprueba el Reglamento de Instalaciones Térmicas en los Edificios. (RITE).
Real Decreto 842/2002 de 2 de agosto, por el que se aprueba el Reglamento Electrotécnico de Baja Tensión. REBT 2002.
UNE-EN 50086-1:1995 Sistemas de tubos para la conducción de cables. Parte 1: Requisitos generales
UNE-EN 60228:2005 Conductores de cables aislados.

BE MATERIALS PER A INSTAL·LACIONS DE CLIMATITZACIÓ, CALEFACCIÓ I VENTILACIÓ MECÀNICA

BEV MATERIALS DE REGULACIÓ I CONTROL PER A INSTAL·LACIONS DE CLIMATITZACIÓ, CALEFACCIÓ I VENTILACIÓ MECÀNICA

BEVF- TERMÒSTAT (D)

0.- ELEMENTS QUE CONTEMPLA EL PLEC

BEVF-H596.

1.- DEFINICIÓ I CONDICIONS DELS ELEMENTS
Termòstats d'ambient amb doble contacte per a muntar superficialment.
CARACTERÍSTIQUES GENERALS:
Ha d'actuar quan la temperatura ambient del local arriba a la temperatura seleccionada a la regleta de selecció.
Ha de portar incorporat un element per seleccionar la temperatura desitjada.
Temperatura de treball: 5° - 30°C
2.- CONDICIONS DE SUBMINISTRAMENT I EMMAGATZEMATGE
Subministrament: En caixes.
Emmagatzematge: En llocs protegits de cops, dins de la seva caixa.
3.- UNITAT I CRITERI D'AMIDAMENT
Unitat d'amidament: la indicada a la descripció de l'element
Criteri d'amidament: quantitat necessària subministrada a l'obra
4.- NORMATIVA DE COMPLIMENT OBLIGATORI
No hi ha normativa de compliment obligatori.
5.- CONDICIONS DE CONTROL DE RECEPCIÓ
OPERACIONS DE CONTROL:
Les tasques de control a realitzar són les següents:
- Sol·licitar al fabricant els certificats de les característiques tècniques dels materials.
- Control de la documentació tècnica subministrada.
- Control de les operacions de transport des de fàbrica fins a obra, supervisió de les tasques de càrrega i descàrrega, i emmagatzematge dels elements.
- Control de les característiques dels elements en quan a qualitat de construcció, sensibilitat, resposta i consum d'energia, en el seu cas, segons especificacions tècniques i referències.
- Control específic dels elements: - Cicles d'obertura/Tancament - Interval de regulació i escala
- Realització d'informe amb els resultats del control efectuat en els materials rebuts.
CRITERIS DE PRESA DE MOSTRES:
S'ha de realitzar el control dels materials i equips que es rebin a l'obra.
INTERPRETACIÓ DE RESULTATS I ACTUACIONS EN CAS D'INCOMPLIMENT:
Un cop realitzat el control dels materials, totes les anomalies, incompliment de les especificacions, desviacions del projecte i variacions del què s'ha contractat amb l'empresa instal·ladora, s'ha de comunicar a DF, que haurà de decidir la substitució total o parcial del material rebut.

BE MATERIALS PER A INSTAL·LACIONS DE CLIMATITZACIÓ, CALEFACCIÓ I VENTILACIÓ MECÀNICA

BEW ACCESSORIS PER A INSTAL·LACIONS DE CLIMATITZACIÓ, CALEFACCIÓ I VENTILACIÓ MECÀNICA

BEW0- ACCESORIO PARA CONDUCTO CIRCULAR

0.- ELEMENTS QUE CONTEMPLA EL PLEC

BEW0-19X0,BEW0-19VJ,BEW0-19X1,BEW0-19WL,BEW0-19WH,BEW0-19WM,BEW0-19WK.

1.- DEFINICIÓN Y CONDICIONES DE LOS ELEMENTOS
Conjunto de elementos auxiliares (soportes, abrazaderas, etc.).
CARACTERÍSTICAS GENERALES:
El material y sus características (calidad, dimensiones, etc.) serán los adecuados para el conducto y no mermarán las características propias del conjunto de la instalación en ninguna de sus aplicaciones.
2.- CONDICIONES DE SUMINISTRO Y ALMACENAJE
Suministro: En el albarán de entrega constarán las siguientes características de identificación:
- Material
- Tipo
- Dimensiones en cm
Almacenamiento: En lugares protegidos de impactos, lluvias, humedades y de los rayos solares.
3.- UNIDAD Y CRITERIO DE MEDICIÓN
Unidad de medición: la indicada en la descripción del elemento
Criterio de medición: cantidad necesaria suministrada en la obra
4.- NORMATIVA DE CUMPLIMIENTO OBLIGATORIO
No hay normativa de obligado cumplimiento.

BE MATERIALS PER A INSTAL·LACIONS DE CLIMATITZACIÓ, CALEFACCIÓ I VENTILACIÓ MECÀNICA

BEW ACCESSORIS PER A INSTAL·LACIONS DE CLIMATITZACIÓ, CALEFACCIÓ I VENTILACIÓ MECÀNICA

BEW1- SUPORT PER A CONDUCTES CIRCULARS

0.- ELEMENTS QUE CONTEMPLA EL PLEC

BEW1-0OXX,BEW1-0OX2,BEW1-0OXY,BEW1-0OXN,BEW1-0OX3,BEW1-0OXO,BEW1-0OXM.

Plec de condicions
1.- DEFINICIÓ I CONDICIONS DELS ELEMENTS

Conjunt d'elements auxiliars (suports, abraçadores, etc.).
CARACTERÍSTIQUES GENERALS:
El material i les seves característiques (qualitat, dimensions, etc.) han de ser els adequats per al conducte i no han de fer disminuir les característiques pròpies del conjunt de la instal·lació en cap de les seves aplicacions.

2.- CONDICIONS DE SUBMINISTRAMENT I EMMAGATZEMATGE

Subministrament: A l'albarà de lliurament han de constar les característiques d'identificació següents:
- Material
- Tipus
- Dimensions en cm
Emmagatzematge: En llocs protegits contra els impactes, la pluja, les humitats i dels raigs del sol.

3.- UNITAT I CRITERI D'AMIDAMENT

Unitat d'amidament: la indicada a la descripció de l'element
Criteri d'amidament: quantitat necessària subministrada a l'obra

4.- NORMATIVA DE COMPLIMENT OBLIGATORI

No hi ha normativa de compliment obligatori.

BE MATERIALS PER A INSTAL·LACIONS DE CLIMATITZACIÓ, CALEFACCIÓ I VENTILACIÓ MECÀNICA

BEW ACCESSORIS PER A INSTAL·LACIONS DE CLIMATITZACIÓ, CALEFACCIÓ I VENTILACIÓ MECÀNICA

BEW2- SUPORT PER A CONDUCTES RECTANGULARS

0.- ELEMENTS QUE CONTEMPLA EL PLEC

BEW2-FG8A.

Plec de condicions
1.- DEFINICIÓ I CONDICIONS DELS ELEMENTS

Conjunt d'elements auxiliars (suports, abraçadores, etc.).
CARACTERÍSTIQUES GENERALS:
El material i les seves característiques (qualitat, dimensions, etc.) han de ser els adequats per al conducte i no han de fer disminuir les característiques pròpies del conjunt de la instal·lació en cap de les seves aplicacions.

2.- CONDICIONS DE SUBMINISTRAMENT I EMMAGATZEMATGE

Subministrament: A l'albarà de lliurament han de constar les característiques d'identificació següents:
- Material
- Tipus
- Dimensions en cm
Emmagatzematge: En llocs protegits contra els impactes, la pluja, les humitats i dels raigs del sol.

3.- UNITAT I CRITERI D'AMIDAMENT

Unitat d'amidament: la indicada a la descripció de l'element
Criteri d'amidament: quantitat necessària subministrada a l'obra

4.- NORMATIVA DE COMPLIMENT OBLIGATORI

No hi ha normativa de compliment obligatori.

BF TUBS I ACCESSORIS PER A GASOS I FLUIDS

BF5 TUBS I ACCESSORIS DE COURE

BF54- TUB DE COURE RECUIT PER A INSTAL·LACIONS FRIGORÍFIQUES

0.- ELEMENTS QUE CONTEMPLA EL PLEC

BF54-1JXW,BF54-1JXU,BF54-1JXZ,BF54-1JXV,BF54-1JXY.

1.- DEFINICIÓ I CONDICIONS DELS ELEMENTS
Tub de coure recuit per a instal·lacions frigorífiques.
CARACTERÍSTIQUES GENERALS:
En el cas de que el material s'utilitzi en obra pública, l'acord de Govern de la Generalitat de Catalunya de 9 de juny de 1998, exigeix que els materials siguin de qualitat certificada o puguin acreditar un nivell de qualitat equivalent, segons les normes aplicables als estats

membres de la Unió Europea o de l'Associació Europea de Lliure Canvi.
També en aquest cas, es procurarà que els esmentats materials disposin de l'etiqueta ecològica europea, regulada en el Reglament (CE) nº 66/2010 o bé altres distintius de la Comunitat Europea.
El tub ha de ser rodó, llis, ben net de dins i de fora, i sense defectes apreciables. Els extrems han d'acabar amb un tall perpendicular a l'eix i sense rebaves.
Els tubs han d'estar lliures de defectes que puguin ser perjudicials per al seu ús.
TUBS SEGONS LES ESPECIFICACIONS DE LA NORMA UNE-EN 12735:
La designació del tub ha de constar de:
- La denominació (tub de coure)
- El número d'aquesta norma europea (EN 12735-1)
- La designació de l'estat de tractament segons la norma UNE-EN 12735-1
- Les dimensions nominals de la secció transversal: diàmetre exterior x gruix nominal
- Composició del material:
- Cu+Ag: => 99,90%
- Fòsfor: 0,015% =< P =< 0,040%
- Aquest tipus de coure es denomina, indistintament, com Cu-DHP o CW024A.
Característiques mecàniques:
- Resistència a la tracció: => 220 Mpa
- Allargament: => 40%
- Duresa (HV 5): 40 a 70
Les característiques geomètriques dels tubs, així com les seves toleràncies s'han de mantenir dintre dels paràmetres especificats per la norma UNE-EN 12735-1.
2.- CONDICIONS DE SUBMINISTRAMENT I EMMAGATZEMATGE
Subministrament: Els tubs es poden subministrar en rotlles de 25 m o 50 m.
S'han de subministrar amb els extrems tapats de manera que es mantinguin les condicions de netedat interna del tub en les condicions normals de manipulació i emmagatzematge.
Emmagatzematge: En llocs protegits contra els impactes, en posició plana sobre superfícies planes.
TUBS SEGONS LES ESPECIFICACIONS DE LA NORMA UNE-EN 12735:
Cada embalatge a d'indicar, com a mínim la següent informació de manera llegible i indeleble:
- El número d'aquesta norma europea (EN 12735-1)
- Mides nominals de la secció transversal: diàmetre exterior x gruix de la paret
- Quantitat
- Estat de tractament
- Marca d'identificació del fabricant
3.- UNITAT I CRITERI D'AMIDAMENT
Unitat d'amidament: la indicada a la descripció de l'element
Criteri d'amidament: quantitat necessària subministrada a l'obra
4.- NORMATIVA DE COMPLIMENT OBLIGATORI
* UNE-EN 12735-1:2001 Cobre y aleaciones de cobre. Tubos redondos de cobre, sin soldadura, para aire acondicionado y refrigeración. Parte 1: Tubos para canalizaciones.

BF TUBS I ACCESSORIS PER A GASOS I FLUIDS

BF5 TUBS I ACCESSORIS DE COURE

BF56- TUB DE COURE SEMIDUR PER A INSTAL·LACIONS FRIGORÍFIQUES

0.- ELEMENTS QUE CONTEMPLA EL PLEC

BF56-1JXF.

1.- DEFINICIÓ I CONDICIONS DELS ELEMENTS
Tubs de coure semidur per a instal·lacions frigorífiques.
CARACTERÍSTIQUES GENERALS:
En el cas de que el material s'utilitzi en obra pública, l'acord de Govern de la Generalitat de Catalunya de 9 de juny de 1998, exigeix que els materials siguin de qualitat certificada o puguin acreditar un nivell de qualitat equivalent, segons les normes aplicables als estats membres de la Unió Europea o de l'Associació Europea de Lliure Canvi.
També en aquest cas, es procurarà que els esmentats materials disposin de l'etiqueta ecològica europea, regulada en el Reglament (CE) nº 66/2010 o bé altres distintius de la Comunitat Europea.

El tub ha de ser recte, rodó, llis, ben net de dins i de fora, i sense defectes apreciables.
Els extrems han d'acabar amb un tall perpendicular a l'eix i sense rebaves.
Els tubs han d'estar lliures de defectes que puguin ser perjudicials per al seu ús.
TUBS SEGONS LES ESPECIFICACIONS DE LA NORMA UNE-EN 12735:
La designació del tub ha de constar de:
- La denominació (tub de coure)
- El número d'aquesta norma europea (EN 12735-1)
- La designació de l'estat de tractament segons la norma UNE-EN 12735-1
- Les dimensions nominals de la secció transversal: diàmetre exterior x gruix nominal
- Composició del material:
- Cu+Ag: => 99,90%
- Fòsfor: 0,015% =< P =< 0,040%
- Aquest tipus de coure es denomina, indistintament, com Cu-DHP o CW024A.
Característiques mecàniques:
- Resistència a la tracció: => 250 Mpa
- Allargament: => 30%
- Duresa (HV 5): 75 a 100
Les característiques geomètriques dels tubs, així com les seves toleràncies s'han de mantenir dintre dels paràmetres especificats per la norma UNE-EN 12735-1.
2.- CONDICIONS DE SUBMINISTRAMENT I EMMAGATZEMATGE
Subministrament: En barres de 3 m, 5 m o 6 m. Han d'estar embalats en lots de les mateixes mides i estat de tractament.
S'han de subministrar amb els extrems tapats de manera que es mantinguin les condicions de netedat interna del tub en les condicions normals de manipulació i emmagatzematge.
Emmagatzematge: En llocs protegits contra els impactes. S'han d'apilar horitzontalment i paral·lelament sobre superfícies planes.
TUBS SEGONS LES ESPECIFICACIONS DE LA NORMA UNE-EN 12735:
Cada embalatge a d'indicar, com a mínim la següent informació de manera llegible i indeleble:
- El número d'aquesta norma europea (EN 12735-1)
- Mides nominals de la secció transversal: diàmetre exterior x gruix de la paret
- Quantitat
- Estat de tractament
- Marca d'identificació del fabricant
3.- UNITAT I CRITERI D'AMIDAMENT
Unitat d'amidament: la indicada a la descripció de l'element
Criteri d'amidament: quantitat necessària subministrada a l'obra
4.- NORMATIVA DE COMPLIMENT OBLIGATORI
* UNE-EN 12735-1:2001 Cobre y aleaciones de cobre. Tubos redondos de cobre, sin soldadura, para aire acondicionado y refrigeración. Parte 1: Tubos para canalizaciones.

BF TUBS I ACCESSORIS PER A GASOS I FLUIDS

BFQ AÏLLAMENTS TÈRMICS PER A TUBS

BFQ0- AÏLLAMENT TÈRMIC PER A TUBS AMB ESCUMES ELASTOMÈRIQUES

0.- ELEMENTS QUE CONTEMPLA EL PLEC

BFQ0-JMTH,BFQ0-JSCF,BFQ0-L7X7,BFQ0-LOAH,BFQ0-I186,BFQ0-XX01.

1.- DEFINICIÓ I CONDICIONS DELS ELEMENTS
Aïllaments tèrmics amb escumes elastomèriques per a tubs d'aigua freda o calenta.
CARACTERÍSTIQUES GENERALS:
La superfície ha de ser llisa i a la secció s'han d'apreciar els alveols propis de l'escuma.
El material de l'aïllament no ha de contenir substàncies en la que es puguin desenvolupar microorganismes.
No ha de despendre olors a la temperatura a la que estarà sotmès.
No patirà deformacions com a conseqüència de la temperatura ni degut a una acumulació accidental del condensat.
Llargària: 2 m
Conductivitat tèrmica a 20°C: <= 0,041 W/m K
Temperatures d'ús d'aïllaments per a tubs freds: >= 10°C
Temperatures d'ús d'aïllaments per a tubs calents: 40°C - 65°C

Reacció contra el foc (UNE 53-127): Autoextingible
Les característiques anteriors es determinaran segons el RITE "Reglamento de Instalaciones Térmicas en los Edificios".
2.- CONDICIONS DE SUBMINISTRAMENT I EMMAGATZEMATGE
Subministrament: Embalats en paquets.
Emmagatzematge: Apilats horitzontalment sobre superfícies planes, protegits contra les pluges, les humitats i els impactes.
3.- UNITAT I CRITERI D'AMIDAMENT
Unitat d'amidament: la indicada a la descripció de l'element
Criteri d'amidament: quantitat necessària subministrada a l'obra
4.- NORMATIVA DE COMPLIMENT OBLIGATORI
Real Decreto 1027/2007, de 20 de julio, por el que se aprueba el Reglamento de Instalaciones Térmicas en los Edificios. (RITE).
UNE 53127:2002 Plásticos celulares. Determinación de las características de combustión de probetas en posición horizontal sometidas a una llama pequeña.
5.- CONDICIONS DE CONTROL DE RECEPCIÓ
OPERACIONS DE CONTROL:
Les tasques de control a realitzar són les següents:
- Sol·licitar al fabricant els certificats de característiques tècniques i homologacions dels materials.
- Contrastar la documentació amb els materials i amb els requisits tèrmics del projecte. (temperatures màximes i mínimes, i espessors).
- Control de la documentació tècnica subministrada.
- Realització d'informe amb els resultats del control efectuat.
CRITERIS DE PRESA DE MOSTRES:
S'ha de comprovar per mostreig de cada tipus d'aïllament i tipus d'instal·lació a aïllar.
INTERPRETACIÓ DE RESULTATS I ACTUACIONS EN CAS D'INCOMPLIMENT:
No s'ha d'acceptar material que no reuneixi les condicions d'espessor i característiques tèrmiques requerides en la instal·lació a aïllar.
En cas de discrepàncies amb les exigències del projecte s'ha d'acceptar o refusar el material segons criteri de la DF.

BF TUBS I ACCESSORIS PER A GASOS I FLUIDS

BFW ACCESSORIS GENÈRICS DE TUBS PER A GASOS I FLUIDS

BFWD- ACCESSORI PER A TUB DE COURE PER A INSTAL·LACIONS FRIGORÍFIQUES

0.- ELEMENTS QUE CONTEMPLA EL PLEC

BFWD-2HKY,BFWD-2HKO,BFWD-2HKV,BFWD-2HKR,BFWD-2HKW,BFWD-2HKS.

1.- DEFINICIÓ I CONDICIONS DELS ELEMENTS
Conjunt d'accessoris per a tubs i per a recobriments aïllants de tubs (colzes, derivacions, reduccions, etc.), utilitzats en instal·lacions d'edificació i d'urbanització per a la total execució de la conducció o xarxa a la qual pertanyin.
CARACTERÍSTIQUES GENERALS:
El material, la seva qualitat i les característiques físiques, mecàniques i dimensionals, han de ser compatibles amb les del tub, i no han de fer disminuir les d'aquest en cap de les seves aplicacions.
2.- CONDICIONS DE SUBMINISTRAMENT I EMMAGATZEMATGE
Subministrament: A l'albarà de lliurament han de constar les característiques d'identificació següents:
- Material
- Tipus
- Diàmetres
Emmagatzematge: En llocs protegits contra els impactes, la pluja, les humitats i dels raigs del sol.
3.- UNITAT I CRITERI D'AMIDAMENT
Unitat composada pel conjunt de peces necessàries per a muntar 1 m de tub.
4.- NORMATIVA DE COMPLIMENT OBLIGATORI
La mateixa normativa que s'apliqui als tubs, en funció dels fluids que transportin.

BF TUBS I ACCESSORIS PER A GASOS I FLUIDS

BFY PARTS PROPORCIONALS D'ELEMENTS DE MUNTATGE DE TUBS DE GASOS I FLUIDS

BFY3- PART PROPORCIONAL D'ELEMENTS DE MUNTATGE PER A AÏLLAMENT TÈRMIC DE CANONADES AMB ESCUMES ELASTOMÈRIQUES

0.- ELEMENTS QUE CONTEMPLA EL PLEC

BFY3-065J,BFY3-065L.

1.- DEFINICIÓ I CONDICIONS DELS ELEMENTS
Conjunt d'elements especials per a l'execució de conduccions.
S'han considerat els tipus següents:
- Per a tubs (materials per a la unió entre tubs o entre tubs i accessoris)
- Per aïllaments tèrmics (material per a la unió i subjecció, cintes adhesives, etc.)
CARACTERÍSTIQUES GENERALS:
El material, la qualitat, els diàmetres, etc., han de ser els adequats per al tub, i no han de fer disminuir les característiques pròpies del conjunt de la instal·lació en cap de les seves aplicacions.
2.- CONDICIONS DE SUBMINISTRAMENT I EMMAGATZEMATGE
Subministrament: A l'albarà de lliurament han de constar les característiques d'identificació següents:
- Material
- Tipus
- Diàmetres
Emmagatzematge: En llocs protegits contra els impactes, la pluja, les humitats i dels raigs del sol.
3.- UNITAT I CRITERI D'AMIDAMENT
Unitat composada pel conjunt de peces necessàries per a muntar 1 m de tub.
4.- NORMATIVA DE COMPLIMENT OBLIGATORI
La mateixa normativa que s'apliqui als tubs, en funció dels fluids que transportin.

BF TUBS I ACCESSORIS PER A GASOS I FLUIDS

BFY PARTS PROPORCIONALS D'ELEMENTS DE MUNTATGE DE TUBS DE GASOS I FLUIDS

BFYC- PART PROPORCIONAL D'ELEMENTS DE MUNTATGE PER A TUBS DE COURE

0.- ELEMENTS QUE CONTEMPLA EL PLEC

BFYC-04PD,BFYC-04PB,BFYC-04PE,BFYC-04PC,BFYC-04PA,BFYC-04PG.

1.- DEFINICIÓ I CONDICIONS DELS ELEMENTS
Conjunt d'elements especials per a l'execució de conduccions.
S'han considerat els tipus següents:
- Per a tubs (materials per a la unió entre tubs o entre tubs i accessoris)
- Per aïllaments tèrmics (material per a la unió i subjecció, cintes adhesives, etc.)
CARACTERÍSTIQUES GENERALS:
El material, la qualitat, els diàmetres, etc., han de ser els adequats per al tub, i no han de fer disminuir les característiques pròpies del conjunt de la instal·lació en cap de les seves aplicacions.
2.- CONDICIONS DE SUBMINISTRAMENT I EMMAGATZEMATGE
Subministrament: A l'albarà de lliurament han de constar les característiques d'identificació

següents:
- Material
- Tipus
- Diàmetres
Emmagatzematge: En llocs protegits contra els impactes, la pluja, les humitats i dels raigs del sol.
3.- UNITAT I CRITERI D'AMIDAMENT
Unitat composada pel conjunt de peces necessàries per a muntar 1 m de tub.
4.- NORMATIVA DE COMPLIMENT OBLIGATORI
La mateixa normativa que s'apliqui als tubs, en funció dels fluids que transportin.

BG MATERIALS PER A INSTAL·LACIONS ELÈCTRIQUES

BG1 CAIXES I ARMARIS

BG10- ARMARI METÀL·LIC PER A INSTAL·LACIONS ELÈCTRIQUES

0.- ELEMENTS QUE CONTEMPLA EL PLEC

BG10-0G4C.

1.- DEFINICIÓ I CONDICIONS DELS ELEMENTS
Armaris metàl·lics per a servei interior o exterior, amb porta.
S'han considerat els tipus de serveis següents:
- Interior
- Exterior
CARACTERÍSTIQUES GENERALS:
Ha d'estar format per un cos, una placa de muntatge i una o dues portes.
El cos ha de ser de xapa d'acer plegada i soldada, protegida amb pintura anticorrosiva. Ha de portar tapetes amb junt d'estanquitat per al pas de tubs i orificis per a la seva fixació.
Ha de tenir una textura uniforme i sense defectes.
La porta ha de ser del mateix material que el cos i amb tancament per dos punts.
Les frontisses de la porta han de ser interiors i l'obertura ha de ser superior a 120°.
El cos, la placa de muntatge i la tapa han de portar borns de presa de terra.
Gruix de la xapa d'acer: >= 1 mm
Si la porta té finestra, aquesta ha de ser de metacrilat transparent.
INTERIOR:
La porta ha de tenir un junt d'estanquitat que ha de garantir el grau de protecció.
Grau de protecció per a interior (UNE 20-324): >= IP-427
EXTERIOR:
La unió entre la porta i el cos s'ha de fer mitjançant perfils adequats i amb junts d'estanquitat que garanteixin el grau de protecció.
Grau de protecció per a exterior (UNE 20-324): >= IP-557
2.- CONDICIONS DE SUBMINISTRAMENT I EMMAGATZEMATGE
Subministrament: En caixes.
Emmagatzematge: En llocs protegits contra els impactes, la pluja, les humitats i dels raigs del sol.
3.- UNITAT I CRITERI D'AMIDAMENT
Unitat d'amidament: la indicada a la descripció de l'element
Criteri d'amidament: quantitat necessària subministrada a l'obra
4.- NORMATIVA DE COMPLIMENT OBLIGATORI
Real Decreto 842/2002 de 2 de agosto, por el que se aprueba el Reglamento Electrotécnico de Baja Tensión. REBT 2002.

BG MATERIALS PER A INSTAL·LACIONS ELÈCTRIQUES

BG1 CAIXES I ARMARIS

BG12 CAIXES DE DOBLE AÏLLAMENT

0.- ELEMENTS QUE CONTEMPLA EL PLEC

BG12-0G64.

1.- DEFINICIÓ I CARACTERÍSTIQUES DELS ELEMENTS

Caixes de doble aïllament per a protecció de comptadors, de mecanismes per a centralitzacions o de quadres de comandament.

CARACTERÍSTIQUES GENERALS:
Ha de tenir una textura uniforme i sense defectes.
Ha d'estar constituïda per un cos i una tapa transparent. La tapa ha de ser de policarbonat incolor i resistent als raigs ultraviolats.
Entre la tapa i el cos hi ha d'haver un junt d'estanquitat.
L'envoltant ha de ser totalment aïllant.
Ha de ser de construcció modular.
Ha de tenir un sistema d'entrada i sortida de conductors.
Ha de portar orificis per a la seva fixació així com per al tancament de la tapa. El tancament s'ha de fer per mitjà de visos i femelles inseribles i precintables, que han de ser quatre, com a mínim.
Grau de protecció (UNE 20-324):
- Cos: >= IP-557
- Tapa: >= IP-559
Classe del material aïllant (UNE 21-305): A
Resistència a la flama (UNE-EN 60707): Autoextingible

2.- CONDICIONS DE SUBMINISTRAMENT I EMMAGATZEMATGE

Subministrament: En caixes.
Emmagatzematge: En llocs protegits contra els impactes, la pluja, les humitats i dels raigs del sol.

3.- UNITAT I CRITERIS D'AMIDAMENT

Unitat d'amidament: la indicada a la descripció de l'element
Criteri d'amidament: quantitat necessària subministrada a l'obra

4.- NORMATIVA DE COMPLIMENT OBLIGATORI

Real Decreto 842/2002 de 2 de agosto, por el que se aprueba el Reglamento Electrotécnico de Baja Tensión. REBT 2002.

BG MATERIALS PER A INSTAL·LACIONS ELÈCTRIQUES

BG1 CAIXES I ARMARIS

BG12 CAIXES DE DOBLE AÏLLAMENT

BG12- CAIXA DE DERIVACIÓ QUADRADA

0.- ELEMENTS QUE CONTEMPLA EL PLEC

BG12-0G64.

Plec de condicions
1.- DEFINICIÓ I CONDICIONS DELS ELEMENTS

Caixes de derivació.

S'han considerat els materials següents:
- Plàstic
- Fosa d'alumini
- Planxa d'acer
- Plastificat

S'han considerat els graus de protecció següents:
- Normal
- Estanca
- Antihumitat
- Antideflagrant

CARACTERÍSTIQUES GENERALS:
La caixa ha d'estar formada per un cos i una tapa. Ha de tenir un aspecte uniforme i sense defectes.
Quan és per a encastar, el cos ha de portar aletes o superfícies d'ancoratge.
Quan és per a muntar supeficialment, el cos ha de portar orificis per a la seva fixació.
Grau de protecció (UNE 20-324):

	Tipus			
Material	Normal	Estanca	Antihumitat	Antideflagrant
Plàstic	>= IP-405	>= IP-535	>= IP-545	-
Plastificada	>= IP-517	>= IP-537	>= IP-547	-
Planxa d'acer	>= IP-517	>= IP-537	>= IP-547	>= IP-557
Fosa d'alumini	>= IP-517	>= IP-537	>= IP-547	>= IP-557

GRAU DE PROTECCIÓ ANTIDEFLAGRANT:
El cos ha de tenir orificis roscats per al pas de tubs.
Temperatura d'autoinflamació (T): 300 <= T <= 450°C
Grup d'explosió (UNE 20-320): IIB
GRAU DE PROTECCIÓ NORMAL, ESTANCA O ANTIHUMITAT:
El cos ha de portar empremtes de ruptura per al pas de tubs.
GRAU DE PROTECCIÓ ANTIHUMITAT:
Entre la tapa i el cos hi ha d'haver un junt d'estanquitat.
PLASTIFICADA:
El cos i la tapa han de ser d'acer embotit plastificat.
El cos i la tapa han d'estar protegits interiorment i exteriorment contra la corrosió.
La tapa ha de portar sistemes de fixació al cos mitjançant cargols, i aquests han de ser de material anticorrosiu.
PLÀSTIC:
La tapa ha de portar un sistema de fixació amb el cos.
Resistència a la flama (UNE-EN 60707): Autoextingible
PLANXA:
El cos i la tapa han d'estar protegits interiorment i exteriorment contra la corrosió.
La tapa ha de portar sistemes de fixació al cos mitjançant cargols, i aquests han de ser de material anticorrosiu.
FOSA D'ALUMINI:
La tapa ha de portar sistemes de fixació al cos mitjançant cargols, i aquests han de ser de material anticorrosiu.

2.- CONDICIONS DE SUBMINISTRAMENT I EMMAGATZEMATGE

Subministrament: En caixes.
Emmagatzematge: En llocs protegits contra els impactes, la pluja, les humitats i dels raigs del sol.

3.- UNITAT I CRITERI D'AMIDAMENT

Unitat d'amidament: la indicada a la descripció de l'element
Criteri d'amidament: quantitat necessària subministrada a l'obra

4.- NORMATIVA DE COMPLIMENT OBLIGATORI

Real Decreto 842/2002 de 2 de agosto, por el que se aprueba el Reglamento Electrotécnico de Baja Tensión. REBT 2002.

BG MATERIALS PER A INSTAL·LACIONS ELÈCTRIQUES

BG2 TUBS, CANALS, SAFATES I COLUMNES PER A MECANISMES

BG2I- SAFATA AÏLLANT PER A INSTAL·LACIONS ELÈCTRIQUES

0.- ELEMENTS QUE CONTEMPLA EL PLEC

BG2I-0B7Q.

Plec de condicions
1.- DEFINICIÓ I CONDICIONS DELS ELEMENTS

Safata plàstica de PVC rígid llis o perforat.
S'han considerat els tipus següents:
- Safata amb fons llis
- Safata amb fons perforat

CARACTERÍSTIQUES GENERALS:
Ha de tenir les vores conformades, de manera que permetin el tancament a pressió de la coberta.
Ha de presentar una superfície sense fissures i amb color uniforme. Els extrems han d'acabar amb un tall perpendicular a l'eix i sense rebaves.
Ha de suportar bé els ambients humits, salinosos i químicament agressius.
Resistència a la flama (UNE-EN 60707): Autoextingible
Reacció en front el foc (UNE-EN 13501-1): CL-s3,d0
Rigidesa dielèctrica (UNE 21-316): Alta
Conductivitat tèrmica: Baixa
Potència de servei: <= 16 kW
FONS LLIS:
Grau protecció (UNE 20-324): IP-429
Les dimensions s'han d'expressar-se: Alçària x amplària
FONS PERFORAT:
Grau protecció (UNE 20-324): IP-229
Les dimensions han d'expressar-se: Amplària
Temperatura de servei (T): -20°C <= T <= +60°C
Temperatura d'estovament Vicat (UNE-EN ISO 306): >= 81°C/mm, >= 64°C/ 1/10 mm

2.- CONDICIONS DE SUBMINISTRAMENT I EMMAGATZEMATGE

Subministrament: En caixes.
En mòduls d'una llargària de 3 m i s'admet una tolerància de ± 10 mm.
Cada safata ha de portar marcades, a distàncies < 1 m, de forma indeleble i ben visible les dades següents:
- Tipus de PVC
- Nom del fabricant o marca comercial
- Referència a les normes

Emmagatzematge: Sota cobert i protegit contra la pluja i les humitats.

3.- UNITAT I CRITERI D'AMIDAMENT

Unitat d'amidament: la indicada a la descripció de l'element
Criteri d'amidament: quantitat necessària subministrada a l'obra

4.- NORMATIVA DE COMPLIMENT OBLIGATORI

Real Decreto 842/2002 de 2 de agosto, por el que se aprueba el Reglamento Electrotécnico de Baja Tensión. REBT 2002.

BG MATERIALS PER A INSTAL·LACIONS ELÈCTRIQUES

BG2 TUBS, CANALS, SAFATES I COLUMNES PER A MECANISMES

BG2J- SAFATA METÀL·LICA PER A INSTAL·LACIONS ELÈCTRIQUES

0.- ELEMENTS QUE CONTEMPLA EL PLEC

BG2J-0BB9,BG2J-0BBI,BG2J-0BA0,BG2J-0B9Z,BG2J-0BA2,BG2J-0BE0.

1.- DEFINICIÓ I CONDICIONS DELS ELEMENTS
Safates metàl·liques.
S'han considerat els tipus següents:
- Xapa d'acer, cega o perforada
- Reixa d'acer
S'ha de considerar els tipus de safata de planxa d'acer següents:
- Llisa
- Perforada
CARACTERÍSTIQUES GENERALS:
Ha de tenir una superfície sense fissures. Els extrems han d'acabar amb un tall perpendicular a l'eix i sense rebaves.
Les unions s'han de fer mitjançant peces auxiliars.
Ha de suportar bé els ambients humits, salinosos i químicament agressius.
Potència de servei: <= 16 kW
Ha de complir amb les especificacions marcades per la norma UNE-EN 61537.
XAPA D'ACER GALVANITZAT:
Safata de xapa, amb les vores conformades per a permetre el tancament a pressió de la coberta.
REIXA D'ACER:
Safata obtinguda a partir del doblegament d'una graella.
2.- CONDICIONS DE SUBMINISTRAMENT I EMMAGATZEMATGE
CONDICIONS GENERALS:
Subministrament: En caixes.
Emmagatzematge: A cobert i protegides contra la pluja i les humitats.
REIXA:
En mòduls de llargària 3 m, s'admet una tolerància de ± 10 mm.
PLANXA:
En mòduls de llargària 3 m, s'admet una tolerància de ± 10 mm.
Inclou accessoris per a l'anul·lació d'obertures innecessàries.
Cada safata ha de portar marcades, a distàncies < 1 m, de forma indeleble i ben visible les dades següents:
Cada component del sistema s'ha de marcar de manera duradora i legible amb les següents dades:
-Nom del fabricant, o de la marca comercial
-Marca d'identificació del producte concret
3.- UNITAT I CRITERI D'AMIDAMENT
Unitat d'amidament: la indicada a la descripció de l'element
Criteri d'amidament: quantitat necessària subministrada a l'obra
4.- NORMATIVA DE COMPLIMENT OBLIGATORI
Real Decreto 842/2002 de 2 de agosto, por el que se aprueba el Reglamento Electrotécnico de Baja Tensión. REBT 2002.
UNE-EN 61537:2002 Sistemas de bandejas y de bandejas de escalera para la conducción de cables.

BG MATERIALS PER A INSTAL·LACIONS ELÈCTRIQUES

BG2 TUBS, CANALS, SAFATES I COLUMNES PER A MECANISMES

BG2P- TUB RÍGID PER A PROTECCIÓ DE CONDUCTORS ELÈCTRICS DE MATERIAL PLÀSTIC

0.- ELEMENTS QUE CONTEMPLA EL PLEC

BG2P-1KUK,BG2P-1KUI,BG2P-1KUV.

Plec de condicions
1.- DEFINICIÓ I CONDICIONS DELS ELEMENTS

Tub rígid no metàl·lic de fins a 160 mm de diàmetre nominal.
CARACTERÍSTIQUES GENERALS:
S'ha de poder corbar en calent, sense reducció notable de la seva secció.
Han d'estar dissenyats i construïts de manera que les seves característiques en ús normal siguin segures i sense perill per a l'usuari i el seu entorn.
Ha de suportar bé els ambients corrossius i els contactes amb greixos i olis.
L'interior dels tubs ha d'estar exempt de rebaves i altres defectes que pugin fer malbé els conductors o ferir a instal·ladors o usuaris.
El diàmetre nominal ha de ser el de l'exterior del tub i s'ha d'expressar en milímetres.
El diàmetre interior mínim l'ha de declarar el fabricant.
Les dimensions han de cumplir la norma EN-60423.

2.- CONDICIONS DE SUBMINISTRAMENT I EMMAGATZEMATGE

Subministrament: En feixos de tubs de llargària >= 3 m.
Emmagatzematge: En llocs protegits dels impactes i dels raigs solars.
Han de situar-se en posició horitzontal. L'alçària d'emmagatzematge no ha de sobrepassar els 1,5 m.

3.- UNITAT I CRITERI D'AMIDAMENT

Unitat d'amidament: la indicada a la descripció de l'element
Criteri d'amidament: quantitat necessària subministrada a l'obra

4.- NORMATIVA DE COMPLIMENT OBLIGATORI

Real Decreto 842/2002 de 2 de agosto, por el que se aprueba el Reglamento Electrotécnico de Baja Tensión. REBT 2002.
UNE-EN 50086-1:1995 Sistemas de tubos para la conducción de cables. Parte 1: Requisitos generales.
UNE-EN 60423:1996 Tubos de protección de conductores. Diámetros exteriores de los tubos para instalaciones eléctricas y roscas para tubos y accesorios.

5.- CONDICIONS DE CONTROL DE RECEPCIÓ

CONDICIONS DE MARCATGE I CONTROL DE LA DOCUMENTACIÓ:
Han d'estar marcats amb:
- Nom del fabricant
- Marca d'identificació dels productes
- El marcatge ha de ser llegible
- Han d'incloure les instruccions de muntatge corresponents
OPERACIONS DE CONTROL:
Les tasques de control de qualitat de Canalitzacions i Accessoris, són les següents:
- Sol·licitar del fabricant els certificats dels materials emprats i verificar l'adequació als requisits del projecte.
- Control de la documentació tècnica subministrada
- Control d'identificació dels materials i lloc d'emplaçament (alçada, distàncies, capacitat)
- Realització i emissió d'informes amb resultats dels assaigs
- Assaigs: - Propagació de la flama segons norma R.E.B.T / UNE-EN 50085-1 / UNE-EN 50086-1
- Instal·lació i posada a l'obra segons norma R.E.B.T / UNE 20.460 - Verificació de l'aspecte superficial segons norma projecte/ UNE-EN ISO 1461
CRITERIS DE PRESA DE MOSTRES:
Es realitzaran els assaigs a la recepció dels materials, verificant tot el traçat de la instal·lació de safates i aleatòriament un tub de cada mida instal·lat a obra ja sigui rígid, flexible o soterrat.
INTERPRETACIÓ DE RESULTATS I ACTUACIONS EN CAS D'INCOMPLIMENT:
Segons criteri de la DF, podrà ser acceptat o rebutjat tot o part del material de la partida.

BG MATERIALS PER A INSTAL·LACIONS ELÈCTRIQUES

BG2 TUBS, CANALS, SAFATES I COLUMNES PER A MECANISMES

BG2Q- TUB FLEXIBLE PER A PROTECCIÓ DE CONDUCTORS ELÈCTRICS DE MATERIAL PLÀSTIC

0.- ELEMENTS QUE CONTEMPLA EL PLEC

BG2Q-1KT4.

Plec de condicions
1.- DEFINICIÓ I CONDICIONS DELS ELEMENTS

Tub flexible no metàl·lic de fins a 250 mm de diàmetre nominal.
Es consideraran els següents tipus de tubs:
- Tubs de PVC corrugats
- Tubs de PVC folrats, de dues capes, semillisa l'exterior i corrugada la interior
- Tubs de material lliure d'halògens
- Tubs de polipropilè
- Tubs de polietilè de dues capes, corrugada l'exterior i llisa la interior
CARACTERÍSTIQUES GENERALS:
Han d'estar dissenyats i construïts de manera que les seves característiques en ús normal siguin segures i sense perill per a l'usuari i el seu entorn.
L'interior dels tubs ha d'estar exempt de rebaves i altres defectes que pugin fer malbé els conductors o ferir a instal·ladors o usuaris.
El diàmetre nominal ha de ser el de l'exterior del tub i s'ha d'expressar en milímetres.
El diàmetre interior mínim l'ha de declarar el fabricant.
Les dimensions han de cumplir la norma EN-60423.

2.- CONDICIONS DE SUBMINISTRAMENT I EMMAGATZEMATGE

Subministrament: En rotlles.
Emmagatzematge: En llocs protegits contra els impactes i contra la pluja.

3.- UNITAT I CRITERI D'AMIDAMENT

Unitat d'amidament: la indicada a la descripció de l'element
Criteri d'amidament: quantitat necessària subministrada a l'obra

4.- NORMATIVA DE COMPLIMENT OBLIGATORI

Real Decreto 842/2002 de 2 de agosto, por el que se aprueba el Reglamento Electrotécnico de Baja Tensión. REBT 2002.
UNE-EN 50086-1:1995 Sistemas de tubos para la conducción de cables. Parte 1: Requisitos generales.
UNE-EN 60423:1996 Tubos de protección de conductores. Diámetros exteriores de los tubos para instalaciones eléctricas y roscas para tubos y accesorios.

5.- CONDICIONS DE CONTROL DE RECEPCIÓ

CONDICIONS DE MARCATGE I CONTROL DE LA DOCUMENTACIÓ:
Han d'estar marcats amb:
- Nom del fabricant
- Marca d'identificació dels productes
- El marcatge ha de ser llegible
- Han d'incloure les instruccions de muntatge corresponents
OPERACIONS DE CONTROL EN CANALITZACIONS I ACCESORIS:
Les tasques de control de qualitat de Canalitzacions i Accessoris, són les següents:
- Sol·licitar del fabricant els certificats dels materials emprats i verificar l'adequació als requisits del projecte.
- Control de la documentació tècnica subministrada
- Control d'identificació dels materials i lloc d'emplaçament (alçada, distàncies, capacitat)
- Realització i emissió d'informes amb resultats dels assaigs
- Assaigs: - Propagació de la flama segons norma R.E.B.T / UNE-EN 50085-1 / UNE-EN 50086-1
- Instal·lació i posada a l'obra segons norma R.E.B.T / UNE 20.460 - Verificació de l'aspecte superficial segons norma projecte/ UNE-EN ISO 1461

CRITERIS DE PRESA DE MOSTRES EN CANALITZACIONS I ACCESSORIS:
Es realitzaran els assaigs a la recepció dels materials, verificant tot el traçat de la instal·lació de safates i aleatòriament un tub de cada mida instal·lat a obra ja sigui rígid, flexible o soterrat.
INTERPRETACIÓ DE RESULTATS I ACTUACIONS EN CAS D'INCOMPLIMENT EN CANALITZACIONS I ACCESSORIS:
Segons criteri de la DF, podrà ser acceptat o rebutjat tot o part del material de la partida.
OPERACIONS DE CONTROL EN TUBS DE PVC PER A CANALITZACIONS DE SERVEIS:
Les tasques de control a realitzar són les següents:
- En cada subministrament: - Inspecció visual de l'aspecte general dels tubs i elements d'unió. - Comprovació de les dades de subministrament exigides (marques, albarà o etiquetes). - Recepció del certificat de qualitat del fabricant, d'acord a les condicions del plec. - Comprovació dimensional (3 mostres).
- Per a cada tub de les mateixes característiques, es realitzaran els següents assaigs (UNE EN 50086-1): - Resistència a compressió - Impacte - Assaig de corbat - Resistència a la propagació de la flama - Resistència al calor - Grau de protecció - Resistència a l'atac químic
En cas que el material disposi de la Marca AENOR, o una altra legalment reconeguda a un país de l'UE, s'ha de poder prescindir dels assaigs de control de recepció. La DF ha de sol·licitar, en aquest cas, els resultats dels assaigs corresponents al subministrament rebut, segons control de producció establert a la marca de qualitat del producte.
CRITERIS DE PRESA DE MOSTRES EN TUBS DE PVC PER A CANALITZACIONS DE SERVEIS:
Es seguiran les instruccions de la DF i els criteris indicats a les normes UNE EN 50086-1 i UNE EN 50086-2-4, juntament a les normes de procediment de cada assaig concret.
INTERPRETACIÓ DE RESULTATS I ACTUACIONS EN CAS D'INCOMPLIMENT EN TUBS DE PVC PER A CANALITZACIONS DE SERVEIS:
No s'acceptaran materials que no arribin a l'obra correctament referenciats i acompanyats del corresponent certificat de qualitat del fabricant.
Es rebutjaran els subministres que no superin les condicions de la inspecció visual o les comprovacions geomètriques.
Es compliran les condicions dels assaigs d'identificació segons la norma UNE EN 50086-1 i UNE EN 50086-2-4.

BG MATERIALS PER A INSTAL·LACIONS ELÈCTRIQUES

BG3 CABLES ELÈCTRICS PER A TENSIÓ BAIXA I SISTEMES DE DISTRIBUCIÓ ELÈCTRICA

BG33- CABLE DE COURE DE 0,6/1 KV

0.- ELEMENTS QUE CONTEMPLA EL PLEC

BG33-G2WS,BG33-G2X0,BG33-G2WY,BG33-G2WB.

1.- DEFINICIÓ I CONDICIONS DELS ELEMENTS
Cable elèctric destinat a sistemes de distribució en tensió baixa i instal·lacions en general, per a serveis fixes, amb conductor de coure i de tensió assignada 0,6/1kV.
S'han considerat els tipus de cables següents:
- Cables unipolars o multipolars de designació RV, aïllament amb polietilè reticulat i coberta de policlorur de vinil, sense armadura ni pantalla i amb conductor de coure, construcció segons norma UNE 21123-2, amb una classificació de resistència al foc Eca segons UNE-EN 50575
- Cables unipolars o multipolars de designació RV-K, aïllament amb polietilè reticulat i coberta de policlorur de vinil, sense armadura ni pantalla i amb conductor de coure flexible, construcció segons norma UNE 21123-2, amb una classificació de resistència al foc Eca segons UNE-EN 50575
- Cables multipolars de designació RVFV-K, aïllament amb polietilè reticulat i coberta de policlorur de vinil, armadura amb fleix d'acer i amb conductor de coure flexible, construcció segons norma UNE 21123-2, amb una classificació de resistència al foc Eca segons UNE-EN 50575
- Cables unipolars o multipolars de designació RZ1-K (AS), aïllament amb polietilè reticulat i coberta de poliolefina, sense armadura ni pantalla i amb conductor de coure flexible, construcció segons norma UNE 21123-4, amb una classificació de resistència al foc Cca-s1b,d1,a1 segons UNE-EN 50575
- Cables unipolars o multipolars de designació RZ1-K (AS+), amb resistència intrínseca al foc, aïllament amb polietilè reticulat i coberta de poliolefina, sense armadura ni pantalla i amb conductor de coure flexible, construcció segons norma UNE 211025, amb una classificació de

resistència al foc Cca-s1b,d1,a1 segons UNE-EN 50575
- Cables unipolars o multipolars de designació SZ1-K (AS+), amb resistència intrínseca al foc, aïllament amb compost de silicona i coberta de poliolefina, sense armadura ni pantalla i amb conductor de coure flexible, construcció segons norma UNE 211025, amb una classificació de resistència al foc Cca-s1b,d1,a1 segons UNE-EN 50575
- Cables multipolars de designació RZ, coberta aïllant de polietilè reticulat i amb conductors de coure cablejats en feix, construcció segons norma UNE 21030-2, amb una classificació de resistència al foc Fca segons UNE-EN 50575
- Cables unipolars de designació ZZ-F, amb una classificació de resistència al foc Eca segons UNE-EN 50575
CARACTERÍSTIQUES GENERALS:
En el cas de que el material s'utilitzi en obra pública, l'acord de Govern de la Generalitat de Catalunya de 9 de juny de 1998, exigeix que els materials siguin de qualitat certificada o puguin acreditar un nivell de qualitat equivalent, segons les normes aplicables als estats membres de la Unió Europea o de l'Associació Europea de Lliure Canvi.
També en aquest cas, es procurarà que els esmentats materials disposin de l'etiqueta ecològica europea, regulada en el Reglament (CE) nº 66/2010 o bé altres distintius de la Comunitat Europea.
Destinats a incorporar-se de forma permanent en obres de construcció han de complir el Reglament de productes per a la construcció (UE) nº 305/2011 i el seu Reglament Delegat (UE) 2016/364 sobre la classificació de les propietats de reacció al foc.
La coberta no ha de tenir variacions en el gruix ni d'altres defectes visibles a la seva superfície. Ha de ser resistent a l'abrasió.
Ha de quedar ajustada i s'ha de poder separar fàcilment sense produir danys a l'aïllament.
La forma exterior dels cables multipolars (reunits sota una coberta única) ha de ser raonablement cilíndrica.
L'aïllament no ha de tenir variacions del gruix ni d'altres defectes visibles a la seva superfície.
Ha de quedar ajustat i s'ha de poder separar fàcilment sense produir danys al conductor.
La designació dels cables ha de complir les especificacions de la norma UNE 20434.
La classificació de reacció al foc s'expressarà d'acord amb el Reglament Delegat (UE) 2016/364 i la UNE-EN 13501-6 amb un codi de quatre dígits segons el següent format:
Classe de reacció al foc:
- Dígit 1, prestacions de propagació del foc i emissió de calor: Aca, B1ca, B2ca, Cca, Dca, Eca i Fca (classes enumerades de més a menys prestacions)
Classes addicionals (només per a les classes B1ca, B2ca, Cca i Dca):
- Dígit 2, prestacions d'emissió de fums: s1a, s1b, s1, s2 i s3 (de més a menys prestacions)
- Dígit 3, prestacions de caiguda de gotes/partícules inflamades: d0, d1 i d2 (de més a menys prestacions)
- Dígit 4, prestacions d'acidesa: a1, a2 i a3 (de més a menys prestacions)
Les característiques físiques i mecàniques del conductor han de complir la norma UNE-EN 60228.
Els colors utilitzats per a l'aïllament han de complir la norma UNE 21089-1:
- Cables unipolars: - Com a conductor de fase: Marró, negre o gris - Com a conductor neutre: Blau - Com a conductor de terra: Llistat de groc i verd
- Cables bipolars: Blau i marró
- Cables tripolars: - Cables amb conductor de terra: Fase: Marró, Neutre: Blau, Terra: Llistat de groc i verd - Cables sense conductor de terra: Fase: Negre, marró i gris
- Cables tetrapolars: - Cables amb conductor de terra: Fase: Marró, negre i gris, Terra: Llistat de groc i verd - Cables sense conductor de terra: Fase: Marró, negre i gris, Neutre: Blau
- Cables pentapolars: Fase: Marró, negre i gris, Neutre: Blau, Terra: Llistat de groc i verd
Les característiques següents han de complir amb els valors declarats pel fabricant, assajades segons la norma corresponent, dins del límit de tolerància indicat, en el seu cas:
- Característiques essencials: - Reacció al foc: - Classe Aca (UNE-EN ISO 1716)
- Classe B1ca, B2ca, Cca i Dca (UNE-EN 50399, UNE-EN 60332-1-2, UNE-EN 61034-2, UNE-EN 60754-2)
- Classe Eca (UNE-EN 60332-1-2) - Classe Fca (comportament no determinat) - Emissió de substàncies perilloses (verificació i declaració segons disposicions nacionals en el lloc d'utilització)
Gruix de l'aïllant del conductor (UNE-HD-603-1):

Secció (mm2)	25	50	95	150	240
Gruix (mm)	0,9	1,0	1,1	1,4	1,7

Gruix de la coberta: Ha de complir les especificacions de la norma UNE-HD 603-1
Temperatura de l'aïllament en servei normal: <= 90°C
Temperatura de l'aïllament en curtcircuit (5 s màx): <= 250°C
Tensió màxima admissible (c.a.):
- Entre conductors aïllats: <= 1 kV
- Entre conductors aïllats i terra: <= 0,6 kV

Toleràncies:
- Gruix de l'aïllament (UNE-HD 603-1): >= valor especificat - (0,1 mm + 10% del valor especificat)
CABLES DE DESIGNACIÓ RV, RV-K i RVFV-K:
Característiques de reacció al foc:
- Propagació de la flama (UNE-EN 60332-1-2): No propagador de la flama
El conductor ha de complir les següents prescripcions segons la norma UNE-EN 60228:
- Cable RV: prescripcions de la classe 1 o 2
- Cable RV-K i RVFV-K: prescripcions de la classe 5
L'aïllament ha de ser de polietilé reticulat (XLPE) tipus DIX-3 segons UNE HD-603-1.
La coberta ha de ser de policlorur de vinil (PVC) del tipus DMV-18 segons UNE HD-603-1.
CABLES DE DESIGNACIÓ RZ1-K (AS):
Característiques de reacció al foc:
- Material lliure d'halògens segons UNE-EN 60754-1
- Propagació de la flama (UNE-EN 60332-1-2): No propagador de la flama
- Propagació de l'incendi (UNE-EN 60332-3-24): No propagador de l'incendi
- Emissió de fums opacs (UNE-EN 61034-2): Baixa emissió de fums opacs
- Emissió de fums corrosius (UNE-EN 60754-2): Baixa emissió de fums corrosius
El conductor ha de complir les prescripcions de la classe 5 segons la norma UNE-EN 60228:
L'aïllament ha de ser de polietilé reticulat (XLPE) tipus DIX-3 segons UNE HD-603-1.
La coberta ha de ser de poliolefina, del tipus DMZ-E segons la norma UNE 21123-4.
CABLES DE DESIGNACIÓ RZ1-K (AS+) i SZ1-K (AS+):
Característiques de reacció al foc:
Material lliure d'halògens segons UNE-EN 60754-1
Propagació de la flama (UNE-EN 60332-1-2): No propagador de la flama
Propagació de l'incendi (UNE-EN 60332-3-24): No propagador de l'incendi
Emissió de fums opacs (UNE-EN 61034-2): Baixa emissió de fums opacs
Emissió de fums corrosius (UNE-EN 60754-2): Baixa emissió de fums corrosius
El conductor ha de complir les prescripcions de la classe 5 segons la norma UNE-EN 60228:
L'aïllament ha de cumplir el següent
- Cable RZ1-K (AS+): ha de ser de polietilè reticulat i ha de correspondre al tipus DIX-3 segons la norma UNE HD-603-1, amb cinta addicional de mica
- Cable SZ1-K (AS+): ha de ser de compost de silicona i ha de correspondre al tipus EI2 segons la norma UNE-EN 50363-1
La coberta ha de ser de poliolefina, del tipus DMZ-E segons la norma UNE 21123-4.
CABLES DE DESIGNACIÓ RZ:
El conductor ha de complir les prescripcions de la classe 2 segons la norma UNE-EN 60228:
CABLES DE DESIGNACIÓ ZZ-F:
Característiques de reacció al foc:
- Material lliure d'halògens segons UNE-EN 60754-1
- Propagació de la flama (UNE-EN 60332-1-2): No propagador de la flama
- Propagació de l'incendi (UNE-EN 60332-3-24): No propagador de l'incendi
- Emissió de fums opacs (UNE-EN 61034-2): Baixa emissió de fums opacs
- Emissió de fums corrosius (UNE-EN 60754-2): Baixa emissió de fums corrosius
El conductor ha de complir les prescripcions de la classe 5 segons la norma UNE-EN 60228:
L'aïllament ha de ser de goma i ha de correspondre al tipus EI6 segons la norma UNE-EN 50363-1
La coberta ha de ser de material lliure d'halògens, del tipus EM5 segons la norma UNE-EN 50363-2-2 o del tipus EM8 segons UNE-EN 50363-6.
2.- CONDICIONS DE SUBMINISTRAMENT I EMMAGATZEMATGE
Subministrament: En bobines.
Emmagatzematge: En llocs protegits de la pluja i la humitat.
3.- UNITAT I CRITERI D'AMIDAMENT
Unitat d'amidament: la indicada a la descripció de l'element
Criteri d'amidament: quantitat necessària subministrada a l'obra
4.- NORMATIVA DE COMPLIMENT OBLIGATORI
NORMATIVA GENERAL:
Real Decreto 842/2002 de 2 de agosto, por el que se aprueba el Reglamento Electrotécnico de Baja Tensión. REBT 2002.
UNE-EN 50575:2015 Cables de energía, control y comunicación. Cables para aplicaciones generales en construcciones sujetos a requisitos de reacción al fuego.
UNE-EN 50575:2015/A1:2016 Cables de energía, control y comunicación. Cables para aplicaciones generales en construcciones sujetos a requisitos de reacción al fuego.
UNE-HD 603-1:2007 Cables de distribución de tensión asignada 0,6/1 kV. Parte 1: Requisitos generales.
Reglamento Delegado (UE) 2016/364 de la Comisión, de 1 de julio de 2015, relativo a la clasificación de las propiedades de reacción al fuego de los productos de construcción de conformidad con el Reglamento (UE) nº 305/2011 del Parlamento Europeo y del Consejo.
UNE 20434:1999 Sistema de designación de los cables.
UNE-EN 13501-6:2015 Clasificación en función del comportamiento frente al fuego de los productos de construcción y elementos para la edificación. Parte 6: Clasificación a partir de datos obtenidos en ensayos de reacción al fuego de cables eléctricos.

* UNE 21089-1:2002 Identificación de los conductores aislados de los cables.
* UNE-EN 60228:2005 Conductores de cables aislados.
CABLES DE DESIGNACIÓ RV, RV-K i RVFV-K:
UNE 21123-2:2017 Cables eléctricos de utilización industrial de tensión asignada 0,6/1 kV. Parte 2: Cables con aislamiento de polietileno reticulado y cubierta de policloruro de vinilo.
CABLES DE DESIGNACIÓ RZ1-K (AS):
UNE 21123-4:2017 Cables eléctricos de utilización industrial de tensión asignada 0,6/1 kV. Parte 4: Cables con aislamiento de polietileno reticulado y cubierta de poliolefina.
CABLES DE DESIGNACIÓ RZ1-K (AS+) i SZ1-K (AS+):
UNE 211025:2017 Cables con resistencia intrínseca al fuego destinados a circuitos de seguridad.
CABLES DE DESIGNACIÓ RZ:
UNE 21030-2:2003 Conductores aislados, cableados en haz, de tensión asignada 0,6/1 kV, para líneas de distribución, acometidas y usos análogos. Parte 2: Conductores de cobre.
5.- CONDICIONS DE CONTROL DE RECEPCIÓ
CONDICIONS DE MARCATGE I CONTROL DE LA DOCUMENTACIÓ:
El subministrador ha de posar a disposició de la DF en el cas que aquesta ho sol·liciti, la documentació següent, que acredita el marcatge CE, segons el sistema d'avaluació de conformitat aplicable, d'acord amb el que disposa l'apartat 7.2.1 del CTE:
- Productes per a usos subjectes a reglamentacions sobre reacció al foc amb nivell o classe Aca, B1ca, B2ca, Cca: - Sistema 1+: Declaració de Prestacions
- Productes per a usos subjectes a reglamentacions sobre reacció al foc amb nivell o classe Dca, Eca: - Sistema 3: Declaració de prestacions
- Productes per a usos subjectes a reglamentacions sobre reacció al foc amb nivell o classe Fca: - Sistema 4: Declaració de prestacions
- Productes per a usos subjectes a reglamentacions sobre substàncies perilloses: - Sistema 3: Declaració de prestacions
El cable ha d'anar marcat amb les dades següents:
- Identificació consistent en la marca del nom del fabricant o marca comercial
- Descripció del producte o codi de designació
- Classe de reacció al foc
El marcatge s'ha de fer sobre el cable, l'embalatge o l'etiqueta o en una combinació dels anteriors.
El marcatge sobre la coberta o aïllament del cable ha de ser continu. La distància entre el final del marcatge i el principi del següent no ha de superar els 1100 mm.
El símbol de marcatge CE estarà fixat de manera visible, llegible i indeleble en una etiqueta fixada sobre l'embalatge dels cables.
El marcat i etiquetatge CE ha d'incloure la informació següent:
- Símbol del marcatge CE
- Els dos últims dígits de l'any en què es va fixar el marcat per primera vegada
- Nom i direcció registrada del fabricant o marca identificativa
- Codi únic d'identificació del producte tipus
- Número de referència de la declaració de prestacions
- Nivell o classe de prestacions declarat
- Data de l'especificació tècnica harmonitzada aplicable
- Número d'identificació de l'organisme notificat
- Ús previst, segons s'especifica a la norma harmonitzada aplicable
OPERACIONS DE CONTROL:
Les tasques de control a realitzar són les següents:
- Sol·licitar del fabricant els certificats i homologacions dels conductors i protocols de proves.
- Control de la documentació tècnica subministrada.
- Verificar l'adequació dels conductors als requisits dels projecte
- Control final d'identificació
- Realització i emissió d'informe amb resultats dels assaigs realitzats d'acord al que s'especifica en la taula d'assaigs i de quantificació dels mateixos.
- Assaigs:
A la relació següent s'especifiquen els controls a efectuar a la recepció de conductors de coure o alumini i les normes aplicables en cada cas: - Rigidesa dielèctrica (REBT) - Resistència d'aïllament (REBT) - Resistència elèctrica dels conductors (UNE 20003 / UNE 21022/1M) - Control dimensional (Documentació del fabricant) - Extinció de flama (UNE-EN 50266) - Densitat de fums UNE-EN 50268 / UNE 21123) - Despreniment d'halògens (UNE-EN 50267-2-1 / UNE 21123 / UNE 2110022)
A la següent taula s'especifica el nombre de controls a efectuar. Els assaigs especificats (*) seran exigibles segons criteri de la DF quan les exigències del lloc ho determini i les característiques dels conductors corresponguin a l'assaig especificat. - Rigidesa dielèctrica: 100% (exigit al fabricant) - Resistència d'aïllament: 100% (exigit al fabricant) - Resistència elèctrica: 100% (exigit al fabricant) - Extinció de flama: 1 assaig per tipus (*) (exigit al fabricant) i 1 assaig per tipus (*) (exigit a recepció) - Densitat de fums: 1 assaig per tipus (*) (exigit al fabricant) i 1 assaig per tipus (*) (exigit a recepció) - Despreniment d'halògens: 1 assaig per tipus (*) (exigit al fabricant) i 1 assaig per tipus (*) (exigit a recepció)

Per tipus s'entén aquells conductors amb característiques iguals.
Els assaigs exigits a recepció podran ésser els realitzats pel fabricant sempre que hi hagi una supervisió per part de la DF o empresa especialitzada.
CRITERIS DE PRESA DE MOSTRES:
Per a la realització dels assaigs, s'escollirà aleatòriament una bovina del lot d'entrega, a excepció dels assaigs de rutina que es realitzaran a totes les bobines.
INTERPRETACIÓ DE RESULTATS I ACTUACIONS EN CAS D'INCOMPLIMENT:
Es realitzarà un control extensiu de la partida objecte de control, i segons criteri de la DF, podrà ésser acceptada o rebutjada tota o part del material que la composa.

BG MATERIALS PER A INSTAL·LACIONS ELÈCTRIQUES

BG4 APARELLS DE PROTECCIÓ I COMANDAMENT

BG41- BLOC DIFERENCIAL PER A APARAMENTA DE PERFIL DIN

0.- ELEMENTS QUE CONTEMPLA EL PLEC

BG41-19ZY.

1.- DEFINICIÓ I CONDICIONS DELS ELEMENTS
Interruptors automàtics per a actuar per corrent diferencial residual.
S'han contemplat els següents tipus:
- Interruptors automàtics diferencials per a muntar en perfil DIN
- Blocs diferencials per a muntar en perfil DIN per a treballar conjuntament amb interruptors automàtics magnetotèrmics
- Blocs diferencials de caixa emmotllada per a muntar en perfil DIN o per a muntar adossats a interruptors automàtics magnetotèrmics, i per a treballar conjuntament amb interruptors automàtics magnetotèrmics
CARACTERÍSTIQUES GENERALS:
Ha de tenir un aspecte uniforme i sense defectes.
L'envoltant ha de ser aïllant i incombustible.
Ha de portar borns per a l'entrada i la sortida de les fases i el neutre.
Ha de portar un dispositiu de desconnexió automàtica del tipus omnipolar i "Lliure mecanisme" en front de corrents de defecte a terra i polsador de comprovació.
INTERRUPTORS AUTOMÀTICS DIFERENCIALS PER A MUNTAR EN PERFIL DIN:
Han d'estar construïts segons les especificacions de la norma UNE-EN 61008-1.
Han de portar un sistema de fixació per pressió que permeti el muntatge i desmuntatge sobre un perfil normalitzat.
Han de portar marcades, com a mínim, les indicacions següents:
- El nom del fabricant o la seva marca de fàbrica
- La designació del tipus, el número de catàleg o el número de sèrie
- La o les tensions assignades
- La freqüència assignada si l'interruptor està fabricat per a freqüències diferents de 50 Hz
- El corrent assignat
- El corrent diferencial de funcionament assignat, mesurat en ampers (A)
- El símbol S dintre d'un requadre per als aparells selectius
- Element de maniobra del dispositiu d'assaig, marcat amb la lletra T
- Esquema de connexió
- Característica de funcionament en presència de corrents diferencials amb components contínues, indicada amb els símbols normalitzats corresponents
Les marques han de trobar-se sobre el propi interruptor o be sobre una o vàries plaques senyalitzadores fixades al mateix. Han d'estar situades de manera que quedin visibles i llegibles quan l'interruptor estigui instal·lat.
Si fos necessari establir una distinció entre els borns d'alimentació aquests han d'estar clarament marcats.
Els borns destinats exclusivament a la connexió del neutre del circuit han d'estar marcats amb la lletra N.
Les marques han de ser indelebles, fàcilment llegibles i no han d'estar situades sobre cargols, volanderes o altres parts movibles de l'interruptor.
BLOCS DIFERENCIALS PER A MUNTAR EN PERFIL DIN I PER A TREBALLAR CONJUNTAMENT AMB INTERRUPTORS AUTOMÀTICS MAGNETOTÈRMICS:

Han de portar un sistema de fixació per pressió que permeti el muntatge i el desmuntatge sobre un perfil normalitzat.
Ha de portar els conductors per a la connexió amb l'interruptor automàtic magnetotèrmic amb el que ha de treballar conjuntament.
No ha de ser possible modificar les característiques de funcionament per mitjants diferents als específicament destinats a la regulació de la intensitat diferencial residual de funcionament assignada o la de temporització definida.
Han de complir les especificacions d'alguna de les normes següents:
- Interruptors fabricats segons les especificacions de la norma UNE-EN 61009-1
- Interruptors fabricats segons les especificacions de la norma UNE-EN 60947-2 annex B
Els blocs diferencials que compleixen les especificacions de la norma UNE-EN 61009-1 han de portar marcades com a mínim les indicacions següents:
- El nom del fabricant o la seva marca de fàbrica
- La designació del tipus, el número de catàleg o el número de sèrie
- La o les tensions assignades
- La freqüència assignada si l'interruptor està fabricat per a treballar a freqüències diferents a 50 Hz
- El corrent assignat en ampers, sense el símbol d'amper
- El corrent diferencial de funcionament assignat, en ampers (A)
- El símbol S a dintre d'un requadre per als aparells selectius
- Element de maniobra del dispositiu d'assaig. marcat amb la lletra T
- Esquema de connexió
- La característica de funcionament en cas de corrents diferencials amb components continues amb els símbols normalitzats
Les marques han de trobar-se sobre el propi bloc diferencial o bé sobre una o vàries plaques senyalitzadores fixades a l'interruptor, i aquestes marques han d'estar situades en un lloc tal que quedin visibles i llegibles quan l'interruptor estigui instal·lat.
Si fos necessari establir una distinció entre els borns d'entrada i els de sortida, aquests han d'estar clarament marcats.
Els borns destinats exclusivament a la connexió del neutre del circuit han d'estar marcats amb la lletra N.
El marcat ha de ser indeleble, fàcilment llegible i no es pot fer sobre cargols, volanderes o qualsevol altre part mòbil de l'interruptor.
Els bloc diferencials que compleixen les especificacions de la norma UNE-EN 60947-2 annex B han de portar marcades com a mínim les indicacions següents:
- El nom del fabricant o la seva marca de fàbrica
- La designació del tipus, el número de catàleg o el número de sèrie
- La intensitat diferencial residual de funcionament assignat, en ampers (A)
- Regulacions de la intensitat diferencial residual de funcionament assignada, si procedeix
- Temps mínim de no resposta
- El símbol S a dintre d'un requadre per als aparells selectius
- Element de maniobra del dispositiu d'assaig marcat amb la lletra T, si procedeix
- La característica de funcionament en cas de corrents diferencials amb components continues amb els símbols normalitzats
- La o les tensions assignades, si són diferents a les dels interruptors automàtics amb els que estan acoblats
- Valor (o domini de valors) de la freqüència assignada si difereix de la del interruptor automàtic
- Referència a aquesta norma
En lloc no necessàriament visible, o bé en la documentació o manuals del fabricant hi ha d'haver l'esquema de connexió.
Les característiques del marcat han de complir les mateixes condicions que les requerides en l'apartat anterior.
BLOCS DIFERENCIALS DE CAIXA EMMOTLLADA PER A MUNTAR EN PERFIL DIN O PER A MUNTAR ADOSSATS A INTERRUPTORS AUTOMÀTICS MAGNETOTÈRMICS, I PER A TREBALLAR CONJUNTAMENT AMB INTERRUPTORS AUTOMÀTICS MAGNETOTÈRMICS:
Han d'estar constituïts per una carcassa-suport de material aïllant emmotllat que formi part integrant de l'interruptor automàtic.
Ha de complir les especificacions de la norma UNE-EN 60947-2 annex B.
El marcat ha de ser l'esmentat a l'apartat anterior, pel que fa referència als blocs diferencials fabricats segons les especificacions de la norma UNE-EN 60947-2 annex B.
Els blocs diferencials de caixa emmotllada preparats per a anar muntats sobre perfils DIN normalitzats han de portar un sistema de fixació per pressió que permeti el muntatge i el desmuntatge sobre el perfil.
Els interruptors preparats per a anar muntats adossats a l'interruptor automàtic magnetotèrmic han de portar els borns de connexió per a la unió amb l'interruptor.
2.- CONDICIONS DE SUBMINISTRAMENT I EMMAGATZEMATGE
Subministrament: En caixes.
Emmagatzematge: En llocs protegits contra els impactes, la pluja, les humitats i dels raigs del sol.
El fabricant ha de lliurar la documentació necessària per a la correcta instal·lació de

l'interruptor.
3.- UNITAT I CRITERI D'AMIDAMENT
Unitat d'amidament: la indicada a la descripció de l'element
Criteri d'amidament: quantitat necessària subministrada a l'obra
4.- NORMATIVA DE COMPLIMENT OBLIGATORI
NORMATIVA GENERAL:
Real Decreto 842/2002 de 2 de agosto, por el que se aprueba el Reglamento Electrotécnico de Baja Tensión. REBT 2002.
INTERRUPTORS AUTOMÀTICS DIFERENCIALS PER A MUNTAR EN PERFIL DIN:
UNE-EN 61008-1:1996 Interruptores automáticos para actuar por corriente diferencial residual, sin dispositivo de protección contra sobreintensidades, para usos domésticos y análogos (ID). Parte 1: Reglas generales.
BLOCS DIFERENCIALS PER A MUNTAR EN PERFIL DIN I PER A TREBALLAR CONJUNTAMENT AMB INTERRUPTORS AUTOMÀTICS MAGNETOTÈRMICS:
UNE-EN 61009-1:1996 Interruptores automáticos para actuar por corriente diferencial residual, con dispositivo de protección contra sobreintensidades incorporado, para usos domésticos y análogos (AD). Parte 1: Reglas generales.
UNE-EN 60947-2:1998 Aparamenta de baja tensión. Parte 2: Interruptores automáticos.
BLOCS DIFERENCIALS DE CAIXA EMMOTLLADA PER A MUNTAR EN PERFIL DIN O PER A MUNTAR ADOSSATS A INTERRUPTORS AUTOMÀTICS MAGNETOTÈRMICS, I PER A TREBALLAR CONJUNTAMENT AMB INTERRUPTORS AUTOMÀTICS MAGNETOTÈRMICS:
UNE-EN 60947-2:1998 Aparamenta de baja tensión. Parte 2: Interruptores automáticos.
5.- CONDICIONS DE CONTROL DE RECEPCIÓ
OPERACIONS DE CONTROL:
Les tasques de control a realitzar són les següents:
- Sol·licitar del fabricant els certificats dels mecanismes emprats, contrastar la documentació amb els materials rebuts i verificar l'adequació als requisits exigits.
- Control de la documentació tècnica subministrada.
- Verificar que la Intensitat Nominal s'adequa a l'intensitat del circuit.
- Realització i emissió d'informes amb resultats de controls i proves realitzats.
CRITERIS DE PRESA DE MOSTRES:
Es comprovarà per mostreig la quantitat que determini la DF per cada tipus de mecanisme.
INTERPRETACIÓ DE RESULTATS I ACTUACIONS EN CAS D'INCOMPLIMENT:
No s'acceptaran els mecanismes que les seves característiques elèctriques no siguin les adequades.
Quan les discrepàncies siguin d'un altre tipus, segons criteri de la DF podrà ésser acceptat o rebutjat tot o part del material.
OPERACIONS DE CONTROL EN QUADRES GENERALS I SUBQUADRES:
Les tasques de control de qualitat de Quadres Generals, són les següents:
- Sol·licitar del fabricant els certificats dels equips emprats, contrastar la documentació amb els equips i verificar l'adequació als requisits del projecte.
- Generació d'esquemes de muntatge i llistats de materials emprats per a la construcció
- Control de la documentació tècnica subministrada
- Control d'identificació del material i lloc d'emplaçament
- Realització i emissió d'informe amb resultats dels assaigs realitzats, d'acord amb el que s'especifica a la taula d'assaigs i de quantificació dels mateixos.
- Assaigs a efectuar a fàbrica i normes aplicables: - Resistència d'aïllament segons R.E.B.T - Rigidesa dielèctrica segons R.E.B.T - Comprovació de proteccions (Accionaments manual i elèctric) segons UNE-EN 61008-1. Interruptors automàtics diferencials R.E.B.T. - Dispar de magnetotèrmics (Per sobre intensitat) segons plec de prescripcions tècniques documentació fabricant - Continuïtat de la posta a terra segons UNE-EN-60439-2. Conjunts d'aparamenta BT
CRITERIS DE PRESA DE MOSTRES EN QUADRES GENERALS I SUBQUADRES:
Per quadres generals es realitzaran els assaigs a tot els circuits i proteccions.
Per subquadres el contractista realitzarà els assaigs a tots els circuits i proteccions, a excepció de l'assaig de dispar de magnetotèrmics per sobre intensitats segons corbes de dispar.
Aquest assaig es realitzarà per mostreig a interruptors de diferent intensitat Nominal.
L'empresa de control de qualitat verificarà els assaigs fets pel fabricant d'un quadre per tipus diferent o segons criteri DF.
INTERPRETACIÓ DE RESULTATS I ACTUACIONS EN CAS D'INCOMPLIMENT EN QUADRES GENERALS I SUBQUADRES:
Segons criteri de la DF, podrà ser acceptat o rebutjat tot o part del material de la partida.

BG MATERIALS PER A INSTAL·LACIONS ELÈCTRIQUES

BG4 APARELLS DE PROTECCIÓ I COMANDAMENT

BG48- INTERRUPTOR AUTOMÀTIC MAGNETOTÈRMIC DE CAIXA EMMOTLLADA

0.- ELEMENTS QUE CONTEMPLA EL PLEC

BG48-19GH.

Plec de condicions
1.- DEFINICIÓ I CONDICIONS DELS ELEMENTS

Interruptor automàtic magnetotèrmic unipolar amb 1 pol protegit, bipolar amb 1 pol protegit, bipolar amb 2 pols protegits, tripolar amb 3 pols protegits, tetrapolar amb 3 pols protegits, tetrapolar amb tres pols protegits i protecció parcial del neutre i tetrapolar amb 4 pols protegits.
S'han considerat els tipus següents:
- Interruptors automàtics magnetotèrmics de caixa emmotllada
CARACTERÍSTIQUES GENERALS:
Ha de tenir un aspecte uniforme i sense defectes.
L'envoltant ha de ser aïllant i incombustible.
Han d'estar dissenyats i construïts de manera que les seves característiques en ús normal siguin segures i sense perill per a l'usuari i el seu entorn.
El sistema de connexió ha de ser l'indicat pel fabricant.
Ha de portar borns per a l'entrada i la sortida de cada fase o neutre.
INTERRUPTORS AUTOMÀTICS DE CAIXA EMMOTLLADA:
Han d'estar constituïts per una carcassa-suport de material aïllant emmotllat que formi part integrant de l'interruptor automàtic.
Han de complir les especificacions de la norma UNE-EN 60947-2.
El marcat ha de ser l'esmentat a l'apartat anterior, pel que fa referència als interruptors tipus PIA fabricats exclusivament segons les especificacions de la norma UNE-EN 60947-2.
Els interruptors de caixa emmotllada preparats per anar muntats sobre perfils normalitzats han de portar un sistema de fixació per pressió que permeti el muntatge i desmuntatge sobre el perfil.

2.- CONDICIONS DE SUBMINISTRAMENT I EMMAGATZEMATGE

Subministrament: En caixes.
Emmagatzematge: En llocs protegits contra els impactes, la pluja, les humitats i dels raigs del sol.
El fabricant ha de lliurar la documentació necessària per a la correcta instal·lació de l'interruptor.

3.- UNITAT I CRITERI D'AMIDAMENT

Unitat d'amidament: la indicada a la descripció de l'element
Criteri d'amidament: quantitat necessària subministrada a l'obra

4.- NORMATIVA DE COMPLIMENT OBLIGATORI

NORMATIVA GENERAL:
Real Decreto 842/2002 de 2 de agosto, por el que se aprueba el Reglamento Electrotécnico de Baja Tensión. REBT 2002.
INTERRUPTORS AUTOMÀTICS DE CAIXA EMMOTLLADA:
UNE-EN 60947-1:2005 Aparamenta de baja tensión. Parte 1: Reglas generales.
UNE-EN 60947-1:2008 Aparamenta de baja tensión. Parte 1: Reglas generales.
UNE-EN 60947-2:2007 Aparamenta de baja tensión. Parte 2: Interruptores automáticos. (IEC 60947-2:2006).

5.- CONDICIONS DE CONTROL DE RECEPCIÓ

OPERACIONS DE CONTROL:
Les tasques de control a realitzar són les següents:
- Sol·licitar del fabricant els certificats dels mecanismes emprats, contrastar la documentació amb els materials rebuts i verificar l'adequació als requisits exigits.
- Control de la documentació tècnica subministrada.
- Verificar que la Intensitat Nominal s'adequa a l'intensitat del circuit.
- Realització i emissió d'informes amb resultats de controls i proves realitzats.

CRITERIS DE PRESA DE MOSTRES:
Es comprovarà per mostreig la quantitat que determini la DF per cada tipus de mecanisme.
INTERPRETACIÓ DE RESULTATS I ACTUACIONS EN CAS D'INCOMPLIMENT:
No s'acceptaran els mecanismes que les seves característiques elèctriques no siguin les adequades.
Quan les discrepàncies siguin d'un altre tipus, segons criteri de la DF podrà ésser acceptat o rebutjat tot o part del material.
OPERACIONS DE CONTROL EN QUADRES GENERALS I SUBQUADRES:
Les tasques de control de qualitat de Quadres Generals, són les següents:
- Sol·licitar del fabricant els certificats dels equips emprats, contrastar la documentació amb els equips i verificar l'adequació als requisits del projecte.
- Generació d'esquemes de muntatge i llistats de materials emprats per a la construcció
- Control de la documentació tècnica subministrada
- Control d'identificació del material i lloc d'emplaçament
- Realització i emissió d'informe amb resultats dels assaigs realitzats, d'acord amb el que s'especifica a la taula d'assaigs i de quantificació dels mateixos.
- Assaigs a efectuar a fàbrica i normes aplicables: - Resistència d'aïllament segons R.E.B.T - Rigidesa dielèctrica segons R.E.B.T - Comprovació de proteccions (Accionaments manual i elèctric) segons UNE-EN 61008-1. Interruptors automàtics diferencials R.E.B.T. - Dispar de magnetotèrmics (Per sobre intensitat) segons plec de prescripcions tècniques documentació fabricant - Continuïtat de la posta a terra segons UNE-EN-60439-2. Conjunts d'aparamenta BT
CRITERIS DE PRESA DE MOSTRES EN QUADRES GENERALS I SUBQUADRES:
Per quadres generals es realitzaran els assaigs a tot els circuits i proteccions.
Per subquadres el contractista realitzarà els assaigs a tots els circuits i proteccions, a excepció de l'assaig de dispar de magnetotèrmics per sobre intensitats segons corbes de dispar.
Aquest assaig es realitzarà per mostreig a interruptors de diferent intensitat Nominal.
L'empresa de control de qualitat verificarà els assaigs fets pel fabricant d'un quadre per tipus diferent o segons criteri DF.
INTERPRETACIÓ DE RESULTATS I ACTUACIONS EN CAS D'INCOMPLIMENT EN QUADRES GENERALS I SUBQUADRES:
Segons criteri de la DF, podrà ser acceptat o rebutjat tot o part del material de la partida.

BG MATERIALS PER A INSTAL·LACIONS ELÈCTRIQUES

BG4 APARELLS DE PROTECCIÓ I COMANDAMENT

BG49- INTERRUPTOR AUTOMÀTIC MAGNETOTÈRMIC

0.- ELEMENTS QUE CONTEMPLA EL PLEC

BG49-18Z4,BG49-188N,BG49-18OK.

Plec de condicions
1.- DEFINICIÓ I CONDICIONS DELS ELEMENTS

Interruptor automàtic magnetotèrmic unipolar amb 1 pol protegit, bipolar amb 1 pol protegit, bipolar amb 2 pols protegits, tripolar amb 3 pols protegits, tetrapolar amb 3 pols protegits, tetrapolar amb tres pols protegits i protecció parcial del neutre i tetrapolar amb 4 pols protegits.
S'han considerat els tipus següents:
- Per a protecció de línies elèctriques d'alimentació a receptors (PIA)
CARACTERÍSTIQUES GENERALS:
Ha de tenir un aspecte uniforme i sense defectes.
L'envoltant ha de ser aïllant i incombustible.
Han d'estar dissenyats i construïts de manera que les seves característiques en ús normal siguin segures i sense perill per a l'usuari i el seu entorn.
El sistema de connexió ha de ser l'indicat pel fabricant.
Ha de portar borns per a l'entrada i la sortida de cada fase o neutre.
PIA:
Han de portar un sistema de fixació per pressió que permeti el muntatge i desmunatge sobre un perfil normalitzat.
Han de complir les especificacions d'alguna o algunes de les normes següents:
- Interruptors fabricats segons les especificacions de la norma UNE-EN 60898
- Interruptors fabricats segons les especificacions de la norma UNE-EN 60898 i UNE-EN 60947-2

- Interruptors fabricats segons les especificacions de la norma UNE-EN 60947-2
Els interruptors que compleixen les especificacions de la norma UNE-EN 60898 han de portar marcades les indicacions següents:
- El nom del fabricant o la seva marca comercial
- Designació del tipus, número de catàleg o un altre número d'identificació
- Tensió assignada seguit del símbol normalment acceptat per al corrent altern
- El corrent assignat sense el símbol d'amper (A) precedit del símbol de la característica de dispar instantània
- La freqüència assignada si l'interruptor està previst per a una sola freqüència, en hertz (Hz)
- El poder de tall assignat en ampers, dintre d'un rectangle, sense indicació del símbol de les unitats
- L'esquema de connexió a menys que el mode de connexió sigui evident
- La temperatura ambient de referència si és diferent de 30ºC
- Classes de limitació d'energia, si s'aplica
La designació del corrent assignat sense el símbol d'amper (A) precedit del símbol de la característica de dispar instantània ha de ser visible quan l'interruptor està instal·lat.
Les altres indicacions poden situar-se en el dors o en els laterals de l'interruptor.
L'esquema elèctric pot situar-se a l'interior de qualsevol envoltant que s'hagi de retirar per a la connexió dels cables d'alimentació. No pot estar sobre una etiqueta adhesiva enganxada a l'interruptor.
Les marques i indicacions han de ser indelebles, fàcilment llegibles i no han d'estar sobre cargols, volanderes o altres parts no fixes de l'interruptor.
Els interruptors que compleixen la norma UNE-EN 60947-2 han de portar marcades sobre el propi interruptor o be sobre una o vàries plaques de característiques fixades al mateix les indicacions següents:
Sobre el cos de l'interruptor i en lloc visible quan l'interruptor està instal·lat:
- Intensitat assignada en ampers (A)
- Capacitat per al seccionament, si es el cas, amb el símbol normalitzat
- Indicació de la posició d'obertura i la de tancament
Sobre el cos de l'interruptor i en lloc no necessàriament visible quan l'interruptor està instal·lat:
- Nom del fabricant o marca de fàbrica
- Designació del tipus o del número de sèrie
- Referència a aquesta norma
- Categoria d'ús
- Tensió o tensions assignades d'ús, en volts (V)
- Valor de la freqüència assignada i/o indicació del corrent continu amb el símbol normalment acceptat
- Poder assignat de tall de servei en curtcircuit, en kiloampers (kA)
- Poder assignat de tal últim, en kiloampers (kA)
- Intensitat assignada de curta durada admissible i curta durada corresponent per a la categoria d'ús B
- Borns d'entrada i de sortida a menys que la seva connexió sigui indiferent
- Borns del pol neutre, si procedeix, per la lletra N
- Born de terra de protecció, si procedeix, marcat amb el símbol normalitzat
- Temperatura de referència per als disparadors tèrmics no compensats, si és diferent de 30ºC
La resta d'indicacions poden estar marcades sobre el cos del interruptor en lloc no necessàriament visibles o be han d'especificar-se en els catàlegs o manuals del fabricant.

2.- CONDICIONS DE SUBMINISTRAMENT I EMMAGATZEMATGE

Subministrament: En caixes.
Emmagatzematge: En llocs protegits contra els impactes, la pluja, les humitats i dels raigs del sol.
El fabricant ha de lliurar la documentació necessària per a la correcta instal·lació de l'interruptor.

3.- UNITAT I CRITERI D'AMIDAMENT

Unitat d'amidament: la indicada a la descripció de l'element
Criteri d'amidament: quantitat necessària subministrada a l'obra

4.- NORMATIVA DE COMPLIMENT OBLIGATORI

NORMATIVA GENERAL:
Real Decreto 842/2002 de 2 de agosto, por el que se aprueba el Reglamento Electrotécnico de Baja Tensión. REBT 2002.

UNE 20317:1988 Interruptores automáticos magnetotérmicos, para control de potencia, de 1,5 a 63 A.
PIA:
UNE-EN 60898:1992 Interruptores automáticos para instalaciones domésticas y análogas para la protección contra sobreintensidades.
UNE-EN 60898/A1:1993 Interruptores automáticos para instalaciones domésticas y análogas para la protección contra sobreintensidades.
UNE-EN 60898/A1:1993 ERRATUM Interruptores automáticos para instalaciones domésticas y análogas para la protección contra sobreintensidades.
UNE-EN 60947-1:2005 Aparamenta de baja tensión. Parte 1: Reglas generales.
UNE-EN 60947-1:2008 Aparamenta de baja tensión. Parte 1: Reglas generales.
UNE-EN 60947-2:2007 Aparamenta de baja tensión. Parte 2: Interruptores automáticos. (IEC 60947-2:2006).

5.- CONDICIONS DE CONTROL DE RECEPCIÓ

OPERACIONS DE CONTROL:
Les tasques de control a realitzar són les següents:
- Sol·licitar del fabricant els certificats dels mecanismes emprats, contrastar la documentació amb els materials rebuts i verificar l'adequació als requisits exigits.
- Control de la documentació tècnica subministrada.
- Verificar que la Intensitat Nominal s'adequa a l'intensitat del circuit.
- Realització i emissió d'informes amb resultats de controls i proves realitzats.
CRITERIS DE PRESA DE MOSTRES:
Es comprovarà per mostreig la quantitat que determini la DF per cada tipus de mecanisme.
INTERPRETACIÓ DE RESULTATS I ACTUACIONS EN CAS D'INCOMPLIMENT:
No s'acceptaran els mecanismes que les seves característiques elèctriques no siguin les adequades.
Quan les discrepàncies siguin d'un altre tipus, segons criteri de la DF podrà ésser acceptat o rebutjat tot o part del material.
OPERACIONS DE CONTROL EN QUADRES GENERALS I SUBQUADRES:
Les tasques de control de qualitat de Quadres Generals, són les següents:
- Sol·licitar del fabricant els certificats dels equips emprats, contrastar la documentació amb els equips i verificar l'adequació als requisits del projecte.
- Generació d'esquemes de muntatge i llistats de materials emprats per a la construcció
- Control de la documentació tècnica subministrada
- Control d'identificació del material i lloc d'emplaçament
- Realització i emissió d'informe amb resultats dels assaigs realitzats, d'acord amb el que s'especifica a la taula d'assaigs i de quantificació dels mateixos.
- Assaigs a efectuar a fàbrica i normes aplicables: - Resistència d'aïllament segons R.E.B.T - Rigidesa dielèctrica segons R.E.B.T - Comprovació de proteccions (Accionaments manual i elèctric) segons UNE-EN 61008-1. Interruptors automàtics diferencials R.E.B.T. - Dispar de magnetotèrmics (Per sobre intensitat) segons plec de prescripcions tècniques documentació fabricant - Continuïtat de la posta a terra segons UNE-EN-60439-2. Conjunts d'aparamenta BT
CRITERIS DE PRESA DE MOSTRES EN QUADRES GENERALS I SUBQUADRES:
Per quadres generals es realitzaran els assaigs a tot els circuits i proteccions.
Per subquadres el contractista realitzarà els assaigs a tots els circuits i proteccions, a excepció de l'assaig de dispar de magnetotèrmics per sobre intensitats segons corbes de dispar.
Aquest assaig es realitzarà per mostreig a interruptors de diferent intensitat Nominal.
L'empresa de control de qualitat verificarà els assaigs fets pel fabricant d'un quadre per tipus diferent o segons criteri DF.
INTERPRETACIÓ DE RESULTATS I ACTUACIONS EN CAS D'INCOMPLIMENT EN QUADRES GENERALS I SUBQUADRES:
Segons criteri de la DF, podrà ser acceptat o rebutjat tot o part del material de la partida.

BG MATERIALS PER A INSTAL·LACIONS ELÈCTRIQUES

BG5 APARELLS DE MESURA

BG51 COMPTADORS

0.- ELEMENTS QUE CONTEMPLA EL PLEC

BG51-XX02.

1.- DEFINICIÓ I CARACTERÍSTIQUES DELS ELEMENTS

Aparells comptadors d'energia elèctrica.
S'han de considerar els tipus següents:
- Comptadors d'energia activa
- Comptadors d'energia reactiva

CARACTERÍSTIQUES GENERALS:
Comptador d'inducció per a corrent altern format per:
- Sòcol-caixa de borns
- Tapa transparent de policarbonat injectat autoextingible
- Tapaborns de material aïllant premsat
- Sistema de mesura format per bobina de tensió, d'intensitat i disc rotor. Ha d'anar situat a l'interior i fixat sobre un bastidor metàl·lic
- Bastidor de planxa d'acer per a fixar-lo al suport, situat a l'exterior

Han d'estar dissenyats i fabricats tal que no presentin perill per a les persones per temperatura excessiva o descàrrega elèctrica.
No han de propagar foc.
Han d'anar protegits contra la corrosió i contra la penetració de sòlids, pols i aigua.
Han de ser immunes a les pertorbacions electromagnètiques i no han de generar pertorbacions radioelèctriques.
Els tres primers elements s'han de poder precintar.
Tensions de referència: 120-230-277-400-480 V
Intensitats de base: 5-10-15-20-30-40-50 A
Freqüència: 50 Hz
Aïllament (DIN 43857): Classe II doble aïllament
Grau de protecció (UNE 20-324): IP-53X
Dimensions principals (DIN 43857): Ha de complir

COMPTADOR D'ENERGIA ACTIVA:
Precisió (UNE 21-310): classe 1 o 2
Ha de portar un mecanisme integrador de lectura a KW/h per a simple, doble o triple tarifa.

COMPTADOR D'ENERGIA REACTIVA:
Precisió (UNE 21-310): classe 3
Ha de portar un mecanisme integrador de lectura a kVA/h per a tarifa simple.

2.- CONDICIONS DE SUBMINISTRAMENT I EMMAGATZEMATGE

Subministrament: En caixes.
Emmagatzematge: En llocs protegits de la intempèrie i d'impactes.

3.- UNITAT I CRITERIS D'AMIDAMENT

Unitat d'amidament: la indicada a la descripció de l'element
Criteri d'amidament: quantitat necessària subministrada a l'obra

4.- NORMATIVA DE COMPLIMENT OBLIGATORI

NORMATIVA GENERAL:
Real Decreto 842/2002 de 2 de agosto, por el que se aprueba el Reglamento Electrotécnico de Baja Tensión. REBT 2002.
UNE 20324:1993 Grados de protección proporcionados por las envolventes (Código IP). (CEI 529:1989).
UNE-EN 60707:2000 Inflamabilidad de materiales sólidos no metálicos expuestos a fuentes de llama. Lista de métodos de ensayo.
UNE 21310-2:1990 Contadores de inducción de energía eléctrica activa para corriente alterna de clases 0,5, 1 y 2.
UNE-EN 61036:1994 Contadores estáticos de energía activa para corriente alterna (clase 1 y 2) (versión oficial EN 61036:1992).
UNE-EN 61036:1997 Contadores estáticos de energía activa para corriente alterna (clase 1 y 2).

REACTIVA:
UNE 21310-3:1990 Contedores de inducción de energía reactiva (varhorímetros).

5.- CONDICIONS DE CONTROL DE RECEPCIÓ

CONDICIONS DE MARCATGE I CONTROL DE LA DOCUMENTACIÓ:

Ha de portar una placa exterior on s'indiquin les característiques següents:
- Marca i lloc de fabricació.
- Designació del tipus d'aparell.
- Nombre de fases i conductors del circuit al qual es pot connectar.
- Senyalització amb números romans de cada integrador i del que està en servei
- Indicació de la data del BOE en què es va publicar l'aprovació del tipus de comptador

Ha de portar una placa interior on figurin les dades següents:
- Constant del comptador.
- Tensió de referència.
- Número de sèrie i any de fabricació.
- Temps de referència.
- Classe de precissió.
- Intensitat nominal.
- Freqüència nominal en Hz.

OPERACIONS DE CONTROL:
Les tasques de control a realitzar són les següents:
- Sol·licitar del fabricant els certificats dels equips emprats, contrastar la documentació amb els equips i verificar l'adequació als requisits del projecte i la Companyia Subministradora.
- Controlar del fabricant la generació d'esquemes de muntatge i llistats de materials emprats per a la construcció.
- Control de la documentació tècnica subministrada.
- Control final d'identificació de material i lloc d'emplaçament
- Verificar les característiques dels elements de mesura.
- Verificar les dimensions, homologacions i estat dels mòduls de mesura.
- Realització i emissió d'informe amb resultats dels controls i mesures realitzades.

CRITERIS DE PRESA DE MOSTRES:
- Es comprovarà la totalitat dels materials.

INTERPRETACIÓ DE RESULTATS I ACTUACIONS EN CAS D'INCOMPLIMENT:
Segons criteri de la DF, podrà ser acceptat o rebutjat tot o part del material de la partida.

BG MATERIALS PER A INSTAL·LACIONS ELÈCTRIQUES

BG6 MECANISMES

BG6G- PRESA DE CORRENT

0.- ELEMENTS QUE CONTEMPLA EL PLEC

BG6G-1NY8.

Plec de condicions
1.- DEFINICIÓ I CONDICIONS DELS ELEMENTS

Endolls bipolars o tripolars per a encastar o muntar superficialment.
CARACTERÍSTIQUES GENERALS:
Ha d'estar constituït per una base amb borns de connexió de les fases i una placa de tancament aïllant.
El conjunt ha de tenir un aspecte uniforme i sense defectes.
Ha de tenir dos (bipolar) o tres (tripolar) pols. La connexió a terra portarà potes laterals per a contacte del conductor de protecció.
La placa de tancament ha de portar un dispositiu per a la seva fixació a la base.
Excepte els dos alvèols, no han de ser accessibles les parts que hagin de tenir tensió.
Els alvèols han de tenir una elasticitat suficient per a assegurar una pressió de contacte adequada.
Els contactes han de ser platejats o protegits contra la corrosió i l'abrasió.
Ha de complir les condicions requerides per la DF.
Tensió nominal: <= 400 V
Aïllament (UNE 20-315): Ha de complir
Resistència mecànica (UNE 20-315): Ha de complir
Resistència al foc (UNE 20-315): Ha de complir

Temperatura: <= 25°C
Quan té connexió a terra, ha d'estar construït de forma que quan s'introdueixi la clavilla, la connexió a terra s'estableixi abans que la conexió als contactes que tenen tensió.

2.- CONDICIONS DE SUBMINISTRAMENT I EMMAGATZEMATGE

Subministrament: En caixes.
Emmagatzematge: En llocs protegits contra els impactes, la pluja, les humitats i dels raigs del sol.

3.- UNITAT I CRITERI D'AMIDAMENT

Unitat d'amidament: la indicada a la descripció de l'element
Criteri d'amidament: quantitat necessària subministrada a l'obra

4.- NORMATIVA DE COMPLIMENT OBLIGATORI

Real Decreto 842/2002 de 2 de agosto, por el que se aprueba el Reglamento Electrotécnico de Baja Tensión. REBT 2002.
UNE-EN 60947-3:2000 Aparamenta de baja tensión. Parte 3: Interruptores, seccionadores, interruptores-seccionadores y combinados fusibles.
UNE 20315:1994 Bases de toma de corriente y clavijas para usos domésticos y análogos.

5.- CONDICIONS DE CONTROL DE RECEPCIÓ

CONDICIONS DE MARCATGE I CONTROL DE LA DOCUMENTACIÓ:
L'endoll ha de portar de forma indeleble i ben visible les dades següents:
- Identificació del fabricant o marca comercial
- Tensió d'alimentació
- Intensitat
OPERACIONS DE CONTROL:
Les tasques de control a realitzar són les següents:
- Sol·licitar del fabricant els certificats dels mecanismes emprats, contrastar la documentació amb els materials rebuts i verificar l'adequació als requisits exigits.
- Control de la documentació tècnica subministrada.
- Verificar que la Intensitat Nominal s'adequa a l'intensitat del circuit.
- Realització i emissió d'informes amb resultats de controls i proves realitzats.
CRITERIS DE PRESA DE MOSTRES:
Es comprovarà per mostreig la quantitat que determini la DF per cada tipus de mecanisme.
INTERPRETACIÓ DE RESULTATS I ACTUACIONS EN CAS D'INCOMPLIMENT:
No s'acceptaran els mecanismes que les seves característiques elèctriques no siguin les adequades.
Quan les discrepàncies siguin d'un altre tipus, segons criteri de la DF podrà ésser acceptat o rebutjat tot o part del material.

BG MATERIALS PER A INSTAL·LACIONS ELÈCTRIQUES

BGW PARTS PROPORCIONALS D'ACCESSORIS PER A INSTAL·LACIONS ELÈCTRIQUES

BGW2 PARTS PROPORCIONALS D'ACCESSORIS PER A TUBS, CANALS I SAFATES

0.- ELEMENTS QUE CONTEMPLA EL PLEC

BGW2-093M,BGW2-093K.

1.- DEFINICIÓ I CARACTERÍSTIQUES DELS ELEMENTS

Part proporcional d'accessoris per a tubs, canals o safates, de tipus plàstiques o metàl·liques.

CARACTERÍSTIQUES GENERALS:
El material i les seves característiques han de ser adequats per a tubs, canals o safates, i no han de fer disminuir, en cap cas, la seva qualitat i bon funcionament.

2.- CONDICIONS DE SUBMINISTRAMENT I EMMAGATZEMATGE

Subministrament: A l'albarà de lliurament han de constar les característiques d'identificació següents:
- Material
- Tipus
- Diàmetre o d'altres dimensions
Emmagatzematge: En llocs protegits contra els impactes, la pluja, les humitats i dels raigs del sol.

3.- UNITAT I CRITERIS D'AMIDAMENT

Unitat composada pel conjunt d'accessoris necessaris per al muntatge d'un metre de tub, d'un metre de canal o d'un metre de safata.

4.- NORMATIVA DE COMPLIMENT OBLIGATORI

No hi ha normativa de compliment obligatori.

BG MATERIALS PER A INSTAL·LACIONS ELÈCTRIQUES

BGW PARTS PROPORCIONALS D'ACCESSORIS PER A INSTAL·LACIONS ELÈCTRIQUES

BGW2 PARTS PROPORCIONALS D'ACCESSORIS PER A TUBS, CANALS I SAFATES

BGW2- PART PROPORCIONAL D'ACCESSORIS PER A CAIXES

0.- ELEMENTS QUE CONTEMPLA EL PLEC

BGW2-093M,BGW2-093K.

Plec de condicions
1.- DEFINICIÓ I CONDICIONS DELS ELEMENTS

Parts proporcionals d'accessoris de caixes i armaris.
CARACTERÍSTIQUES GENERALS:
El material i les seves característiques han de ser els adequats per: caixes, armaris o centralitzacions de comptadors, i no han de disminuir, en cap cas, la seva qualitat.

2.- CONDICIONS DE SUBMINISTRAMENT I EMMAGATZEMATGE

Subministrament: A l'albarà de lliurament han de constar les característiques d'identificació següents:
- Material
- Tipus
- Diàmetres
Emmagatzematge: En llocs protegits contra els impactes, la pluja, les humitats i dels raigs del sol.

3.- UNITAT I CRITERI D'AMIDAMENT

Unitat composada pel conjunt d'accessoris necessaris per al muntatge de caixes, armaris o centralitzacions de comptadors.

4.- NORMATIVA DE COMPLIMENT OBLIGATORI

No hi ha normativa de compliment obligatori.

BG MATERIALS PER A INSTAL·LACIONS ELÈCTRIQUES

BGW PARTS PROPORCIONALS D'ACCESSORIS PER A INSTAL·LACIONS ELÈCTRIQUES

BGW3- PART PROPORCIONAL D'ACCESSORIS PER A CANALS

0.- ELEMENTS QUE CONTEMPLA EL PLEC

BGW3-0AHE.

1.- DEFINICIÓ I CONDICIONS DELS ELEMENTS
Part proporcional d'accessoris per a tubs, canals o safates, de tipus plàstiques o metàl·liques.
CARACTERÍSTIQUES GENERALS:
El material i les seves característiques han de ser adequats per a tubs, canals o safates, i no han de fer disminuir, en cap cas, la seva qualitat i bon funcionament.
2.- CONDICIONS DE SUBMINISTRAMENT I EMMAGATZEMATGE
Subministrament: A l'albarà de lliurament han de constar les característiques d'identificació següents:
- Material
- Tipus
- Diàmetre o d'altres dimensions
Emmagatzematge: En llocs protegits contra els impactes, la pluja, les humitats i dels raigs del sol.
3.- UNITAT I CRITERI D'AMIDAMENT
Unitat composada pel conjunt d'accessoris necessaris per al muntatge d'un metre de tub, d'un metre de canal o d'un metre de safata.
4.- NORMATIVA DE COMPLIMENT OBLIGATORI
No hi ha normativa de compliment obligatori.

BG MATERIALS PER A INSTAL·LACIONS ELÈCTRIQUES

BGW PARTS PROPORCIONALS D'ACCESSORIS PER A INSTAL·LACIONS ELÈCTRIQUES

BGW8- PART PROPORCIONAL D'ACCESSORIS PER A MECANISMES

0.- ELEMENTS QUE CONTEMPLA EL PLEC

BGW8-0ASJ.

Plec de condicions
1.- DEFINICIÓ I CONDICIONS DELS ELEMENTS

Part proporcional d'accessoris per a caixes de mecanismes, per a interruptors i commutadors, endolls, pulsadors, portafusibles, sortides de fils, plaques, marcs, reguladors d'intensitat, transformadors d'intensitat o rellotges de tarifes horaries.
CARACTERÍSTIQUES GENERALS:
El material i les seves característiques han de ser els adequats per als mecanismes i no han de disminuir, en cap cas, la seva qualitat i el bon funcionament.

2.- CONDICIONS DE SUBMINISTRAMENT I EMMAGATZEMATGE

Subministrament: A l'albarà de lliurament han de constar les característiques d'identificació

següents:
- Material
- Tipus
- Diàmetre o d'altres dimensions
Emmagatzematge: En llocs protegits contra els impactes, la pluja, les humitats i dels raigs del sol.

3.- UNITAT I CRITERI D'AMIDAMENT

Unitat composada pel conjunt d'accessoris necessàris per al muntatge d'un mecanisme.

4.- NORMATIVA DE COMPLIMENT OBLIGATORI

No hi ha normativa de compliment obligatori.

BG MATERIALS PER A INSTAL·LACIONS ELÈCTRIQUES

BGW PARTS PROPORCIONALS D'ACCESSORIS PER A INSTAL·LACIONS ELÈCTRIQUES

BGWA- PART PROPORCIONAL D'ACCESSORIS PER A SAFATES

0.- ELEMENTS QUE CONTEMPLA EL PLEC

BGWA-0AM9,BGWA-0AM7,BGWA-0AKH,BGWA-0AMJ.

Plec de condicions
1.- DEFINICIÓ I CONDICIONS DELS ELEMENTS

Part proporcional d'accessoris per a tubs, canals o safates, de tipus plàstiques o metàl·liques.
CARACTERÍSTIQUES GENERALS:
El material i les seves característiques han de ser adequats per a tubs, canals o safates, i no han de fer disminuir, en cap cas, la seva qualitat i bon funcionament.

2.- CONDICIONS DE SUBMINISTRAMENT I EMMAGATZEMATGE

Subministrament: A l'albarà de lliurament han de constar les característiques d'identificació següents:
- Material
- Tipus
- Diàmetre o d'altres dimensions
Emmagatzematge: En llocs protegits contra els impactes, la pluja, les humitats i dels raigs del sol.

3.- UNITAT I CRITERI D'AMIDAMENT

Unitat composada pel conjunt d'accessoris necessaris per al muntatge d'un metre de tub, d'un metre de canal o d'un metre de safata.

4.- NORMATIVA DE COMPLIMENT OBLIGATORI

No hi ha normativa de compliment obligatori.

BG MATERIALS PER A INSTAL·LACIONS ELÈCTRIQUES

BGW PARTS PROPORCIONALS D'ACCESSORIS PER A INSTAL·LACIONS ELÈCTRIQUES

BGWC- PART PROPORCIONAL D'ACCESSORIS PER A TUBS

0.- ELEMENTS QUE CONTEMPLA EL PLEC

BGWC-09N4.

Plec de condicions
1.- DEFINICIÓ I CONDICIONS DELS ELEMENTS

Part proporcional d'accessoris per a tubs, canals o safates, de tipus plàstiques o metàl·liques.
CARACTERÍSTIQUES GENERALS:
El material i les seves característiques han de ser adequats per a tubs, canals o safates, i no han de fer disminuir, en cap cas, la seva qualitat i bon funcionament.

2.- CONDICIONS DE SUBMINISTRAMENT I EMMAGATZEMATGE

Subministrament: A l'albarà de lliurament han de constar les característiques d'identificació següents:
- Material
- Tipus
- Diàmetre o d'altres dimensions
Emmagatzematge: En llocs protegits contra els impactes, la pluja, les humitats i dels raigs del sol.

3.- UNITAT I CRITERI D'AMIDAMENT

Unitat composada pel conjunt d'accessoris necessaris per al muntatge d'un metre de tub, d'un metre de canal o d'un metre de safata.

4.- NORMATIVA DE COMPLIMENT OBLIGATORI

No hi ha normativa de compliment obligatori.

BG MATERIALS PER A INSTAL·LACIONS ELÈCTRIQUES

BGW PARTS PROPORCIONALS D'ACCESSORIS PER A INSTAL·LACIONS ELÈCTRIQUES

BGWD- PART PROPORCIONAL D'ACCESSORIS PER A APARELLS DE PROTECCIÓ

0.- ELEMENTS QUE CONTEMPLA EL PLEC

BGWD-0AS2.

Plec de condicions
1.- DEFINICIÓ I CONDICIONS DELS ELEMENTS

Part proporcional d'accessoris per a interruptors magnetotèrmics o diferencials, tallacircuits, caixes seccionadores, interruptors manuals i protectors de sobretensions.
CARACTERÍSTIQUES GENERALS:
El material i les seves característiques han de ser adequats per a aparells de protecció i no han de fer disminuir, en cap cas, la seva qualitat i bon funcionament.

2.- CONDICIONS DE SUBMINISTRAMENT I EMMAGATZEMATGE

Subministrament: A l'albarà de lliurament han de constar les característiques d'identificació següents:
- Material
- Tipus
- Diàmetre o d'altres dimensions
Emmagatzematge: En llocs protegits contra els impactes, la pluja, les humitats i dels raigs del sol.

3.- UNITAT I CRITERI D'AMIDAMENT

Unitat composada pel conjunt d'accessoris necessàris per al muntatge d'un aparell de protecció.

4.- NORMATIVA DE COMPLIMENT OBLIGATORI

No hi ha normativa de compliment obligatori.

B0 MATERIALS BÀSICS

B06 FORMIGONS

B06D- FORMIGÓ SENSE ADDITIUS DESIGNAT PER DOSIFICACIÓ DE CIMENT

1.- DEFINICIÓ I CONDICIONS DE LES PARTIDES D'OBRA EXECUTADES
Mescla de ciment amb possibilitat de contenir addicions, granulats, sorra, aigua i additius, en el seu cas, elaborada a l'obra amb formigonera, d'ús no estructural.
La mescla ha de ser homogènia i sense segregacions.
No s'admet cap addició que no sigui cendres volants o fum de sílice.
Els components del formigó, la seva dosificació, el procés de fabricació i el transport han d'estar d'acord amb les prescripcions del CODI ESTRUCTURAL.
Assentament en el con d'Abrams (UNE 12350-2):
- Consistència seca: 0 - 2 cm
- Consistència plàstica: 3 - 4 cm
- Consistència tova: 5 - 9 cm
- Consistència fluida: 10 - 15 cm
Relació aigua-ciment: <= 0,65
Contingut de ciment: <= 400 kg/m3
Per als formigons amb addicions, el contingut d'addicions en estructures d'edificació ha de complir:
- Cendres volants: <= 35% pes de ciment
- Fum de sílice: <= 10% pes de ciment
Tolerències:
- Assentament en el con d'Abrams: - Per qualsevol consistència: ± 10 mm
2.- CONDICIONS DEL PROCÉS D'EXECUCIÓ
Per a l'elaboració i la utilització de formigons, la temperatura ambient ha d'estar entre 5°C i 40°C.
No s'han de barrejar formigons frescos fabricats amb ciments incompatibles entre ells.
S'ha d'utilitzar abans que hagi començat l'adormiment.
El temps màxim entre l'addició de l'aigua al ciment i als granulats, i la col·locació del formigó, no pot ser superior a una hora i mitja.
Com a orientació l'inici de l'adormiment es situa aproximadament en 1,5 h.
La formigonera ha d'estar neta abans de començar l'elaboració del formigó.
L'ordre d'abocada dels materials ha de ser: aproximadament la meitat de l'aigua, el ciment i la sorra simultàniament, la grava i la resta de l'aigua.
Els additius fluidificants, superfluidificants i inhibidors de l'adormiment s'han d'afegir a l'aigua abans d'introduir-la a la formigonera.
L'additiu colorant s'ha d'afegir a la formigonera juntament amb el ciment i els granulats.
3.- UNITAT I CRITERI D'AMIDAMENT
m3 de volum necessari elaborat a l'obra.
4.- NORMATIVA DE COMPLIMENT OBLIGATORI
Real Decreto 470/2021, de 29 de junio, por el que se aprueba el Código Estructural.

B0 MATERIALS BÀSICS

B07 MORTERS DE COMPRA

B07F- MORTER SENSE ADDITIUS

0.- ELEMENTS QUE CONTEMPLA EL PLEC

B07F-0LT5.

1.- DEFINICIÓ I CONDICIONS DELS ELEMENTS
Mescla feta amb sorra, ciment, aigua i calç si és el cas.
CARACTERÍSTIQUES GENERALS:
Tipus de ciment:
- Ciments comuns excepte els tipus CEM II/A
- Ciments de ram de paleta MC
- Ciments blancs BL, quan ho requereixi l'exigència de blancor
Morters per a fàbriques:
- Resistència a compressió: <= 0,75 x Resistència a compressió de la peça - Morter ordinari (UNE-EN 998-2) en fàbrica no armada: >= M1 - Morter ordinari (UNE-EN 998-2) en fàbrica armada: >= M5 - Morter de junt prim o morter lleuger (UNE-EN 998-2): >= M5
Ha d'estar pastat de forma que s'obtingui una mescla homogènia i sense segregacions.
2.- CONDICIONS DE SUBMINISTRAMENT I EMMAGATZEMATGE
Per a l'elaboració i la utilització del morter, la temperatura ambient ha d'estar entre 5°C i 40°C.
La formigonera ha d'estar neta abans de l'elaboració del morter.
No s'han de mesclar morters de composició diferent.
S'ha d'aplicar abans que passin 2 h des de la pastada.
3.- UNITAT I CRITERI D'AMIDAMENT
m3 de volum necessari elaborat a l'obra.
4.- NORMATIVA DE COMPLIMENT OBLIGATORI
Documento Básico de Seguridad estructural Fábrica DB-SE-F, parte II del CTE, aprobado por el Real Decreto 314/2006.
5.- CONDICIONS DE CONTROL DE RECEPCIÓ
OPERACIONS DE CONTROL:
Les tasques de control a realitzar són les següents:
- Inspecció visual de les condicions de subministrament i recepció del certificat de qualitat del fabricant, d'acord a les exigències del plec de condicions, incloent els resultats corresponents de resistència a compressió (UNE EN 1015-11).
En cas de no presentar aquests resultats, o que la DF tingui dubtes de la seva representativitat, es realitzaran aquests assaigs sobre el material rebut, a càrrec del contractista.
CRITERIS DE PRESA DE MOSTRES:
Els controls s'han de realitzar segons les instruccions de la DF.
INTERPRETACIÓ DE RESULTATS I ACTUACIONS EN CAS D'INCOMPLIMENT:
No es podran utilitzar a l'obra morters sense el corresponent certificat de garantia del fabricant, d'acord a les condicions exigides.
Els valors de consistència i resistència a compressió han de correspondre a les especificacions de projecte.

E PARTIDES D'OBRA D'EDIFICACIÓ

E4 ESTRUCTURES

E44 ESTRUCTURES D'ACER

0.- ELEMENTS QUE CONTEMPLA EL PLEC

E44Z5A2X.

1.- DEFINICIÓ I CONDICIONS DE LES PARTIDES D'OBRA EXECUTADES

Formació d'elements estructurals amb perfils normalitzats d'acer, utilitzats directament o formant peces compostes.
S'han considerat els elements següents:
- Pilars
- Elements d'ancoratge
- Bigues
- Biguetes
- Llindes
- Traves
- Encavallades
- Corretges
- Elements auxiliars (elements d'encastament, de recolzament i rigiditzadors)
S'han considerat els tipus de perfils següents:
- Perfils d'acer laminat en calent, de les sèries IPN, IPE, HEA, HEB, HEM o UPN, d'acer S275JR, S275J0, S275J2, S355JR, S355J0 o S355J2, segons EAE 2011, UNE-EN 10025-2
- Perfils d'acer laminat en calent de les sèries L, LD, T, rodó, quadrat, rectangular o planxa, d'acer S275JR, S275J0, S275J2, S355JR, S355J0 o S355J2, segons EAE 2011, UNE-EN 10025-2
- Perfils foradats d'acer laminat en calent de les sèries rodó, quadrat o rectangular d'acer S275J0H o S355J2H, segons EAE 2011, UNE-EN 10210-1
- Perfils foradats conformats en fred de les sèries rodó, quadrat o rectangular d'acer S275J0H o S355J2H, segons EAE 2011, UNE-EN 10219-1
- Perfils conformats en fred, de les sèries L, LD, U, C, Z, o Omega, d'acer S235JRC, segons EAE 2011, UNE-EN 10025-2
S'han considerat els acabats superficials següents:
- Pintat amb una capa d'emprimació antioxidant
- Galvanitzat
S'han considerat els tipus de col·locació següents:
- Col·locació amb soldadura
- Col·locació amb cargols
- Col·locació sobre obres de fàbrica o de formigó, recolzats o encastats
L'execució de la unitat d'obra inclou les operacions següents:
- Preparació de la zona de treball
- Replanteig i marcat dels eixos
- Col·locació i fixació provisional de la peça
- Aplomat i nivellació definitius
- Execució de les unions, en el seu cas
- Comprovació final de l'aplomat i dels nivells
CONDICIONS GENERALS:
Els materials utilitzats han de tenir la qualitat establerta a la DT. No s'han de fer modificacions sense autorització de la DF encara que suposin un increment de les característiques mecàniques.
La peça ha d'estar col·locada a la posició indicada a la DT, amb les modificacions aprovades per la DF.
La peça ha d'estar correctament aplomada i nivellada.
Quan la peça sigui composta, la disposició dels diferents elements de la peça, les seves dimensions, tipus d'acer i perfils s'han de correspondre amb les indicacions de la DT.
Cada component de l'estructura ha de dur una marca d'identificació que ha de ser visible després del muntatge. Aquesta marca no ha d'estar feta amb entalladura cisellada.
La marca d'identificació ha d'indicar l'orientació de muntatge del component estructural quan aquesta no es dedueixi clarament de la seva forma.
Els elements de fixació, i les xapes, plaques petites i accessoris de muntatge han d'anar embalats i identificats adequadament.
L'element ha d'estar pintat amb una capa de protecció de pintura antioxidant, excepte si està galvanitzat.
Els cantells de les peces no han de tenir òxid adherit, rebaves, estries o irregularitats que dificultin el contacte amb l'element que s'han d'unir.
Si el perfil està galvanitzat, la col·locació de l'element no ha de produir desperfectes en

el recobriment del zenc.
L'element no s'ha d'adreçar un cop col·locat definitivament.
No es permet reblir amb soldadura els forats que han estat practicats a l'estructura per a disposar cargols provisionals de muntatge.
Toleràncies d'execució:
- En obres d'edificació: Límits establerts als apartats 11.1 i 11.2 del DB-SE A i a l'article 80 de l'EAE.
- En obres d'enginyeria civil: Límits establerts a l'article 640.12 del PG3 i l'article 80 de l'EAE.
PILARS:
Si la base del pilar ha de quedar embeguda dins de formigó no necessitarà protecció 30 mm per sota del nivell del formigó.
L'espai entre la placa de recolzament del pilar i els fonaments s'ha de reblir amb beurada de ciment, beurades especials o formigó fi.
Abans del rebliment, l'espai situat sota la placa de recolzament d'acer, ha d'estar net de líquids, gel, residus i de qualsevol material contaminant.
La quantitat de beurada utilitzada ha de ser suficient per a que aquest espai quedi completament reblert.
Segons el gruix a reblir les beurades han de ser dels següents tipus:
- Gruixos nominals inferiors a 25 mm: barreja de ciment pòrtland i aigua
- Gruixos nominals entre 25 i 50 mm: morter fluït de ciment pòrtland de dosificació no inferior a 1:1
- Gruixos nominals superiors a 50 mm: morter sec de ciment pòrtland de dosificació no inferior a 1:2 o formigó fi
Les beurades especials han de ser de baixa retracció i s'han d'utilitzar seguint les instruccions del seu fabricant.
COL·LOCACIÓ AMB CARGOLS:
S'utilitzaran cargols normalitzats d'acord a les normes recollides a la taula 29.2.b de l'EAE
Els cargols aixamfranats, cargols calibrats, perns articulats i els cargols hexagonals d'injecció s'han d'utilitzar seguint les instruccions del seu fabricant i han de complir els requisits addicionals establerts a l'article 29.2 de l'EAE.
La situació dels cargols a la unió ha de ser tal que redueixi la possibilitat de corrosió i pandeig local de les xapes, i ha de facilitar el muntatge i les inspeccions.
El diàmetre nominal mínim dels cargols ha de ser de 12 mm.
La rosca pot estar inclosa en el pla de tall, excepte en el cas que els cargols s'utilitzin com a calibrats.
Després del collat l'espiga del cargol ha de sobresortir de la rosca de la femella. Entre la superfície de recolzament de la femella i la part no roscada de l'espiga ha d'haver, com a mínim:
- En cargols pretesats: 4 filets complerts més la sortida de la rosca
- En cargols sense pretesar: 1 filet complert més la sortida de la rosca
Les superfícies dels caps de cargols i femelles han d'estar perfectament planes i netes.
En els cargols col·locats en posició vertical, la femella ha d'estar situada per sota del cap del cargol.
En els forats rodons normals i amb cargols sense pretesar no és necessari utilitzar volanderes.
Si s'utilitzen han d'anar sota el cap dels cargols, han de ser aixamfranades i el xamfrà ha d'estar situat en direcció al cap del cargol.
En els cargols pretesats, les volanderes han de ser planes endurides i han d'anar col·locades de la forma següent:
- Cargols 10.9: sota el cap del cargol i de la femella
- Cargols 8.8: sota de l'element que gira
Toleràncies d'execució:
- Franquícia màxima entre superfícies adjacents:
  - Si s'utilitzen cargols no pretesats: 2 mm
  - Si s'utilitzen cargols pretesats: 1 mm
- Diàmetre dels forats:
  - En obres d'edificació: Límits establerts a l'apartat 11.1 del DB-SE A i a l'article 76.2 de l'EAE
  - En obres d'enginyeria civil: Límits establerts als apartats 640.5.1.3 i 640.5.1.4 del PG3 i a l'article 76.2 de l'EAE
- Posició dels forats:
  - En obres d'edificació: Límits establerts a l'apartat 11.1 del DB-SE A i a l'article 76.2 de l'EAE
  - En obres d'enginyeria civil: Límits establerts a l'apartat 640.5.1.1 del PG3 i a l'article 76.2 de l'EAE
COL·LOCACIÓ AMB SOLDADURA:
El material d'aportació utilitzat ha de ser apropiat als materials a soldar i al procediment de soldadura.
Les característiques mecàniques del material d'aportació han de ser superiors a les del material base.

En acers de resistència millorada a la corrosió atmosfèrica, la resistència a la corrosió del material d'aportació ha de ser equivalent a la del material base.
El plec de prescripcions tècniques particulars definirà el sistema de protecció enfront la corrossió.
Els mètodes de protecció podran ser:
- Metalització, segons l'UNE-EN ISO 2063.
- Galvanització en calent, segons l'UNE-EN ISO 1461.
- Sistemes de pintura, segons l'UNE-EN ISO 12944.

2.- CONDICIONS DEL PROCÉS D'EXECUCIÓ

CONDICIONS GENERALS:
El constructor ha d'elaborar els plànols de taller i un programa de muntatge que han de ser aprovats per la DF abans d'iniciar els treballs en obra.
Qualsevol modificació durant els treballs ha d'aprovar-la la DF i reflectir-se posteriorment en els plànols de taller.
Els components estructurals s'han de manipular evitant que es produeixin deformacions permanents i procurant que els desperfectes superficials siguin mínims. Han d'anar protegits en els punts de subjecció.
Tot subconjunt estructural que durant les operacions de càrrega, transport, emmagatzematge i muntatge experimenti desperfectes, s'ha de reparar fins que sigui conforme.
Si durant el transport el material ha sofert desperfectes que no poden ser corregits o es preveu que després d'arreglar-los afectarà al seu treball estructural, la peça ha de ser substituïda.
Els components de l'estructura s'han d'emmagatzemar apilats sobre el terreny sense estar en contacte amb el terra i de forma que no es produeixi acumulació d'aigua.
El muntatge de l'estructura s'ha de fer d'acord amb el programa de muntatge i garantint la seguretat estructural en tot moment.
Durant les operacions de muntatge, l'estructura ha de resistir, en condicions de seguretat, les càrregues provisionals de muntatge i els efectes de les càrregues de vent.
Les traves i encastaments o subjeccions provisionals s'han de mantenir en la seva posició fins que l'avanç del muntatge permeti que puguin ser retirats de forma segura.
Les unions per a peces provisionals necessàries per al muntatge s'han de fer de forma que no debilitin l'estructura ni disminueixin la seva capacitat de servei.
La secció de l'element no ha de quedar disminuïda pels sistemes de muntatge utilitzats.
Els dispositius d'ancoratge provisionals s'han d'assegurar per a evitar que s'afluixin de forma involuntària.
Durant el procés de muntatge, el constructor ha de garantir que ninguna part de l'estructura estigui deformada o sobrecarregada permanentment per l'apilament de materials estructurals o per càrregues provisionals de muntatge.
Un cop muntada una part de l'estructura, s'ha d'alinear al més aviat possible i immediatament després completar el cargolament.
No s'han de fer unions permanents fins que una part suficient de l'estructura no estigui ben alineada, anivellada, aplomada i unida provisionalment de manera que no es produeixin desplaçaments durant el muntatge o l'alineació posterior de la resta de l'estructura.
La preparació de les unions que s'hagin de realitzar a obra es farà a taller.
Els desperfectes que les operacions de magatzematge i manipulació ocasionin en l'acabat superficial de l'estructura s'han de reparar amb procediments adequats.
Es tindrà especial cura del drenatge de cobertes i façanes, així com s'evitaran zones on es pugui dipositar l'aigua de forma permanent.
Els elements de fixació i ancoratge dispossaran de protecció adient a la classe d'exposició ambiental.
Per a la reparació de superfícies galvanitzades s'han d'utilitzar productes de pintura adequats aplicats sobre àrees que agafin, com a mínim, 10 mm de galvanització intacta.
Les parts que hagin de quedar de difícil accés després del seu muntatge han de rebre el tractament de protecció després de la inspecció i acceptació de la DF i abans del muntatge.
Les estructures amb planxes i peces primes conformades en fred s'executaran considerant els requisits addicionals de l'UNE-ENV 1090-2.
Les estructures amb acers d'alt límit elàstic s'executaran considerant els requisits addicionals de l'UNE-ENV 1090-3.
Les estructures amb gelosia de secció foradada s'executaran tenint en compte els requisits addicionals de l'UNE-ENV 1090-4.
COL·LOCACIÓ AMB CARGOLS:
Els forats per als cargols s'han de fer amb perforadora mecànica. S'admet un altre procediment sempre que proporcioni un acabat equivalent.
Es permet l'execució de forats amb punxonatge sempre que es compleixin els requisits establerts a l'apartat 10.2.3 del DB-SE A en obres d'edificació o els establerts a l'apartat 640.5.1.1 del PG3 en obres d'enginyeria civil.
És recomanable que, sempre que sigui possible, es perforin d'un sol cop els forats que travessin dues o més peces.
Els forats allargats s'han de fer amb una operació de punxonatge, o amb la perforació o punxonatge de dos forats i posterior oxitall.

Després de perforar les peces i abans d'unir-les s'han d'eliminar les rebaves.
Els cargols i les femelles no s'han de soldar, a menys que així ho expliciti el plec de condicions tècniques particulars.
S'han de col·locar el nombre suficient de cargols de muntatge per assegurar la immobilitat de les peces armades i el contacte íntim de les peces d'unió.
Les femelles s'han de muntar de manera que la seva marca de designació sigui visible després del muntatge.
En els cargols sense pretesar, cada conjunt de cargol, femella i volandera(es) s'ha de collar fins arribar al "collat a tocar" sense sobretesar els cargols. En grups de cargols aquest procés s'ha de fer progressivament començant pels cargols situats al centre. Si és necessari s'han de fer cicles addicionals de collat .
Abans de començar el pretesat, els cargols pretesats d'un grup s'han de collar d'acord amb el que s'ha indicat per als cargols sense pretesar. Per a que el pretesat sigui uniforme s'han de fer cicles addicionals de collat.
S'han de retirar els conjunts de cargol pretesat, femella i volandera(es) que després de collats fins al pretesat mínim, s'afluixin.
El collat dels cargols pretesats s'ha de fer seguint un dels procediments següents:
- Mètode de la clau dinamomètrica.
- Mètode de la femella indicadora.
- Mètode convinat.
Les superfícies que han de transmetre esforços per fricció s'han de netejar d'olis amb netejadors químics. Després de la preparació i fins l'armat i cargolat s'han de protegir amb cobertes impermeables.
La zona sense revestir situada al voltant del perímetre de la unió amb cargols no s'ha de tractar fins que no s'hagi inspeccionat la unió.
COL·LOCACIÓ AMB SOLDADURA:
Els procediments autoritzats per a realitzar unions soldades són:
- Per arc elèctric manual amb elèctrode revestit
- Per arc amb fil tubular, sense protecció gasosa
- Per arc submergit amb fil/filferro
- Per arc submergit amb elèctrode nu
- Per arc amb gas inert
- Per arc amb gas actiu
- Per arc amb fil tubular, amb protecció de gas actiu
- Per arc amb fil tubular, amb protecció de gas inert
- Per arc amb elèctrode de wolfram i gas inert
- Per arc de connectors
Les soldadures s'han de fer protegides dels efectes directes del vent, de la pluja i de la neu.
A l'obra i a disposició del personal encarregat de soldar hi ha d'haver un pla de soldatge, que ha d'incloure, com a mínim, els detalls, mida i tipus de les unions, especificacions dels tipus d'electròdes i preescalfament, seqüència de soldadura, limitacions a la soldadura discontinua i comprovacions intermèdies, girs o voltes de les peces necessàries per la soldadura, detall de les fixacions provisionals, disposicions en front l'esquinçament laminar, referència al pla d'inspecció i assaigs, i tots els requeriments per al identificació de les soldadures.
Les soldadures s'han de fer per soldadors certificats per un organisme acreditat i qualificats segons l'UNE-EN 287-1.
La coordinació de les tasques de soldadura s'ha de fer per soldadors qualificats i amb experiència amb el tipus d'operació que supervisen.
Abans de començar a soldar s'ha de verificar que les superfícies i vores a soldar són adequades al procés de soldadura i que estan lliures de fissures.
Totes les superfícies a soldar s'han de netejar de qualsevol material que pugui afectar negativament la qualitat de la soldadura o perjudicar el procés de soldatge. S'han de mantenir seques i lliures de condensacions.
Els components a soldar han d'estar correctament col·locats i fixos en la seva posició mitjançant dispositius adequats o soldadures de punteig, de manera que les unions a soldar siguin accessibles i visibles per al soldador. No s'han d'introduir soldadures addicionals.
El muntatge de l'estructura s'ha de fer de manera que les dimensions finals dels components estructurals estiguin dintre de les toleràncies establertes.
Els dispositius provisionals utilitzats per al muntatge de l'estructura, s'han de retirar sense fer malbé les peces.
Les soldadures provisionals s'han d'executar seguint les especificacions generals. S'han d'eliminar totes les soldadures de punteig que no s'incorporin a les soldadures finals.
Quan el tipus de material de l'acer i/o la velocitat de refredament puguin produir un enduriment de la zona tèrmicament afectada s'ha de considerar la utilització del precalentament. Aquest s'ha d'estendre 75 mm en cada component del metall base.
No s'ha d'accelerar el refredament de les soldadures amb mitjans artificials.
Els cordons de soldadura successius no han de produir osques.
Després de fer un cordó de soldadura i abans de fer el següent, cal netejar l'escòria per mitjà d'una picola i d'un raspall.

L'execució dels diferents tipus de soldadures s'ha de fer d'acord amb els requisits establerts a l'apartat 10.3.4 del DB-SE A i l'article 77 de l'EAE per a obres d'edificació o d'acord amb l'article 640.5.2 del PG3 i l'article 77 de l'EAE per a obres d'enginyeria civil.
No s'han d'utilitzar materials de protecció que perjudiquin la qualitat de la soldadura a menys de 150 mm de la zona a soldar.
Les soldadures i el metall base adjacent no s'han de pintar sense haver eliminat prèviament l'escòria.

3.- UNITAT I CRITERIS D'AMIDAMENT

BIGUES, BIGUETES, CORRETGES, ENCAVALLADES, LLINDES, PILARS, TRAVES, ELEMENTS D'ANCORATGE, ELEMENTS AUXILIARS:
kg de pes calculat segons les especificacions de la DT, d'acord amb els criteris següents:
- El pes unitari per al seu càlcul ha de ser el teòric
- Per a poder utilitzar un altre valor diferent del teòric, cal l'acceptació expressa de la DF.
Aquest criteri inclou les pèrdues de material corresponents a retalls.

4.- NORMATIVA DE COMPLIMENT OBLIGATORI

OBRES D'EDIFICACIÓ:
Real Decreto 751/2011, de 27 de mayo, por el que se aprueba la Instrucción de Acero Estructural (EAE).
Real Decreto 314/2006, de 17 de marzo, por el que se aprueba el Código Técnico de la Edificación Parte 2. Documento Básico de Acero DB-SE-A.
* UNE-ENV 1090-1:1997 Ejecución de estructuras de acero. Parte 1: Reglas generales y reglas para edificación.
OBRES D'ENGINYERIA CIVIL:
Real Decreto 751/2011, de 27 de mayo, por el que se aprueba la Instrucción de Acero Estructural (EAE).
Orden de 6 de febrero de 1976 por la que se aprueba el Pliego de prescripciones técnicas generales para obras de carreteras y puentes (PG 3/75)

5.- CONDICIONS DE CONTROL D'EXECUCIÓ I DE L'OBRA ACABADA

CONTROL D'EXECUCIÓ. OPERACIONS DE CONTROL:
Abans de l'inici de l'execució, la DF verificarà que existeix un programa de control desenvolupat pel constructor, tant per als productes com per a l'execució.
Previ al subministrament, el constructor presentarà a la DF la següent documentació:
-Acreditació que el procés de muntatge al taller dels elements de l'estructura posseeix distintiu de qualitat reconegut.
- Acreditació que els productes d'acer posseeixen distintiu de qualitat reconegut.
- En processos de soldadura, certificats d'homologació dels soldadors segons UNE-EN 2871 i del procés de soldadura segons UNE-EN ISO 15614-1.
La DF comprovarà que els productes d'acer subministrats pel taller a l'obra, s'acompanyen de la seva fulla de subministrament, en cas que no es pugui realitzar la traçabilitat de la mateixa, aquesta serà rebutjada.
Prèvi a l'execució es fabricaran per a cada element i cada material a tallar, com a mínim quatre provetes, per part del control extern de l'entitat de control segons l'article 91.2.2.1 de l'EAE.
Es comprovarà que les dimensions dels elements elaborats al taller son les mateixes que les dels plànols de taller , considerant-se les toleràncies al plec de condicions.
Amb anterioritat a la fabricació, el constructor proposarà la seqüència d'armat i soldadura, aquesta haurà de ser aprovada per la DF.
Es marcaran les peces amb pintura segons plànols de taller, per identificar-les durant el muntatge al taller i a l'obra.
L'autocontrol del procés de muntatge inclourà com a mínim:
-Identificació del elements.
-Situació dels eixos de simetria.
-Situació de les zones de suport contigües.
-Paral·lelisme d'ales i platabandes.
-Perpendicularitat d'ales i ànimes.
-Abonyegament, rectitud i planor d'ales i ànimes.
-Contrafletxes.
La freqüència de comprovació serà del 100% per elements principals i del 25% per a elements secundaris.
La DF comprovarà amb antelació al muntatge la correspondència entre el projecte i els elements elaborats al taller, i la documentació del subministrament.
El constructor elaborarà la documentació corresponent al muntatge, aquesta serà aprovada per la DF, i com a mínim inclourà:
-Memòria de muntatge.

-Plànols de muntatge.
-Programa d'inspecció.
Es comprovarà la conformitat de totes les operacions de muntatge, especialment:
-L'ordre de cada operació.
-Eines utilitzades.
-Qualificació del personal.
-Traçabilitat del sistema.
UNIONS SOLDADES:
Els soldadors hauran d'estar en disposició de la qualificació adient conforme a l'apartat 77.4.2 de l'EAE.
Cada soldador identificarà el seu treball amb marques personals no transferibles.
La soldadura es realitzarà segons l'apartat 77.4.1 de la EAE, el constructor realitzarà el assajos i probes necessàries per establir el mètode de soldadura més adient.
Abans de realitzar la soldadura, es farà una inspecció de les peces a unir segons l'UNE-EN 970.
Les inspeccions de les soldadures les realitzarà un inspector de soldadura de nivell 2 o persona autoritzada per la DF.
UNIONS CARGOLADES:
Es comprovaran .els parells de serratge aplicats als cargols.
En el cas de cargols pretesats es comprovarà que l'esforç aplicat és superior al mínim establert.
CONTROL D'EXECUCIÓ. CRITERIS DE PRESA DE MOSTRES:
Els controls s'han de fer segons les indicacions de la DF.
La mesura de les longituds es farà amb regla o cinta metàl·lica, d'exactitud no menor de 0,1 mm en cada metre, i no menor que 0,1 per mil en longituds majors.
La mesura de les fletxes de les barres es realitzarà per comparació entre la directriu del perfil i la línia recta definida entre les seccions extremes materialitzada amb un filferro tesat.
UNIONS SOLDADES:
La DF determinarà les soldadures que han de ser objecte d'anàlisi.
Els percentatges indicats poden ser variats, segons criteris de la DF, en funció dels resultats de la inspecció visual realitzada i dels anàlisis anteriors.
UNIONS CARGOLADES:
La DF determinarà les unions que han de ser objecte d'anàlisi.
CONTROL D'EXECUCIÓ. INTERPRETACIÓ DE RESULTATS I ACTUACIONS EN CAS D'INCOMPLIMENT:
El taller de fabricació ha de disposar d'un control dimensional adequat.
Quan es sobrepassi alguna de les tolerències especificades en algun control, es corregirà la implantació en obra. A més a més, s'augmentarà el control, en l'apartat incomplet, fins a un 20% d'unitats. Si encara es troben irregularitats, es faran les oportunes correccions i/o rebuigs i es farà el control sobre el 100 % de les unitats amb les oportunes actuacions segons el resultat.
UNIONS SOLDADES:
La qualificació dels defectes observats en les inspeccions visuals i en les realitzades per mètodes no destructius, es farà d'acord amb les especificacions fixades al Plec de Condicions Particulars de l'obra.
CONTROL DE L'OBRA ACABADA. OPERACIONS DE CONTROL:
Inspecció visual de la unitat acabada.
En l'estructura acabada han de realitzar-se, les comprovacions i proves de servei previstes en projecte i/o ordenades per DF conjuntament amb les exigides per la normativa vigent.
UNIONS SOLDADES:
En l'estructura acabada han de realitzar-se, les comprovacions i proves de servei previstes en projecte i/o ordenades per DF conjuntament amb les exigides per la normativa vigent.
Es controlaran tots els cordons de soldadura.
Les soldadures que durant el procés de fabricació resultin inaccessibles, seran inspeccionades amb anterioritat.
A l'autocontrol de les soldadures es comprovarà com a mínim:
-Inspecció visual de tots els cordons.
-Comprovacions mitjançant assajos no destructius segons la taula 91.2.2.5 de l'EAE.
Es realitzaran els següents assajos no destructius segons la norma EN12062
-Líquids penetrants(LP) segons UNE-EN 1289.
-Partícules magnètiques(PM),segons UNE-EN 1290.
-Ultrasons(US), segons UNE-EN 1714.
-Radiografies(RX), segons UNE-EN 12517.
A tots els punt a on existeixin creuament de cordons de soldadura es realitzarà una radiografia addicional
Es realitzarà una inspecció mitjançant partícules magnètiques o líquids penetrants d'un 15% del total de la longitud de les soldadures en angle.
Es realitzarà una inspecció radiogràfica i ultrasònica de les soldadures a topar en planxes i unions en T quan aquestes siguin a topar.
Els criteris d'acceptació de les soldadures es basaran en l'UNE-EN ISO 5817.
UNIONS CARGOLADES:

La freqüència de comprovació serà del 100% per elements principals com bigues, i del 25% per a elements secundaris com rigiditzadors.
CONTROL DE L'OBRA ACABADA. CRITERIS DE PRESA DE MOSTRES:
Els controls s'han de fer segons les indicacions de la DF.
CONTROL DE L'OBRA ACABADA. INTERPRETACIÓ DE RESULTATS I ACTUACIONS EN CAS D'INCOMPLIMENT:
Correcció per part del contractista de les irregularitats observades.
UNIONS SOLDADES:
No s'acceptaran soldadures que no compleixin amb les especificacions.
No s'acceptaran unions soldades que no compleixin amb els assaigs no destructius.
No s'acceptaran soldadures realitzades per soldadors no qualificats

---

E4 ESTRUCTURES

E4Z ELEMENTS ESPECIALS PER A ESTRUCTURES

E4ZW ANCORATGES PER A ESTRUCTURES

1.- DEFINICIÓ I CONDICIONS DE LES PARTIDES D'OBRA EXECUTADES

Elements d'ancoratge per a estructures d'acer.
S'han considerat els elements següents:
- Ancoratges amb tac d'expansió d'acer, o tac químic, amb cargol, volandera i femella per a fixació de perfils metàl·lics a estructura de formigó.
- Ancoratges amb perns de connexió soldats a perfils de planxa col·laborant d'acer galvanitzat

L'execució de la unitat d'obra inclou les operacions següents:
En els ancoratges amb tac d'acer o químic:
- Preparació de la zona de treball
- Replanteig de la situació dels ancoratges
- Execució dels forats
- Neteja del forat
- Col·locació dels ancoratges

En els ancoratges amb perns de connexió:
- Preparació de la zona de treball
- Replanteig de la situació dels ancoratges
- Soldadura del pern a la planxa
- Comprovació de la unitat d'obra

ANCORATGE AMB TAC D'ACER O QUÍMIC:
El forat ha de ser perpendicular a la superfície del parament.
La profunditat del forat en el material de base portant ha de ser l'adequada en funció de les característiques geomètriques del tac utilitzat.
Les distàncies mínimes entre la posició dels ancoratges i el cantell del material de base han de ser suficients per a garantir les característiques mecàniques de l'ancoratge, d'acord amb les indicacions del fabricant de l'ancoratge.
El cargol s'ha d'apretar mitjançant una clau dinamomètrica, amb un moment de valor especificat en el càlcul de l'ancoratge.
TAC D'EXPANSIÓ:
El tac ha de quedar a nivell amb la cara exterior de l'element a fixar.
Si el tac ha d'estar sotmès a una càrrega dinàmica, cal tenir en compte la disminució de la càrrega de trencament a causa de la fatiga del material.

	Diàmetre ancoratge		
	10 mm	12 mm	16 mm
Diàmetre de la broca (mm)	15	18	24
Longitud ancoratge (mm)	109	130	152
Profunditat mínima encastament (mm)	88	100	125
Gruix màxim element a fixar (mm)	20	25	25
Par de apriete màxim (Nm)	50	80	120

TAC QUÍMIC:
L'espàrrec ha d'estar introduït al forat la fondària que indica el fabricant.
Si el tac ha d'estar sotmès a una càrrega dinàmica, cal tenir en compte la disminució de la càrrega de trencament a causa de la fatiga del material.

	Diàmetre ancoratge

	10 mm	12 mm	16 mm
Diàmetre de la broca (mm)	12	14	18
Longitud ancoratge (mm)	130	160	190
Profunditat mínima encastament (mm)	90	110	125
Gruix màxim element a fixar (mm)	21	28	38
Par de apriete màxim (Nm)	35	60	120

ANCORATGE AMB PERNS DE CONNEXIÓ:
Els perns han d'estar col·locats a la part baixa de l'ona, en el punt de contacte de la planxa amb la biga sobre la que es recolza.
El pern ha d'anar soldat sobre una única planxa.
No s'han de soldar els perns en els cavalcaments de les planxes.
Ha de quedar perpendicular a la planxa.
Ha d'assentar sobre una superfície llisa.

2.- CONDICIONS DEL PROCÉS D'EXECUCIÓ

ANCORATGE AMB TAC D'ACER O QUÍMIC:
El sistema emprat per taladrar el forat ha de ser per rotació, o per rotació i percussió, en funció del material de base.
El diàmetre de la broca ha de ser l'especificat segons el diàmetre del tac.
El forat s'ha de fer sempre perpendicular a la superfície exterior del material de base.
Si durant la realització del forat es troba una barra de l'armadura, cal interrompre el procés.
No es travessarà cap armadura sense l'autorització expressa de la DF
Cal netejar de forma acurada el forat, eliminant la pols i les restes de material bufant amb un aparell adequat.
El muntatge de dispositius d'ancoratge s'ha de realitzar seguint estrictament les especificacions pròpies del tipus utilitzat. Si el tac es de tipus químic, cal utilitzar el cartutx de resina subministrat pel fabricant del tac.
Si el cartutx es del tipus càpsula, s'ha d'introduir sencer, i sense obrir a la perforació.
Una vegada al seu lloc, s'introduirà la varilla, punxant el centre de la càpsula.
Si el cartutx es del tipus amb aplicador exterior, cal utilitzar cartutxos que no estiguin oberts ni caducats, i seguir el procediment indicat pel fabricant. La primera manxada de l'aplicador es llençarà. L'aplicador s'ha d'introduir fins al fons de la perforació, i anar omplint el forat des del fons cap a l'exterior.
Si el tac es de tipus químic, cal esperar els temps recomanats pel fabricant, abans de cargolar i posar en càrrega l'ancoratge.
Un cop s'hagin col·locat els ancoratges i abans de cargolar, s'ha d'eliminar d'ells qualsevol substància que pugui ser perjudicial per al seu comportament eficaç.
No s'han de provocar danys a la rosca del tac duran el muntatge.
ANCORATGE AMB PERNS DE CONNEXIÓ:
La superfície de la planxa sobre la que s'ha de soldar el pern ha d'estar lliure de greixos, pintures i òxids.

3.- UNITAT I CRITERIS D'AMIDAMENT

Unitat d'ancoratge definida segons les especificacions de la DT.

4.- NORMATIVA DE COMPLIMENT OBLIGATORI

No hi ha normativa de compliment obligatori.

E8 REVESTIMENTS

E89 PINTATS

0.- ELEMENTS QUE CONTEMPLA EL PLEC

E898X001,E898X002.

1.- DEFINICIÓ I CONDICIONS DE LES PARTIDES D'OBRA EXECUTADES

Preparació i aplicació d'un recobriment de pintura sobre superfícies de materials diversos mitjançant diferents capes aplicades en obra.
S'han considerat els tipus de superficies següents:
- Superfícies de fusta
- Superfícies metàl·liques (acer, acer galvanitzat, coure)
- Superfícies de ciment, formigó o guix
S'han considerat els elements següents:
- Estructures
- Paraments
- Elements de tancament practicables (portes, finestres, balconeres)
- Elements de protecció (baranes o reixes)
- Elements de calefacció
- Tubs
L'execució de la unitat d'obra inclou les operacions següents:
- Preparació de la superfície a pintar, fregat de l'òxid i neteja prèvia si és el cas, amb aplicació de les capes d'emprimació , de protecció o de fons, necessàries i del tipus adequat segons la composició de la pintura d'acabat
- Aplicació successiva, amb els intervals d'assecat, de les capes de pintura d'acabat
CONDICIONS GENERALS:
En el revestiment no hi ha d'haver fissures, bosses ni d'altres defectes.
Ha de tenir el color, la brillantor i la textura uniformes.
A les finestres, balconeres i portes, s'admet que s'hagin protegit totes les cares però que només s'hagin pintat les visibles.
PINTAT A L'ESMALT:
Gruix de la pel·lícula seca del revestiment: >= 125 micres

2.- CONDICIONS DEL PROCÉS D'EXECUCIÓ

CONDICIONS GENERALS:
S'han d'aturar els treballs si es donen les condicions següents:
- Temperatures inferiors a 5°C o superiors a 30°C
- Humitat relativa de l'aire > 60%
- En exteriors: Velocitat del vent > 50 km/h, Pluja
Si un cop realitzats els treballs es donen aquestes condicions, s'ha de revisar la feina feta 24 h abans i s'han de refer les parts afectades.
Les superfícies d'aplicació han de ser netes i sense pols, taques ni greixos.
S'han de corregir i eliminar els possibles defectes del suport amb massilla, segons les instruccions del fabricant.
No es pot pintar sobre suports molt freds ni sobreescalfats.
El sistema d'aplicació del producte s'ha d'escollir d'acord amb les instruccions del fabricant i l'autorització de la DF.
Quan el revestiment estigui format per mes d'una capa, la primera capa s'ha d'aplicar lleugerament diluï da, segons les instruccions del fabricant.
S'han d'evitar els treballs que desprenguin pols o partícules prop de l'àrea a tractar, abans, durant i després de l'aplicació.
No s'admet la utilització de procediments artificials d'assecatge.
SUPERFÍCIES DE FUSTA:
La fusta no ha d'haver estat atacada per fongs o insectes, ni ha de tenir d'altres defectes.
El contingut d'humitat de la fusta, mesurat en diferents punts i a una fondària mínima de 5 mm, ha de ser inferior a un 15% per a coníferes o fustes toves i a un 12% per a frondoses o fustes dures.
S'han d'eliminar els nusos mal adherits i substituir-los per falques de fusta de les mateixes característiques. Els nusos sans que tenen exsudació de resina s'han de tapar amb goma laca.
Abans de l'aplicació de la 1° capa s'han de corregir i eliminar els possibles defectes amb massilla, segons les instruccions del fabricant; passar paper de vidre en la direcció de les vetes i eliminar la pols.
SUPERFÍCIES METÀL·LIQUES (ACER, ACER GALVANITZAT, COURE):
Les superfícies d'aplicació han de ser netes i sense pols, taques, greixos ni òxid.
En superfícies d'acer, s'han d'eliminar les possibles incrustacions de ciment o de calç i s'ha de desgreixar la superfície.
Tot seguit s'han d'aplicar les dues capes d'emprimació antioxidant. La segona s'ha de tenyir lleugerament amb pintura.
En el cas d'estructures d'acer s' han de tenir en compte les següents consideracions:
- Abans d'aplicar la capa d'emprimació les superfícies a pintar han d'estar preparades adequadament d' acord amb les normes UNE-EN ISO 8504-1, UNE-EN ISO 8504-2 i UNE-EN ISO 8504-3.
- Si s'aplica més d'una capa s'ha d'utilitzar per a cadascuna un color diferent.
- Després de l'aplicació de la pintura les superfícies s'han de protegir de l'acumulació d'aigua durant un cert temps.
SUPERFÍCIES DE CIMENT, FORMIGÓ O GUIX:

La superfície no ha de tenir fissures ni parts engrunades.
El suport ha d'estar suficientment sec i endurit per tal de garantir una bona adherència. Ha de tenir una humitat inferior al 6% en pes.
S'han de neutralitzar els àlcalis, les eflorescències, les floridures i les sals.
Temps mínim d'assecatge de la superfície abans d'aplicar la pintura:
- Guix: 3 mesos (hivern); 1 mes (estiu)
- Ciment: 1 mes (hivern); 2 setmanes (estiu)
En superfícies de guix, s'ha de verificar l'adherència del lliscat de guix.

3.- UNITAT I CRITERIS D'AMIDAMENT

PINTAT D'ESTRUCTURES, PARAMENTS DE FUSTA O D'ACER O PORTES ENROTLLABLES:
m2 de superfície realment pintada segons les especificacions de la DT.
Cal considerar el desenvolupament del perímetre.
Deducció de la superfície corresponent a obertures:
- Obertures <= 1 m2: No es dedueixen
- Obertures > 1 m2 i <= 2 m2: Es dedueix el 50%
- Obertures > 2 m2: Es dedueix el 100%
Aquest criteris inclouen la neteja dels elements que configuren l'obertura com és ara, bastiments que s'hagin embrutat.
PINTAT DE PARAMENTS DE CIMENT O GUIX, FINESTRES, BALCONERES, PORTES VIDRIERES, CEGUES O EXTENSIBLES:
m2 de superfície real amidada segons les especificacions de la DT.
Deducció de la superfície corresponent a obertures:
- Obertures <= 1 m2: No es dedueixen
- Obertures > 1 m2 i <= 2 m2: Es dedueix el 50%
- Obertures > 2 m2: Es dedueix el 100%
Deducció de la superfície corresponent a l'envidrament per a peces amb una superfície envidrada de:
- Més d'un 75% del total: Es dedueix el 50%
- Menys del 75% i més del 50% del total: Es dedueix el 25%
- Menys del 50% del total o amb barretes: No es dedueix
En les portes extensibles, la superfície s'ha d'incrementar el 50%
PINTAT D'ELEMENTS DE PROTECCIÓ O ELEMENTS DE CALEFACCIÓ:
m2 de superfície d'una cara, definida pel perímetre de l'element a pintar.
PINTAT DE TUBS O PINTAT O ENVERNISSAT DE PASSAMÀ:
m de llargària amidada segons les especificacions de la DT.

4.- NORMATIVA DE COMPLIMENT OBLIGATORI

PINTAT D'ESTRUCTURES D'ACER:
Real Decreto 314/2006, de 17 de marzo, por el que se aprueba el Código Técnico de la Edificación Parte 2. Documento Básico de Acero DB-SE-A
PER A LA RESTA D'ELEMENTS:
No hi ha normativa de compliment obligatori.

5.- CONDICIONS DE CONTROL D'EXECUCIÓ I DE L'OBRA ACABADA

CONTROL D'EXECUCIÓ. OPERACIONS DE CONTROL:
Els punts de control més destacables són els següents:
- Inspecció visual de la superfície a pintar.
- Acceptació del procediment d'aplicació de la pintura per part de la DF.
- Comprovació de l'assecatge d'una capa abans de procedir a una segona aplicació.
CONTROL D'EXECUCIÓ. CRITERIS DE PRESA DE MOSTRES:
Els controls s'han de realitzar segons les instruccions de la DF.
CONTROL D'EXECUCIÓ. INTERPRETACIÓ DE RESULTATS I ACTUACIONS EN CAS D'INCOMPLIMENT:
Correcció per part del contractista de les irregularitats observades.
CONTROL DE L'OBRA ACABADA. OPERACIONS DE CONTROL:
Inspecció visual de la unitat acabada.
En el control es seguiran els criteris indicats en l'article 7.4 de la part I del CTE.
Determinació del gruix de pel·lí cula del recobriment sobre un element metàl·lic (UNE EN ISO 2808)
CONTROL DE L'OBRA ACABADA. CRITERIS DE PRESA DE MOSTRES:
Els controls s'han de realitzar segons les instruccions de la DF.
CONTROL DE L'OBRA ACABADA. INTERPRETACIÓ DE RESULTATS I ACTUACIONS EN CAS D'INCOMPLIMENT:
Correcció per part del contractista de les irregularitats observades.

No es permetrà la continuació dels treballs fins que no estiguin solucionats els errors d'execució.

ED INSTAL·LACIONS D'EVACUACIÓ

ED1 DESGUASSOS, BAIXANTS I AÏLLAMENTS I ACCESSORIS DE DESGUASOS I BAIXANTS

ED11 DESGUASSOS

0.- ELEMENTS QUE CONTEMPLA EL PLEC

ED11XS01.

1.- DEFINICIÓ I CONDICIONS DE LES PARTIDES D'OBRA EXECUTADES

Desguassos d'aparells sanitaris amb tub de PVC o polipropilè, des de l'aparell fins al baixant, caixa sifònica o claveguerò.
L'execució de la unitat d'obra inclou les operacions següents:
- Col·locació dels tubs
- Fixació dels tubs
- Col·locació d'accessoris
- Execució d'unions necessàries

CARACTERÍSTIQUES GENERALS:
El ramal muntat ha de ser estanc, no ha de presentar exsudacions ni ha d'estar exposat a obstruccions.
El ramal no ha de tenir, en el sentit del recorregut descendent, reduccions de secció en cap punt.
Els trams instal·lats mai no han de ser horitzontals o en contrapendent.
Els canvis de direcció s'han de fer amb peces especials.
No han de quedar ramals enfrontats sobre una mateixa canonada col·lectiva
Quan es subjecten a paraments verticals, aquests han de tenir un gruix mínim de 9 cm.
Les subjeccions per a penjar el tub del sostre han de portar folre interior elàstic i han de ser regulables.
Els trams que vagin encastats han d'anar aïllats i no s'han de subjectar amb guix o morter.
El pas a través d'elements estructurals s'ha de fer amb contratub amb una franquícia mínima de 10 mm que s'ha d'ataconar amb massilla asfàltica o material elàstic.
Separació de les subjeccions:
- Per a tubs de diàmetre <= 50 cm: 70 cm
- Per a tubs de diàmetre > 50 cm: 50 cm
Llargària del ramal:
- Ramal connectat a caixa sifònica: <= 2,5 m
- Ramal d'aparells amb sifó individual: <= 4 m
- Ramal o maniguet de connexió del inodor: <= 1 m
Pendent del ramal:
- Ramal connectat a caixa sifònica: 2 al 4 %
- Ramal d'aparells amb sifó individual:
  - Banyeres i plats de dutxa: <= 10 %
  - Aigüeres, safareigs, lavabos i bidets: 2,5 al 5 %
Radi interior de les curvatures: >= 1,5 x D tub

2.- CONDICIONS DEL PROCÉS D'EXECUCIÓ

El procés d'instal·lació no ha d'alterar les característiques de l'element.

3.- UNITAT I CRITERIS D'AMIDAMENT

m de llargària amidada segons les especificacions de la DT.

4.- NORMATIVA DE COMPLIMENT OBLIGATORI

Real Decreto 314/2006, de 17 de marzo, por el que se aprueba el Código Técnico de la Edificación Parte 2. Documento Básico de Salubridad DB-HS.

H PARTIDES D'OBRA DE SEGURETAT I SALUT

H1 PROTECCIONS INDIVIDUALS I COL·LECTIVES EN EL TREBALL

H15 PROTECCIONS COL·LECTIVES

0.- ELEMENTS QUE CONTEMPLA EL PLEC

H15118DX.

1.- DEFINICIÓ I CONDICIONS DE LES PARTIDES D'OBRA EXECUTADES

Sistemes de Protecció Col·lectiva (SPC) són un conjunt de peces o òrgans units entre si, associats de forma solidària, destinat a l'apantallament i interposició física, que s'oposa a una energia natural que es troba fora de control, amb la finalitat d'impedir o reduir les conseqüències del contacte amb les persones o els béns materials circumdants, susceptibles de protecció.
S'han considerat els tipus de protecció següents:
- Proteccions superficials de caigudes de persones o objectes:
  - Protecció de forats verticals amb vela de lona
  - Protecció de perímetre de sostre amb xarxa i pescants
  - Protecció de perímetre de sostre amb xarxa entre sostres
  - Protecció de forats verticals o horitzontals amb xarxa, malla electrosoldada o taulers de fusta
  - Protecció de bastides i muntacàrregues amb malla de polietilè
  - Protecció de zones inferiors de la caiguda d'objectes amb suports amb mènsula i xarxes
  - Protecció de zones inferiors de la caiguda d'objectes amb estructura i sostre de fusta
  - Protecció front a projecció de partícules incandescents amb manta ignífuga i xarxa de seguretat
  - Protecció de talús amb malla metàl·lica i làmina de polietilè
  - Protecció de projeccions per voladures amb matalàs de xarxa ancorada perimetralment
- Proteccions lineals front a caigudes de persones o objectes:
  - Baranes de protecció del perímetre del sostre, escales o buits a l'estructura
  - Barana de protecció a la coronació d'una excavació
  - Empara d'advertència amb xarxa de poliamida d'1 m d'alçada
  - Plataforma de treball de fins a 1 m amplada amb baranes i sòcol
  - Plataforma de treball en voladís de fins a 1 m amplada amb baranes i sòcol
  - Línia per a subjecció de cinturons de seguretat
  - Passadís de protecció front a caigudes d'objectes, amb sostre i laterals coberts
  - Marquesines de protecció front a caigudes d'objectes, amb estructura i plataforma
  - Protecció front a despreniments del terreny, a mitja vessant, amb estacada i malla
  - Protecció de caigudes dins de rases amb terres deixades a la vora
- Proteccions puntual front a caigudes de persones o objectes
  - Plataforma per a càrrega i descàrrega de materials ancorada als sostres
  - Comporta basculant per a càrrega i descàrrega de materials ancorada als sostres
  - Topall per a descàrrega de camions en zones d'excavació
  - Anellat per a escales de ma
  - Marquesina de protecció accés aparell elevadors
  - Pont volant metàl·lic amb plataforma de treball en voladís
- Protecció de les zones de treball front els agents atmosfèrics
  - Pantalla de protecció front al vent
  - Cobert amb estructura i vela per a protegir del sol
- Elements de protecció en l'ús de maquinaria
- Proteccions per al treball en zones amb tensió elèctrica

CONDICIONS GENERALS:
Els SPC s'instal·laran, disposaran i utilitzaran de manera que es redueixin els riscos per als treballadors exposats a l'energia fora de control protegides pel SPC, i pels usuaris d'Equip, Màquines o Màquines Eines i/o per tercers, exposats a aquests.
Han d'instal·lar-se i utilitzar-se de forma que no puguin caure, bolcar o desplaçar-se incontroladament, posant en perill la seguretat de persones o bens.
Han d'estar muntats tenint en compte la necessitat d'espai lliure entre els elements mòbils dels SPC i els elements fixos o mòbils del seu entorn. Els treballadors hauran de poder accedir i romandre en condicions de seguretat en tots els llocs necessaris per a utilitzar, ajustar o mantenir els SPC.
Els SPC s'han d'utilitzar només per les operacions i a les condicions indicades pel projectista i el fabricant del mateix. Si les instruccions d'us del fabricant o projectista del SPC indiquen la necessitat d'utilitzar algun EPI per a la realització d'alguna operació relacionada amb aquest, es obligatori utilitzar-lo en fer aquestes operacions.

Quan s'emprin SPC amb elements perillosos accessibles que no puguin ser protegits totalment, s'hauran d'adoptar les precaucions i utilitzar proteccions individuals apropiades per a reduir els riscos als mínims possibles.
Els SPC deixaran d'utilitzar-se si es deterioren, trenquen o pateixen altres circumstàncies que comprometin l'eficàcia de la seva funció.
Quan durant la utilització d'un SPC sigui necessari netejar o retirar residus propers a un element perillós, l'operació haurà de realitzar-se amb els mitjans auxiliars adequats i que garanteixin una distància de seguretat suficient.
BARANES DE PROTECCIÓ:
Protecció provisional dels buits verticals i perímetre de plataformes de treball, susceptibles de permetre la caiguda de persones o objectes des d'una alçada superior a 2 m.
Ha d'estar constituïda per:
- Muntants d'1 m d'alçada sobre el paviment fixats a un element estructural
- Passamans superior horitzontal, a 1 m. d'alçada, sòlidament ancorat al muntant.
- Travesser horitzontal, barra intermitja, o pany de gelosia (tipus xarxa tenis o xarxa electrosoldada), rigiditzat perimetralment, amb una llum màxima de retícula 0,15 m.
- Entornpeu de 15 - 20 cm d'alçada.

El conjunt de la barana de protecció tindrà sòlidament ancorats tots els seus elements entre si i a un element estructural estable, i serà capaç de resistir en el seu conjunt una empenta frontal d'1,5 kN/m.
PROTECCIÓ AMB XARXES I PESCANTS:
El conjunt del sistema està constituït per panys de xarxa de seguretat segons norma EN 1263 - 1, col·locats amb el seu costat menor (7 m) en sentit vertical, suportats superiorment per pescants, i subjectats inferiorment al sostre de la planta per sota de la que està en construcció.
Lateralment les xarxes han d'estar unides amb cordó de poliamida de 6 mm de diàmetre.
La xarxa ha de fer una bossa per sota de la planta inferior, per tal que una persona u objecte que caigués no es dones un cop amb l'estructura.
Les cordes de fixació inferiors i superiors han de ser de poliamida d'alta tenacitat, de 12 mm de diàmetre.
La xarxa s'ha de fixar al sostre amb ancoratges encastats al mateix cada 50 cm.
La distància entre els pescants ha de ser la indicada pel fabricant, i de 2,5 m si no existís cap indicació. Han d'estar fixades verticalment a dues plantes inferiors, i a la planta que protegeix, amb peces d'acer encastades als sostres.
PROTECCIONS DE LA CAIGUDES D'OBJECTES DES DE ZONES SUPERIORS:
S'han de protegir els accessos o passos a l'obra, i les zones perimetrals de la mateixa de les possibles caigudes d'objectes des de les plantes superiors o la coberta.
L'estructura de protecció ha de ser adequada a la màxima alçada possible de caiguda d'objectes i al pes màxim previsible d'aquests objectes. L'impacte previst sobre la protecció no haurà de produir una deformació que pugui afectar a les persones que estiguin per sota de la protecció.

2.- CONDICIONS DEL PROCÉS D'EXECUCIÓ

Abans d'utilitzar un SPC es comprovarà que les seves proteccions i condicions d'ús són les adequades al risc que es vol prevenir, i que la seva instal·lació no representa un perill per a tercers.
El muntatge i desmuntatge dels SPC hauran de realitzar-se seguint les instruccions del projectista, fabricant i/o subministrador.
Les eines que es facin servir per al muntatge de SPC hauran de ser de característiques adequades a l'operació a realitzar. La seva utilització i transport no implicarà riscos per a la seguretat dels treballadors.
Les operacions de manteniment, ajustament, desbloqueig, revisió o reparació dels SPC que puguin suposar un perill per a la seguretat dels treballadors es realitzaran després d'haver aturat l'activitat.
Quan la parada no sigui possible, s'adoptaran les mesures necessàries perquè aquestes operacions es realitzin de forma segura o fora de les zones perilloses.
S'ha de portar control del nombre d'utilitzacions i del temps de col·locació dels SPC i dels seus components, per tal de no sobrepassar la seva vida útil, d'acord amb les instruccions del fabricant.
Els SPC que es retirin de servei hauran de romandre amb els seus components d'eficàcia preventiva o hauran de prendre's les mesures necessàries per a impossibilitar el seu ús.
BARANES DE PROTECCIÓ:
Durant el muntatge i desmuntatge, els operaris hauran d'estar protegits contra les caigudes d'alçada mitjançant proteccions individuals, quan a causa al procés, les baranes perdin la funció de protecció col·lectiva.
PROTECCIÓ AMB XARXES I PESCANTS:
No es pot instal·lar el sistema de xarxes i pescants fins que l'embossament de la xarxa resti a una alçada de terra suficient per tal que en cas de caiguda, la deformació de la xarxa no permeti que el cos caigut toqui al terra (normalment a partir del segon sostre en construcció per sobre del terra).

3.- UNITAT I CRITERIS D'AMIDAMENT

Es mesurarà en les unitats indicades a cada partida d'obra amb els criteris següents:
Totes les unitats d'obra inclouen en el seu preu el seu muntatge, el manteniment en condicions d'us segures durant tot el temps que l'obra les necessiti, i el seu desmuntatge i transport al lloc d'aplec si son reutilitzables, o fins a l'abocador si no es poden tornar a utilitzar.

4.- NORMATIVA DE COMPLIMENT OBLIGATORI

Real Decreto 1215/1997, de 18 de julio por el que se establecen las disposiciones mínimas de seguridad y salud para la utilización por los trabajadores de los equipos de trabajo.
Real Decreto 1435/1992, de 27 de noviembre, por el que se dictan las disposiciones de aplicación de la directiva del consejo 89/392/CEE, relativa a la aproximación de las legislaciones de los estados miembros sobre máquinas.
Real Decreto 1627/1997, de 24 de octubre, por el que se establecen disposiciones mínimas de seguridad y de salud en las obras de construcción.
Real Decreto 56/1995, de 20 de enero, por el que se modifica el Real Decreto 1435/1992, de 27 de noviembre, relativo a las disposiciones de aplicación de la directiva del consejo 89/392/CEE, sobre máquinas.
Real Decreto 486/1997, de 14 de abril, por el que se establecen las disposiciones mínimas de seguridad y salud en los lugares de trabajo.
Orden de 9 de marzo de 1971 por la que se aprueba la Ordenanza General de Seguridad e Higiene en el Trabajo.
Orden de 28 de agosto de 1970 (trabajo) por la que se aprueba la Ordenanza de Trabajo de la Construcción, Vidrio y Cerámica.
Orden de 20 de mayo de 1952, por la que se aprueba el Reglamento de Seguridad e Higiene del trabajo en la indústria de la construcción.
Convenio OIT número 62 de 23 de junio de 1937. Prescripciones de seguridad en la indústria de la edificación
UNE-EN 1263-2:2004 Redes de seguridad. Parte 2: Requisitos de seguridad para los límites de instalación.

HC PROTECCIONS INDIVIDUALS I COL·LECTIVES EN EL TREBALL

HCO PROTECCIONS COL·LECTIVES

0.- ELEMENTS QUE CONTEMPLA EL PLEC

HCONTECN.

1.- DEFINICIÓ I CONDICIONS DE LES PARTIDES D'OBRA EXECUTADES

Sistemes de Protecció Col·lectiva (SPC) són un conjunt de peces o òrgans units entre si, associats de forma solidària, destinat a l'apantallament i interposició física, que s'oposa a una energia natural que es troba fora de control, amb la finalitat d'impedir o reduir les conseqüències del contacte amb les persones o els béns materials circumdants, susceptibles de protecció.
S'han considerat els tipus de protecció següents:
- Proteccions superficials de caigudes de persones o objectes:
    - Protecció de forats verticals amb vela de lona
    - Protecció de perímetre de sostre amb xarxa i pescants
    - Protecció de perímetre de sostre amb xarxa entre sostres
    - Protecció de forats verticals o horitzontals amb xarxa, malla electrosoldada o taulers de fusta
    - Protecció de bastides i muntacàrregues amb malla de polietilè
    - Protecció de zones inferiors de la caiguda d'objectes amb suports amb mènsula i xarxes
    - Protecció de zones inferiors de la caiguda d'objectes amb estructura i sostre de fusta
    - Protecció front a projecció de partícules incandescents amb manta ignífuga i xarxa de seguretat
    - Protecció de talús amb malla metàl·lica i làmina de polietilè
    - Protecció de projeccions per voladures amb matalàs de xarxa ancorada perimetralment
- Proteccions lineals front a caigudes de persones o objectes:
    - Baranes de protecció del perímetre del sostre, escales o buits a l'estructura
    - Barana de protecció a la coronació d'una excavació

    - Empara d'advertència amb xarxa de poliamida d'1 m d'alçada
    - Plataforma de treball de fins a 1 m amplada amb baranes i sòcol
    - Plataforma de treball en voladís de fins a 1 m amplada amb baranes i sòcol
    - Línia per a subjecció de cinturons de seguretat
    - Passadís de protecció front a caigudes d'objectes, amb sostre i laterals coberts
    - Marquesines de protecció front a caigudes d'objectes, amb estructura i plataforma
    - Protecció front a despreniments del terreny, a mitja vessant, amb estacada i malla
    - Protecció de caigudes dins de rases amb terres deixades a la vora
- Proteccions puntual front a caigudes de persones o objectes
    - Plataforma per a càrrega i descàrrega de materials ancorada als sostres
    - Comporta basculant per a càrrega i descàrrega de materials ancorada als sostres
    - Topall per a descàrrega de camions en zones d'excavació
    - Anellat per a escales de ma
    - Marquesina de protecció accés aparell elevadors
    - Pont volant metàl·lic amb plataforma de treball en voladís
- Protecció de les zones de treball front els agents atmosfèrics
    - Pantalla de protecció front al vent
    - Cobert amb estructura i vela per a protegir del sol
- Elements de protecció en l'ús de maquinaria
- Proteccions per al treball en zones amb tensió elèctrica

CONDICIONS GENERALS:
Els SPC s'instal·laran, disposaran i utilitzaran de manera que es redueixin els riscos per als treballadors exposats a l'energia fora de control protegides pel SPC, i pels usuaris d'Equip, Màquines o Màquines Eines i/o per tercers, exposats a aquests.
Han d'instal·lar-se i utilitzar-se de forma que no puguin caure, bolcar o desplaçar-se incontroladament, posant en perill la seguretat de persones o bens.
Han d'estar muntats tenint en compte la necessitat d'espai lliure entre els elements mòbils dels SPC i els elements fixos o mòbils del seu entorn. Els treballadors hauran de poder accedir i romandre en condicions de seguretat en tots els llocs necessaris per a utilitzar, ajustar o mantenir els SPC.
Els SPC s'han d'utilitzar només per les operacions i a les condicions indicades pel projectista i el fabricant del mateix. Si les instruccions d'us del fabricant o projectista del SPC indiquen la necessitat d'utilitzar algun EPI per a la realització d'alguna operació relacionada amb aquest, es obligatori utilitzar-lo en fer aquestes operacions.
Quan s'emprin SPC amb elements perillosos accessibles que no puguin ser protegits totalment, s'hauran d'adoptar les precaucions i utilitzar proteccions individuals apropiades per a reduir els riscos als mínims possibles.
Els SPC deixaran d'utilitzar-se si es deterioren, trenquen o pateixen altres circumstàncies que comprometin l'eficàcia de la seva funció.
Quan durant la utilització d'un SPC sigui necessari netejar o retirar residus propers a un element perillós, l'operació haurà de realitzar-se amb els mitjans auxiliars adequats i que garanteixin una distància de seguretat suficient.
BARANES DE PROTECCIÓ:
Protecció provisional dels buits verticals i perímetre de plataformes de treball, susceptibles de permetre la caiguda de persones o objectes des d'una alçada superior a 2 m.
Ha d'estar constituïda per:
- Muntants d'1 m d'alçada sobre el paviment fixats a un element estructural
- Passamans superior horitzontal, a 1 m. d'alçada, sòlidament ancorat al muntant.
- Travesser horitzontal, barra intermitja, o pany de gelosia (tipus xarxa tenis o xarxa electrosoldada), rigiditzat perimetralment, amb una llum màxima de retícula 0,15 m.
- Entornpeu de 15 - 20 cm d'alçada.

El conjunt de la barana de protecció tindrà sòlidament ancorats tots els seus elements entre si i a un element estructural estable, i serà capaç de resistir en el seu conjunt una empenta frontal d'1,5 kN/m.
PROTECCIÓ AMB XARXES I PESCANTS:
El conjunt del sistema està constituït per panys de xarxa de seguretat segons norma EN 1263 - 1, col·locats amb el seu costat menor (7 m) en sentit vertical, suportats superiorment per pescants, i subjectats inferiorment al sostre de la planta per sota de la que està en construcció.
Lateralment les xarxes han d'estar unides amb cordó de poliamida de 6 mm de diàmetre.
La xarxa ha de fer una bossa per sota de la planta inferior, per tal que una persona u objecte que caigués no es dones un cop amb l'estructura.
Les cordes de fixació inferiors i superiors han de ser de poliamida d'alta tenacitat, de 12 mm de diàmetre.
La xarxa s'ha de fixar al sostre amb ancoratges encastats al mateix cada 50 cm.
La distància entre els pescants ha de ser la indicada pel fabricant, i de 2,5 m si no existís cap indicació. Han d'estar fixades verticalment a dues plantes inferiors, i a la planta que protegeix, amb peces d'acer encastades als sostres.
PROTECCIONS DE LA CAIGUDES D'OBJECTES DES DE ZONES SUPERIORS:
S'han de protegir els accessos o passos a l'obra, i les zones perimetrals de la mateixa de les possibles caigudes d'objectes des de les plantes superiors o la coberta.

L'estructura de protecció ha de ser adequada a la màxima alçada possible de caiguda d'objectes i al pes màxim previsible d'aquests objectes. L'impacte previst sobre la protecció no haurà de produir una deformació que pugui afectar a les persones que estiguin per sota de la protecció.

2.- CONDICIONS DEL PROCÉS D'EXECUCIÓ

Abans d'utilitzar un SPC es comprovarà que les seves proteccions i condicions d'ús són les adequades al risc que es vol prevenir, i que la seva instal·lació no representa un perill per a tercers.
El muntatge i desmuntatge dels SPC hauran de realitzar-se seguint les instruccions del projectista, fabricant i/o subministrador.
Les eines que es facin servir per al muntatge de SPC hauran de ser de característiques adequades a l'operació a realitzar. La seva utilització i transport no implicarà riscos per a la seguretat dels treballadors.
Les operacions de manteniment, ajustament, desbloqueig, revisió o reparació dels SPC que puguin suposar un perill per a la seguretat dels treballadors es realitzaran després d'haver aturat l'activitat.
Quan la parada no sigui possible, s'adoptaran les mesures necessàries perquè aquestes operacions es realitzin de forma segura o fora de les zones perilloses.
S'ha de portar control del nombre d'utilitzacions i del temps de col·locació dels SPC i dels seus components, per tal de no sobrepassar la seva vida útil, d'acord amb les instruccions del fabricant.
Els SPC que es retirin de servei hauran de romandre amb els seus components d'eficàcia preventiva o hauran de prendre's les mesures necessàries per a impossibilitar el seu ús.
BARANES DE PROTECCIÓ:
Durant el muntatge i desmuntatge, els operaris hauran d'estar protegits contra les caigudes d'alçada mitjançant proteccions individuals, quan a causa al procés, les baranes perdin la funció de protecció col·lectiva.
PROTECCIÓ AMB XARXES I PESCANTS:
No es pot instal·lar el sistema de xarxes i pescants fins que l'embossament de la xarxa resti a una alçada de terra suficient per tal que en cas de caiguda, la deformació de la xarxa no permeti que el cos caigut toqui al terra (normalment a partir del segon sostre en construcció per sobre del terra).

3.- UNITAT I CRITERIS D'AMIDAMENT

Es mesurarà en les unitats indicades a cada partida d'obra amb els criteris següents:
Totes les unitats d'obra inclouen en el seu preu el seu muntatge, el manteniment en condicions d'us segures durant tot el temps que l'obra les necessiti, i el seu desmuntatge i transport al lloc d'aplec si son reutilitzables, o fins a l'abocador si no es poden tornar a utilitzar.

4.- NORMATIVA DE COMPLIMENT OBLIGATORI

Real Decreto 1215/1997, de 18 de julio por el que se establecen las disposiciones mínimas de seguridad y salud para la utilización por los trabajadores de los equipos de trabajo.
Real Decreto 1435/1992, de 27 de noviembre, por el que se dictan las disposiciones de aplicación de la directiva del consejo 89/392/CEE, relativa a la aproximación de las legislaciones de los estados miembros sobre máquinas.
Real Decreto 1627/1997, de 24 de octubre, por el que se establecen disposiciones mínimas de seguridad y de salud en las obras de construcción.
Real Decreto 56/1995, de 20 de enero, por el que se modifica el Real Decreto 1435/1992, de 27 de noviembre, relativo a las disposiciones de aplicación de la directiva del consejo 89/392/CEE, sobre máquinas.
Real Decreto 486/1997, de 14 de abril, por el que se establecen las disposiciones mínimas de seguridad y salud en los lugares de trabajo.
Orden de 9 de marzo de 1971 por la que se aprueba la Ordenanza General de Seguridad e Higiene en el Trabajo.
Orden de 28 de agosto de 1970 (trabajo) por la que se aprueba la Ordenanza de Trabajo de la Construcción, Vidrio y Cerámica.
Orden de 20 de mayo de 1952, por la que se aprueba el Reglamento de Seguridad e Higiene del trabajo en la indústria de la construcción.
Convenio OIT número 62 de 23 de junio de 1937. Prescripciones de seguridad en la indústria de la edificación
UNE-EN 1263-2:2004 Redes de seguridad. Parte 2: Requisitos de seguridad para los límites de instalación.

#

K PARTIDES D'OBRA DE REHABILITACIÓ-RESTAURACIÓ D'EDI

K4 ESTRUCTURES

K44Z Familia 44Z

0.- ELEMENTS QUE CONTEMPLA EL PLEC

K44ZX001.

Plec de condicions

1.- DEFINICIÓ I CONDICIONS DE LES PARTIDES D'OBRA EXECUTADES

Formació d'elements estructurals amb perfils normalitzats d'acer, utilitzats directament o formant peces compostes.
S'han considerat els elements següents:
- Elements auxiliars (elements d'encastament, de recolzament i rigiditzadors)
S'han considerat els tipus de perfils següents:
- Perfils d'acer laminat en calent, de les sèries IPN, IPE, HEA, HEB, HEM o UPN, d'acer S275JR, S275J0, S275J2, S355JR, S355J0 o S355J2, segons EAE-2011, UNE-EN 10025-2
- Perfils d'acer laminat en calent de les sèries L, LD, T, rodó, quadrat, rectangular o planxa, d'acer S275JR, S275J0, S275J2, S355JR, S355J0 o S355J2, segons EAE-2011, UNE-EN 10025-2
- Perfils foradats d'acer laminat en calent de les sèries rodó, quadrat o rectangular d'acer S275J0H o S355J2H, segons EAE-2011, UNE-EN 10210-1
- Perfils foradats conformats en fred de les sèries rodó, quadrat o rectangular d'acer S275J0H o S355J2H, segons EAE-2011, UNE-EN 10219-1
- Perfils conformats en fred, de les sèries L, LD, U, C, Z, o Omega, d'acer S235JRC, segons EAE-2011, UNE-EN 10025-2
S'han considerat els acabats superficials següents:
- Pintat amb una capa d'emprimació antioxidant
- Galvanitzat
S'han considerat els tipus de col·locació següents:
- Col·locació amb soldadura
- Col·locació amb cargols
- Col·locació sobre obres de fàbrica o de formigó, recolzats o encastats
L'execució de la unitat d'obra inclou les operacions següents:
- Preparació de la zona de treball
- Replanteig i marcat dels eixos
- Col·locació i fixació provisional de la peça
- Aplomat i anivellació definitius
- Execució de les unions, en el seu cas
- Comprovació final de l'aplomat i dels nivells
CONDICIONS GENERALS:
Els materials utilitzats han de tenir la qualitat establerta a la DT. No s'han de fer modificacions sense autorització de la DF encara que suposin un increment de les característiques mecàniques.
La peça ha d'estar col·locada a la posició indicada a la DT, amb les modificacions aprovades per la DF.
La peça ha d'estar correctament aplomada i nivellada.
Quan la peça sigui composta, la disposició dels diferents elements de la peça, les seves dimensions, tipus d'acer i perfils s'han de correspondre amb les indicacions de la DT.
Cada component de l'estructura ha de dur una marca d'identificació que ha de ser visible després del muntatge. Aquesta marca no ha d'estar feta amb entalladura cisellada.
La marca d'identificació ha d'indicar l'orientació de muntatge del component estructural quan aquesta no es dedueixi clarament de la seva forma.
Els elements de fixació, i les xapes, plaques petites i accessoris de muntatge han d'anar embalats i identificats adequadament.
L'element ha d'estar pintat amb una capa de protecció de pintura antioxidant, excepte si està galvanitzat.
Els cantells de les peces no han de tenir òxid adherit, rebaves, estries o irregularitats que dificultin el contacte amb l'element que s'han d'unir.
Si el perfil està galvanitzat, la col·locació de l'element no ha de produir desperfectes en el recobriment del zenc.
L'element no s'ha d'adreçar un cop col·locat definitivament.
No es permet reblir amb soldadura els forats que han estat practicats a l'estructura per a disposar cargols provisionals de muntatge.

Toleràncies d'execució:
- En obres d'edificació: Límits establerts als apartats 11.1 i 11.2 del DB-SE A i a l'article 80 de l'EAE.
- En obres d'enginyeria civil: Límits establerts a l'article 640.12 del PG3 i l'article 80 de l'EAE.
COL·LOCACIÓ AMB CARGOLS:
S'utilitzaran cargols normalitzats d'acord a les normes recollides a la taula 29.2.b de l'EAE
Els cargols aixamfranats, cargols calibrats, perns articulats i els cargols hexagonals d'injecció s'han d'utilitzar seguint les instruccions del seu fabricant i han de complir els requisits addicionals establerts a l'article 29.2 de l'EAE.
La situació dels cargols a la unió ha de ser tal que redueixi la possibilitat de corrosió i pandeig local de les xapes, i ha de facilitar el muntatge i les inspeccions.
El diàmetre nominal mínim dels cargols ha de ser de 12 mm.
La rosca pot estar inclosa en el pla de tall, excepte en el cas que els cargols s'utilitzin com a calibrats.
Després del collat l'espiga del cargol ha de sobresortir de la rosca de la femella. Entre la superfície de recolzament de la femella i la part no roscada de l'espiga ha d'haver, com a mínim:
- En cargols pretesats: 4 filets complerts més la sortida de la rosca
- En cargols sense pretesar: 1 filet complert més la sortida de la rosca
Les superfícies dels caps de cargols i femelles han d'estar perfectament planes i netes.
En els cargols col·locats en posició vertical, la femella ha d'estar situada per sota del cap del cargol.
En els forats rodons normals i amb cargols sense pretesar no és necessari utilitzar volanderes.
Si s'utilitzen han d'anar sota el cap dels cargols, han de ser aixamfranades i el xamfrà ha d'estar situat en direcció al cap del cargol.
En els cargols pretesats, les volanderes han de ser planes endurides i han d'anar col·locades de la forma següent:
- Cargols 10.9: sota el cap del cargol i de la femella
- Cargols 8.8: sota de l'element que gira
Toleràncies d'execució:
- Franquícia màxima entre superfícies adjacents:
    - Si s'utilitzen cargols no pretesats: 2 mm
    - Si s'utilitzen cargols pretesats: 1 mm
- Diàmetre dels forats:
    - En obres d'edificació: Límits establerts a l'apartat 11.1 del DB-SE A i a l'article 76.2 de l'EAE
    - En obres d'enginyeria civil: Límits establerts als apartats 640.5.1.3 i 640.5.1.4 del PG3 i a l'article 76.2 de l'EAE
- Posició dels forats:
    - En obres d'edificació: Límits establerts a l'apartat 11.1 del DB-SE A i a l'article 76.2 de l'EAE
    - En obres d'enginyeria civil: Límits establerts a l'apartat 640.5.1.1 del PG3 i a l'article 76.2 de l'EAE
COL·LOCACIÓ AMB SOLDADURA:
El material d'aportació utilitzat ha de ser apropiat als materials a soldar i al procediment de soldadura.
Les característiques mecàniques del material d'aportació han de ser superiors a les del material base.
En acers de resistència millorada a la corrosió atmosfèrica, la resistència a la corrosió del material d'aportació ha de ser equivalent a la del material base.
El plec de prescripcions tècniques particulars definirà el sistema de protecció enfront la corrossió.
Els mètodes de protecció podran ser:
- Metalització, segons l'UNE-EN ISO 2063.
- Galvanització en calent, segons l'UNE-EN ISO 1461.
- Sistemes de pintura, segons l'UNE-EN ISO 12944.

2.- CONDICIONS DEL PROCÉS D'EXECUCIÓ

CONDICIONS GENERALS:
El constructor ha d'elaborar els plànols de taller i un programa de muntatge que han de ser aprovats per la DF abans d'iniciar els treballs en obra.
Qualsevol modificació durant els treballs ha d'aprovar-la la DF i reflectir-se posteriorment en els plànols de taller.
Els components estructurals s'han de manipular evitant que es produeixin deformacions permanents i procurant que els desperfectes superficials siguin mínims. Han d'anar protegits en els punts de subjecció.
Tot subconjunt estructural que durant les operacions de càrrega, transport, emmagatzematge i muntatge experimenti desperfectes, s'ha de reparar fins que sigui conforme.

Si durant el transport el material ha sofert desperfectes que no poden ser corregits o es preveu que després d'arreglar-los afectarà al seu treball estructural, la peça ha de ser substituïda.
Els components de l'estructura s'han d'emmagatzemar apilats sobre el terreny sense estar en contacte amb el terra i de forma que no es produeixi acumulació d'aigua.
El muntatge de l'estructura s'ha de fer d'acord amb el programa de muntatge i garantint la seguretat estructural en tot moment.
Durant les operacions de muntatge, l'estructura ha de resistir, en condicions de seguretat, les càrregues provisionals de muntatge i els efectes de les càrregues de vent.
Les traves i encastaments o subjeccions provisionals s'han de mantenir en la seva posició fins que l'avanç del muntatge permeti que puguin ser retirats de forma segura.
Les unions per a peces provisionals necessàries per al muntatge s'han de fer de forma que no debilitin l'estructura ni disminueixin la seva capacitat de servei.
La secció de l'element no ha de quedar disminuïda pels sistemes de muntatges utilitzats.
Els dispositius d'ancoratge provisionals s'han d'assegurar per a evitar que s'afluixin de forma involuntària.
Durant el procés de muntatge, el constructor ha de garantir que ninguna part de l'estructura estigui deformada o sobrecarregada permanentment per l'apilament de materials estructurals o per càrregues provisionals de muntatge.
Un cop muntada una part de l'estructura, s'ha d'alinear al més aviat possible i immediatament després completar el cargolament.
No s'han de fer unions permanents fins que una part suficient de l'estructura no estigui ben alineada, anivellada, aplomada i unida provisionalment de manera que no es produeixin desplaçaments durant el muntatge o l'alineació posterior de la resta de l'estructura.
La preparació de les unions que s'hagin de realitzar a obra es farà a taller.
Els desperfectes que les operacions de magatzematge i manipulació ocasionin en l'acabat superficial de l'estructura s'han de reparar amb procediments adequats.
Es tindrà especial cura del drenatge de cobertes i façanes, així com s'evitaran zones on es pugui dipositar l'aigua de forma permanent.
Els elements de fixació i ancoratge dispossaran de protecció adient a la classe d'exposició ambiental.
Per a la reparació de superfícies galvanitzades s'han d'utilitzar productes de pintura adequats aplicats sobre àrees que agafin, com a mínim, 10 mm de galvanització intacta.
Les parts que hagin de quedar de difícil accés després del seu muntatge han de rebre el tractament de protecció després de la inspecció i acceptació de la DF i abans del muntatge.
Les estructures amb planxes i peces primes conformades en fred s'executaran considerant els requisits addicionals de l'UNE-ENV 1090-2.
Les estructures amb acers d'alt límit elàstic s'executaran considerant els requisits addicionals de l'UNE-ENV 1090-3.
Les estructures amb gelosia de secció foradada s'executaran tenint en compte els requisits addicionals de l'UNE-ENV 1090-4.
COL·LOCACIÓ AMB CARGOLS:
Els forats per als cargols s'han de fer amb perforadora mecànica. S'admet un altre procediment sempre que proporcioni un acabat equivalent.
Es permet l'execució de forats amb punxonatge sempre que es compleixin els requisits establerts a l'apartat 10.2.3 del DB-SE A en obres d'edificació o els establerts a l'apartat 640.5.1.1 del PG3 en obres d'enginyeria civil.
És recomanable que, sempre que sigui possible, es perforin d'un sol cop els forats que travessin dues o més peces.
Els forats allargats s'han de fer amb una operació de punxonatge, o amb la perforació o punxonatge de dos forats i posterior oxitall.
Després de perforar les peces i abans d'unir-les s'han d'eliminar les rebaves.
Els cargols i les femelles no s'han de soldar, a menys que així ho expliciti el plec de condicions tècniques particulars.
S'han de col·locar el nombre suficient de cargols de muntatge per assegurar la immobilitat de les peces armades i el contacte íntim de les peces d'unió.
Les femelles s'han de muntar de manera que la seva marca de designació sigui visible després del muntatge.
En els cargols sense pretesar, cada conjunt de cargol, femella i volandera(es) s'ha de collar fins arribar al "collat a tocar" sense sobretesar els cargols. En grups de cargols aquest procés s'ha de fer progressivament començant pels cargols situats al centre. Si és necessari s'han de fer cicles addicionals de collat .
Abans de començar el pretesat, els cargols pretesats d'un grup s'han de collar d'acord amb el que s'ha indicat per als cargols sense pretesar. Per a que el pretesat sigui uniforme s'han de fer cicles addicionals de collat.
S'han de retirar els conjunts de cargol pretesat, femella i volandera(es) que després de collats fins al pretesat mínim, s'afluixin.
El collat dels cargols pretesats s'ha de fer seguint un dels procediments següents:
- Mètode de la clau dinamomètrica.
- Mètode de la femella indicadora.
- Mètode convinat.
Les superfícies que han de transmetre esforços per fricció s'han de netejar d'olis amb

netejadors químics. Després de la preparació i fins l'armat i cargolat s'han de protegir amb cobertes impermeables.
La zona sense revestir situada al voltant del perímetre de la unió amb cargols no s'ha de tractar fins que no s'hagi inspeccionat la unió.
COL·LOCACIÓ AMB SOLDADURA:
Els procediments autoritzats per a realitzar unions soldades són:
- Per arc elèctric manual amb elèctrode revestit
- Per arc amb fil tubular, sense protecció gasosa
- Per arc submergit amb fil/filferro
- Per arc submergit amb elèctrode nu
- Per arc amb gas inert
- Per arc amb gas actiu
- Per arc amb fil tubular, amb protecció de gas actiu
- Per arc amb fil tubular, amb protecció de gas inert
- Per arc amb elèctrode de wolfram i gas inert
- Per arc de connectors
Les soldadures s'han de fer protegides dels efectes directes del vent, de la pluja i de la neu.
A l'obra i a disposició del personal encarregat de soldar hi ha d'haver un pla de soldatge, que ha d'incloure, com a mínim, els detalls, mida i tipus de les unions, especificacions dels tipus d'electròdes i preescalfament, seqüència de soldadura, limitacions a la soldadura discontinua i comprovacions intermèdies, girs o voltes de les peces necessàries per la soldadura, detall de les fixacions provisionals, disposicions en front l'esquinçament laminar, referència al pla d'inspecció i assaigs, i tots els requeriments per al identificació de les soldadures.
Les soldadures s'han de fer per soldadors certificats per un organisme acreditat i qualificats segons l'UNE-EN 287-1.
La coordinació de les tasques de soldadura s'ha de fer per soldadors qualificats i amb experiència amb el tipus d'operació que supervisen.
Abans de començar a soldar s'ha de verificar que les superfícies i vores a soldar són adequades al procés de soldadura i que estan lliures de fissures.
Totes les superfícies a soldar s'han de netejar de qualsevol material que pugui afectar negativament la qualitat de la soldadura o perjudicar el procés de soldatge. S'han de mantenir seques i lliures de condensacions.
Els components a soldar han d'estar correctament col·locats i fixos en la seva posició mitjançant dispositius adequats o soldadures de punteig, de manera que les unions a soldar siguin accessibles i visibles per al soldador. No s'han d'introduir soldadures addicionals.
El muntatge de l'estructura s'ha de fer de manera que les dimensions finals dels components estructurals estiguin dintre de les tolerències establertes.
Els dispositius provisionals utilitzats per al muntatge de l'estructura, s'han de retirar sense fer malbé les peces.
Les soldadures provisionals s'han d'executar seguint les especificacions generals. S'han d'eliminar totes les soldadures de punteig que no s'incorporin a les soldadures finals.
Quan el tipus de material de l'acer i/o la velocitat de refredament puguin produir un enduriment de la zona tèrmicament afectada s'ha de considerar la utilització del precalentament. Aquest s'ha d'estendre 75 mm en cada component del metall base.
No s'ha d'accelerar el refredament de les soldadures amb mitjans artificials.
Els cordons de soldadura successius no han de produir osques.
Després de fer un cordó de soldadura i abans de fer el següent, cal netejar l'escòria per mitjà d'una picola i d'un raspall.
L'execució dels diferents tipus de soldadures s'ha de fer d'acord amb els requisits establerts a l'apartat 10.3.4 del DB-SE A i l'article 77 de l'EAE per a obres d'edificació o d'acord amb l'article 640.5.2 del PG3 i l'article 77 de l'EAE per a obres d'enginyeria civil.
No s'han d'utilitzar materials de protecció que perjudiquin la qualitat de la soldadura a menys de 150 mm de la zona a soldar.
Les soldadures i el metall base adjacent no s'han de pintar sense haver eliminat prèviament l'escòria.

3.- UNITAT I CRITERI D'AMIDAMENT

BIGUES, BIGUETES, CORRETGES, ENCAVALLADES, LLINDES, PILARS, TRAVES, ELEMENTS D'ANCORATGE, ELEMENTS AUXILIARS:
kg de pes calculat segons les especificacions de la DT, d'acord amb els criteris següents:
- El pes unitari per al seu càlcul ha de ser el teòric
- Per a poder utilitzar un altre valor diferent del teòric, cal l'acceptació expressa de la DF.
Aquest criteri inclou les pèrdues de material corresponents a retalls.

4.- NORMATIVA DE COMPLIMENT OBLIGATORI

OBRES D'EDIFICACIÓ:
Real Decreto 751/2011, de 27 de mayo, por el que se aprueba la Instrucción de Acero Estructural (EAE).
Real Decreto 314/2006, de 17 de marzo, por el que se aprueba el Código Técnico de la Edificación Parte 2. Documento Básico de Acero DB-SE-A.
* UNE-ENV 1090-1:1997 Ejecución de estructuras de acero. Parte 1: Reglas generales y reglas para edificación.
OBRES D'ENGINYERIA CIVIL:
Real Decreto 751/2011, de 27 de mayo, por el que se aprueba la Instrucción de Acero Estructural (EAE).
Orden de 6 de febrero de 1976 por la que se aprueba el Pliego de Prescripciones Técnicas Generales para Obras de Carreteras y Puentes (PG-3).

5.- CONDICIONS DE CONTROL D'EXECUCIÓ I DE L'OBRA ACABADA

CONTROL D'EXECUCIÓ. OPERACIONS DE CONTROL:
Abans de l'inici de l'execució, la DF verificarà que existeix un programa de control desenvolupat pel constructor, tant per als productes com per a l'execució.
Previ al subministrament, el constructor presentarà a la DF la següent documentació:
- creditació que el procés de muntatge al taller dels elements de l'estructura posseeix distintiu de qualitat reconegut.
- Acreditació que els productes d'acer posseeixen distintiu de qualitat reconegut.
- En processos de soldadura, certificats d'homologació dels soldadors segons UNE-EN 2871 i del procés de soldadura segons UNE-EN ISO 15614-1.
La DF comprovarà que els productes d'acer subministrats pel taller a l'obra, s'acompanyen de la seva fulla de subministrament, en cas que no es pugui realitzar la traçabilitat de la mateixa, aquesta serà rebutjada.
Prèvi a l'execució es fabricaran per a cada element i cada material a tallar, com a mínim quatre provetes, per part del control extern de l'entitat de control segons l'article 91.2.2.1 de l'EAE.
Es comprovarà que les dimensions dels elements elaborats al taller son les mateixes que les dels plànols de taller , considerant-se les toleràncies al plec de condicions.
Amb anterioritat a la fabricació, el constructor proposarà la seqüència d'armat i soldadura, aquesta haurà de ser aprovada per la DF.
Es marcaran les peces amb pintura segons plànols de taller, per identificar-les durant el muntatge al taller i a l'obra.
L'autocontrol del procés de muntatge inclourà com a mínim:
-Identificació del elements.
-Situació dels eixos de simetria.
-Situació de les zones de suport contigües.
-Paral·lelisme d'ales i platabandes.
-Perpendicularitat d'ales i ànimes.
-Abonyegament, rectitud i planor d'ales i ànimes.
-Contrafletxes.
La freqüència de comprovació serà del 100% per elements principals i del 25% per a elements secundaris.
La DF comprovarà amb antelació al muntatge la correspondència entre el projecte i els elements elaborats al taller, i la documentació del subministrament.
El constructor elaborarà la documentació corresponent al muntatge, aquesta serà aprovada per la DF, i com a mínim inclourà:
-Memòria de muntatge.
-Plànols de muntatge.
-Programa d'inspecció.
Es comprovarà la conformitat de totes les operacions de muntatge, especialment:
-L'ordre de cada operació.
-Eines utilitzades.
-Qualificació del personal.
-Traçabilitat del sistema.
UNIONS SOLDADES:
Els soldadors hauran d'estar en disposició de la qualificació adient conforme a l'apartat 77.4.2 de l'EAE.
Cada soldador identificarà el seu treball amb marques personals no transferibles.
La soldadura es realitzarà segons l'apartat 77.4.1 de la EAE, el constructor realitzarà el assajos i probes necessàries per establir el mètode de soldadura més adient.
Abans de realitzar la soldadura, es farà una inspecció de les peces a unir segons l'UNE-EN 970.
Les inspeccions de les soldadures les realitzarà un inspector de soldadura de nivell 2 o persona autoritzada per la DF.
UNIONS CARGOLADES:

Es comprovaran .els parells de serratge aplicats als cargols.
En el cas de cargols pretesats es comprovarà que l'esforç aplicat és superior al mínim establert.
CONTROL D'EXECUCIÓ. CRITERIS DE PRESA DE MOSTRES:
Els controls s'han de fer segons les indicacions de la DF.
La mesura de les longituds es farà amb regla o cinta metàl·lica, d'exactitud no menor de 0,1 mm en cada metre, i no menor que 0,1 per mil en longituds majors.
La mesura de les fletxes de les barres es realitzarà per comparació entre la directriu del perfil i la línia recta definida entre les seccions extremes materialitzada amb un filferro tesat.
UNIONS SOLDADES:
La DF determinarà les soldadures que han de ser objecte d'anàlisi.
Els percentatges indicats poden ser variats, segons criteris de la DF, en funció dels resultats de la inspecció visual realitzada i dels anàlisis anteriors.
UNIONS CARGOLADES:
La DF determinarà les unions que han de ser objecte d'anàlisi.
CONTROL D'EXECUCIÓ. INTERPRETACIÓ DE RESULTATS I ACTUACIONS EN CAS D'INCOMPLIMENT:
El taller de fabricació ha de disposar d'un control dimensional adequat.
Quan es sobrepassi alguna de les toleràncies especificades en algun control, es corregirà la implantació en obra. A més a més, s'augmentarà el control, en l'apartat incomplet, fins a un 20% d'unitats. Si encara es troben irregularitats, es faran les oportunes correccions i/o rebuigs i es farà el control sobre el 100 % de les unitats amb les oportunes actuacions segons el resultat.
UNIONS SOLDADES:
La qualificació dels defectes observats en les inspeccions visuals i en les realitzades per mètodes no destructius, es farà d'acord amb les especificacions fixades al Plec de Condicions Particulars de l'obra.
CONTROL DE L'OBRA ACABADA. OPERACIONS DE CONTROL:
Inspecció visual de la unitat acabada.
En l'estructura acabada han de realitzar-se, les comprovacions i proves de servei previstes en projecte i/o ordenades per DF conjuntament amb les exigides per la normativa vigent.
UNIONS SOLDADES:
En l'estructura acabada han de realitzar-se, les comprovacions i proves de servei previstes en projecte i/o ordenades per DF conjuntament amb les exigides per la normativa vigent.
Es controlaran tots els cordons de soldadura.
Les soldadures que durant el procés de fabricació resultin inaccessibles, seran inspeccionades amb anterioritat.
A l'autocontrol de les soldadures es comprovarà com a mínim:
-Inspecció visual de tots els cordons.
-Comprovacions mitjançant assajos no destructius segons la taula 91.2.2.5 de l'EAE.
Es realitzaran els següents assajos no destructius segons la norma EN12062
-Líquids penetrants(LP) segons UNE-EN 1289.
-Partícules magnètiques(PM),segons UNE-EN 1290.
-Ultrasons(US), segons UNE-EN 1714.
-Radiografies(RX), segons UNE-EN 12517.
A tots els punt a on existeixin creuament de cordons de soldadura es realitzarà una radiografia addicional
Es realitzarà una inspecció mitjançant partícules magnètiques o líquids penetrants d'un 15% del total de la longitud de les soldadures en angle.
Es realitzarà una inspecció radiogràfica i ultrasònica de les soldadures a topar en planxes i unions en T quan aquestes siguin a topar.
Els criteris d'acceptació de les soldadures es basaran en l'UNE-EN ISO 5817.
UNIONS CARGOLADES:
La freqüència de comprovació serà del 100% per elements principals com bigues, i del 25% per a elements secundaris com rigiditzadors.
CONTROL DE L'OBRA ACABADA. CRITERIS DE PRESA DE MOSTRES:
Els controls s'han de fer segons les indicacions de la DF.
CONTROL DE L'OBRA ACABADA. INTERPRETACIÓ DE RESULTATS I ACTUACIONS EN CAS D'INCOMPLIMENT:
Correcció per part del contractista de les irregularitats observades.
UNIONS SOLDADES:
No s'acceptaran soldadures que no compleixin amb les especificacions.
No s'acceptaran unions soldades que no compleixin amb els assaigs no destructius.
No s'acceptaran soldadures realitzades per soldadors no qualificats

---

K4 ESTRUCTURES

K45 ESTRUCTURES DE FORMIGÓ

K45R REPARACIÓ D'ESTRUCTURES DE FORMIGÓ

0.- ELEMENTS QUE CONTEMPLA EL PLEC

K45R32AX.

1.- DEFINICIÓ I CONDICIONS DE LES PARTIDES D'OBRA EXECUTADES

Reparacions d'estructures de formigó armat.
S'han considerat les operacions següents:
- Repicat de superfície de formigó, sanejant armadures, deixant-les al descobert
- Escatat i raspallat d'armadures
- Passivat d'armadures
- Restitució de volum de formigó
- Pont d'unió entre superfícies de formigó
- Reparació de fissures en elements estructurals de formigó
- Reparació de cantell de sostre o balcó de formigó
L'execució de la unitat d'obra inclou les operacions següents:
Repicat de superfície de formigó, sanejant armadures, deixant-les al descobert:
- Determinació de la zona a sanejar
- Eliminació del formigó en mal estat fins a arribar a les armadures
- Netejar les armadures de restes de formigó adherit
- Neteja de la zona de treball
Escatat i raspallat d'armadures:
- Determinació de les armadures a sanejar
- Raspallat de les armadures, i en el seu cas, aplicació de raig de sorra
- Neteja de la zona de treball
Passivat d'armadures:
- Neteja i preparació de la superfície a tractar
- Aplicació del morter, d'acord amb les instruccions del fabricant, en dues capes
Restitució de volum de formigó:
- Neteja i preparació de la superfície a tractar
- Aplicació del morter, d'acord amb les instruccions del fabricant, en diferents capes
Pont d'unió entre superfícies de formigó:
- Neteja i preparació de la superfície a tractar
- Aplicació del morter o adhesiu, d'acord amb les instruccions del fabricant
Reparació de fissures en elements estructurals i reparació de cantell de sostre o balcó:
- Determinació de la zona a sanejar
- Eliminació del formigó en mal estat fins a arribar a les armadures
- Netejar les armadures de restes de formigó adherit
- Aplicació del morter per passivar les armadures, d'acord amb les instruccions del fabricant, en dues capes
- Restitució del volum amb morter polimèric
- Neteja de la zona de treball
REPARACIÓ DE FISSURES O DE CANTELL DE SOSTRE O BALCÓ DE FORMIGÓ:
A l'element estructural no han de restar fissures ni elements mal adherits.
Al volum reconstruït no hi ha d'haver fissures, bosses ni d'altres defectes.
Ha de tenir el color, la brillantor i la textura uniformes, sense regalims, taques, o elements adherits.

2.- CONDICIONS DEL PROCÉS D'EXECUCIÓ

REPARACIÓ DE FISSURES O DE CANTELL DE SOSTRE O BALCÓ DE FORMIGÓ:
S'han d'eliminar tots els fragments de formigó no adherits o en perill de despreniment. Les armadures amb rovell s'han de destapar a tot el voltant.
S'ha de seguir les indicacions del fabricant del morter de passivat pel que fa referència als temps d'aplicació, tipus de barreja, eines i temps d'assecat.
Avanç d'aplicar el morter de passivat, s'han de netejar de rovell les armadures.
El morter de reconstrucció s'ha de barrejar seguint les instruccions del fabricant, i s'ha d'aplicar abans del temps màxim establert. S'han de respectar els gruixos màxims de cada capa.

3.- UNITAT I CRITERIS D'AMIDAMENT

REPICAT PUNTUAL, REPARACIÓ CANTELL, REPARACIÓ DE FISSURES EN BIGUES, BIGUETES O NERVIS, ESCATAT I RASPALLAT I PASSIVAT D'ARMADURES:
m de llargària amidat segons les especificacions de la DT i amb aquelles modificacions i singularitats acceptades prèviament i expressament per la DF.

REPARACIÓ DE FISSURES EN PILARS O MURS I PONT D'UNIÓ:
- m2 de superfície en elements lineals o superficials, amidat segons les especificacions de la DT i amb aquelles modificacions i singularitats acceptades prèviament i expressament per la DF.
- Unitat de bastiment de portes, finestres o armaris, amidat segons les especificacions de la DT i amb aquelles modificacions i singularitats acceptades prèviament i expressament per la DF.

4.- NORMATIVA DE COMPLIMENT OBLIGATORI

No hi ha normativa de compliment obligatori.

P PARTIDES D'OBRA I CONJUNTS

P1 TRABAJOS PREVIOS Y DE IMPLANTACIÓN, PROTECCIONES INDIVIDUALES Y COLECTIVAS Y MEDIDAS PREVENTIVAS

P12 IMPLANTACIONS D'OBRA

P122- AMORTITZACIÓ DIÀRIA DE PLATAFORMA ELEVADORA

0.- ELEMENTS QUE CONTEMPLA EL PLEC

P122-X28K.

1.- DEFINICIÓ I CONDICIONS DE LES PARTIDES D'OBRA EXECUTADES
Lloguer de plataformes elevadores mòbils per a realització de treball en alçada
L'execució de la unitat d'obra inclou les operacions següents:
- Subministrament a l'obra de l'equip en règim de lloguer amb els elements auxiliars necessaris per al funcionament.
- Muntatge i desmuntatge del equips i elements auxiliars necessaris per al seu correcte funcionament.
- Consum de combustible, durant el període de lloguer d'aquest equip.
- Revisions periòdiques per tal garantir el seu correcte funcionament i les condicions de seguretat.
- Manteniments preventiu, correctiu o substitutiu, durant el període de lloguer d'aquest equip.
- Retirada de l'obra de l'equip i elements auxiliars per part de l'empresa de lloguer.
La plataforma elevadora ha d'estar sobre un paviment horitzontal, indeformable per la càrrega de la plataforma.
La manipulació de la plataforma només la pot realitzar personal especialitzat que tingui formació específica del seu funcionament.
La plataforma elevadora ha d'estar sobre un paviment horitzontal, indeformable per la càrrega de la plataforma.
La manipulació de la plataforma només la pot realitzar personal especialitzat que tingui formació específica del seu funcionament.
2.- CONDICIONS DEL PROCÉS D'EXECUCIÓ
No s'ha de treballar amb pluja, neu o vent superior als 60 km/h.
En cas d'amiant, abans de començar els treballs, s'ha de preparar i senyalitzar la zona de treball, i els operaris disposaran de tots els EPI's, proteccions col·lectives i senyalitzacions indicades a l'Estudi de seguretat i salut i al Pla de treball.
3.- UNITAT I CRITERI D'AMIDAMENT
Amortització en forma de lloguer diari comptabilitzat en funció dels criteris definits i pactats prèviament amb l'empresa.
Aquest criteri d'amidament inclou els consums de combustible, les revisions periòdiques per tal garantir el seu correcte funcionament en condicions de seguretat i per tant no és d'abonament cap altre concepte (reparació, manteniment, transport, etc.) necessari per al correcte funcionament de la màquina.
Tots els conceptes de manteniment preventiu, correctiu o substitutiu es consideren inclosos en el preu del lloguer diari de l'equip, durant el període d'utilització d'aquest.
4.- NORMATIVA DE COMPLIMENT OBLIGATORI
Real Decreto 1627/1997, de 24 de octubre, por el que se establecen disposiciones mínimas de seguridad y de salud en las obras de construcción.

P1 TRABAJOS PREVIOS Y DE IMPLANTACIÓN, PROTECCIONES INDIVIDUALES Y COLECTIVAS Y MEDIDAS PREVENTIVAS

P15 PROTECCIONS COL·LECTIVES

P151 PROTECCIONS CONTRA CAIGUDES

P151H- PROTECCIÓ COL·LECTIVA AMB LONA

1.- DEFINICIÓ I CONDICIONS DE LES PARTIDES D'OBRA EXECUTADES
Sistemes de Protecció Col·lectiva (SPC) són un conjunt de peces o òrgans units entre si, associats de forma solidària, destinat a l'apantallament i interposició física, que s'oposa a una energia natural que es troba fora de control, amb la finalitat d'impedir o reduir les conseqüències del contacte amb les persones o els béns materials circumdants, susceptibles de protecció.
S'han considerat els tipus de protecció següents:
- Proteccions superficials de caigudes de persones o objectes: - Protecció de forats verticals amb vela de lona - Protecció de perímetre de sostre amb xarxa i pescants - Protecció de perímetre de sostre amb xarxa entre sostres - Protecció de forats verticals o horitzontals amb xarxa, malla electrosoldada o taulers de fusta - Protecció de bastides i muntacàrregues amb malla de polietilè - Protecció de zones inferiors de la caiguda d'objectes amb suports amb mènsula i xarxes - Protecció de zones inferiors de la caiguda d'objectes amb estructura i sostre de fusta - Protecció front a projecció de partícules incandescents amb manta ignífuga i xarxa de seguretat - Protecció de talús amb malla metàl·lica i làmina de polietilè - Protecció de projeccions per voladures amb matalàs de xarxa ancorada perimetralment
- Proteccions lineals front a caigudes de persones o objectes: - Baranes de protecció del perímetre del sostre, escales o buits a l'estructura - Barana de protecció a la coronació d'una excavació - Empara d'advertència amb xarxa de poliamida d'1 m d'alçada - Plataforma de treball de fins a 1 m amplada amb baranes i sòcol - Plataforma de treball en voladís de fins a 1 m amplada amb baranes i sòcol - Línia per a subjecció de cinturons de seguretat - Passadís de protecció front a caigudes d'objectes, amb sostre i laterals coberts - Marquesines de protecció front a caigudes d'objectes, amb estructura i plataforma - Protecció front a despreniments del terreny, a mitja vessant, amb estacada i malla - Protecció de caigudes dins de rases amb terres deixades a la vora
- Proteccions puntual front a caigudes de persones o objectes - Plataforma per a càrrega i descàrrega de materials ancorada als sostres - Comporta basculant per a càrrega i descàrrega de materials ancorada als sostres - Topall per a descàrrega de camions en zones d'excavació - Anellat per a escales de ma - Marquesina de protecció accés aparell elevadors - Pont volant metàl·lic amb plataforma de treball en voladís
- Protecció de les zones de treball front els agents atmosfèrics - Pantalla de protecció front al vent - Cobert amb estructura i vela per a protegir del sol
- Elements de protecció en l'ús de maquinaria
- Proteccions per al treball en zones amb tensió elèctrica
CONDICIONS GENERALS:
Els SPC s'instal·laran, disposaran i utilitzaran de manera que es redueixin els riscos per als treballadors exposats a l'energia fora de control protegides pel SPC, i pels usuaris d'Equip, Màquines o Màquines Eines i/o per tercers, exposats a aquests.
Han d'instal·lar-se i utilitzar-se de forma que no puguin caure, bolcar o desplaçar-se incontroladament, posant en perill la seguretat de persones o bens.
Han d'estar muntats tenint en compte la necessitat d'espai lliure entre els elements mòbils dels SPC i els elements fixos o mòbils del seu entorn. Els treballadors hauran de poder accedir i romandre en condicions de seguretat en tots els llocs necessaris per a utilitzar, ajustar o mantenir els SPC.
Els SPC s'han d'utilitzar només per les operacions i a les condicions indicades pel projectista i el fabricant del mateix. Si les instruccions d'us del fabricant o projectista del SPC indiquen la necessitat d'utilitzar algun EPI per a la realització d'alguna operació relacionada amb aquest, es obligatori utilitzar-lo en fer aquestes operacions.
Quan s'emprin SPC amb elements perillosos accessibles que no puguin ser protegits totalment, s'hauran d'adoptar les precaucions i utilitzar proteccions individuals apropiades per a reduir els riscos als mínims possibles.
Els SPC deixaran d'utilitzar-se si es deterioren, trenquen o pateixen altres circumstàncies que comprometin l'eficàcia de la seva funció.
Quan durant la utilització d'un SPC sigui necessari netejar o retirar residus propers a un element perillós, l'operació haurà de realitzar-se amb els mitjans auxiliars adequats i que garanteixin una distància de seguretat suficient.

BARANES DE PROTECCIÓ:
Protecció provisional dels buits verticals i perímetre de plataformes de treball, susceptibles de permetre la caiguda de persones o objectes des d'una alçada superior a 2 m.
Ha d'estar constituïda per:
- Muntants d'1 m d'alçada sobre el paviment fixats a un element estructural
- Passamans superior horitzontal, a 1 m. d'alçada, sòlidament ancorat al muntant.
- Travesser horitzontal, barra intermitja, o pany de gelosia (tipus xarxa tenis o xarxa electrosoldada), rigiditzat perimetralment, amb una llum màxima de retícula 0,15 m.
- Entornpeu de 15 - 20 cm d'alçada.
El conjunt de la barana de protecció tindrà sòlidament ancorats tots els seus elements entre si i a un element estructural estable, i serà capaç de resistir en el seu conjunt una empenta frontal d'1,5 kN/m.
PROTECCIÓ AMB XARXES I PESCANTS:
El conjunt del sistema està constituït per panys de xarxa de seguretat segons norma EN 1263 - 1, col·locats amb el seu costat menor (7 m) en sentit vertical, suportats superiorment per pescants, i subjectats inferiorment al sostre de la planta per sota de la que està en construcció.
Lateralment les xarxes han d'estar unides amb cordó de poliamida de 6 mm de diàmetre.
La xarxa ha de fer una bossa per sota de la planta inferior, per tal que una persona u objecte que caigués no es dones un cop amb l'estructura.
Les cordes de fixació inferiors i superiors han de ser de poliamida d'alta tenacitat, de 12 mm de diàmetre.
La xarxa s'ha de fixar al sostre amb ancoratges encastats al mateix cada 50 cm.
La distància entre els pescants ha de ser la indicada pel fabricant, i de 2,5 m si no existís cap indicació. Han d'estar fixades verticalment a dues plantes inferiors, i a la planta que protegeix, amb peces d'acer encastades als sostres.
PROTECCIONS DE LA CAIGUDES D'OBJECTES DES DE ZONES SUPERIORS:
S'han de protegir els accessos o passos a l'obra, i les zones perimetrals de la mateixa de les possibles caigudes d'objectes des de les plantes superiors o la coberta.
L'estructura de protecció ha de ser adequada a la màxima alçada possible de caiguda d'objectes i al pes màxim previsible d'aquests objectes. L'impacte previst sobre la protecció no haurà de produir una deformació que pugui afectar a les persones que estiguin per sota de la protecció.
2.- CONDICIONS DEL PROCÉS D'EXECUCIÓ
Abans d'utilitzar un SPC es comprovarà que les seves proteccions i condicions d'ús són les adequades al risc que es vol prevenir, i que la seva instal·lació no representa un perill per a tercers.
El muntatge i desmuntatge dels SPC hauran de realitzar-se seguint les instruccions del projectista, fabricant i/o subministrador.
Les eines que es facin servir per al muntatge de SPC hauran de ser de característiques adequades a l'operació a realitzar. La seva utilització i transport no implicarà riscos per a la seguretat dels treballadors.
Les operacions de manteniment, ajustament, desbloqueig, revisió o reparació dels SPC que puguin suposar un perill per a la seguretat dels treballadors es realitzaran després d'haver aturat l'activitat.
Quan la parada no sigui possible, s'adoptaran les mesures necessàries perquè aquestes operacions es realitzin de forma segura o fora de les zones perilloses.
S'ha de portar control del nombre d'utilitzacions i del temps de col·locació dels SPC i dels seus components, per tal de no sobrepassar la seva vida útil, d'acord amb les instruccions del fabricant.
Els SPC que es retirin de servei hauran de romandre amb els seus components d'eficàcia preventiva o hauran de prendre's les mesures necessàries per a impossibilitar el seu ús.
BARANES DE PROTECCIÓ:
Durant el muntatge i desmuntatge, els operaris hauran d'estar protegits contra les caigudes d'alçada mitjançant proteccions individuals, quan a causa al procés, les baranes perdin la funció de protecció col·lectiva.
PROTECCIÓ AMB XARXES I PESCANTS:
No es pot instal·lar el sistema de xarxes i pescants fins que l'embossament de la xarxa resti a una alçada de terra suficient per tal que en cas de caiguda, la deformació de la xarxa no permeti que el cos caigut toqui al terra (normalment a partir del segon sostre en construcció per sobre del terra).
3.- UNITAT I CRITERI D'AMIDAMENT
Es mesurarà en les unitats indicades a cada partida d'obra amb els criteris següents:
Totes les unitats d'obra inclouen en el seu preu el seu muntatge, el manteniment en condicions d'us segures durant tot el temps que l'obra les necessiti, i el seu desmuntatge i transport al lloc d'aplec si son reutilitzables, o fins a l'abocador si no es poden tornar a utilitzar.
4.- NORMATIVA DE COMPLIMENT OBLIGATORI
Real Decreto 1215/1997, de 18 de julio por el que se establecen las disposiciones mínimas de seguridad y salud para la utilización por los trabajadores de los equipos de trabajo.
Real Decreto 1627/1997, de 24 de octubre, por el que se establecen disposiciones mínimas de seguridad y de salud en las obras de construcción.
Real Decreto 486/1997, de 14 de abril, por el que se establecen las disposiciones mínimas de

seguridad y salud en los lugares de trabajo.
Orden de 9 de marzo de 1971 por la que se aprueba la Ordenanza General de Seguridad e Higiene en el Trabajo.
Orden de 20 de mayo de 1952, por la que se aprueba el Reglamento de Seguridad e Higiene del trabajo en la indústria de la construcción.
Convenio OIT número 62 de 23 de junio de 1937. Prescripciones de seguridad en la indústria de la edificación
UNE-EN 1263-2:2004 Redes de seguridad. Parte 2: Requisitos de seguridad para los límites de instalación.

P2 DEMOLICIONS, ENDERROCS, MOVIMENTS DE TERRES I GESTIÓ DE RESIDUS

P21 ENDERROCS, DEMOLICIONS, ARRENCADES, REPICATS I DESMUNTATGES

P214 DESMUNTATGES O ENDERROCS D'ELEMENTS DE CONSTRUCCIÓ

P2140- ARRENCADA DE DIVISÒRIA PRACTICABLE BATENT

1.- DEFINICIÓ I CONDICIONS DE LES PARTIDES D'OBRA EXECUTADES
Enderroc d'elements de fusteria, amb càrrega manual sobre camió o contenidor.
S'han considerat els següents elements:
- Arrencada de fulla i bastiment
- Desmuntatge de persiana de llibret
- Desmuntatge de fulla, bastiment i accessoris
L'execució de la unitat d'obra inclou les operacions següents:
- Preparació de la zona de treball
- Arrencada o desmuntatge de l'element amb els mitjans adients
- Trossejament i apilada de l'element arrencat
- Aplec dels elements desmuntats
- Càrrega dels elements arrencats sobre el camió
CONDICIONS GENERALS:
Els materials arrencats han de quedar suficientment trossejats i apilats per tal de facilitar-ne la càrrega, en funció dels mitjans de què es disposin i de les condicions de transport.
Quan s'apreciï alguna anomalia, es notificarà immediatament a la DF.
2.- CONDICIONS DEL PROCÉS D'EXECUCIÓ
CONDICIONS GENERALS:
S'ha de seguir l'ordre de treballs previst a la DT.
No s'ha de depositar runa sobre les bastides.
No s'acumularà runa en tanques, murs i suports propis que hagin de mantenir-se a peu dret o en edificacions i elements aliens a l'enderroc.
No s'acumularà runa amb un pes superior als 100 kg/m2 damunt de sostres, encara que estiguin en bon estat.
Si l'arrencada o desmuntatge solsament afecta a la fusteria i al bastiment, no s'ha de malmetre el forat d'obra de l'element que s'arrenca.
Quan s'arrenqui la fusteria en plantes inferiors a la que s'està enderrocant, no s'afectarà l'estabilitat de l'element estructural on estigui situada, i es disposaran, en les obertures que donin al buit, proteccions provisionals.
Durant l'arrencada d'elements de fusta, s'arrencaran o doblegaran les puntes i claus.
Els vidres es desmuntaran sense trossejar-los per que no puguin produir talls o lesions.
Si s'arrenquen o desmunten elements de fusteria situats en un tancament exterior, l'edifici ha de quedar envoltat d'una tanca d'alçària >2 m, situada a una distància de l'edifici i de la bastida > 1,5 m i convenientment senyalitzada.
S'han de col·locar proteccions com xarxes, lones, així com una pantalla inclinada rígida que sobresurti de la façana una distància >2 m.
En finalitzar la jornada, no han de romandre elements de les edificacions en estat inestable que el vent, les condicions atmosfèriques o bé altres causes en puguin provocar l'enderroc.
L'operació de càrrega de runa s'ha de fer amb les precaucions necessàries, per tal d'aconseguir les condicions de seguretat suficients.
S'han d'eliminar els elements que puguin entorpir els treballs de retirada i càrrega de runa.
Els treballs s'han de fer de manera que molestin el mínim als possibles afectats.
DESMUNTATGE:
Durant el procés de desmuntatge no s'han de malmetre els elements a reutilitzar.
Si en el conjunt de peces a desmuntar hi haguéssin elements mòbils (finestrons, paravents,

etc,), aquests s'han d'immobilitzar.
Es disposarà d'una superfície ampla i arrecerada per a l'aplec del material a reutilitzar.
S'evitaran les caigudes o cops subjectant els elements que s'hagin de desmuntar amb eslingues suaus i fent-les descendir amb politges.
3.- UNITAT I CRITERI D'AMIDAMENT
Unitat d'element realment arrencat o desmuntat segons les especificacions de la DT.
4.- NORMATIVA DE COMPLIMENT OBLIGATORI
No hi ha normativa de compliment obligatori.

P2 DEMOLICIONS, ENDERROCS, MOVIMENTS DE TERRES I GESTIÓ DE RESIDUS

P21 ENDERROCS, DEMOLICIONS, ARRENCADES, REPICATS I DESMUNTATGES

P214 DESMUNTATGES O ENDERROCS D'ELEMENTS DE CONSTRUCCIÓ

P214S- ENDERROC DE REIXAT METÀL·LIC

0.- ELEMENTS QUE CONTEMPLA EL PLEC

P214S-X3G5.

1.- DEFINICIÓ I CONDICIONS DE LES PARTIDES D'OBRA EXECUTADES
Enderroc d'elements de tancament de reixat metàl·lic, amb els seus elements de suport i els daus de formigó de la fonamentació, amb càrrega manual o mecànica sobre camió o contenidor.
S'han considerat els següents materials i mitjans de demolició:
- Reixat metàl·lic i elements de suport, a ma
- Daus de formigó, amb martell picador
L'execució de la unitat d'obra inclou les operacions següents:
- Preparació de la zona de treball
- Demolició de l'element amb els mitjans adients
- Trossejament i apilada de la runa
- Càrrega de la runa sobre el camió
CONDICIONS GENERALS:
Els materials han de quedar suficientment trossejats i apilats per tal de facilitar-ne la càrrega, en funció dels mitjans de què es disposin i de les condicions de transport.
Pel trossejament dels elements enderrocats cal utilitzar la maquinària i les eines adients.
En acabar l'enderroc es farà una revisió general de les parts que hagin de romandre dempeus per observar les lesions que hagin sorgit.
Quan s'apreciï alguna anomalia, es notificarà immediatament a la DF.
2.- CONDICIONS DEL PROCÉS D'EXECUCIÓ
No s'ha de treballar amb pluja, neu o vent superior als 60 km/h.
S'ha de seguir l'ordre de treballs previst a la DT.
S'ha de demolir en general, en ordre invers al que es va seguir per a la seva construcció.
No s'acumularà runa en tanques, murs i suports propis que hagin de mantenir-se dempeus o d'edificacions i elements aliens a l'enderroc.
Si es preveuen desplaçaments laterals dels elements que formen la tanca, cal apuntalar per tal d'evitar-ne l'esfondrament.
En finalitzar la jornada, no han de romandre elements en estat inestable que el vent, les condicions atmosfèriques o bé altres causes en puguin provocar l'enderroc.
S'han de protegir els elements de servei públic que puguin resultar afectats per les obres.
Els treballs s'han de fer de manera que molestin el mínim als possibles afectats.
En cas d'imprevistos (terrenys inundats, olors de gas, etc.) o quan l'enderrocament pugui afectar les construccions veïnes, s'han de suspendre les obres i avisar a la DF.
L'operació de càrrega de runa s'ha de fer amb les precaucions necessàries, per tal d'aconseguir les condicions de seguretat suficients.
S'han d'eliminar els elements que puguin entorpir els treballs de retirada i càrrega de runa.
S'ha de trossejar la runa per tal de facilitar-ne la càrrega amb mitjans manuals.
3.- UNITAT I CRITERI D'AMIDAMENT
m de llargària amidada segons les especificacions de la DT.
4.- NORMATIVA DE COMPLIMENT OBLIGATORI
* Orden de 10 de febrero de 1975, por la que se aprueba la Norma Tecnológica de la Edificación. NTE-ADD/1975: Acondicionamiento del terreno. Desmontes. Demoliciones.

P2 DEMOLICIONS, ENDERROCS, MOVIMENTS DE TERRES I GESTIÓ DE RESIDUS

P21 ENDERROCS, DEMOLICIONS, ARRENCADES, REPICATS I DESMUNTATGES

P214 DESMUNTATGES O ENDERROCS D'ELEMENTS DE CONSTRUCCIÓ

P214T- ENDERROC DE TANCAMENTS I DIVISORIES

Plec de condicions
1.- DEFINICIÓ I CONDICIONS DE LES PARTIDES D'OBRA EXECUTADES

Enderroc de parets interiors, de tancament i envans, amb mitjans manuals i càrrega manual i mecànica sobre camió o contenidor.
S'han considerat els següents materials i mitjans de demolició:
- Paret d'obra de fàbrica de ceràmica
- Envans i paredons d'obra de ceràmica
- Plaques de formigó prefabricades de 24 cm de gruix
- Envans de vidre emmotllat
- Material heterogeni

L'execució de la unitat d'obra inclou les operacions següents:
- Preparació de la zona de treball
- Enderroc de l'element amb els mitjans adients
- Trossejament i apilada de la runa
- Càrrega de la runa sobre el camió

CONDICIONS GENERALS:
L'edifici ha de quedar tancat per una tanca d'alçària superior a 2 m, situada a una distancia superior a 1,5 m de l'edifici i de la bastida i convenientment senyalitzada.
S'han de col·locar proteccions com xarxes, lones, així com una pantalla inclinada rígida que sobresurti de la façana una distancia de 2 m com a mínim.
En el cas de que hi hagi materials combustibles es disposarà, com a mínim, d'un extintor manual contra incendis.
Si durant l'enderroc es detecten esquerdes en les edificacions veïnes, s'han de col·locar testimonis per a observar els possibles efectes de l'enderroc i dur a terme l'apuntalament en cas necessari.
Els materials han de quedar suficientment trossejats i apilats amb la finalitat de facilitar la seva càrrega, en funció dels mitjans de que es disposi i de les condicions de transport.
Un cop acabades les tasques d'enderroc, la base ha de quedar neta de restes de material.
Al acabar l'enderroc es farà una revisió general de les parts que hagin de quedar dretes i de les edificacions veïnes per a observar les lesions que hagin pogut sortir.
Mentre es du a terme la consolidació definitiva es conservaran les contencions, els apuntalaments, les bastides i les tanques.
Quan s'aprecií alguna anomalia en els elements col·locats o en el seu funcionament, es notificarà immediatament a la DF.

2.- CONDICIONS DEL PROCÉS D'EXECUCIÓ

CONDICIONS GENERALS:
No s'ha de treballar amb pluja, neu o vent superior als 60 km/h.
S'ha de seguir l'ordre de treballs previst a la DT.
S'ha de demolir en general, en ordre invers al que es va seguir per a la seva construcció.
La runa s'ha d'abocar cap a l'interior del recinte, sense que es produeixin pressions perilloses sobre l'estructura per acumulació de material.
No es depositarà runa damunt de les bastides.
No s'acumularà runa en tanques, murs i suports propis que hagin de mantenir-se a peu dret o en edificacions i elements aliens a l'enderroc.
No s'acumularà runa amb un pes superior als 100 kg/m2 damunt de sostres, encara que estiguin en bon estat.
En finalitzar la jornada, no han de romandre elements de les edificacions en estat inestable que el vent, les condicions atmosfèriques o bé altres causes en puguin provocar l'enderroc.
Es protegiran de la pluja, mitjançant lones o plàstics, les zones que puguin ser afectades per l'aigua.
La part per a enderrocar no ha de tenir instal·lacions en servei (aigua, gas, electricitat, etc.).
S'han de protegir els elements de servei públic que puguin resultar afectats per les obres.

Els treballs s'han de fer de manera que molestin el mínim possible als afectats.
En cas d'imprevistos (terrenys inundats, olors de gas, etc.) o quan l'enderrocament pugui afectar les construccions veïnes, s'han de suspendre les obres i avisar a la DF.
S'ha d'evitar la formació de pols, pel que cal regar les parts que s'hagin de demolir i carregar.
L'operació de càrrega de runa s'ha de fer amb les precaucions necessàries, per tal d'aconseguir les condicions de seguretat suficients.
S'han d'eliminar els elements que puguin entorpir els treballs de retirada i càrrega de runa.
S'ha de trossejar la runa per tal de facilitar-ne la càrrega amb mitjans manuals.
PARET DE 12 A 35 CM DE GRUIX:
S'han de contrarestar i anul·lar les components horitzontals d'arcs i voltes.
Si es preveuen desplaçaments laterals de l'element, cal apuntalar-lo per tal d'evitar-ne l'esfondrament.
Si les parets són de tancament, s'enderrocaran les que no són estructurals després d'haver enderrocat el sostre superior i abans d'enderrocar les bigues i pilars del nivell en el qual es treballa.
Les agulles i els arcs de les obertures no es trauran fins haver alleugerit la càrrega que hi ha al seu damunt.
Abans d'enderrocar els arcs, s'han d'equilibrar les empentes laterals i s'apuntalaran sense tallar els tirants fins el seu enderroc.
En acabar la jornada, no es deixaran sense travar murs d'alçària superior a set vegades el seu gruix.
ENVANS I PAREDONS:
S'han d'enderrocar de dalt a baix, en cada planta, abans d'enderrocar el sostre superior.
Si el sostre superior hagués cedit, no es trauran els envans sense apuntalar prèviament el sostre.
PLAQUES DE FORMIGÓ PREFABRICADES:
S'enderrocaran un nivell per sota del que s'està enderrocant, després de treure els vidres.
Es podrà desmuntar la totalitat dels tancaments prefabricats quan no es debilitin els elements estructurals, disposant-se en aquest cas, proteccions provisionals en les obertures.
Les plaques s'han de tallar en bandes paral·leles a l'armadura principal, de pes no més gran a l'admès per la grua.
Si es preveuen desplaçaments laterals de l'element, cal apuntalar-lo per tal d'evitar-ne l'esfondrament.

3.- UNITAT I CRITERI D'AMIDAMENT

ENDERROC D'ELEMENT DE TANCAMENT O DIVISORI I D'OBERTURES DE FINESTRES TAPIADES:
m2 de superfície amidada segons les especificacions de la DT.
ENDERROC PUNTUAL:
Unitat mesurada segons especificacions de la DT.

4.- NORMATIVA DE COMPLIMENT OBLIGATORI

* Orden de 10 de febrero de 1975, por la que se aprueba la Norma Tecnológica de la Edificación. NTE-ADD/1975: Acondicionamiento del terreno. Desmontes. Demoliciones.

P2 DEMOLICIONS, ENDERROCS, MOVIMENTS DE TERRES I GESTIÓ DE RESIDUS

P21 ENDERROCS, DEMOLICIONS, ARRENCADES, REPICATS I DESMUNTATGES

P21G ENDERROCS D'ELEMENTS D'INSTAL·LACIONS

P21G0- ARRENCADA D'INSTAL·LACIONS DE CALEFACCIÓ I CLIMATITZACIÓ

Plec de condicions
1.- DEFINICIÓ I CONDICIONS DE LES PARTIDES D'OBRA EXECUTADES

Arrencada i desmuntatge, càrrega i transport a abocador, magatzem o lloc de nova col·locació d'elements d'instal·lacions de climatització, calefacció i ventilació mecànica.
L'execució de la unitat d'obra inclou les operacions següents:
- Operacions de preparació
- Desmuntatge o arrencada dels elements
- Enderroc dels fonaments si es el cas

- Neteja de la superfície de les restes de runa
- Càrrega, transport i descàrrega a les zones autoritzades d'abocament de la runa i dels materials de rebuig generats i condicionament de l'abocador
- Càrrega, transport al magatzem o lloc de nova utilització dels materials que indica la DT, descàrrega i classificació

2.- CONDICIONS DEL PROCÉS D'EXECUCIÓ

No s'ha de treballar amb pluja, neu o vent superior als 60 km/h.
S'ha de seguir l'ordre de treballs previst a la DT.
La xarxa ha d'estar fora de servei.
Si la xarxa o l'element a desmuntar conté fluids, aquests s'han de buidar.
Els elements s'han de desmuntar amb les eines apropiades.
Es tindrà especial cura amb els elements que s'han de tornar a muntar en un altre lloc.
Els elements grans i pesats s'han de subjectar i manipular pels punts d'ancoratge disposats per a aquest fi. Si aquests punts es varen retirar durant el muntatge, aleshores es tornaran a muntar.
Es farà servir la maquinària adequada per a la manipulació dels elements a desmuntar, com ara grues, cistelles, etc.
Qualsevol conducció que empalmi amb l'element ha de quedar obturada. Si es tracta d'un element elèctric, l'extrem de la part de la xarxa que no es retira ha de quedar convenientment protegit.
S'han de protegir els elements de servei públic que puguin resultar afectats per les obres.
La zona afectada per les obres ha de quedar convenientment senyalitzada.
Cal prendre les mesures de precaució necessàries per aconseguir unes condicions de seguretat suficients i evitar danys a les construccions pròximes.
S'han de senyalar els elements que hagin de conservar-se intactes, segons s'indiqui en la DT o en el seu defecte, la DF.
Els treballs s'han de fer de manera que molestin el mínim possible als afectats.
S'ha d'evitar la formació de pols, pel que cal regar les parts que s'hagin de demolir i carregar.
Durant els treballs es permet que l'operari treballi sobre l'element, si la seva amplària és > 35 cm i la seva alçària és <= 2 m.
En cas d'imprevistos (olors de gas, etc.) o quan les operacions que es realitzin puguin afectar les construccions veïnes, s'han de suspendre les obres i avisar a la DF.
L'operació de càrrega de runa s'ha de fer amb les precaucions necessàries, per tal d'aconseguir les condicions de seguretat suficients.
S'han d'eliminar els elements que puguin entorpir els treballs de retirada i càrrega de runa.
El transport s'ha de realitzar en un vehicle adequat, per al material que es desitgi transportar, proveït dels elements que calen per al seu desplaçament correcte.
Durant el transport s'ha de protegir el material perquè no es produeixin pèrdues en el trajecte.
En cas d'utilització d'abocador, el contractista no podrà abocar material procedent de l'obra sense que prèviament estigui aprovat l'abocador per la DF i per la comissió de seguiment mediambiental, en el cas que estigui constituïda.
En cas de demolició o retirada de materials que continguin amiant i prèviament a l'inici de les feines, l'empresa encarregada d'executar-les haurà d'establir un pla de treball que ha de ser aprovat per l'autoritat de treball.
Quan tècnicament sigui possible, l'amiant o els materials que el continguin han de ser retirats abans de començar les operacions de demolició.
En els treballs amb risc d'amiant s'han de prendre les mesures de protecció individuals i col·lectives establertes al Real Decret 396/2006.
Per tal de garantir un nivell baix d'emissions de fibres d'amiant respirables, s'han d'utilitzar eines de tall lent i eines amb aspiradors de pols d'acord amb l'establert a l'UNE 88411.
Les zones de treball on existeixi risc d'exposició a l'amiant han d'estar clarament delimitades i senyalitzades.
Els residus que continguin amiant s'han de recollir i traslladar fora del lloc de treball, el més aviat possible, en recipients tancats que impedeixin l'emissió de fibres d'amiant a l'ambient.
Aquests recipients han d'anar senyalitzats amb etiquetes d'advertència de perill.
S'ha de complir la normativa vigent en matèria mediambiental, de seguretat i salut i d'emmagatzematge i transport de productes de construcció.

3.- UNITAT I CRITERI D'AMIDAMENT

ARRENCADA O DESMUNTATGE D'INSTAL·LACIÓ O COMPONENTS DE CLIMATITZACIÓ, CALEFACCIÓ O VENTILACIÓ:
Unitat d'element realment desmuntat, inclòs l'enderroc dels suports i fonaments si es el cas, amidat segons les especificacions de la DT.
ARRENCADA O DESMUNTATGE DE TUBS O CONDUCTES CIRCULARS DE DISTRIBUCIÓ D'AIRE:
m linial de tub realment arrencat, amidat segons les especificacions de la DT.
ARRENCADA O DESMUNTATGE DE CONDUCTE RECTANGULAR DE DISTRIBUCIÓ D'AIRE:

m2 de superfície arrencat o desmuntat segons les especificacions de la DT.

4.- NORMATIVA DE COMPLIMENT OBLIGATORI

Real Decreto 396/2006, de 31 de marzo. por el que se establecen las disposiciones mínimas de seguridad y salud aplicables a los trabajos con riesgo de exposición al amianto.
* UNE 88411:1987 Productos de amiantocemento. Directrices para su corte y mecanizado en obra.

P2 DEMOLICIONS, ENDERROCS, MOVIMENTS DE TERRES I GESTIÓ DE RESIDUS

P21 ENDERROCS, DEMOLICIONS, ARRENCADES, REPICATS I DESMUNTATGES

P21Q DESMUNTATGES O ENDERROCS D'EQUIPAMENTS

P21Q0- ARRENCADA D'EQUIPAMENTS FIXOS (D)

1.- DEFINICIÓ I CONDICIONS DE LES PARTIDES D'OBRA EXECUTADES
Arrencades i desmuntatges d'equipaments fixos, mobiliari i elements de suport obsolets.
S'han considerat les unitats d'obra següents:
- Arrencada d'element metàl·lic collat en parament, amb mitjans manuals i càrrega manual de runa sobre camió o contenidor
- Desmuntatge de campana de 350/800 kg de pes, com a màxim i a una alçària de 15 m, com a màxim, amb mitjans manuals i mecànics i aplec de materials per a la seva reutilització, sense incloure embalatges
- Desmuntatge d'element d'equipament fix o mòbil, de 500/1000 kg de pes, com a màxim i a una alçària de 5/25 m, com a màxim, amb mitjans manuals i mecànics i aplec de materials per a la seva reutilització, sense incloure embalatges
- Desmuntatge d'element de petit equipament (es pot manipular entre dues persones) a una alçària de 5 m, com a màxim, amb mitjans manuals, aplec de materials per a la seva reutilització, sense incloure embalatges o càrrega sobre camió o contenidor
- Desmuntatge de mobiliari amb mitjans manuals, aplec de materials per a la seva reutilització, sense incloure embalatges o sobre camió o contenidor
- Desmuntatge de mobiliari amb mitjans manuals, trasllat interior amb mitjans mecànics a una alçària de 5 m, com a màxim, aplec de materials per a la seva reutilització, sense incloure embalatges o càrrega sobre camió o contenidor
- Desmuntatge de tendal amb o sense aplec per a la seva reutilització
- Protecció amb film de polietilè transparent d'imatge escultòrica de fusta, desmuntatge i aplec per a la seva reutilització
- Desmuntatge de maquinària de rellotge a 20 m d'alçària i aplec de material per a la seva reutilització o restauració
En actuacions de reparació, s'han considerat els graus de dificultat següents:
- Grau de dificultat associat a la mobilitat en l'actuació: - Sense dificultat de mobilitat: actuacions en què hi ha una interferència pròpia de l'entorn on es desenvolupen. - Amb dificultat de mobilitat: actuacions en entorns amb dificultat de mobilitat i/o amb el material aplegat lluny de la zona de treball: - Actuacions amb dificultat d'accessibilitat, per la poca mobilitat de la maquinària, per l'elevada presència de guals particulars i passos de vianants, per la impossibilitat d'ubicar una plataforma de treball lateral, per la impossibilitat d'ocupació de la calçada per fer l'aplec de materials que impliqui fer l'actuació per fases per tal de mantenir el pas de vianants i/o per estar en una zona amb tràfic rodat important - Actuacions en les què els materials estan aplegats lluny de la zona de treball per manca d'espai en la proximitat d'on s'executen les tasques.
- Grau de dificultat associat a l'àmbit de l'actuació en funció de l'amplària de la vorera, calçada o plataforma única
- Grau de dificultat associat a la presència d'elements externs a l'actuació: - Sense afectació per serveis o elements de mobiliari urbà: actuacions sense serveis (canalitzacions d'aigua, semàfors, enllumenat, etc.) ni elements urbans de grans dimensions (marquesines, mòduls d'aparcament de bicicletes, etc.) que interfereixin (o que puguin interferir) en les tasques - Amb afectació per serveis o elements de mobiliari urbà: actuacions amb serveis (canalitzacions d'aigua, semàfors, enllumenat, etc.) o elements urbans de grans dimensions (marquesines, mòduls d'aparcament de bicicletes, etc) que interfereixen en les tasques.
- Grau de dificultat associat a l'abast de l'actuació
L'execució de la unitat d'obra inclou les operacions següents:
- Operacions de preparació

- Desconnexió de la xarxa d'alimentació, i protecció dels terminals, si es el cas
- Desmuntatge o arrencada dels elements
- Neteja de la superfície de les restes de runa
- Càrrega, transport i descàrrega a les zones autoritzades d'abocament de la runa i dels materials aprofitables al lloc d'aplec o reparació

CONDICIONS GENERALS:
Els materials arrencats han de quedar suficientment trossejats i apilats per tal de facilitar-ne la càrrega, en funció dels mitjans de què es disposin i de les condicions de transport.
2.- CONDICIONS DEL PROCÉS D'EXECUCIÓ
S'ha de seguir l'ordre de treballs previst a la DT.
La xarxa d'alimentació elèctrica ha d'estar fora de servei.
Els elements s'han de desmuntar amb les eines apropiades.
Els elements grans i pesats s'han de subjectar i manipular pels punts d'ancoratge disposats per a aquest fi. Si aquests punts es van retirar durant el muntatge, aleshores es tornaran a muntar.
Es farà servir la maquinària adequada per a la manipulació dels elements a desmuntar, com ara grues, cistelles, etc.
L'extrem de la part de la xarxa que no es retira ha de quedar convenientment protegit.
La zona afectada per les obres ha de quedar convenientment senyalitzada.
Cal prendre les mesures de precaució necessàries per aconseguir unes condicions de seguretat suficients.
S'han de senyalar els elements que hagin de conservar-se intactes, segons s'indiqui en la DT o en el seu defecte, la DF.
Els treballs s'han de fer de manera que molestin el mínim possible als afectats.
En cas d'imprevistos (olors de gas, etc.) o quan les operacions que es realitzin puguin afectar les construccions veïnes, s'han de suspendre les obres i avisar a la DF.
L'operació de càrrega de runa s'ha de fer amb les precaucions necessàries, per tal d'aconseguir les condicions de seguretat suficients.
S'han d'eliminar els elements que puguin entorpir els treballs de retirada i càrrega de runa.
El transport s'ha de realitzar en un vehicle adequat, per al material que es desitgi transportar, proveït dels elements que calen per al seu desplaçament correcte.
Durant el transport s'ha de protegir el material perquè no es produeixin pèrdues en el trajecte.
3.- UNITAT I CRITERI D'AMIDAMENT
ARRENCADA D'ELEMENT METÀL·LIC, DESMUNTATGE DE CAMPANA, DESMUNTATGE D'EQUIPAMENT FIX O MÒBIL, DESMUNTATGE DE TENDAL, DESMUNTATGE D'IMATGE ESCULTÒRICA, O DESMUNTATGE DE MAQUINÀRIA DE RELLOTGE:
Unitat de quantitat realment desmuntada, inclòs l'enderroc dels suports i bancades si és el cas, amidat segons les especificacions de la DT.
DESMUNTATGE DE MOBILIARI:
m3 de volum aparent realment desmuntat o traslladat, segons les especificacions de la DT.
4.- NORMATIVA DE COMPLIMENT OBLIGATORI
No hi ha normativa de compliment obligatori.

P6 TANCAMENTS I DIVISÒRIES

P65 TANCAMENTS I DIVISÒRIES DE GUIX LAMINAT

P653- ENVÀ DE PLAQUES DE GUIX LAMINAT

Plec de condicions
1.- DEFINICIÓ I CONDICIONS DE LES PARTIDES D'OBRA EXECUTADES

Formació d'envans de plaques de guix laminat, amb perfileria de planxa d'acer galvanitzat amb muntants de diferents seccions i aplacat amb plaques de guix laminat fixades mecànicament.
L'execució de la unitat d'obra inclou les operacions següents:
- Replanteig dels perfils de l'entramat
- Col·locació i fixació dels perfils al parament
- Col·locació banda acústica
- Preparació de l'aïllament (retalls, etc.) i col·locació, en el seu cas
- Replanteig dels perfils
- Col·locació aplomat o anivellat i fixació dels perfils
- Col·locació d'aïllament tèrmic, si és el cas
- Preparació de les plaques (talls, forats, etc.)
- Replanteig de l'especejament en el parament

- Fixació de les plaques als perfils
- Segellat dels junts
- Retirada de l'obra de les restes d'embalatges, retalls, etc

CONDICIONS GENERALS:
El conjunt de l'aplacat ha de ser estable i indeformable a les accions previstes (vent, etc).
Ha de formar una superfície plana i contínua que ha de quedar al nivell previst.
En el revestiment acabat no hi ha d'haver peces esquerdades, trencades ni defectes apreciables en les làmines de paper.
Si el sistema és fix, tots els junts, les arestes de cantonades i els racons han d'estar segellats degudament amb màstic per a junts.
L'especejament ha de complir les especificacions subjectives requerides per la DF. En qualsevol cas no quedaran tires de menys de 40cm.
Quan la placa no arribi a cobrir tota l'alçària, s'han de col·locar alternades, per tal d'evitar la continuïtat dels junts horitzontals.
Els junts han de coincidir sempre amb elements portants.
El conjunt ha de quedar aplomat i ben ancorat al suport.
Les plaques han d'estar alineades en la direcció vertical i en la direcció horitzontal.
El conjunt dels elements col·locats ha de ser estanc.
El conjunt acabat ha de tenir un color uniforme.
Ha de tenir un aspecte uniforme, aplomat i sense defectes.
En aplacats a dues cares, els junts verticals d'ambdós costats no han de coincidir en el mateix muntant.
Ajust entre les plaques: <= 2 mm
Distància entre cargols del mateix muntant: 25 cm
Distància dels cargols a les vores de les plaques: 15 mm
Toleràncies d'execució:
- Replanteig parcial: ± 2 mm
- Replanteig total: ± 2 mm
- Planor: ± 5 mm/2 m
- Aplomat: ± 5 mm/3 m
- Ajust entre plaques: ± 1 mm
- Distància dels cargols a les vores de les plaques: ± 5 mm

2.- CONDICIONS DEL PROCÉS D'EXECUCIÓ

Per a iniciar-ne l'execució cal que la coberta i el tancament de l'edifici s'hagin acabat, inclosa la fusteria dels buits d'obra que quedin en l'àmbit d'actuació.
Per a l'execució de les cantonades i acords de paraments, els perfils de terra i sostre s'han de tallar perpendicularment a la seva directriu per resoldre l'acord per testa, comptant però, amb els gruixos de les plaques que hagin de passar.
Queden expressament proscrites les trobades a biaix de cartabó en el muntatge de la perfileria.
La manipulació de les plaques (talls, forats per a instal·lacions, etc.) s'ha de fer abans de fixar-les al suport.
Els cargols han d'entrar perpendicularment al pla de la placa, i la penetració del cap ha de ser la correcta.
L'ordre d'execució de les feines ha de ser l'indicat en el primer apartat, on s'enumeren les operacions incloses a la unitat d'obra.
Després d'executar cadascuna de les operacions del muntatge de l'envà, i abans de fer una operació que oculti el resultat d'aquesta, s'ha de permetre a la DF doni la conformitat de les tasques realitzades.

3.- UNITAT I CRITERI D'AMIDAMENT

m2 de superfície amidada segons les especificacions de la DT.
Amb deducció de la superfície corresponent a obertures, d'acord amb els criteris següents:
- Obertures <= 2 m2: No es dedueixen
- Obertures > 2 m2 i <= 4 m2: Es dedueixen el 50%
- Obertures > 4 m2: Es dedueixen el 100%

Aquests criteris inclouen la col·locació dels elements que configuren l'obertura, com és ara bastiments, excepte en el cas de forats de més de 4,00 m2 en què aquesta col·locació es compta a part.

4.- NORMATIVA DE COMPLIMENT OBLIGATORI

No hi ha normativa de compliment obligatori.

5.- CONDICIONS DE CONTROL D'EXECUCIÓ I DE L'OBRA ACABADA

CONTROL D'EXECUCIÓ. OPERACIONS DE CONTROL:
Els punts de control més destacables són els següents:
- Inspecció visual del material abans de la seva col·locació, rebutjant les peces malmeses
- Replanteig inicial
- Inspecció visual del procediment d'execució, amb especial atenció a la col·locació de l'entramat metàl·lic.
- Comprovació de la geometria del parament vertical
CONTROL DE L'OBRA ACABADA. OPERACIONS DE CONTROL:
Els punts de control més destacables són els següents:
Es comprovarà que s'han adoptat les mesures necessàries per assegurar la compatibilitat entre els diferents productes, elements i sistemes constructius.
Inspecció visual de la unitat acabada.
- En el control es seguiran els criteris indicats en l'article 7.4 de la part I del CTE.
- Prova d'estanqueïtat de façana pel mètode de ruixament directe UNE-EN 13051.
CRITERIS DE PRESA DE MOSTRES:
Els controls s'han de realitzar segons les instruccions de la DF.
INTERPRETACIÓ DE RESULTATS I ACTUACIONS EN CAS D'INCOMPLIMENT:
Correcció per part del contractista de les irregularitats observades.
No es permetrà la continuació dels treballs fins que no estiguin solucionats els errors d'execució.

P6 TANCAMENTS I DIVISÒRIES

P6A REIXATS I TANQUES LLEUGERES

P6A2- PORTA DE REIXAT METÀL·LIC, COL·LOCADA

1.- DEFINICIÓ I CONDICIONS DE LES PARTIDES D'OBRA EXECUTADES
Col·locació de reixat de malla d'acer i de la porta formada per perfils metàl·lics i malla electrosoldada.
S'han considerat les unitats d'obra següents:
- Porta de fulles batents formada per perfils metàl·lics, malla electrosoldada, ondulada o de torsió, mecanismes i muntants de suport.
- Porta corredissa formada per bastidor de tub, malla electrosoldada i guia inferior amb rodet.
L'execució de la unitat d'obra inclou les operacions següents:
Porta de fulles batents:
- Replanteig
- Fonamentació dels muntants (excavació del pou i reblert amb formigó) o ancoratge a obres de fàbrica
- Muntatge de la porta
- Falcat provisional
- Col·locació dels mecanismes
- Neteja i protecció
Porta corredissa:
- Replanteig
- Fixació de la guia inferior
- Fixació dels bastiments laterals
- Muntatge de la porta
- Col·locació dels mecanismes
- Neteja i protecció del conjunt
PORTES:
La porta ha d'obrir i tancar correctament.
Ha d'estar aplomada i al nivell previst.
Ha de quedar al mateix pla que la resta del tancament. El moviment de la porta no ha de produir deformacions al conjunt del tancament.
No ha de gravitar cap tipus de càrrega sobre el bastiment.
El conjunt no ha de tenir deformacions, cops, despreniments ni d'altres defectes superficials.
La porta batent ha de quedar subjecta a les columnes de fixació laterals, d'acord amb les especificacions del fabricant. A la porta corredissa, hi ha de quedar col·locada la columna de topall i la guia superior. Els mecanismes de lliscament han d'estar col·locats.
En la porta corredissa, el mecanisme de lliscament ha de garantir un accionament suau i silenciós.
La guia inferior, per al desplaçament de la porta corredissa, ha de quedar encastada al

paviment.
Franquícia de la fulla al paviment: >= 8 mm, <= 12 mm
Franquícia de la fulla al bastiment: <= 4 mm
Tolerències d'execució:
- Replanteig: ± 10 mm
- Nivell: ± 3 mm
- Aplomat: ± 3 mm
2.- CONDICIONS DEL PROCÉS D'EXECUCIÓ
PORTES:
El bastiment s'ha de muntar amb elements que mantinguin el seu aplomat i el seu nivell fins que quedi ben travat.
Totes les fixacions de manyeria s'han de fer amb cargols o amb soldadura.
3.- UNITAT I CRITERI D'AMIDAMENT
PORTES:
Unitat mesurada segons les especificacions de la DT.
4.- NORMATIVA DE COMPLIMENT OBLIGATORI
No hi ha normativa de compliment obligatori.
5.- CONDICIONS DE CONTROL D'EXECUCIÓ I DE L'OBRA ACABADA
CONTROL D'EXECUCIÓ. OPERACIONS DE CONTROL:
Els punts de control més destacables són els següents:
- Comprovació topogràfica de la situació de la tanca.
- Inspecció visual de l'estat general de la tanca.
- Comprovació manual de la resistència d'arrencada en un 10 % dels suports. Es tracta de moure manualment el suport sense observar desplaçaments a la base de fonamentació.
CONTROL D'EXECUCIÓ. CRITERIS DE PRESA DE MOSTRES:
Els controls es realitzaran segons les indicacions de la DF. Els controls es fonamenten en l'inspecció visual i per tant, en l'experiència de l'inspector en aquest tipus de control.
CONTROL D'EXECUCIÓ. INTERPRETACIÓ DE RESULTATS I ACTUACIONS EN CAS D'INCOMPLIMENT:
Els tancaments amb malla hauran d'ajustar-se a les especificacions del plec, tant en el que fa referència a la malla pròpiament dita com en els elements auxiliars (suports i accessoris).
Correcció per part del contractista de les irregularitats observades en els suports de la tanca.
En cas d'observar deficiències, s'ampliarà el control, en primer lloc fins a un 20 % dels suports, i en cas de mantenir-se les irregularitats, es passarà a realitzar control sobre el 100 % de les unitats.
CONTROL DE L'OBRA ACABADA. OPERACIONS DE CONTROL:
Inspecció visual de la unitat acabada.
CONTROL DE L'OBRA ACABADA. CRITERIS DE PRESA DE MOSTRES:
En la unitat acabada han de realitzar-se, les comprovacions i probes de servei previstes en projecte i/o ordenades per DF conjuntament amb les exigides per la normativa vigent.
CONTROL DE L'OBRA ACABADA. INTERPRETACIÓ DE RESULTATS I ACTUACIONS EN CAS D'INCOMPLIMENT:
Correcció per part del contractista de les irregularitats observades.

P6 TANCAMENTS I DIVISÒRIES

P6A REIXATS I TANQUES LLEUGERES

P6A3- REIXAT DE PANELLS DE MALLA D'ACER, COL·LOCAT

0.- ELEMENTS QUE CONTEMPLA EL PLEC

P6A3-XA5N.

1.- DEFINICIÓ I CONDICIONS DE LES PARTIDES D'OBRA EXECUTADES
Col·locació de reixat de malla d'acer i de la porta formada per perfils metàl·lics i malla electrosoldada.
S'han considerat les unitats d'obra següents:
- Reixat amb bastidor o sense i malla electrosoldada, malla ondulada o entramat metàl·lic
S'han considerat les formes de col·locació del reixat següents:
- Amb pals de tub col·locats sobre daus de formigó
- Ancorat a l'obra
- Amb platines i fixat mecànicament a l'obra
L'execució de la unitat d'obra inclou les operacions següents:
Reixat:

- Replanteig
- Col·locació dels muntants sobre daus de formigó, ancorats a l'obra o sobre platines
- Col·locació dels elements que formen el reixat
REIXAT
La tanca ha de quedar ben fixada al suport. Ha d'estar aplomada i amb els angles i els nivells previstos.
Els muntants han de quedar verticals, independentment del pendent del terreny.
Quan ha d'anar col·locada sobre daus de formigó, els suports s'han d'ancorar a aquestes bases que no han de quedar visibles.
La llargària de l'ancoratge dels suports ha de ser l'especificada a la DT.
Toleràncies d'execució:
- Distància entre suports: - Reixa amb malla de torsió senzilla: ± 20 mm - Reixa amb bastidor de 2x1,8 m: ± 2 mm - Reixa amb bastidor de 2,5x1,5 m; 2,65x1,5 m o 2,65x1,8 m: ± 5 mm
- Replanteig: ± 10 mm
- Nivell: ± 5 mm
- Aplomat: ± 5 mm
2.- CONDICIONS DEL PROCÉS D'EXECUCIÓ
REIXAT
Durant tot el procés constructiu, s'ha de garantir la protecció contra les empentes i els impactes per mitjà d'ancoratges i s'ha de mantenir l'aplomat amb l'ajuda d'elements auxiliars.
3.- UNITAT I CRITERI D'AMIDAMENT
REIXAT
m de llargària amidada segons les especificacions de la DT.
4.- NORMATIVA DE COMPLIMENT OBLIGATORI
No hi ha normativa de compliment obligatori.
5.- CONDICIONS DE CONTROL D'EXECUCIÓ I DE L'OBRA ACABADA
CONTROL D'EXECUCIÓ. OPERACIONS DE CONTROL:
Els punts de control més destacables són els següents:
- Comprovació topogràfica de la situació de la tanca.
- Inspecció visual de l'estat general de la tanca.
- Comprovació manual de la resistència d'arrencada en un 10 % dels suports. Es tracta de moure manualment el suport sense observar desplaçaments a la base de fonamentació.
CONTROL D'EXECUCIÓ. CRITERIS DE PRESA DE MOSTRES:
Els controls es realitzaran segons les indicacions de la DF. Els controls es fonamenten en l'inspecció visual i per tant, en l'experiència de l'inspector en aquest tipus de control.
CONTROL D'EXECUCIÓ. INTERPRETACIÓ DE RESULTATS I ACTUACIONS EN CAS D'INCOMPLIMENT:
Els tancaments amb malla hauran d'ajustar-se a les especificacions del plec, tant en el que fa referència a la malla pròpiament dita com en els elements auxiliars (suports i accessoris).
Correcció per part del contractista de les irregularitats observades en els suports de la tanca.
En cas d'observar deficiències, s'ampliarà el control, en primer lloc fins a un 20 % dels suports, i en cas de mantenir-se les irregularitats, es passarà a realitzar control sobre el 100 % de les unitats.
CONTROL DE L'OBRA ACABADA. OPERACIONS DE CONTROL:
Inspecció visual de la unitat acabada.
CONTROL DE L'OBRA ACABADA. CRITERIS DE PRESA DE MOSTRES:
En la unitat acabada han de realitzar-se, les comprovacions i probes de servei previstes en projecte i/o ordenades per DF conjuntament amb les exigides per la normativa vigent.
CONTROL DE L'OBRA ACABADA. INTERPRETACIÓ DE RESULTATS I ACTUACIONS EN CAS D'INCOMPLIMENT:
Correcció per part del contractista de les irregularitats observades.

P6 TANCAMENTS I DIVISÒRIES

P6A REIXATS I TANQUES LLEUGERES

P6AC- TANCAMENT DE MALLA D'ACER

Plec de condicions

1.- DEFINICIÓ I CONDICIONS DE LES PARTIDES D'OBRA EXECUTADES

Col·locació de tanca mòbil de 2 m d'alçària, de malla d'acer, fixada a peus prefabricats de formigó i amb el desmuntatge inclòs.
L'execució de la unitat d'obra inclou les operacions següents:
- Replanteig

- Col·locació dels peus prefabricats de formigó
- Col·locació dels bastidors que formen la tanca
- Desmuntatge del conjunt
CONDICIONS GENERALS:
La tanca ha de quedar ben fixada al suport. Ha d'estar aplomada i amb els angles i els nivells previstos.
Els muntants han de quedar verticals, independentment del pendent del terreny.
Toleràncies d'execució:
- Distància entre els suports: ± 5 mm
- Replanteig: ± 10 mm
- Nivell: ± 5 mm
- Aplomat: ± 5 mm

2.- CONDICIONS DEL PROCÉS D'EXECUCIÓ

Durant tot el procés constructiu, s'ha de garantir la protecció contra les empentes i els impactes i s'ha de mantenir l'aplomat amb l'ajuda d'elements auxiliars.

3.- UNITAT I CRITERI D'AMIDAMENT

m de llargària amidada segons les especificacions de la DT.

4.- NORMATIVA DE COMPLIMENT OBLIGATORI

No hi ha normativa de compliment obligatori.

P7 IMPERMEABILITZACIONS, AÏLLAMENTS I FORMACIÓ DE JUNTS

P72 MEMBRANES AMB LÀMINES BITUMINOSES AMB AUTOPROTECCIÓ MINERAL

P721- MEMBRANA ADHERIDA DE LÀMINES BITUMINOSES AMB AUTOPROTECCIÓ MINERAL

1.- DEFINICIÓ I CONDICIONS DE LES PARTIDES D'OBRA EXECUTADES
Impermeabilització de cobertes amb membranes impermeables de varies capes formades amb materials bituminosos, sense protecció o amb autoprotecció mineral o metàl·lica, els de la capa exterior o reparació de membranes existents amb làmines bituminoses.
S'han considerat els tipus de membranes següents:
Membranes amb autoprotecció mineral, col·locades adherides:
- GA-1: Una làmina LBM-50/G, adherida al suport en calent
- GA-2: Una làmina LBM-40/G, sobre làmina LO-40, adherides entre elles i al suport en calent
- GA-5: Una làmina LBM-40/G, sobre làmina LBM-24, adherides entre elles i al suport amb oxiasfalt
- GA-6: Una làmina LBM-40/G, sobre làmina LBM-30, adherides entre elles i al suport en calent
L'execució de la unitat d'obra inclou les operacions següents:
Membranes adherides, no adherides:
- Neteja i preparació del suport
- Aplicació de la imprimació, en el seu cas
- Execució de la membrana per varies capes
- Resolució dels elements singulars (angles, junts, acords, etc.)
- Repàs dels junts
CONDICIONS GENERALS:
El conjunt de la membrana ha de cobrir tota la superfície per impermeabilitzar.
La membrana col·locada ha d'estar formada, en tota la seva extensió, per les capes superposades previstes.
En la membrana formada per làmines amb autoprotecció, aquestes han de quedar col·locades en la capa exterior.
Ha de tenir un aspecte superficial pla i regular.
Ha de ser estanca.
MEMBRANA FORMADA PER LÀMINES, ARMADURES BITUMINOSES O FULLS D'ALUMINI:
Totes les capes que formen la membrana han de quedar adherides entre elles.
La membrana col·locada adherida, ha de quedar adherida al suport en tota la superfície.

Els acords de la membrana amb els paraments verticals han de ser aixamfranats o corbats.
Les làmines han de cavalcar entre elles i protegir el sentit del recorregut de l'aigua.
En les membranes formades per una sola làmina, aquests cavalcaments no han de coincidir amb els aiguafons ni amb els junts de dilatació de la capa de pendents.
Els cavalcaments han d'anar soldats en tota la seva llargària.
En les membranes formades per làmines adherides amb oxiasfalt, les capes d'oxiasfalt han de ser continues.
Les diferents làmines superposades han d'estar col·locades a trencajunt.
No hi ha d'haver bosses d'aire entremig de les làmines.
Angles (acord aixamfranat):
- Base : >= 5 cm
- Alçària : >= 5 cm
Radi (acord de mitjacanya): >= 5 cm
Dotació per capa:

	Denominació material	Dotació per capa (kg/m2)
Component membrana	LBM-24	>= 2,2
	LO-30, LO-30/M	>= 2,7
	LO-40,	>= 3,6
	LBM-30, LBM-30/M	>= 2,8
	LBM-40, LBM-40/G	>= 3,8
	LBM-48	>= 4,5
	LBM-50/G	>= 4,8
	LAM-3	>= 4,2
	Full alumini 50 micres	>= 0,124
	Full alumini 80 micres	>= 0,2
Material adhesió	Oxiasfalt OA Màstic modificat MM-II B	>= 1,5 Valor mínim segons capa i/o membrana
Imprimació prèvia	Emulsió bituminosa ED	>= 0,3

Desplaçament de les làmines superposades:
- 2 làmines: >= 1/2 de l'amplària de la làmina
- 3 làmines: >= 1/3 de l'amplària de la làmina
- 4 làmines: >= 1/4 de l'amplària de la làmina
Toleràncies d'execució:
- Nivells: ± 15 mm
MEMBRANA FORMADA PER LÀMINES O ARMADURES BITUMINOSES:
La membrana ha de cavalcar sobre els paraments verticals 20 cm com a mínim i ha de quedar ben adherida en aquesta prolongació. Prèviament s'ha de donar una mà d'imprimació a la paret.
Els junts de dilatació de la capa de pendents han de portar un material de reblert elàstic, compressible i compatible químicament amb els components de la impermeabilització. La làmina ha de ser contínua sobre el junt.
Els acords amb els paraments verticals, boneres i altres elements que traspassin la membrana, han d'anar reforçats segons les especificacions fixades al seu plec de condicions.
Cavalcament membranes de vàries làmines: >= 8 cm
Cavalcaments membranes d'una làmina:
- Pendents = 0 o làmines autoprotegides: >= 12 cm
- Pendents > 0 o làmines sense protecció: - Longitudinals: >= 8 cm - Transversals: >= 10 cm
Toleràncies d'execució:
- Cavalcaments: ± 20 mm
2.- CONDICIONS DEL PROCÉS D'EXECUCIÓ
CONDICIONS GENERALS:
Els treballs s'han de realitzar a una temperatura ambient que oscil·li entre els -5°C per membranes amb làmines tipus LBM o els 5°C per a la resta, i els 35°C.
S'han d'aturar els treballs quan nevi o hi hagi neu o gel sobre la coberta, quan plogui o la coberta estigui mullada o quan la velocitat del vent sigui superior a 60 km/h.
La superfície del suport ha de ser uniforme, ha d'estar neta i no ha de tenir cossos estranys.
Si el suport és de formigó o de morter de ciment, cal que la superfície estigui ben endurida i seca.
No ha de tenir buits ni ressalts de més d'un 20% del gruix de la impermeabilització.
Característiques del suport:
- Pendent: - PA-2, PA-3, PA-5: 1-10% - PA-6, PA-7: 1-15% - PA-8 PA-9: 0-15%

- PN-1 PN-3, PN-6: 1-5% - PN-7 PN-8: 0-5% - GA-1,GA-2,GA-5,GA-6: >= 1% - MA-2: >= 10% - MA-3: >= 5% - MA-4: 5-15% - GF-1: >= 20% - GF-2: >= 15%
- Planor: ± 5 mm/2 m
- Rugositats: <= 1 mm
- Resistència a la compressió: >= 200 kPa
- Humitat: <= 5%
En general, no s'han d'utilitzar en la mateixa membrana els materials següents:
- Materials a base de betums asfàltics i màstics de quitrà modificat
- Oxiasfalt amb làmines de betum plastòmer (APP), que no siguin específicament compatibles
- Làmines o màstics de betum asfàltic i làmines o elements de PVC, que no siguin específicament compatibles
Incompatibilitats entre la membrana i el suport:
- Les làmines o màstics de quitrà no han d'estar en contacte amb aïllaments d'escumes plàstiques de poliestirè ni amb acabats a base de betum asfàltic
- Cal comprovar la compatibilitat específica entre un aïllament a base d'escumes plàstiques i la membrana
El suport format a base de plaques d'aïllament tèrmic, ha de tenir una cohesió i estabilitat tals que sigui capaç de proporcionar la solidesa necessària en front de les sol·licitacions mecàniques i tèrmiques exteriors. En el cas de membranes adherides, ha de permetre l'adhesió de la membrana sobre les plaques, pel que és necessari que les membranes i plaques siguin compatibles entre elles.
Abans de col·locar la membrana han d'estar preparats tots els punts singulars de la coberta (xamfrans, junts, acords amb paraments, etc.).
El procés d'elaboració de la membrana no ha de modificar les característiques dels seus components.
Les làmines col·locades s'han de protegir del pas de persones, equips o materials, les no protegides s'han de protegir, també, del sol.
MEMBRANA FORMADA PER LÀMINES O ARMADURES BITUMINOSES:
Execució dels cavalcaments en membranes formades per una làmina:
- LBM: Per pressió un cop estovat el betum de la làmina, en aplicar calor
- LAM -3: Amb adhesiu
Les làmines adherides en calent, s'han d'adherir entre elles i al suport, en el seu cas, per pressió, un cop estovat el betum pròpi en aplicar calor.
MEMBRANA ADHERIDA:
Abans d'executar la membrana, el suport s'ha de tractar amb una mà d'imprimació.
No es necessària la imprimació prèvia quan la primera capa de la impermeabilització es realitza in situ amb màstic modificat de base quitrà o en el cas d'un suport format per plaques d'aïllament tèrmic recobertes d'oxiasfalt.
La imprimació s'ha d'aplicar a totes les zones en què la membrana hagi d'anar adherida, inclosos els acabaments i acords amb punts singulars.
Els treballs no s'han de continuar abans que s'assequi la imprimació.
LÀMINES ADHERIDES AMB OXIASFALT:
Les làmines s'han d'adherir entre elles i al suport, en el seu cas, amb oxiasfalt en calent.
S'han de desenrotllar a sobre d'aquest abans que no es refredi.
La làmina autoprotegida es pot estendre sobre l'oxiasfalt fred. En aquest cas cal aplicar escalfor a mida que es desenrotlla.
L'oxiasfalt s'ha d'estendre a una temperatura entre 160°C i 200°C. No s'han de superar mai els 260°C en caldera.
3.- UNITAT I CRITERI D'AMIDAMENT
m2 de superfície amidada segons les especificacions de la DT.
Amb deducció de la superfície corresponent a obertures, d'acord amb els criteris següents:
- Obertures <= 1 m2: No es dedueixen
- Obertures > 1 m2: Es dedueix el 100%
En aquest criteri de deducció de forats s'inclou l'acabament específic dels acords amb els paraments o elements verticals que conformen el forat, utilitzant, si cal, materials diferents d'aquells que normalment conformen la unitat
Aquest criteri inclou les pèrdues de material corresponents a retalls i cavalcaments.
4.- NORMATIVA DE COMPLIMENT OBLIGATORI
NORMATIVA GENERAL:
* UNE 104402:1996 Sistemas para la impermeabilización de cubiertas con materiales bituminosos y bituminosos modificados.
UNE 104400-3:1999 Instrucciones para la puesta en obra de sistemas de impermeabilización con membranas asfálticas para la impermeabilización y rehabilitación de cubiertas. Control, utilización y mantenimiento.
5.- CONDICIONS DE CONTROL D'EXECUCIÓ I DE L'OBRA ACABADA
CONTROL D'EXECUCIÓ. OPERACIONS DE CONTROL:
Els punts de control més destacables són els següents:
- Control d'execució de cada unitat d'obra verificant el replanteig
Es comprovarà que s'han adoptat les mesures necessàries per assegurar la compatibilitat entre els diferents productes, elements i sistemes constructius.
- Inspecció visual del material abans de la seva col·locació, rebutjant les peces malmeses

- Neteja i repàs del suport.
- Control del procediment d'execució, amb especial atenció als cavalcaments entre peces i a l'execució dels elements singulars, tals com les vores, encontres, desguassos i junts.
CONTROL DE L'OBRA ACABADA. OPERACIONS DE CONTROL:
Els punts de control més destacables són els següents:
Inspecció visual de la unitat acabada.
- Proves d'estanquitat a criteri de DF.
CRITERIS DE PRESA DE MOSTRES:
Els controls s'han de realitzar segons les instruccions de la DF.
CONTROL D'EXECUCIÓ. INTERPRETACIÓ DE RESULTATS I ACTUACIONS EN CAS D'INCOMPLIMENT:
Correcció per part del contractista de les irregularitats observades.
No s'ha de permetre la continuació dels treballs fins que no estiguin solucionats els defectes d'execució.
CONTROL DE L'OBRA ACABADA. INTERPRETACIÓ DE RESULTATS I ACTUACIONS EN CAS D'INCOMPLIMENT:
Correcció per part del contractista de les irregularitats observades.

P7 IMPERMEABILITZACIONS, AÏLLAMENTS I FORMACIÓ DE JUNTS

P7C AÏLLAMENTS TÈRMICS, ACÚSTICS I FONOABSORBENTS

P7CR AÏLLAMENTS ACÚSTICS

P7CR1- AÏLLAMENT ACÚSTIC AMB PLAFONS DE PLANXA PERFORADA

0.- ELEMENTS QUE CONTEMPLA EL PLEC

P7CR1-5XN9.

1.- DEFINICIÓ I CONDICIONS DE LES PARTIDES D'OBRA EXECUTADES
Revestiments fonoabsorbents realitzats amb panells de planxa perforada i llana de roca a l'interior.
L'execució de la unitat d'obra inclou les operacions següents:
- Preparació de les plaques (talls, forats, plecs, etc.)
- Replanteig de l'especejament en el parament
- Fixació dels panells al parament.
CONDICIONS GENERALS:
El conjunt del revestiment ha de ser estable i indeformable. Ha de formar una superfície plana i contínua que ha de quedar al nivell previst.
En el revestiment acabat no hi ha d'haver peces esquerdades, trencades ni defectes apreciables.
L'especejament ha de complir les especificacions subjectives requerides per la DF.
Les especificacions, complements i altres característiques específiques han de coincidir amb les indicades a la DT.
El fabricant ha de garantir que les característiques de l'element compleixen amb les especificacions de la DT, de la pròpia documentació tècnica del fabricant i que els elements són compatibles amb la resta del seu sistema o amb el sistema en el cas que s'integrin.
Toleràncies d'execució:
- Replanteig parcial: ± 2 mm
- Replanteig total: ± 2 mm
- Planor: ± 5 mm/2 m
- Aplomat: ± 5 mm/3 m
2.- CONDICIONS DEL PROCÉS D'EXECUCIÓ
La manipulació de les plaques (talls, forats per a instal·lacions, etc.) s'ha de fer abans de fixar-les al suport.
3.- UNITAT I CRITERI D'AMIDAMENT
m2 de superfície amidada segons les especificacions de la DT.
Amb deducció de la superfície corresponent a obertures, d'acord amb els criteris següents:
- Obertures <= 2 m2: No es dedueixen
- Obertures > 2 m2 i <= 4 m2: Es dedueixen el 50%
- Obertures > 4 m2: Es dedueixen el 100%
Aquests criteris inclouen la col·locació dels elements que configuren l'obertura, com és ara bastiments, excepte en el cas de forats de més de 4,00 m2 en què aquesta col·locació es compta a part.
4.- NORMATIVA DE COMPLIMENT OBLIGATORI

No hi ha normativa de compliment obligatori.

P8 REVESTIMENTS

P81 ARREBOSSATS I ENGUIXATS

P811- ARREBOSSAT

Plec de condicions
1.- DEFINICIÓ I CONDICIONS DE LES PARTIDES D'OBRA EXECUTADES

Arrebossats realitzats amb morter de ciment, morter de calç, morter mixt o morter porós drenant, aplicats en paraments horitzontals o verticals, interiors o exteriors i formació d'arestes amb morter de ciment mixt o pasta de ciment ràpid.
S'han considerat els tipus següents:
- Arrebossat esquerdejat
- Arrebossat a bona vista
- Arrebossat reglejat
L'execució de la unitat d'obra inclou les operacions següents:
Arrebossat esquerdejat:
- Neteja i preparació de la superfície de suport
- Aplicació del revestiment
- Cura del morter
Arrebossat a bona vista o arrebossat reglejat:
- Neteja i preparació de la superfície de suport
- Execució de les mestres
- Aplicació del revestiment
- Acabat de la superfície
- Cura del morter
- Repassos i neteja final
ARREBOSSAT:
Ha de quedar ben adherit al suport.
El revestiment exterior ha de tenir junts de dilatació. La distància entre junts ha de ser suficient per tal que no s'esquerdi.
S'han de respectar els junts estructurals.
Quan l'acabat és deixat de regle, esquitxat o remolinat sense lliscar, a l'arrebossat acabat no hi ha d'haver esquerdes i ha de tenir una textura uniforme.
Quan l'acabat és remolinat i lliscat, a l'arrebossat acabat no hi ha d'haver pols, ni fissures, forats o d'altres defectes.
Gruix de la capa:
- Arrebossat esquerdejat: <= 1,8 cm
- Arrebossat reglejat o a bona vista: 1,1 cm
- Arrebossat amb morter porós drenant: 2 a 4 cm
Arrebossat reglejat:
- Distància entre mestres: <= 150 cm
Toleràncies d'execució per a l'arrebossat:
- Planor: - Acabat esquerdejat: ± 10 mm - Acabat a bona vista: ± 5 mm - Acabat reglejat: ± 3 mm
- Aplomat (parament vertical): - Acabat a bona vista: ± 10 mm/planta - Acabat reglejat: ± 5 mm/planta
- Nivell (parament horitzontal): - Acabat a bona vista: ± 10 mm/planta - Acabat reglejat: ± 5 mm/planta
Toleràncies quan l'arrebossat és a bona vista o reglejat:
- Gruix de l'arrebossat: ± 2 mm

2.- CONDICIONS DEL PROCÉS D'EXECUCIÓ

CONDICIONS GENERALS:
S'han d'aturar els treballs quan la temperatura sobrepassi els límits de 5°C i 35°C, la velocitat del vent sigui superior a 50 km/h o plogui. Si, un cop executat el treball, es donen aquestes condicions, s'ha de revisar la feina feta i s'han de refer les parts afectades.
Per a iniciar-ne l'execució en els paraments interiors cal que la coberta s'hagi acabat, per als paraments situats a l'exterior cal, a més, que funcioni l'evacuació d'aigües.
S'han d'evitar cops i vibracions que puguin afectar el material durant l'adormiment.

ARREBOSSAT:
S'han de col·locar tots els elements que hagin d'anar fixats als paraments i no dificultin l'execució del revestiment.
Els paraments d'aplicació han d'estar sanejats, nets i humits. Si cal, es poden repicar abans.
Quan l'arrebossat és esquerdejat, s'ha d'aplicar llançant amb força el morter contra els paraments.
Quan l'arrebossat és a bona vista, s'han de fer mestres amb el mateix morter a les cantonades i als racons.
Quan l'arrebossat és reglejat, s'han de fer mestres amb el mateix morter, als paraments, cantonades, racons i voltants d'obertures. Les arestes i les mestres han d'estar ben aplomades.
Quan l'arrebossat és esquitxat, s'ha d'aplicar en dues capes: la primera prement amb força sobre els paraments i la segona esquitxada sobre l'anterior.
Quan l'acabat és deixat de regle o remolinat, s'ha d'aplicar prement amb força sobre els paraments.
El lliscat s'ha d'aplicar quan encara estigui humida la capa d'arrebossat.
Durant l'adormiment s'ha d'humitejar la superfície del morter.
Per a fer assecatges artificials es requereix l'autorització explícita de la DF.
No s'han de fixar elements sobre l'arrebossat fins que hagin passat set dies, com a mínim, o s'hagi adormit.

3.- UNITAT I CRITERI D'AMIDAMENT

ARREBOSSAT:
m2 de superfície amidada segons les especificacions de la DT.
Amb deducció de la superfície corresponent a obertures d'acord amb els criteris següents:
En paraments verticals:
- Obertures <= 2 m2: No es dedueixen
- Obertures > 2 m2 i <= 4 m2: Es dedueix el 50%
- Obertures > 4 m2: Es dedueix el 100%
En paraments horitzontals:
- Obertures <= 1 m2: No es dedueixen
- Obertures > 1 m2: Es dedueix el 100%
Als forats que no es dedueixin, o que es dedueixin parcialment, l'amidament inclou la feina de fer els retorns, com ara brancals, llindes, etc. En cas de deduir-se el 100% del forat cal amidar també aquests paraments.
Aquests criteris inclouen la neteja dels elements que configuren les obertures, com és ara bastiments que s'hagin embrutat.

4.- NORMATIVA DE COMPLIMENT OBLIGATORI

No hi ha normativa de compliment obligatori.

5.- CONDICIONS DE CONTROL D'EXECUCIÓ I DE L'OBRA ACABADA

CONTROL D'EXECUCIÓ. OPERACIONS DE CONTROL:
Els punts de control més destacables són els següents:
- Inspecció de la superfície sobre la que es realitzarà l'arrebossat.
- Neteja i preparació de la superfície de suport
- Control d'execució de les mestres
- Acabat de la superfície
- Repassos i neteja final
- Inspecció visual de la superfície acabada.
CONTROL DE L'OBRA ACABADA. OPERACIONS DE CONTROL:
Els punts de control més destacables són els següents:
- Repassos i neteja final
- Inspecció visual de la superfície acabada.
CRITERIS DE PRESA DE MOSTRES:
Els controls s'han de realitzar segons les instruccions de la DF.
INTERPRETACIÓ DE RESULTATS I ACTUACIONS EN CAS D'INCOMPLIMENT:
Correcció per part del contractista de les irregularitats observades.

P8 REVESTIMENTS

P83 APLACATS

P83E APLACATS AMB PLANXES, PLAQUES O TAULERS

P83EC- EXTRADOSSAT AMB PLACA DE GUIX LAMINAT, COL·LOCADA SOBRE PERFILERIA

Plec de condicions
1.- DEFINICIÓ I CONDICIONS DE LES PARTIDES D'OBRA EXECUTADES

Revestiment realitzat amb plaques de guix laminat o plaques transformades de guix laminat col·locades en paraments verticals sobre perfileria, mestres o pasta de guix.
S'han considerat els materials següents:
- Plaques de guix laminat
- Plaques transformades de guix laminat
S'han considerat els diferents tipus de col·locació per a :plaques de guix laminat i transformats de plaques de guix laminat
- Sobre perfileria
L'execució de la unitat d'obra inclou les operacions següents:
Col·locació sobre perfileria o sobre mestres:
- Replanteig dels perfils
- Col·locació aplomat o anivellat i fixació dels perfils
- Col·locació d'aïllament tèrmic, si és el cas
- Preparació de les plaques (talls, forats, etc.)
- Replanteig de l'especejament en el parament
- Fixació de les plaques als perfils
- Segellat dels junts
Col·locació de l'aïllament:
- Preparació de l'element (retalls, etc.)
- Neteja i preparació del suport
- Col·locació de l'element
MUNTATGE DE LA PERFILERIA:
El conjunt de l'entramat ha de ser estable i indeformable.
Ha de definir un pla vertical paral·lel al de la divisòria acabada, tot i comptant amb el gruix de les plaques que ha de suportar.
Ha de quedar encerclat per perfils fixats amb tacs i visos al terra, sostre i paraments dels quals arrenqui la divisòria.
Els muntants han d'anar encaixats a pressió en el perfil del terra i en el del sostre.
Només han de quedar fixats amb visos els muntants dels punts singulars (acords amb altres paraments, buits de pas, etc).
La modulació dels muntants o mestres no ha de variar en els buits de pas, i s'ha de mantenir sobre la llinda. Els buits s'han d'encerclar amb els muntants o mestres necessaris.
La distància màxima entre muntants o mestres serà de 600 mm.
Tolerències d'execució:
- Replanteig: ± 2 mm
- Aplomat: ± 5 mm/3 m
MUNTATGE DE LA PLACA:
El conjunt de l'aplacat ha de ser estable i indeformable a les accions previstes (vent, etc).
Ha de formar una superfície plana i contínua que ha de quedar al nivell previst.
En el revestiment acabat no hi ha d'haver peces esquerdades, trencades ni defectes apreciables en les làmines de paper.
Si el sistema és fix, tots els junts, les arestes de cantonades i els racons han d'estar segellats degudament amb màstic per a junts.
El tros mínim de placa que es permet col·locar en paraments continus d'extradossat no serà menor de 350 mm.
L'especejament ha de complir les especificacions subjectives requerides per la DF.
Quan la placa no arribi a cobrir tota l'alçària, s'han de col·locar alternades, per tal d'evitar la continuïtat dels junts horitzontals.
Junts entre les plaques: <= 3 mm
Tolerències d'execució:
- Replanteig parcial: ± 2 mm
- Replanteig total: ± 2 mm
- Planor: ± 5 mm/2 m
- Aplomat: ± 5 mm/3 m
COL·LOCACIÓ DE L'AÏLLAMENT
La col·locació de l'aïllament es realitza normalment sense adherir.
Ha de tenir un aspecte uniforme i sense defectes.
Les plaques i els feltres han de quedar col·locats a tocar, les plaques han de quedar a trencajunt.
Ha de ser continu i ha de cobrir tota la superfície per aïllar.

2.- CONDICIONS DEL PROCÉS D'EXECUCIÓ

CONDICIONS GENERALS:
Per a iniciar la col·locació de les plaques de guix laminat (i si és el cas també de l'aïllament), cal que la coberta i el tancament de l'edifici s'hagin acabat, inclosa la fusteria dels buits d'obra que quedin en l'àmbit d'actuació.
La manipulació de les plaques (talls, forats per a instal·lacions, etc.) s'ha de fer abans de fixar-les al suport.
Ajust entre les plaques: <= 2 mm
COL·LOCACIÓ SOBRE PERFILERIA:
La longitud dels muntants haurà de ser de 8 a 10 mm. inferior a l'alçària lliure que han de cobrir.
Cal preveure de reforçar l'entramat amb elements metàl·lics o bé de fusta, en aquells punts que hagin de suportar elements pesats fixats a la divisòria (radiadors, llibreries, etc.).
Els junts han de coincidir sempre amb elements portants.
Les fixacions mecàniques, cargols han d'entrar perpendicularment al pla de la placa, i la penetració del cap a d'ésser la correcta.
Per a l'execució de les cantonades i acords de paraments, els perfils de terra i sostre s'han de tallar perpendicularment a la seva directriu per resoldre l'acord per testa, comptant però, amb els gruixos de les plaques que hagin de passar.
Queden expressament proscrites les trobades a biaix de cartabó en el muntatge de la perfileria.
Distància entre cargols del mateix muntant: 25 cm
Distància dels cargols a les vores de les plaques: 15 mm
Toleràncies d'execució:
- Distància dels cargols a les vores de les plaques: ± 5 mm

3.- UNITAT I CRITERI D'AMIDAMENT

m2 de superfície amidada segons les especificacions de la DT.
Amb deducció de la superfície corresponent a obertures, d'acord amb els criteris següents:
- Obertures <= 2 m2: No es dedueixen
- Obertures > 2 m2 i <= 4 m2: Es dedueixen el 50%
- Obertures > 4 m2: Es dedueixen el 100%
Aquests criteris inclouen la col·locació dels elements que configuren l'obertura, com és ara bastiments, excepte en el cas de forats de més de 4,00 m2 en què aquesta col·locació es compta a part.

4.- NORMATIVA DE COMPLIMENT OBLIGATORI

* UNE 102041:2004 IN Montajes de sistemas de trasdosados con placas de yeso laminado. Definiciones, aplicaciones y recomendaciones.

P8 REVESTIMENTS

P89 PINTATS

P89C- PINTAT D'ESTRUCTURA D'ACER

0.- ELEMENTS QUE CONTEMPLA EL PLEC

P89C-393V.

Plec de condicions
1.- DEFINICIÓ I CONDICIONS DE LES PARTIDES D'OBRA EXECUTADES

Preparació i aplicació d'un recobriment de pintura sobre superfícies de materials diversos mitjançant diferents capes aplicades en obra.
S'han considerat els tipus de superfícies següents:
- Superfícies metàl·liques (acer, acer galvanitzat, coure)
S'han considerat els elements següents:
- Estructures

- Paraments
- Elements de tancament practicables (portes, finestres, balconeres)
- Elements de protecció (baranes o reixes)
L'execució de la unitat d'obra inclou les operacions següents:
- Preparació de la superfície a pintar, fregat de l'òxid i neteja prèvia si és el cas, amb aplicació de les capes d'emprimació, de protecció o de fons, necessàries i del tipus adequat segons la composició de la pintura d'acabat
- Aplicació successiva, amb els intervals d'assecat, de les capes de pintura d'acabat
CONDICIONS GENERALS:
En el revestiment no hi ha d'haver fissures, bosses ni d'altres defectes.
Ha de tenir el color, la brillantor i la textura uniformes.
PINTAT A L'ESMALT:
Gruix de la pel·lícula seca del revestiment: >= 125 micres

2.- CONDICIONS DEL PROCÉS D'EXECUCIÓ

CONDICIONS GENERALS:
S'han d'aturar els treballs si es donen les condicions següents:
- Temperatures inferiors a 5°C o superiors a 30°C
- Humitat relativa de l'aire > 60%
- En exteriors: Velocitat del vent > 50 km/h, Pluja
Si un cop realitzats els treballs es donen aquestes condicions, s'ha de revisar la feina feta 24 h abans i s'han de refer les parts afectades.
Les superfícies d'aplicació han de ser netes i sense pols, taques ni greixos.
S'han de corregir i eliminar els possibles defectes del suport amb massilla, segons les instruccions del fabricant.
No es pot pintar sobre suports molt freds ni sobreescalfats.
El sistema d'aplicació del producte s'ha d'escollir d'acord amb les instruccions del fabricant i l'autorització de la DF.
Quan el revestiment estigui format per més d'una capa, la primera capa s'ha d'aplicar lleugerament diluïda, segons les instruccions del fabricant.
S'han d'evitar els treballs que desprenguin pols o partícules prop de l'àrea a tractar, abans, durant i després de l'aplicació.
No s'admet la utilització de procediments artificials d'assecatge.
SUPERFÍCIES METÀL·LIQUES (ACER, ACER GALVANITZAT, COURE):
Les superfícies d'aplicació han de ser netes i sense pols, taques, greixos ni òxid.
En superfícies d'acer, s'han d'eliminar les possibles incrustacions de ciment o de calç i s'ha de desgreixar la superfície. Tot seguit s'han d'aplicar les dues capes d'emprimació antioxidant. La segona s'ha de tenyir lleugerament amb pintura.
En el cas d'estructures d'acer s'han de tenir en compte les següents consideracions:
- Abans d'aplicar la capa d'emprimació les superfícies a pintar han d'estar preparades adequadament d'acord amb les normes UNE-EN ISO 8504-1, UNE-EN ISO 8504-2 i UNE-EN ISO 8504-3.
- Si s'aplica més d'una capa s'ha d'utilitzar per a cadascuna un color diferent.
- Després de l'aplicació de la pintura les superfícies s'han de protegir de l'acumulació d'aigua durant un cert temps.

3.- UNITAT I CRITERI D'AMIDAMENT

PINTAT D'ESTRUCTURES, PARAMENTS DE FUSTA O D'ACER O PORTES ENROTLLABLES:
m2 de superfície realment pintada segons les especificacions de la DT.
Cal considerar el desenvolupament del perímetre.

4.- NORMATIVA DE COMPLIMENT OBLIGATORI

PINTAT D'ESTRUCTURES D'ACER:
Real Decreto 314/2006, de 17 de marzo, por el que se aprueba el Código Técnico de la Edificación Parte 2. Documento Básico de Acero DB-SE-A.

5.- CONDICIONS DE CONTROL D'EXECUCIÓ I DE L'OBRA ACABADA

CONTROL D'EXECUCIÓ. OPERACIONS DE CONTROL:
Els punts de control més destacables són els següents:
- Inspecció visual de la superfície a pintar.
- Acceptació del procediment d'aplicació de la pintura per part de la DF.
- Comprovació de l'assecatge d'una capa abans de procedir a una segona aplicació.
CONTROL D'EXECUCIÓ. CRITERIS DE PRESA DE MOSTRES:
Els controls s'han de realitzar segons les instruccions de la DF.

CONTROL D'EXECUCIÓ. INTERPRETACIÓ DE RESULTATS I ACTUACIONS EN CAS D'INCOMPLIMENT:
Correcció per part del contractista de les irregularitats observades.
CONTROL DE L'OBRA ACABADA. OPERACIONS DE CONTROL:
Inspecció visual de la unitat acabada.
En el control es seguiran els criteris indicats en l'article 7.4 de la part I del CTE.
Determinació del gruix de pel·lícula del recobriment sobre un element metàl·lic (UNE EN ISO 2808)
CONTROL DE L'OBRA ACABADA. CRITERIS DE PRESA DE MOSTRES:
Els controls s'han de realitzar segons les instruccions de la DF.
CONTROL DE L'OBRA ACABADA. INTERPRETACIÓ DE RESULTATS I ACTUACIONS EN CAS D'INCOMPLIMENT:
Correcció per part del contractista de les irregularitats observades.
No es permetrà la continuació dels treballs fins que no estiguin solucionats els errors d'execució.

P8 REVESTIMENTS

P89 PINTATS

P89H- PINTAT DE PARAMENT DE CIMENT

Plec de condicions
1.- DEFINICIÓ I CONDICIONS DE LES PARTIDES D'OBRA EXECUTADES

Preparació i aplicació d'un recobriment de pintura sobre superfícies de materials diversos mitjançant diferents capes aplicades en obra.
S'han considerat els tipus de superfícies següents:
- Superfícies de ciment, formigó o guix
S'han considerat els elements següents:
- Estructures
- Paraments
- Elements de tancament practicables (portes, finestres, balconeres)
- Elements de protecció (baranes o reixes)
L'execució de la unitat d'obra inclou les operacions següents:
- Preparació de la superfície a pintar, fregat de l'òxid i neteja prèvia si és el cas, amb aplicació de les capes d'emprimació, de protecció o de fons, necessàries i del tipus adequat segons la composició de la pintura d'acabat
- Aplicació successiva, amb els intervals d'assecat, de les capes de pintura d'acabat
CONDICIONS GENERALS:
En el revestiment no hi ha d'haver fissures, bosses ni d'altres defectes.
Ha de tenir el color, la brillantor i la textura uniformes.
PINTAT A L'ESMALT:
Gruix de la pel·lícula seca del revestiment: >= 125 micres

2.- CONDICIONS DEL PROCÉS D'EXECUCIÓ

CONDICIONS GENERALS:
S'han d'aturar els treballs si es donen les condicions següents:
- Temperatures inferiors a 5°C o superiors a 30°C
- Humitat relativa de l'aire > 60%
- En exteriors: Velocitat del vent > 50 km/h, Pluja
Si un cop realitzats els treballs es donen aquestes condicions, s'ha de revisar la feina feta 24 h abans i s'han de refer les parts afectades.
Les superfícies d'aplicació han de ser netes i sense pols, taques ni greixos.
S'han de corregir i eliminar els possibles defectes del suport amb massilla, segons les instruccions del fabricant.
No es pot pintar sobre suports molt freds ni sobreescalfats.
El sistema d'aplicació del producte s'ha d'escollir d'acord amb les instruccions del fabricant i l'autorització de la DF.
Quan el revestiment estigui format per més d'una capa, la primera capa s'ha d'aplicar lleugerament diluïda, segons les instruccions del fabricant.
S'han d'evitar els treballs que desprenguin pols o partícules prop de l'àrea a tractar, abans, durant i després de l'aplicació.
No s'admet la utilització de procediments artificials d'assecatge.
SUPERFÍCIES DE CIMENT, FORMIGÓ O GUIX:

La superfície no ha de tenir fissures ni parts engrunades.
El suport ha d'estar suficientment sec i endurit per tal de garantir una bona adherència. Ha de tenir una humitat inferior al 6% en pes.
S'han de neutralitzar els àlcalis, les eflorescències, les floridures i les sals.
Temps mínim d'assecatge de la superfície abans d'aplicar la pintura:
- Guix: 3 mesos (hivern); 1 mes (estiu)
- Ciment: 1 mes (hivern); 2 setmanes (estiu)

3.- UNITAT I CRITERI D'AMIDAMENT

PINTAT DE PARAMENTS DE CIMENT O GUIX:
m2 de superfície real amidada segons les especificacions de la DT.
Amb deducció de la superfície corresponent a obertures d'acord amb els criteris següents:
- Obertures <= 4 m2: No es dedueixen
- Obertures > 4 m: Es dedueix el 100%
Aquests criteris inclouen la superfície dels paraments laterals de l'obertura en una fondària de 30 cm, com a màxim, excepte en el cas d'obertures de més de 4,00 m2, en que aquesta superfície s'ha d'amidar expressament.
Inclouen igualment la neteja dels elements que configuren l'obertura, com ara bastiments que s'hagin embrutat.

4.- NORMATIVA DE COMPLIMENT OBLIGATORI

PER A LA RESTA D'ELEMENTS:
No hi ha normativa de compliment obligatori.

5.- CONDICIONS DE CONTROL D'EXECUCIÓ I DE L'OBRA ACABADA

CONTROL D'EXECUCIÓ. OPERACIONS DE CONTROL:
Els punts de control més destacables són els següents:
- Inspecció visual de la superfície a pintar.
- Acceptació del procediment d'aplicació de la pintura per part de la DF.
- Comprovació de l'assecatge d'una capa abans de procedir a una segona aplicació.
CONTROL D'EXECUCIÓ. CRITERIS DE PRESA DE MOSTRES:
Els controls s'han de realitzar segons les instruccions de la DF.
CONTROL D'EXECUCIÓ. INTERPRETACIÓ DE RESULTATS I ACTUACIONS EN CAS D'INCOMPLIMENT:
Correcció per part del contractista de les irregularitats observades.
CONTROL DE L'OBRA ACABADA. OPERACIONS DE CONTROL:
Inspecció visual de la unitat acabada.
En el control es seguiran els criteris indicats en l'article 7.4 de la part I del CTE.
Determinació del gruix de pel·lícula del recobriment sobre un element metàl·lic (UNE EN ISO 2808)
CONTROL DE L'OBRA ACABADA. CRITERIS DE PRESA DE MOSTRES:
Els controls s'han de realitzar segons les instruccions de la DF.
CONTROL DE L'OBRA ACABADA. INTERPRETACIÓ DE RESULTATS I ACTUACIONS EN CAS D'INCOMPLIMENT:
Correcció per part del contractista de les irregularitats observades.
No es permetrà la continuació dels treballs fins que no estiguin solucionats els errors d'execució.

P8 REVESTIMENTS

P89 PINTATS

P89J- PINTAT DE PARAMENT D'ACER

Plec de condicions
1.- DEFINICIÓ I CONDICIONS DE LES PARTIDES D'OBRA EXECUTADES

Preparació i aplicació d'un recobriment de pintura sobre superfícies de materials diversos mitjançant diferents capes aplicades en obra.
S'han considerat els tipus de superfícies següents:
- Superfícies metàl·liques (acer, acer galvanitzat, coure)

S'han considerat els elements següents:
- Estructures
- Paraments
- Elements de tancament practicables (portes, finestres, balconeres)
- Elements de protecció (baranes o reixes)

L'execució de la unitat d'obra inclou les operacions següents:
- Preparació de la superfície a pintar, fregat de l'òxid i neteja prèvia si és el cas, amb aplicació de les capes d'emprimació, de protecció o de fons, necessàries i del tipus adequat segons la composició de la pintura d'acabat
- Aplicació successiva, amb els intervals d'assecat, de les capes de pintura d'acabat

CONDICIONS GENERALS:
En el revestiment no hi ha d'haver fissures, bosses ni d'altres defectes.
Ha de tenir el color, la brillantor i la textura uniformes.
PINTAT A L'ESMALT:
Gruix de la pel·lícula seca del revestiment: >= 125 micres

2.- CONDICIONS DEL PROCÉS D'EXECUCIÓ

CONDICIONS GENERALS:
S'han d'aturar els treballs si es donen les condicions següents:
- Temperatures inferiors a 5°C o superiors a 30°C
- Humitat relativa de l'aire > 60%
- En exteriors: Velocitat del vent > 50 km/h, Pluja

Si un cop realitzats els treballs es donen aquestes condicions, s'ha de revisar la feina feta 24 h abans i s'han de refer les parts afectades.
Les superfícies d'aplicació han de ser netes i sense pols, taques ni greixos.
S'han de corregir i eliminar els possibles defectes del suport amb massilla, segons les instruccions del fabricant.
No es pot pintar sobre suports molt freds ni sobreescalfats.
El sistema d'aplicació del producte s'ha d'escollir d'acord amb les instruccions del fabricant i l'autorització de la DF.
Quan el revestiment estigui format per més d'una capa, la primera capa s'ha d'aplicar lleugerament diluïda, segons les instruccions del fabricant.
S'han d'evitar els treballs que desprenguin pols o partícules prop de l'àrea a tractar, abans, durant i després de l'aplicació.
No s'admet la utilització de procediments artificials d'assecatge.
SUPERFÍCIES METÀL·LIQUES (ACER, ACER GALVANITZAT, COURE):
Les superfícies d'aplicació han de ser netes i sense pols, taques, greixos ni òxid.
En superfícies d'acer, s'han d'eliminar les possibles incrustacions de ciment o de calç i s'ha de desgreixar la superfície. Tot seguit s'han d'aplicar les dues capes d'emprimació antioxidant. La segona s'ha de tenyir lleugerament amb pintura.

3.- UNITAT I CRITERI D'AMIDAMENT

PINTAT D'ESTRUCTURES, PARAMENTS DE FUSTA O D'ACER O PORTES ENROTLLABLES:
m2 de superfície realment pintada segons les especificacions de la DT.
Deducció de la superfície corresponent a obertures:
- Obertures <= 1 m2: No es dedueixen
- Obertures > 1 m2 i <= 2 m2: Es dedueix el 50%
- Obertures > 2 m2: Es dedueix el 100%

Aquest criteris inclouen la neteja dels elements que configuren l'obertura com és ara, bastiments que s'hagin embrutat.

4.- NORMATIVA DE COMPLIMENT OBLIGATORI

PER A LA RESTA D'ELEMENTS:
No hi ha normativa de compliment obligatori.

5.- CONDICIONS DE CONTROL D'EXECUCIÓ I DE L'OBRA ACABADA

CONTROL D'EXECUCIÓ. OPERACIONS DE CONTROL:
Els punts de control més destacables són els següents:
- Inspecció visual de la superfície a pintar.
- Acceptació del procediment d'aplicació de la pintura per part de la DF.
- Comprovació de l'assecatge d'una capa abans de procedir a una segona aplicació.

CONTROL D'EXECUCIÓ. CRITERIS DE PRESA DE MOSTRES:
Els controls s'han de realitzar segons les instruccions de la DF.

CONTROL D'EXECUCIÓ. INTERPRETACIÓ DE RESULTATS I ACTUACIONS EN CAS D'INCOMPLIMENT:
Correcció per part del contractista de les irregularitats observades.
CONTROL DE L'OBRA ACABADA. OPERACIONS DE CONTROL:
Inspecció visual de la unitat acabada.
En el control es seguiran els criteris indicats en l'article 7.4 de la part I del CTE.
Determinació del gruix de pel·lícula del recobriment sobre un element metàl·lic (UNE EN ISO 2808)
CONTROL DE L'OBRA ACABADA. CRITERIS DE PRESA DE MOSTRES:
Els controls s'han de realitzar segons les instruccions de la DF.
CONTROL DE L'OBRA ACABADA. INTERPRETACIÓ DE RESULTATS I ACTUACIONS EN CAS D'INCOMPLIMENT:
Correcció per part del contractista de les irregularitats observades.
No es permetrà la continuació dels treballs fins que no estiguin solucionats els errors d'execució.

PB PROTECCIONS I SENYALITZACIÓ

PB1 BARANES

PB12- BARANA D'ACER, COL·LOCADA

0.- ELEMENTS QUE CONTEMPLA EL PLEC

PB12-DIWX.

Plec de condicions
1.- DEFINICIÓ I CONDICIONS DE LES PARTIDES D'OBRA EXECUTADES

Baranes constituïdes per un conjunt de perfils que formen el bastidor i l'ampit de la barana, col·locades en la seva posició definitiva i ancorada amb morter de ciment o formigó o amb fixacions mecàniques.
S'han considerat els tipus següents:
- Baranes d'acer ancorades amb morter de ciment o formigó o amb fixacions mecàniques

En actuacions de reparació, s'han considerat els graus de dificultat següents:
- Grau de dificultat associat a la mobilitat en l'actuació: - Sense dificultat de mobilitat: actuacions en què hi ha una interferència pròpia de l'entorn on es desenvolupen. - Amb dificultat de mobilitat: actuacions en entorns amb dificultat de mobilitat i/o amb el material aplegat lluny de la zona de treball: - Actuacions amb dificultat d'accessibilitat, per la poca mobilitat de la maquinària, per l'elevada presència de guals particulars i passos de vianants, per la impossibilitat d'ubicar una plataforma de treball lateral, per la impossibilitat d'ocupació de la calçada per fer l'aplec de materials que impliqui fer l'actuació per fases per tal de mantenir el pas de vianants i/o per estar en una zona amb tràfic rodat important - Actuacions en les què els materials estan aplegats lluny de la zona de treball per manca d'espai en la proximitat d'on s'executen les tasques.
- Grau de dificultat associat a l'àmbit de l'actuació: - En funció de l'amplària de la vorera, calçada o plataforma única
- Grau de dificultat associat a la presència d'elements externs a l'actuació: - Sense afectació per serveis o elements de mobiliari urbà: actuacions sense serveis (canalitzacions d'aigua, semàfors, enllumenat, etc.) ni elements urbans de grans dimensions (marquesines, mòduls d'aparcament de bicicletes, etc.) que interfereixin (o que puguin interferir) en les tasques - Amb afectació per serveis o elements de mobiliari urbà: actuacions amb serveis (canalitzacions d'aigua, semàfors, enllumenat, etc.) o elements urbans de grans dimensions (marquesines, mòduls d'aparcament de bicicletes, etc) que interfereixen en les tasques.
- Grau de dificultat associat a l'abast de l'actuació

L'execució de la unitat d'obra inclou les operacions següents:
Barana metàl·lica:
- Replanteig
- Preparació de la base
- Col·locació de la barana i fixació dels ancoratges

CONDICIONS GENERALS:
La protecció instal·lada ha de reunir les mateixes condicions exigides a l'element simple.
Ha d'estar anivellada, ben aplomada i en la posició prevista en la DT.
L'alçària des del nivell del paviment fins el travesser superior, ha de ser l'especificada en el projecte o la indicada per la DF.
En els trams esglaonats, l'esglaonament de la barana s'ha d'efectuar a una distància >= 50

cm de l'element que provoqui l'esmentada variació d'alçada.
L'estructura pròpia de la barana ha de resistir una força horitzontal, uniformement distribuïda, que es considerarà aplicada a 1,2 m o sobre la vora superior de l'element, si aquest està situat a menys alçada. El valor característic de la de força ha de ser de:
- Categoria d'ús C5: 3 kN/m
- Categories d'ús C3, C4, E, F: 1,6 kN/m
- Resta de categories: 0,8 kN/m
(Les categories d'ús es defineixen en l'apartat 3.1.1 del CTE DB SE AE)
La part inferior de les baranes de les escales de les zones destinades al públic en establiments d'ús comercial o d'ús pública concurrència, en zones comunes d'edificis d'ús residencial habitatge o en escoles infantils, ha d'estar separada una distància de 50 mm com a màxim de la línea d'inclinació de l'escala.
Toleràncies d'execució:
- Replanteig: ± 10 mm
- Horitzontalitat: ± 5 mm
- Aplomat: ± 5 mm/m
BARANA METÀL.LICA:
Els muntants han de ser verticals.
Ha d'estar subjectada sòlidament al suport amb ancoratges d'acer collats amb morter de ciment pòrtland o formigó o amb fixacions mecàniques, protegits contra la corrosió.
Sempre que sigui possible s'han de fixar els travessers superiors a les parets laterals per mitjà d'ancoratges.
Els trams de la barana han d'estar units, per soldadura si són d'acer o per una peça de connexió si són d'alumini.
Toleràncies d'execució:
- Alçària: ± 10 mm
- Separació entre muntants: Nul·la

2.- CONDICIONS DEL PROCÉS D'EXECUCIÓ

CONDICIONS GENERALS:
No s'ha de treballar amb pluja, neu o vent superior a 50 km/h.
Els ancoratges han de garantir la protecció contra empentes i cops durant tot el procés d'instal·lació i, alhora, han de mantenir l'aplomat de l'element fins que quedi fixat definitivament al suport.
BARANA METÀL.LICA:
Han d'estar fets els forats als suports per ancorar els muntants abans de començar els treballs.
Els forats dels ancoratges estaran nets de pols o altres objectes que es puguin haver ficat des del moment de la seva execució fins al moment de la col·locació dels ancoratges.
La DF ha d'aprovar el replanteig abans de fixar cap muntant.
Els ancoratges s'han de fer per mitjà de plaques, platines o angulars. L'elecció depèn del sistema i de la distància que hi hagi entre l'eix de les pilastres i la vora dels elements resistents.
S'han de respectar els junts estructurals per mitjà de junts de dilatació de 40 mm d'amplària entre elements.
ELEMENT COL·LOCAT AMB MORTER:
El material conglomerant o adhesiu amb que es realitzi l'ancoratge s'ha d'utilitzar abans de començar l'adormiment.
Durant l'adormiment no s'han de produir moviments ni vibracions del element.

3.- UNITAT I CRITERI D'AMIDAMENT

m de llargària amidada segons les especificacions de la DT.

4.- NORMATIVA DE COMPLIMENT OBLIGATORI

Documento Básico de Seguridad de utilización DB-SU, parte II del CTE, aprobado por el Real Decreto 314/2006.
* Orden de 15 de noviembre de 1976, por la que se aprueba la Norma Tecnológica de la Edificación. NTE-FDB/1976: Fachadas. Defensas. Barandillas.

5.- CONDICIONS DE CONTROL D'EXECUCIÓ I DE L'OBRA ACABADA

CONTROL D'EXECUCIÓ. OPERACIONS DE CONTROL:
Els punts de control més destacables són els següents:
- Comprovació topogràfica de la situació i col·locació de la barana. Presa de coordenades i cotes d'un 10% dels punts on es situaran els elements d'ancoratge.

- Inspecció visual de l'estat general de la barana, galvanitzat i ancoratges.
- Comprovació manual de la resistència d'arrencada en un 10 % dels suports. Es tracta de moure manualment el suport sense observar desplaçaments a la base de fonamentació.
CONTROL D'EXECUCIÓ. CRITERIS DE PRESA DE MOSTRES:
Els controls es realitzaran segons les indicacions de la DF. Els controls es fonamenten en l'inspecció visual i per tant, en l'experiència de l'inspector en aquest tipus de control.
CONTROL D'EXECUCIÓ. INTERPRETACIÓ DE RESULTATS I ACTUACIONS EN CAS D'INCOMPLIMENT:
Correcció per part del contractista de les irregularitats observades.
CONTROL DE L'OBRA ACABADA. OPERACIONS DE CONTROL:
Inspecció visual de la unitat acabada.
CONTROL DE L'OBRA ACABADA. CRITERIS DE PRESA DE MOSTRES:
En la unitat acabada han de realitzar-se, les comprovacions i probes de servei previstes en projecte i/o ordenades per DF conjuntament amb les exigides per la normativa vigent.
CONTROL DE L'OBRA ACABADA. INTERPRETACIÓ DE RESULTATS I ACTUACIONS EN CAS D'INCOMPLIMENT:
Correcció per part del contractista de les irregularitats observades.

PD INSTAL·LACIONS D'EVACUACIÓ, CANALITZACIÓ I VENTILACIÓ ESTÀTICA

PD1 DESGUASSOS I BAIXANTS

PD1A- DESGUÀS D'APARELL SANITARI DE PVC

0.- ELEMENTS QUE CONTEMPLA EL PLEC

PD1A-F11Y,PD1A-F11V,PD1A-X11V.

Plec de condicions
1.- DEFINICIÓ I CONDICIONS DE LES PARTIDES D'OBRA EXECUTADES

Desguassos d'aparells sanitaris amb tub de PVC o polipropilè, des de l'aparell fins al baixant, caixa sifònica o claveguerò.
L'execució de la unitat d'obra inclou les operacions següents:
- Col·locació dels tubs
- Fixació dels tubs
- Col·locació d'accessoris
- Execució d'unions necessàries
CARACTERÍSTIQUES GENERALS:
El ramal muntat ha de ser estanc, no ha de presentar exsudacions ni ha d'estar exposat a obstruccions.
El ramal no ha de tenir, en el sentit del recorregut descendent, reduccions de secció en cap punt.
Els trams instal·lats mai no han de ser horitzontals o en contrapendent.
Els canvis de direcció s'han de fer amb peces especials.
No han de quedar ramals enfrontats sobre una mateixa canonada col·lectiva
Quan es subjecten a paraments verticals, aquests han de tenir un gruix mínim de 9 cm.
Les subjeccions per a penjar el tub del sostre han de portar folre interior elàstic i han de ser regulables.
Els trams que vagin encastats han d'anar aïllats i no s'han de subjectar amb guix o morter.
El pas a través d'elements estructurals s'ha de fer amb contratub amb una franquícia mínima de 10 mm que s'ha d'ataconar amb massilla asfàltica o material elàstic.
Separació de les subjeccions:
- Per a tubs de diàmetre <= 50 cm: 70 cm
- Per a tubs de diàmetre > 50 cm: 50 cm
Llargària del ramal:
- Ramal connectat a caixa sifònica: <= 2,5 m
- Ramal d'aparells amb sifó individual: <= 4 m
- Ramal o maniguet de connexió del inodor: <= 1 m
Pendent del ramal:
- Ramal connectat a caixa sifònica: 2 al 4 %
- Ramal d'aparells amb sifó individual: - Banyeres i plats de dutxa: <= 10 % - Aigüeres, safareigs, lavabos i bidets: 2,5 al 5 %
Radi interior de les curvatures: >= 1,5 x D tub

2.- CONDICIONS DEL PROCÉS D'EXECUCIÓ

El procés d'instal·lació no ha d'alterar les característiques de l'element.

3.- UNITAT I CRITERI D'AMIDAMENT

m de llargària amidada segons les especificacions de la DT.

4.- NORMATIVA DE COMPLIMENT OBLIGATORI

Documento Básico de Salubridad DB-HS, parte II del CTE, aprobado por el Real Decreto 314/2006.

PE INSTAL·LACIONS DE CLIMATITZACIÓ, CALEFACCIÓ I VENTILACIÓ MECÀNICA

PE5 CONDUCTES RECTANGULARS

PE54- CONDUCTE RECTANGULAR METÀL·LIC, COL·LOCAT

0.- ELEMENTS QUE CONTEMPLA EL PLEC

PE54-35DS.

1.- DEFINICIÓ I CONDICIONS DE LES PARTIDES D'OBRA EXECUTADES
Conducte per a transport d'aire en instal·lacions de climatització de planxa d'acer galvanitzat, fibra mineral o poliisocianurat, muntat.
S'han considerat els tipus de col·locació següents:
- Conductes metàl·lics penjats del sostre
- Conductes metàl·lics penjats de la paret
L'execució de la unitat d'obra inclou les operacions següents:
Conductes metàl·lics:
- Col·locació dels suports per als conductes
- Col·locació dels conductes unint-los amb tires
CONDICIONS GENERALS:
La posició ha de ser la reflectida a la DT o, en el seu defecte, la indicada per la DF.
Ha de quedar fixat sòlidament al sistema de suport, amb el mètode de subjecció disposat pel fabricant. El conducte col·locat ha de resistir els esforços deguts al seu propi pes, al moviment de l'aire i a les vibracions que es puguin produir durant el funcionament.
Les parts del conducte que s'hagin de manipular, han de ser accessibles.
Tots els components que conformen el conducte han de ser compatibles entre si. Per aquest motiu, es faran servir els accessoris subministrats pel mateix fabricant, o bé els expressament aprovats per aquest.
No s'han de transmetre esforços entre els conductes o accessoris i el sistema de suport.
El sistema de suport no ha de debilitar l'estructura de l'edifici i la relació entre la càrrega que grava sobre l'element d'ancoratge i la càrrega que determina l'arrencament del mateix no ha de ser mai inferior a 1:4.
Si els conductes estan penjats del sostre, el tirant vertical ha de tenir una desviació <= 10° respecte a la vertical. Els suports s'han de col·locar a prop de les unions entre els trams.
Els conductes per al transport d'aire no poden allotjar conduccions d'altres instal·lacions mecàniques o elèctriques, ni ser travessats per aquestes.
El conjunt acabat ha de ser estanc a la pressió de treball.
CONDUCTES METÀL·LICS:
Les unions entre conductes es fan per mitjà de les corresponents tires d'unió transversal subministrades amb el conducte i que s'encaixen, fent-hi un doblec, a cada conducte.
Si la pressió de treball del conducte és menor o igual a 50 mca, el suport s'ha d'unir a les parets del conducte amb cargols autoroscants, o amb reblons.
Si la pressió és superior a 50 mca, en conductes penjats del sostre s'han d'unir els braços del suport per sota del conducte per mitjà d'un perfil angular sobre el qual queda recolzat.
La distància entre suports ha de ser menor o igual a 3 m. En conductes penjats de la paret, la unió s'ha de fer per punts de soldadura.
El suport del conducte ha de quedar encastat en la paret o en el sostre, segons quina sigui la seva situació.

Distància màxima entre suports horitzontals (UNE-EN 12236). Ha de complir
Distància màxima permesa entre suports verticals:
- Per a conductes de fins a 2 m de perímetre: =< 8 m
- Per a conductes de perímetre superior a 2 m: =< 4 m
2.- CONDICIONS DEL PROCÉS D'EXECUCIÓ
CONDICIONS GENERALS:
Abans de començar els treballs de muntatge, s'ha de fer un replanteig que ha de ser aprovat per la DF.
El muntatge i les unions del conducte s'han de fer seguint les instruccions del fabricant.
S'ha de comprovar que les característiques tècniques del producte corresponen a les especificades al projecte.
La seva instal·lació no ha d'alterar les característiques dels elements.
Els conductes s'han d'inspeccionar i netejar abans de la seva col·locació. Es tindrà cura de no embrutar els conductes durant les operacions de muntatge.
Un cop instal·lat l'equip, s'ha de procedir a la retirada de l'obra de tots els materials sobrants com ara embalatges, retalls de tubs, etc.
3.- UNITAT I CRITERI D'AMIDAMENT
m2 de superfície instal·lada segons les especificacions de la DT, amidada entre els eixos dels elements o dels punts a connectar.
Aquest criteri inclou les pèrdues de material com a conseqüència dels retalls.
4.- NORMATIVA DE COMPLIMENT OBLIGATORI
NORMATIVA GENERAL:
Real Decreto 1027/2007, de 20 de julio, por el que se aprueba el Reglamento de Instalaciones Térmicas en los Edificios. (RITE).
Real Decreto 238/2013, de 5 de abril, por el que se modifican determinados artículos e instrucciones técnicas del Reglamento de Instalaciones Térmicas en los Edificios, aprobado por Real Decreto 1027/2007, de 20 de julio.
UNE-EN 12236:2003 Ventilación de edificios. Soportes y apoyos de la red de conductos. Requisitos de resistencia.
CONDUCTES METÀL·LICS:
UNE-EN 1505:1999 Ventilación de edificios. Conductos de aire de chapa metálica y accesorios, de sección rectangular. Dimensiones.

PE INSTAL·LACIONS DE CLIMATITZACIÓ, CALEFACCIÓ I VENTILACIÓ MECÀNICA

PE5 CONDUCTES RECTANGULARS

PE55- ELEMENTS ESPECIALS PER A CONDUCTES RECTANGULARS (D)

0.- ELEMENTS QUE CONTEMPLA EL PLEC

PE55-H9RI.

Plec de condicions
1.- DEFINICIÓ I CONDICIONS DE LES PARTIDES D'OBRA EXECUTADES

Junt elàstic antivibratori, col·locat.
S'han considerat els tipus de col·locació següents:
- Col·locat entre conductes
- Col·locat entre el conducte i el ventilador
L'execució de la unitat d'obra inclou les operacions següents:
- Replanteig de la unitat d'obra
- Col·locació de la cinta
- Comprovació de l'estanquitat
- Retirada de l'obra de les restes d'embalatges, retalls de tubs, etc.
CONDICIONS GENERALS:
La posició ha de ser la reflectida a la DT o, en el seu defecte, la indicada per la DF.
El junt ha de quedar unit al conducte o al ventilador al llarg de tot el perímetre, la unió ha de ser estanca a la pressió de prova i a la de funcionament.
El pes dels conductes o del ventilador no poden gravitar sobre la unió.
Tots els materials que intervenen en la instal·lació han de ser compatibles entre si. Per aquest motiu, el muntatge i les connexions dels equips han d'estar fets amb els materials i accessoris subministrats pel fabricant, o expressament aprovats per aquest.

2.- CONDICIONS DEL PROCÉS D'EXECUCIÓ

El muntatge s'ha de fer seguint les instruccions de la documentació tècnica del fabricant.
Tots els elements s'han d'inspeccionar abans de la seva col·locació.
La seva instal·lació no ha d'alterar les característiques dels elements.
Les unions s'han de fer amb la instal·lació de ventilació aturada.
Un cop instal·lat l'equip, s'ha de procedir a la retirada de l'obra de tots els materials sobrants com ara embalatges, retalls de tubs, etc.

3.- UNITAT I CRITERI D'AMIDAMENT

m de llargària realment col·locat, amidat segons les especificacions de la DT.
Aquest criteri inclou els retalls de junt que es produeixen durant l'execució de la partida d'obra.

4.- NORMATIVA DE COMPLIMENT OBLIGATORI

No hi ha normativa de compliment obligatori.

PE INSTAL·LACIONS DE CLIMATITZACIÓ, CALEFACCIÓ I VENTILACIÓ MECÀNICA

PED EQUIPOS DE CAUDAL VARIABLE DE REFRIGERANTE

PED5- UNITAT INTERIOR PER A CONDUCTES D'EQUIPS DE CABAL VARIABLE DE REFRIGERANT, COL·LOCADA

0.- ELEMENTS QUE CONTEMPLA EL PLEC

PED5-60XT,PED5-R0XT.

1.- DEFINICIÓ I CONDICIONS DE LES PARTIDES D'OBRA EXECUTADES
Equips de cabal variable de refrigerant.
S'han considerat els següents tipus d'aparells:
- Unitats interiors per a conductes muntades superficialment
L'execució de la unitat d'obra inclou les operacions següents:
- Preparació de la zona de treball
- Replanteig de la unitat d'obra
- Fixació de l'aparell a la bancada o al suport
- Connexió a la xarxa elèctrica
- Connexió al circuit de control
- Connexió dels tubs del circuit frigorífic
- Connexió a la xarxa de drenatge
- Posada en marxa del equip
- Prova de servei
- Retirada de l'obra dels embalatges, retalls de tubs, etc.
En els aparells connectats a conductes, a més:
- Connexió al conducte
CONDICIONS GENERALS:
La posició ha de ser la reflectida a la DT o, en el seu defecte, la indicada per la DF.
Ha de quedar fixada sòlidament a l'estructura de suport pels punts previstos a la documentació tècnica del fabricant i amb el sistema de fixació disposat pel fabricant. No s'han de transmetre vibracions ni sorolls a l'estructura de suport.
Tots els materials que intervenen en la instal·lació han de ser compatibles entre si. Per aquest motiu, el muntatge i les connexions dels equips han d'estar fets amb els materials i accessoris subministrats pel fabricant, o expressament aprovats per aquest.
Els elements de mesura, control, protecció i maniobra s'han d'instal·lar en llocs visibles i fàcilment accessibles, sense necessitat de desmuntar cap part de la instal·lació, particularment quan compleixin funcions de seguretat.
Les parts de l'equip que necessitin operacions periòdiques de manteniment han d'estar situades en emplaçaments que permetin la plena accessibilitat, atenent als requeriments mínims més

exigents entre els marcats per la reglamentació vigent i les recomanacions del fabricant.
Per aquells equips proveïts d'elements que per una o altre raó hagin de quedar ocults, s'ha de preveure un sistema de fàcil accés per mitjà de portes, mampares, pannells o altres elements.
La situació exacte d'aquests elements d'accés ha de ser indicada durant la fase de muntatge i quedarà reflectida en els plànols finals de la instal·lació.
Les parts mòbils de l'aparell, com ara ventiladors i comportes, s'han de poder moure lliurement sense entrar en contacte amb elements de l'obra, el conducte o la pròpia instal·lació.
Ha d'estar connectat a la xarxa d'alimentació elèctrica, la de protecció elèctrica, i la de control, amb cables de les seccions i tipus indicats a les instruccions tècniques del fabricant i que compleixin les especificacions fixades a les seves partides d'obra.
La instal·lació elèctrica de potència i la de control no poden anar sota el mateix conducte.
En cas d'anar muntada sota una canal, aleshores han d'anar en compartiments diferents.
Les connexions elèctriques han d'estar fetes a dintre de les caixes de connexió.
No ha de ser possible el contacte accidental amb les parts elèctricament actives un cop acabades les feines de muntatge.
Els conductors de fase, el neutre i el de protecció, han de quedar rígidament fixats mitjançant pressió de cargol als borns de connexió.
No s'han de transmetre esforços entre els elements de la instal·lació elèctrica (tubs, canals o cables) i els components de l'equip.
Els cables elèctrics han d'entrar als aparells pels punts previstos pel fabricant.
Les connexions dels equips i aparells a les canonades ha d'estar feta de manera que entre la canonada i l'aparell no es transmeti cap esforç, degut al propi pes i les vibracions.
Les connexions han de ser fàcilment desmuntables per tal de facilitar l'accés a l'equip en cas de reparació o substitució.
Els aparells han de funcionar sota qualsevol condició de càrrega sense produir vibracions o sorolls inacceptables.
La prova de servei ha d'estar feta.
APARELLS CONNECTATS A CONDUCTES:
Ha d'estar connectada al conducte al que dóna servei. La unió ha de ser estanca i no s'han de transmetre esforços entre el conducte i l'equip.
2.- CONDICIONS DEL PROCÉS D'EXECUCIÓ
Abans de començar els treballs de muntatge, s'ha de fer un replanteig que ha de ser aprovat per la DF.
El muntatge s'ha de fer seguint les instruccions de la documentació tècnica del fabricant.
S'ha de seguir la seqüència de muntatge proposada pel fabricant.
Tots els elements s'han d'inspeccionar abans de la seva col·locació.
La seva instal·lació no ha d'alterar les característiques de l'aparell.
S'ha de comprovar que les característiques tècniques de l'aparell corresponguin a les especificades al projecte.
Les connexions a les diferents xarxes de servei es faran un cop tallats els corresponents subministraments.
Abans d'efectuar les unions, es repassaran i netejaran els extrems dels tubs per eliminar les rebabes que hi puguin haver. Els extrems de les canonades han d'estar preparats d'acord amb el sistema de connexió que s'hagi de fer. Entre les dues parts de les unions s'ha d'interposar el material necessari per a l'obtenció d'una estanquitat perfecta i duradora, a la temperatura i pressió de servei.
No es retiraran les proteccions de les boques de connexió fins que no es procedeixi a la seva unió.
Un cop instal·lat l'equip, s'ha de procedir a la retirada de l'obra de tots els materials sobrants com ara embalatges, retalls de tubs, etc.
3.- UNITAT I CRITERI D'AMIDAMENT
Unitat de quantitat instal·lada, mesurada segons les especificacions de la DT.
4.- NORMATIVA DE COMPLIMENT OBLIGATORI
Real Decreto 1027/2007, de 20 de julio, por el que se aprueba el Reglamento de Instalaciones Térmicas en los Edificios. (RITE).
Real Decreto 238/2013, de 5 de abril, por el que se modifican determinados artículos e instrucciones técnicas del Reglamento de Instalaciones Térmicas en los Edificios, aprobado por Real Decreto 1027/2007, de 20 de julio.
Real Decreto 842/2002 de 2 de agosto, por el que se aprueba el Reglamento Electrotécnico de Baja Tensión. REBT 2002.
5.- CONDICIONS DE CONTROL D'EXECUCIÓ I DE L'OBRA ACABADA
CONTROL D'EXECUCIÓ. OPERACIONS DE CONTROL:
Les tasques de control a realitzar són les següents:
- Comprovació de la correcta implantació dels equips a l'obra.
- Control del procés del muntatge, verificar la correcta execució de la instal·lació.
- Comprovació de la correcta ubicació dels elements absorbents de vibracions segons indicacions del fabricant.
CONTROL D'EXECUCIÓ. CRITERIS DE PRESA DE MOSTRES:
S'han de comprovar tots els climatitzadors, rebuts. En qualsevol altre cas la DF haurà de determinar la intensitat de la presa de mostres.
CONTROL DE L'OBRA ACABADA. OPERACIONS DE CONTROL:

Les tasques de control a realitzar són les següents:
- Control del nivell sonor. Estudi acústic.
- Ajust i equilibrat segons la IT 2.3 del RITE.
- Certificat de garantia de fabricant, d'acord amb la llei vigent de defensa de consumidors i usuaris.
- Manteniment de la instal·lació segons RITE
- Realització d'informe amb els resultats del control efectuat.

CONTROL DE L'OBRA ACABADA. INTERPRETACIÓ DE RESULTATS I ACTUACIONS EN CAS D'INCOMPLIMENT:
En cas de resultats negatius i anomalies, s'han de corregir els defectes sempre que sigui possible, en cas contrari s'ha de substituir el material afectat.

PE INSTAL·LACIONS DE CLIMATITZACIÓ, CALEFACCIÓ I VENTILACIÓ MECÀNICA

PEK REJILLAS, DIFUSORES, COMPUERTAS, SILENCIADORES Y ACCESORIOS

PEKB- DIFUSOR ROTACIONAL, COL·LOCAT

0.- ELEMENTS QUE CONTEMPLA EL PLEC

PEKB-XX01.

Plec de condicions
1.- DEFINICIÓ I CONDICIONS DE LES PARTIDES D'OBRA EXECUTADES

Difusors rotacionals amb difusor frontal de planxa d'acer galvanitzat, plenum de connexió de planxa d'acer galvanitzat i comporta de regulació, muntats suspesos.
La execució de la unitat d'obra inclou les operacions següents:
- Replanteig de la unitat d'obra
- Fixació del plènum a l'obra
- Fixació del difusor frontal al plènum
- Regulació del cabal amb l'obertura de la comporta del plenum
- Retirada de l'obra de restes d'embalatges, retalls de conductes, etc.

CONDICIONS GENERALS:
La posició ha de ser la reflectida a la DT o, en el seu defecte, la indicada per la DF.
Ha de quedar sòlidament fixat a l'estructura del edifici pels punts de subjecció del plenum.
Ha de quedar anivellat.
Ha de quedar feta la connexió del plènum amb el conducte. La connexió ha de ser estanca i no s'han de transmetre esforços entre el conducte i el difusor.
Les tolerències de posició han de ser les fixades a la partida d'obra del conducte.
Si la unitat terminal d'impulsió permet l'entrada d'un cos estrany de grandària superior o igual a 10 mm, aleshores aquesta ha d'anar col·locada a una distancia mínima de 2 m del terra, mesurada respecte a la seva part inferior.

2.- CONDICIONS DEL PROCÉS D'EXECUCIÓ

Abans de començar els treballs de muntatge, s'ha de fer un replanteig que ha de ser aprovat per la DF.
S'ha de comprovar que les característiques de l'element corresponen a les especificades al projecte.
El difusor s'ha d'inspeccionar abans de la seva col·locació.
La col·locació i regulació del difusor s'ha de fer seguint les instruccions del fabricant.
La seva instal·lació no ha d'alterar les característiques de l'element.
L'actuació sobre la comporta de regulació s'ha de fer amb el difusor frontal col·locat en la seva posició definitiva.
Un cop instal·lat es procedirà a la retirada de l'obra de tots els materials sobrants com ara embalatges, retalls de conductes, etc.

3.- UNITAT I CRITERI D'AMIDAMENT

Unitat de quantitat instal·lada, mesurada segons les especificacions de la DT.

4.- NORMATIVA DE COMPLIMENT OBLIGATORI

Real Decreto 1027/2007, de 20 de julio, por el que se aprueba el Reglamento de Instalaciones Térmicas en los Edificios. (RITE).

PE INSTAL·LACIONS DE CLIMATITZACIÓ, CALEFACCIÓ I VENTILACIÓ MECÀNICA

PEK REJILLAS, DIFUSORES, COMPUERTAS, SILENCIADORES Y ACCESORIOS

PEKI- REIXA D'INTEMPÈRIE, COL·LOCADA (D)

0.- ELEMENTS QUE CONTEMPLA EL PLEC

PEKI-XX02.

Plec de condicions
1.- DEFINICIÓ I CONDICIONS DE LES PARTIDES D'OBRA EXECUTADES

Reixetes d'intempèrie d'alumini anoditzat, amb aletes en Z i malla metàl·lica interior d'acer inoxidable, fixades al bastiment.
L'execució de la unitat d'obra inclou les operacions següents:
- Replanteig de la reixeta
- Fixació de la reixeta al bastiment
- Retirada de l'obra de les restes d'embalatges, etc.

CONDICIONS GENERALS:
La posició ha de ser la reflectida a la DT o, en el seu defecte, la indicada per la DF.
Ha de quedar plana sobre l'allotjament.
La reixeta fixada al bastiment, ha de quedar sòlidament unida al bastiment de muntatge per mitjà del marc collat amb visos.
Les tolerències de posició han de ser les fixades a la partida d'obra del conducte.

2.- CONDICIONS DEL PROCÉS D'EXECUCIÓ

La seva instal·lació no ha d'alterar les característiques de l'element.
Abans de començar els treballs de muntatge, es farà un replanteig previ que ha de ser aprovat per la DF
La reixeta s'ha d'inspeccionar abans de la seva col·locació.
S'ha de comprovar que les característiques del producte corresponen a les especificades al projecte.
Un cop col·locada la reixeta es procedirà a la retirada de l'obra de les restes d'embalatges, retalls, etc.

3.- UNITAT I CRITERI D'AMIDAMENT

Unitat de quantitat instal·lada, mesurada segons les especificacions de la DT.

4.- NORMATIVA DE COMPLIMENT OBLIGATORI

No hi ha normativa de compliment obligatori.

PE INSTAL·LACIONS DE CLIMATITZACIÓ, CALEFACCIÓ I VENTILACIÓ MECÀNICA

PEK REJILLAS, DIFUSORES, COMPUERTAS, SILENCIADORES Y ACCESORIOS

PEKJ- REIXETA D'IMPULSIÓ D'UNA FILERA D'ALETES FIXES, COL·LOCADA

0.- ELEMENTS QUE CONTEMPLA EL PLEC

PEKJ-X8SA,PEKJ-X8QK,PEKJ-18QK.

1.- DEFINICIÓ I CONDICIONS DE LES PARTIDES D'OBRA EXECUTADES
Reixetes d'impulsió o retorn d'alumini.
S'han considerat els tipus de col·locació següents:
- Fixades al bastiment
- Recolzades sobre el bastidor
L'execució de la unitat d'obra inclou les operacions següents:
Reixetes fixades al bastiment:
- Col·locació del bastiment de muntatge
- Fixació de la reixeta al bastiment
Reixetes recolzades sobre bastiment:
- Col·locació de la reixeta a pressió en el seu allotjament
CONDICIONS GENERALS:
La posició ha de ser la reflectida a la DT o, en el seu defecte, la indicada per la DF.
Ha de quedar plana sobre l'allotjament.
La reixeta fixada al bastiment, ha de quedar sòlidament unida al bastiment de muntatge per mitjà del marc collat amb visos o a pressió.
La reixeta recolzada sobre el bastiment, ha de quedar situada en el seu allotjament i exercir una certa pressió. Ha de ser manipulable manualment.
Les tolerències de posició han de ser les fixades a la partida d'obra del conducte.
Si la unitat terminal de retorn no incorpora cap dispositiu de recollida de brutícia, la seva part inferior ha de quedar a una distancia mínima de 10 cm del terra.
Si la unitat terminal d'impulsió permet l'entrada d'un cos estrany de grandària superior o igual a 10 mm, aleshores aquesta ha d'anar col·locada a una distancia mínima de 2 m del terra, mesurada respecte a la seva part inferior.
2.- CONDICIONS DEL PROCÉS D'EXECUCIÓ
La seva instal·lació no ha d'alterar les característiques de l'element.
Abans de començar els treballs de muntatge, s'ha de fer un replanteig que ha de ser aprovat per la DF.
La reixeta s'ha d'inspeccionar abans de la seva col·locació.
S'ha de comprovar que les característiques del producte corresponen a les especificades al projecte.
3.- UNITAT I CRITERI D'AMIDAMENT
Unitat de quantitat instal·lada, mesurada segons les especificacions de la DT.
4.- NORMATIVA DE COMPLIMENT OBLIGATORI
Real Decreto 1027/2007, de 20 de julio, por el que se aprueba el Reglamento de Instalaciones Térmicas en los Edificios. (RITE).
Real Decreto 238/2013, de 5 de abril, por el que se modifican determinados artículos e instrucciones técnicas del Reglamento de Instalaciones Térmicas en los Edificios, aprobado por Real Decreto 1027/2007, de 20 de julio.

PE INSTAL·LACIONS DE CLIMATITZACIÓ, CALEFACCIÓ I VENTILACIÓ MECÀNICA

PEK REJILLAS, DIFUSORES, COMPUERTAS, SILENCIADORES Y ACCESORIOS

PEKM- REJILLA DE RETORNO DE CUADRÍCULA, COLOCADA

0.- ELEMENTS QUE CONTEMPLA EL PLEC

PEKM-XXX1.

Pliego de condiciones
1.- DEFINICIÓN Y CONDICIONES DE LAS PARTIDAS DE OBRA EJECUTADAS

Rejillas de retorno de aluminio anodizado plateado, fijadas al marco.
La ejecución de la unidad de obra incluye las siguientes operaciones:

- Fijación de la rejilla al marco
CONDICIONES GENERALES:
Quedará sólidamente fijada mediante su marco, fijado con tornillos o a presión, al marco de montaje previsto.
La posición será la reflejada en la DT o, en su defecto, la indicada por la DF.
Quedará situada en su alojamiento presionando con la mano.
Las tolerancias de posición serán las definidas en la partida de obra del conducto.
Si la unidad terminal de retorno no incorpora ningún dispositivo de recogida de suciedad, su parte inferior debe quedar a una distancia mínima de 10 cm del suelo.

2.- CONDICIONES DEL PROCESO DE EJECUCIÓN

Su instalación no alterará las características del elemento.
Antes de empezar los trabajos de montaje, se hará un replanteo que deberá ser aprobado por la DF.
La rejilla se debe inspeccionar antes de su colocación.
Se debe comprobar que las características del producto corresponden a las especificadas en el proyecto.

3.- UNIDAD Y CRITERIO DE MEDICIÓN

Unidad de cantidad instalada, medida según las especificaciones de la DT.

4.- NORMATIVA DE CUMPLIMIENTO OBLIGATORIO

Real Decreto 1027/2007, de 20 de julio, por el que se aprueba el Reglamento de Instalaciones Térmicas en los Edificios. (RITE).
Real Decreto 238/2013, de 5 de abril, por el que se modifican determinados artículos e instrucciones técnicas del Reglamento de Instalaciones Térmicas en los Edificios, aprobado por Real Decreto 1027/2007, de 20 de julio.

PE INSTAL·LACIONS DE CLIMATITZACIÓ, CALEFACCIÓ I VENTILACIÓ MECÀNICA

PEK REJILLAS, DIFUSORES, COMPUERTAS, SILENCIADORES Y ACCESORIOS

PEKP- TOVERA ORIENTABLE DE LLARG ABAST, COL·LOCADA

0.- ELEMENTS QUE CONTEMPLA EL PLEC

PEKP-XSJB,PEKP-X1JB.

1.- DEFINICIÓ I CONDICIONS DE LES PARTIDES D'OBRA EXECUTADES
Toveres i multitoveres de llarg abast i difusor modular linial de toveres d'alta inducció muntades superficialment sobre conductes o sobre paraments verticals o horitzontals.
S'han contemplat els següents tipus de muntatge:
TOVERES DE LLARG ABAST
- Toveres muntades sobre paraments verticals o horitzontals
- Toveres muntades en extrem de tub circular
- Toveres muntades sobre lateral tub circular
La execució de la unitat d'obra inclou les operacions següents:
- Replanteig de la unitat d'obra
- Obertura de la finestra en el conducte o parament i neteja del tall
- Neteja del conducte o plènum
- Fixació del suport de les toveres al conducte
- Col·locació de les toveres
- Retirada de l'obra de restes d'embalatges, retalls de conductes, etc.
CONDICIONS GENERALS:
La posició ha de ser la reflectida a la DT o, en el seu defecte, la indicada per la DF.
Les tolerències de posició han de ser les fixades a la partida d'obra del conducte.
La unió del bastiment de suport amb el conducte i amb les toberes ha de ser estanca.

El tall de la finestra del conducte a de quedar net i sense revabes.
Si la unitat terminal d'impulsió permet l'entrada d'un cos estrany de grandària superior o igual a 10 mm, aleshores aquesta ha d'anar col·locada a una distancia mínima de 2 m del terra, mesurada respecte a la seva part inferior.
2.- CONDICIONS DEL PROCÉS D'EXECUCIÓ
Abans de començar els treballs de muntatge, es farà un replanteig previ que ha de ser aprovat per la DF.
S'ha de comprovar que les característiques del producte corresponen a les especificades al projecte.
Els materials s'han d'inspeccionar abans de la seva col·locació.
La seva instal·lació no ha d'alterar les característiques de l'element.
Abans de fer el tall, s'ha de marcar sobre el conducte el recorregut que ha de fer l'eina.
S'han de retirar les restes d'encenalls i els retalls de l'interior del conducte.
Un cop instal·lat es procedirà a la retirada de l'obra de tots els materials sobrants com ara embalatges, retalls de conductes, etc.
3.- UNITAT I CRITERI D'AMIDAMENT
Unitat de quantitat instal·lada, mesurada segons les especificacions de la DT.
4.- NORMATIVA DE COMPLIMENT OBLIGATORI
Real Decreto 1027/2007, de 20 de julio, por el que se aprueba el Reglamento de Instalaciones Térmicas en los Edificios. (RITE).

PE INSTAL·LACIONS DE CLIMATITZACIÓ, CALEFACCIÓ I VENTILACIÓ MECÀNICA

PEV ELEMENTS DE REGULACIÓ I CONTROL PER A INSTAL·LACIONS DE CLIMATITZACIÓ, CALEFACCIÓ I VENTILACIÓ MECÀNICA

PEV1- CABLE PER A LA TRANSMISSIÓ DE DADES, COL·LOCAT (D)

0.- ELEMENTS QUE CONTEMPLA EL PLEC

PEV1-H9XZ,PEV1-H9X0,PEV1-XX01.

Plec de condicions
1.- DEFINICIÓ I CONDICIONS DE LES PARTIDES D'OBRA EXECUTADES

Elements per a la regulació, control, supervisió i gestió d'instal·lacions, muntats i connectats.
S'han considerat els següents tipus d'elements:
- Material per a la instal·lació elèctrica de punts de control
- Cables per a la transmissió i recepció de dades
L'execució de la unitat d'obra inclou les operacions següents:
- Preparació de la zona de treball
- Replanteig dels elements que composen la unitat d'obra
- Estesa de cables i tubs
- Execució de les connexions
- Retirada de l'obra del embalatges, retalls de cables, etc.
- Prova de servei
CONDICIONS GENERALS:
La posició ha de ser la reflectida a la DT o, en el seu defecte, la indicada per la DF.
Els elements han de quedar instal·lats i en condicions de funcionament.
Ha d'estar feta la prova de servei, que cal que aprovi la DF.
CABLES DE DADES:
El recorregut ha de ser l'indicat a la DT.
El cable ha de portar una identificació del circuit al qual pertany.
S'han de dur a terme amb l'utillatge adequat i respectant les recomanacions del fabricant del cable.
Tots els cables de dades s'han de muntar protegits dins de conductes (tubs, canals o safates) exclusius per a contenir els conductors d'aquesta instal·lació i separats físicament del cables de la instal·lació elèctrica. No s'admet cap altre cable conductor aliè a la instal·lació.
La secció interior del tub protector ha de ser >= 1,3 vegades la secció del cercle circumscrit al feix dels conductors.

2.- CONDICIONS DEL PROCÉS D'EXECUCIÓ

Abans de començar els treballs de muntatge, s'ha de fer un replanteig que ha de ser aprovat per la DF.
Tots els elements s'han d'inspeccionar abans de la seva col·locació.
Les connexions a les diferents xarxes de servei es faran un cop tallats els corresponents subministraments.
Un cop instal·lats els elements, es procedirà a la retirada de l'obra de tots els materials sobrants com ara embalatges, retalls de cables, tubs, etc.

3.- UNITAT I CRITERI D'AMIDAMENT

MATERIAL PER A LA INSTAL·LACIÓ ELÈCTRICA DE PUNTS DE CONTROL:
Unitat de quantitat realment instal·lada, amidada segons les especificacions de la DT.
CABLES DE DADES:
m de llargària realment col·locat, amidat segons les especificacions de la DT.

4.- NORMATIVA DE COMPLIMENT OBLIGATORI

Real Decreto 1027/2007, de 20 de julio, por el que se aprueba el Reglamento de Instalaciones Térmicas en los Edificios. (RITE).
Real Decreto 842/2002 de 2 de agosto, por el que se aprueba el Reglamento Electrotécnico de Baja Tensión. REBT 2002.

PE INSTAL·LACIONS DE CLIMATITZACIÓ, CALEFACCIÓ I VENTILACIÓ MECÀNICA

PEV ELEMENTS DE REGULACIÓ I CONTROL PER A INSTAL·LACIONS DE CLIMATITZACIÓ, CALEFACCIÓ I VENTILACIÓ MECÀNICA

PEVB- SONDA COL·LOCADA (D)

0.- ELEMENTS QUE CONTEMPLA EL PLEC

PEVB-XXX1.

Plec de condicions
1.- DEFINICIÓ I CONDICIONS DE LES PARTIDES D'OBRA EXECUTADES

Elements de mesura per a la presa de dades en instal·lacions de climatització.
S'han contemplat els següents tipus d'elements:
- Sondes de temperatura, pressió, humitat relativa, pressió diferencial de l'aire i de qualitat de l'aire
- Termòstats
- Presòstats
- Humidòstats
- Interruptors de cabal
L'execució de la unitat d'obra inclou les operacions següents:
- Preparació de la zona de treball
- Replanteig de la unitat d'obra
- Connexió a l'equip de regulació
- Fixació del termòstat al parament
- Prova de servei
- Retirada de l'obra de les restes d'embalatges, retalls de tubs, cables, etc.
CONDICIONS GENERALS:
La posició ha de ser la reflectida a la DT o, en el seu defecte, la indicada per la DF.
La part sensible de l'equip de mesura ha de quedar exposada al fluid o element del que es volen pendre les lectures, de la manera especificada pel fabricant.
Les connexions elèctriques i de dades han d'estar fetes. Les connexions s'han de fer d'acord amb el sistema de connexió de l'equip.
Les parts dels equips que s'hagin de manipular, han de ser accessibles.
La distància entre els equips i els elements que l'envolten ha de ser suficient per permetre'n el desmuntatge i manteniment i no ha d'afectar la presa de dades. S'han de respectar les distàncies d'instal·lació i les recomanacions d'ubicació especificades a la DT del fabricant.

S'ha de deixar connectada a la xarxa corresponent, en condicions de funcionament.
Tots els materials que intervenen en la instal·lació han de ser compatibles entre si. Per aquest motiu, el muntatge i les connexions dels equips han d'estar fets amb els materials i accessoris subministrats pel fabricant, o expressament aprovats per aquest.
Ha d'estar feta la prova de servei.

2.- CONDICIONS DEL PROCÉS D'EXECUCIÓ

Abans de començar els treballs de muntatge, s'ha de fer un replanteig que ha de ser aprovat per la DF.
El muntatge s'ha de fer seguint les instruccions de la documentació tècnica del fabricant.
S'ha de seguir la seqüència de muntatge proposada pel fabricant.
Tots els elements s'han d'inspeccionar abans de la seva col·locació.
S'ha de comprovar que les característiques tècniques de l'aparell corresponguin a les especificades al projecte.
S'ha de comprovar la idoneïtat de la tensió disponible amb la dels aparells.
La seva instal·lació no ha d'alterar les característiques dels elements.
Les connexions a la xarxa de servei s'han de fer un cop tallat el subministrament.
Les proves i ajustos sobre els equips han de ser fetes per personal especialitzat.
Un cop instal·lat l'equip, es procedirà a la retirada de l'obra de tots els materials sobrant com ara embalatges, retalls de tubs, etc.

3.- UNITAT I CRITERI D'AMIDAMENT

Unitat de quantitat realment instal·lada, amidada segons les especificacions de la DT.

4.- NORMATIVA DE COMPLIMENT OBLIGATORI

Real Decreto 1027/2007, de 20 de julio, por el que se aprueba el Reglamento de Instalaciones Térmicas en los Edificios. (RITE).
Real Decreto 238/2013, de 5 de abril, por el que se modifican determinados artículos e instrucciones técnicas del Reglamento de Instalaciones Térmicas en los Edificios, aprobado por Real Decreto 1027/2007, de 20 de julio.
Real Decreto 842/2002 de 2 de agosto, por el que se aprueba el Reglamento Electrotécnico de Baja Tensión. REBT 2002.

5.- CONDICIONS DE CONTROL D'EXECUCIÓ I DE L'OBRA ACABADA

CONTROL D'EXECUCIÓ. OPERACIONS DE CONTROL:
Les tasques de control a realitzar són les següents:
- Comprovació de la correcta implantació dels equips a l'obra.
- Verificació de la instal·lació de tots els aparells previstos en projecte.
- Control de la col·locació adequada de Sondes i termòstats: alçada, zona aïllada d'influències pertorbadores de la lectura de temperatura.
- Verificació del cablejat, aïllament de la coberta, aïllament de pertorbacions elèctriques, apantallament, distàncies respecte senyals forts.
- Verificació de l'ajust de sondes amb aparells de mesura calibrats.
CONTROL DE L'OBRA ACABADA. OPERACIONS DE CONTROL:
Les tasques de control a realitzar són les següents:
- Proves finals globals a tota la instal·lació: - Prova de funcionament. S'ha de realitzar al fer les proves de funcionament dels equips als que estan instal·lats els elements de regulació, calderes, climatitzadors, fan-coils, etc. - Verificació de l'actuació dels elements de regulació sobre el dispositiu al que estan associats. - En instal·lacions amb control centralitzat (PLC o PC) es comprovarà: - Lectures - Actuacions dels elements - Actuació del sistema de control que realitza la regulació (funcionament per paràmetres de funcionament).
CRITERIS DE PRESA DE MOSTRES:
S'ha de comprovar el funcionament i l'execució de la instal·lació de forma global. En qualsevol altre cas la DF ha de determinar la intensitat de la presa de mostres.
INTERPRETACIÓ DE RESULTATS I ACTUACIONS EN CAS D'INCOMPLIMENT:
En cas de resultats negatius i anomalies, s'han de corregir els defectes sempre que sigui possible, en cas contrari s'ha de substituir el material afectat.

PE INSTAL·LACIONS DE CLIMATITZACIÓ, CALEFACCIÓ I VENTILACIÓ MECÀNICA

PEV ELEMENTS DE REGULACIÓ I CONTROL PER A INSTAL·LACIONS DE CLIMATITZACIÓ, CALEFACCIÓ I VENTILACIÓ MECÀNICA

PEVC- TERMÒSTAT, COL·LOCAT (D)

0.- ELEMENTS QUE CONTEMPLA EL PLEC

PEVC-X9V5.

1.- DEFINICIÓ I CONDICIONS DE LES PARTIDES D'OBRA EXECUTADES
Elements de mesura per a la presa de dades en instal·lacions de climatització.
S'han contemplat els següents tipus d'elements:
- Sondes de temperatura, pressió, humitat relativa, pressió diferencial de l'aire i de qualitat de l'aire
- Termòstats
- Presòstats
- Humidòstats
- Interruptors de cabal
L'execució de la unitat d'obra inclou les operacions següents:
- Preparació de la zona de treball
- Replanteig de la unitat d'obra
- Connexió a l'equip de regulació
- Fixació del termòstat al parament
- Prova de servei
- Retirada de l'obra de les restes d'embalatges, retalls de tubs, cables, etc.
CONDICIONS GENERALS:
La posició ha de ser la reflectida a la DT o, en el seu defecte, la indicada per la DF.
La part sensible de l'equip de mesura ha de quedar exposada al fluid o element del que es volen pendre les lectures, de la manera especificada pel fabricant.
Les connexions elèctriques i de dades han d'estar fetes. Les connexions s'han de fer d'acord amb el sistema de connexió de l'equip.
Les parts dels equips que s'hagin de manipular, han de ser accessibles.
La distància entre els equips i els elements que l'envolten ha de ser suficient per permetre'n el desmuntatge i manteniment i no ha d'afectar la presa de dades. S'han de respectar les distàncies d'instal·lació i les recomanacions d'ubicació especificades a la DT del fabricant.
S'ha de deixar connectada a la xarxa corresponent, en condicions de funcionament.
Tots els materials que intervenen en la instal·lació han de ser compatibles entre si. Per aquest motiu, el muntatge i les connexions dels equips han d'estar fets amb els materials i accessoris subministrats pel fabricant, o expressament aprovats per aquest.
Ha d'estar feta la prova de servei.
2.- CONDICIONS DEL PROCÉS D'EXECUCIÓ
Abans de començar els treballs de muntatge, s'ha de fer un replanteig que ha de ser aprovat per la DF.
El muntatge s'ha de fer seguint les instruccions de la documentació tècnica del fabricant.
S'ha de seguir la seqüència de muntatge proposada pel fabricant.
Tots els elements s'han d'inspeccionar abans de la seva col·locació.
S'ha de comprovar que les característiques tècniques de l'aparell corresponguin a les especificades al projecte.
S'ha de comprovar la idoneïtat de la tensió disponible amb la dels aparells.
La seva instal·lació no ha d'alterar les característiques dels elements.
Les connexions a la xarxa de servei s'han de fer un cop tallat el subministrament.
Les proves i ajustos sobre els equips han de ser fetes per personal especialitzat.
Un cop instal·lat l'equip, es procedirà a la retirada de l'obra de tots els materials sobrant com ara embalatges, retalls de tubs, etc.
3.- UNITAT I CRITERI D'AMIDAMENT
Unitat de quantitat realment instal·lada, amidada segons les especificacions de la DT.
4.- NORMATIVA DE COMPLIMENT OBLIGATORI
Real Decreto 1027/2007, de 20 de julio, por el que se aprueba el Reglamento de Instalaciones Térmicas en los Edificios. (RITE).
Real Decreto 238/2013, de 5 de abril, por el que se modifican determinados artículos e instrucciones técnicas del Reglamento de Instalaciones Térmicas en los Edificios, aprobado por Real Decreto 1027/2007, de 20 de julio.
Real Decreto 842/2002 de 2 de agosto, por el que se aprueba el Reglamento Electrotécnico de Baja Tensión. REBT 2002.
5.- CONDICIONS DE CONTROL D'EXECUCIÓ I DE L'OBRA ACABADA

CONTROL D'EXECUCIÓ. OPERACIONS DE CONTROL:
Les tasques de control a realitzar són les següents:
- Comprovació de la correcta implantació dels equips a l'obra.
- Verificació de la instal·lació de tots els aparells previstos en projecte.
- Control de la col·locació adequada de Sondes i termòstats: alçada, zona aïllada d'influències pertorbadores de la lectura de temperatura.
- Verificació del cablejat, aïllament de la coberta, aïllament de pertorbacions elèctriques, apantallament, distàncies respecte senyals forts.
- Verificació de l'ajust de sondes amb aparells de mesura calibrats.
CONTROL DE L'OBRA ACABADA. OPERACIONS DE CONTROL:
Les tasques de control a realitzar són les següents:
- Proves finals globals a tota la instal·lació: - Prova de funcionament. S'ha de realitzar al fer les proves de funcionament dels equips als que estan instal·lats els elements de regulació, calderes, climatitzadors, fan-coils, etc. - Verificació de l'actuació dels elements de regulació sobre el dispositiu al que estan associats. - En instal·lacions amb control centralitzat (PLC o PC) es comprovarà: - Lectures - Actuacions dels elements - Actuació del sistema de control que realitza la regulació (funcionament per paràmetres de funcionament).
CRITERIS DE PRESA DE MOSTRES:
S'ha de comprovar el funcionament i l'execució de la instal·lació de forma global. En qualsevol altre cas la DF ha de determinar la intensitat de la presa de mostres.
INTERPRETACIÓ DE RESULTATS I ACTUACIONS EN CAS D'INCOMPLIMENT:
En cas de resultats negatius i anomalies, s'han de corregir els defectes sempre que sigui possible, en cas contrari s'ha de substituir el material afectat.

PE INSTAL·LACIONS DE CLIMATITZACIÓ, CALEFACCIÓ I VENTILACIÓ MECÀNICA

PEZ ELEMENTS ESPECIALS PER A INSTAL·LACIONS DE CLIMATITZACIÓ, CALEFACCIÓ I VENTILACIÓ MECÀNICA

PEZ1- CÀRREGA FLUIDS A INSTAL·LACIONS DE CLIMATITZACIÓ

0.- ELEMENTS QUE CONTEMPLA EL PLEC

PEZ1-XX01.

Plec de condicions
1.- DEFINICIÓ I CONDICIONS DE LES PARTIDES D'OBRA EXECUTADES

Operacions de càrrega de fluids i gasos en instal·lacions de climatització.
S'han contemplat les partides d'obra següents:
- Càrrega de fluids frigorífics
- Càrrega de gasos frigorífics
- Càrrega d'olis anticongelants per a compressors
L'execució de la unitat d'obra inclou les operacions següents:
Càrrega de refrigerants per a instal·lacions de climatització:
- Preparació de la zona de treball
- Connexió dels aparells de mesura i de càrrega
- Càrrega del refrigerant
- Comprovació de la càrrega
- Verificació de l'estanquitat
En la càrrega dels fluids frigorífics
- Preparació de la zona de treball
- Connexió de la bombona de càrrega a la vàlvula d'emplenada del circuit
- Aportació del fluid frigorífic
- Prova de servei
- Neteja dels possibles vessaments i retirada de les restes de materials
En la càrrega d'olis anticongelants per a compressors:
- Preparació de la zona de treball
- Aportació de l'oli anticongelant
- Prova de servei
- Neteja dels possibles vessaments i retirada de les restes de materials
CONDICIONS GENERALS:
L'empresa que realitzi les operacions de manteniment ha de subministrar tota la documentació

que justifiqui les operacions realitzades i que la instal·lació o el component estan en condicions de ser utilitzat. S'ha d'indicar el període de vigència de la càrrega.
Els equips han de quedar en condicions de funcionament.
El fluid ha de ser compatible amb tots els elements que conformen la instal·lació.
La prova de servei ha d'estar feta.
CÀRREGA DE FLUIDS FRIGORÍFICS:
La instal·lació ha de quedar emplenada amb la quantitat i tipus de fluid frigorífic especificats a la DT.
No hi poden haver fuites de fluid en cap punt de la instal·lació.
CÀRREGA D'OLIS ANTICONGELANTS PER A COMPRESSORS:
El compressor ha de quedar omplert amb la quantitat i tipus d'oli especificat a la DT del fabricant.
No hi poden haver fuites d'oli en cap dels taps d'omplerta o buidat, ni en cap altre part del compressor.

2.- CONDICIONS DEL PROCÉS D'EXECUCIÓ

CONDICIONS GENERALS:
L'empresa que realitzi les operacions de càrrega ha de tenir les autoritzacions per a manipular aquests productes.
S'han d'aturar els treballs en cas de pluja, neu o si la velocitat del vent és superior a 50 km/h.
La manipulació de les ampolles s'ha de fer sense perjudicar-les, evitant cops, arrossegaments, etc.
El fluid s'ha d'introduir al circuit i als components pels punts previstos en la DT.
S'han de recollir i netejar immediatament els vessaments de fluid que es produeixin.
Un cop acabades les tasques d'omplerta de la instal·lació i dels components es procedirà a la retirada de l'obra dels bidons buits, restes de materials, etc.
CÀRREGA D'OLIS ANTICONGELANTS PER A COMPRESSORS:
En la substitució de l'oli vell, s'ha de respectar el temps d'espera entre l'aturada del compressor ii la càrrega d'oli especificat a la DT del fabricant.
GASOS REFRIGERANTS:
Les operacions de càrrega s'han de fer seguint les instruccions de la DT del fabricant de l'aparell i les recomanacions de manipulació del fabricant del fluid.
En cas de fuita de gas refrigerant, s'han d'aturar els treballs.
Un cop acabades les feines de càrrega, es comprovarà la instal·lació.

3.- UNITAT I CRITERI D'AMIDAMENT

GASOS REFRIGERANTS:
kg de gas introduït al circuit, amidat segons les especificacions de la DT.
FLUIDS:
Volum de fluid que realment admet la instal·lació o el component, amidat segons les especificacions de la DT.

4.- NORMATIVA DE COMPLIMENT OBLIGATORI

Real Decreto 1027/2007, de 20 de julio, por el que se aprueba el Reglamento de Instalaciones Térmicas en los Edificios. (RITE).

PF TUBS I ACCESSORIS PER A GASOS I FLUIDS

PF5 TUBS I ACCESSORIS DE COURE

PF51- TUB DE COURE RECUIT PER A INSTAL·LACIONS FRIGORÍFIQUES, COL·LOCAT

0.- ELEMENTS QUE CONTEMPLA EL PLEC

PF51-6RXA,PF51-6RX8,PF51-6RXD,PF51-6RX9,PF51-6RXC.

1.- DEFINICIÓ I CONDICIONS DE LES PARTIDES D'OBRA EXECUTADES
Conduccions amb tub de coure semidur o recuit, col·locades i els seus elements auxiliars de connexió.
S'han considerat els tipus d'unitat d'obra següents:
- Instal·lació dels tubs
S'han considerat els tipus d'unió següents:
- Soldat per capil·laritat amb soldadura forta d'aliatge de plata, en tubs per a instal·lacions frigorífiques
S'han considerat els tipus de col·locació següents:
- Col·locació superficial
- Encastat
- Col·locat a l'interior de canals
S'han considerat els graus de dificultat de muntatge següents:
- Grau baix, que correspon a una xarxa de trams llargs, amb pocs accessoris i situada un llocs fàcilment accessibles (muntants, etc.)
- Grau mitjà, que correspon a una xarxa equilibrada en trams lineals i amb accessoris (distribucions d'aigua, gas, calefacció, etc.)
- Grau alt, que correspon a una xarxa amb predomini d'accessoris sobre trams rectes (sala de calderes, escalfadors, etc.)
L'execució de la unitat d'obra inclou les operacions següents:
Tubs:
- Replanteig del traçat
- Muntatge en la seva posició definitiva
- Execució de totes les unions necessàries
- Retirada de l'obra de retalls de tubs, materials per a junts, etc.
CONDICIONS GENERALS:
La posició ha de ser la reflectida a la DT o, en el seu defecte, la indicada per la DF.
Les unions han de ser estanques.
Tots els materials que intervenen en la instal·lació han de ser compatibles entre si.
TUBS:
En les instal·lacions de tub soldat amb soldadura forta (amb aliatge de plata), totes les unions entre tubs i entre aquests i els accessoris, han d'estar fetes amb soldadura d'aquest tipus.
El tub no ha de quedar aixafat en les corbes. La secció del tub s'ha de mantenir aproximadament constant al llarg de tot el recorregut.
Les tuberies per les que circulen gasos amb presència eventual de condensats, han de tenir un pendent mínim del 0,5% per a possibilitar l'evacuació d'aquests condensats.
La superfície del tub o del calorifugant, si n'hi ha d'haver, ha d'estar a >= 300 mm de qualsevol conductor elèctric i s'ha de procurar que passi per sota.
La canonada que, en règim de treball, s'escalfi, s'ha de separar de les veïnes >= 250 mm.
El pas a través d'elements estructurals s'ha de fer amb passamurs i l'espai que quedi s'ha d'omplir amb material elàstic. Els passamurs han de sobresortir >= 3 mm del parament. Dins del passamurs no hi pot quedar cap accessori.
La canonada no pot travessar xemeneies ni conductes.
TUBS COL·LOCATS SUPERFICIALMENT:
Els tubs han de ser accessibles. Les canonades s'han d'estendre perpendicularment o paral·lelament respecte a l'estructura de l'edifici. Les horitzontals han de passar preferentment a prop del paviment o del sostre.
La separació entre els tubs o entre aquests i els paraments ha de ser >= 30 mm. Aquesta separació ha d'augmentar convenientment si han d'anar aïllats.
Els dispositius de suport han d'estar situats de tal manera que garanteixin l'estabilitat i l'alineació del tub.
Els suports s'han de fixar amb tacs i visos. Entre el suport i el tub s'ha d'interposar una anella elàstica. El suport no s'ha de soldar al tub.
No es poden transmetre esforços entre la canonada i els elements que la suporten.
Separació màxima entre suports (en metres):

	Diàmetre del tub (mm)			
	6 - 8	12 - 22	28 - 54	64 - 108
Trams verticals	<= 1,8	<= 2,4	<= 3	<= 3,7
Trams horitzontals	<= 1,2	<= 1,8	<= 2,4	<= 3

Toleràncies d'instal·lació:
- Nivell o aplomat: <= 2 mm/m, <= 15 mm/total
TUBS ENCASTATS:
Cal assegurar-se que el medi que l'envolta no sigui agressiu.
Han de disposar d'un tractament anticorrosiu adequat i anar dins de beines de protecció adequada, que permeti la lliure dilatació.
S'han de preveure registres i el traçat amb pendent per al seu buidatge o purga.
Toleràncies d'instal·lació:

- Nivell o aplomat: <= 2 mm/m, <= 15 mm/total
TUBS COL·LOCATS A L'INTERIOR DE CANALS:
El tub, o en el seu defecte l'aïllament que porti, ha de quedar subjectat a la canal mitjançant els accessoris de fixació del fabricant de la canal, o en el seu defecte, amb algun mitjà expressament aprovat per aquest.
No es poden transmetre esforços entre la canal i el tub.
2.- CONDICIONS DEL PROCÉS D'EXECUCIÓ
CONDICIONS GENERALS:
Abans de començar els treballs de muntatge, s'ha de fer un replanteig que ha de ser aprovat per la DF.
Tots els elements s'han d'inspeccionar abans de la seva col·locació.
La seva instal·lació no ha d'alterar les característiques dels elements.
Les connexions a la xarxa de servei s'han de fer un cop tallat el subministrament.
TUBS:
Per a fer la unió dels tubs no s'han de forçar ni deformar els extrems.
Cada cop que s'interromp el muntatge, cal tapar els extrems oberts.
Un cop acabada la instal·lació s'ha de netejar interiorment i fer-hi passar un dissolvent d'olis i greixos.
TUBS COL·LOCATS A L'INTERIOR DE CANALS:
En canals tancades, la base ha d'estar col·locada en tot el seu recorregut abans de la col·locació del tub.
En canals obertes, els accessoris de fixació del tub i que alhora suporten la tapa de la canal han d'estar col·locats abans de la col·locació del tub.
Es tindrà cura de no malmetre la canal durant les operacions de soldeig i de muntatge del tub.
3.- UNITAT I CRITERI D'AMIDAMENT
TUBS:
m de llargària instal·lada, amidada segons les especificacions de la DT, entre els eixos dels elements o dels punts per connectar.
Aquest criteri inclou les pèrdues de material com a conseqüència dels retalls.
4.- NORMATIVA DE COMPLIMENT OBLIGATORI
La normativa ha de ser l'específica a l'ús a què es destini.
5.- CONDICIONS DE CONTROL D'EXECUCIÓ I DE L'OBRA ACABADA
CONTROL D'EXECUCIÓ. OPERACIONS DE CONTROL:
Les tasques de control a realitzar són les següents:
- Comprovació de la correcta implantació de les conduccions a l'obra segons el traçat previst.
- Verificació de l'ús de passamurs quan els tubs travessin sostres o parets.
- Verificació que l'execució es fa amb els pendents previstos al projecte segons l'ús de la instal·lació.
- S'han de realitzar les proves d'estanquitat, neteja i resistència mecànica establertes al RITE. Les proves d'estanquitat s'han de realitzar d'acord a la norma UNE 100151 o a UNE-ENV 12108, en funció del tipus de fluid transportat.
- Verificació de l'ús dels elements d'unió adequats, la correcta execució de soldadures si és el cas , i l'ús dels elements d'interconnexió adequats amb els equips de la instal·lació.
CONTROL DE L'OBRA ACABADA. OPERACIONS DE CONTROL:
Les tasques de control a realitzar són les següents:
- Manteniment de la instal·lació.
- Realització i emissió d'informe amb resultats dels controls i dels assaigs realitzats i de quantificació dels mateixos.
CRITERIS DE PRESA DE MOSTRES:
S'ha de verificar per mostreig diferents punts de la instal·lació, en cas de deficiències, s'ha de realitzar un mostreig extensiu.
La prova d'estanquitat s'ha de realitzar globalment o per sectors, verificant tota la instal·lació. Als trams d'instal·lació ocults o encastats, s'ha de realitzar un assaig previ, abans de l'ocultació dels tubs.
INTERPRETACIÓ DE RESULTATS I ACTUACIONS EN CAS D'INCOMPLIMENT:
En cas de deficiències de material o execució, si es pot esmenar sense canviar materials, s'ha de procedir a fer-ho. En cas contrari, s'ha de procedir a canviar tot el material afectat.
En cas de manca d'elements o discrepàncies amb el projecte, s'ha de procedir a l'adequació, d'acord amb el que determini la DF.

PF TUBS I ACCESSORIS PER A GASOS I FLUIDS

PF5 TUBS I ACCESSORIS DE COURE

PF54- TUB DE COURE SEMIDUR SENSE SOLDADURA PER A INSTAL·LACIONS FRIGORÍFIQUES, COL·LOCAT

0.- ELEMENTS QUE CONTEMPLA EL PLEC

PF54-6RXN.

1.- DEFINICIÓ I CONDICIONS DE LES PARTIDES D'OBRA EXECUTADES
Conduccions amb tub de coure semidur o recuit, col·locades i els seus elements auxiliars de connexió.
S'han considerat els tipus d'unitat d'obra següents:
- Instal·lació dels tubs
S'han considerat els tipus d'unió següents:
- Soldat per capil·laritat amb soldadura forta d'aliatge de plata, en tubs per a instal·lacions frigorífiques
S'han considerat els tipus de col·locació següents:
- Col·locació superficial
- Encastat
- Col·locat a l'interior de canals
S'han considerat els graus de dificultat de muntatge següents:
- Grau baix, que correspon a una xarxa de trams llargs, amb pocs accessoris i situada un llocs fàcilment accessibles (muntants, etc.)
- Grau mitjà, que correspon a una xarxa equilibrada en trams lineals i amb accessoris (distribucions d'aigua, gas, calefacció, etc.)
- Grau alt, que correspon a una xarxa amb predomini d'accessoris sobre trams rectes (sala de calderes, escalfadors, etc.)
L'execució de la unitat d'obra inclou les operacions següents:
Tubs:
- Replanteig del traçat
- Muntatge en la seva posició definitiva
- Execució de totes les unions necessàries
- Retirada de l'obra de retalls de tubs, materials per a junts, etc.
CONDICIONS GENERALS:
La posició ha de ser la reflectida a la DT o, en el seu defecte, la indicada per la DF.
Les unions han de ser estanques.
Tots els materials que intervenen en la instal·lació han de ser compatibles entre si.
TUBS:
En les instal·lacions de tub soldat amb soldadura forta (amb aliatge de plata), totes les unions entre tubs i entre aquests i els accessoris, han d'estar fetes amb soldadura d'aquest tipus.
El tub no ha de quedar aixafat en les corbes. La secció del tub s'ha de mantenir aproximadament constant al llarg de tot el recorregut.
Les tuberies per les que circulen gasos amb presència eventual de condensats, han de tenir un pendent mínim del 0,5% per a possibilitar l'evacuació d'aquests condensats.
La superfície del tub o del calorifugant, si n'hi ha d'haver, ha d'estar a >= 300 mm de qualsevol conductor elèctric i s'ha de procurar que passi per sota.
La canonada que, en règim de treball, s'escalfi, s'ha de separar de les veïnes >= 250 mm.
El pas a través d'elements estructurals s'ha de fer amb passamurs i l'espai que quedi s'ha d'omplir amb material elàstic. Els passamurs han de sobresortir >= 3 mm del parament. Dins del passamurs no hi pot quedar cap accessori.
La canonada no pot travessar xemeneies ni conductes.
TUBS COL·LOCATS SUPERFICIALMENT:
Els tubs han de ser accessibles. Les canonades s'han d'estendre perpendicularment o paral·lelament respecte a l'estructura de l'edifici. Les horitzontals han de passar preferentment a prop del paviment o del sostre.
La separació entre els tubs o entre aquests i els paraments ha de ser >= 30 mm. Aquesta separació ha d'augmentar convenientment si han d'anar aïllats.
Els dispositius de suport han d'estar situats de tal manera que garanteixin l'estabilitat i l'alineació del tub.
Els suports s'han de fixar amb tacs i visos. Entre el suport i el tub s'ha d'interposar una anella elàstica. El suport no s'ha de soldar al tub.
No es poden transmetre esforços entre la canonada i els elements que la suporten.
Separació màxima entre suports (en metres):

	Diàmetre del tub (mm)			
	6 - 8	12 - 22	28 - 54	64 - 108
Trams verticals	<= 1,8	<= 2,4	<= 3	<= 3,7
Trams horitzontals	<= 1,2	<= 1,8	<= 2,4	<= 3

Toleràncies d'instal·lació:

- Nivell o aplomat: <= 2 mm/m, <= 15 mm/total
TUBS ENCASTATS:
Cal assegurar-se que el medi que l'envolta no sigui agressiu.
Han de disposar d'un tractament anticorrosiu adequat i anar dins de beines de protecció adequada, que permeti la lliure dilatació.
S'han de preveure registres i el traçat amb pendent per al seu buidatge o purga.
Toleràncies d'instal·lació:
- Nivell o aplomat: <= 2 mm/m, <= 15 mm/total
TUBS COL·LOCATS A L'INTERIOR DE CANALS:
El tub, o en el seu defecte l'aïllament que porti, ha de quedar subjectat a la canal mitjançant els accessoris de fixació del fabricant de la canal, o en el seu defecte, amb algun mitjà expressament aprovat per aquest.
No es poden transmetre esforços entre la canal i el tub.
2.- CONDICIONS DEL PROCÉS D'EXECUCIÓ
CONDICIONS GENERALS:
Abans de començar els treballs de muntatge, s'ha de fer un replanteig que ha de ser aprovat per la DF.
Tots els elements s'han d'inspeccionar abans de la seva col·locació.
La seva instal·lació no ha d'alterar les característiques dels elements.
Les connexions a la xarxa de servei s'han de fer un cop tallat el subministrament.
TUBS:
Per a fer la unió dels tubs no s'han de forçar ni deformar els extrems.
Cada cop que s'interromp el muntatge, cal tapar els extrems oberts.
Un cop acabada la instal·lació s'ha de netejar interiorment i fer-hi passar un dissolvent d'olis i greixos.
TUBS COL·LOCATS A L'INTERIOR DE CANALS:
En canals tancades, la base ha d'estar col·locada en tot el seu recorregut abans de la col·locació del tub.
En canals obertes, els accessoris de fixació del tub i que alhora suporten la tapa de la canal han d'estar col·locats abans de la col·locació del tub.
Es tindrà cura de no malmetre la canal durant les operacions de soldeig i de muntatge del tub.
3.- UNITAT I CRITERI D'AMIDAMENT
TUBS:
m de llargària instal·lada, amidada segons les especificacions de la DT, entre els eixos dels elements o dels punts per connectar.
Aquest criteri inclou les pèrdues de material com a conseqüència dels retalls.
4.- NORMATIVA DE COMPLIMENT OBLIGATORI
La normativa ha de ser l'específica a l'ús a què es destini.
5.- CONDICIONS DE CONTROL D'EXECUCIÓ I DE L'OBRA ACABADA
CONTROL D'EXECUCIÓ. OPERACIONS DE CONTROL:
Les tasques de control a realitzar són les següents:
- Comprovació de la correcta implantació de les conduccions a l'obra segons el traçat previst.
- Verificació de l'ús de passamurs quan els tubs travessin sostres o parets.
- Verificació que l'execució es fa amb els pendents previstos al projecte segons l'ús de la instal·lació.
- S'han de realitzar les proves d'estanquitat, neteja i resistència mecànica establertes al RITE. Les proves d'estanquitat s'han de realitzar d'acord a la norma UNE 100151 o a UNE-ENV 12108, en funció del tipus de fluid transportat.
- Verificació de l'ús dels elements d'unió adequats, la correcta execució de soldadures si és el cas , i l'ús dels elements d'interconnexió adequats amb els equips de la instal·lació.
CONTROL DE L'OBRA ACABADA. OPERACIONS DE CONTROL:
Les tasques de control a realitzar són les següents:
- Manteniment de la instal·lació.
- Realització i emissió d'informe amb resultats dels controls i dels assaigs realitzats i de quantificació dels mateixos.
CRITERIS DE PRESA DE MOSTRES:
S'ha de verificar per mostreig diferents punts de la instal·lació, en cas de deficiències, s'ha de realitzar un mostreig extensiu.
La prova d'estanquitat s'ha de realitzar globalment o per sectors, verificant tota la instal·lació. Als trams d'instal·lació ocults o encastats, s'ha de realitzar un assaig previ, abans de l'ocultació dels tubs.
INTERPRETACIÓ DE RESULTATS I ACTUACIONS EN CAS D'INCOMPLIMENT:
En cas de deficiències de material o execució, si es pot esmenar sense canviar materials, s'ha de procedir a fer-ho. En cas contrari, s'ha de procedir a canviar tot el material afectat.
En cas de manca d'elements o discrepàncies amb el projecte, s'ha de procedir a l'adequació, d'acord amb el que determini la DF.

PF TUBS I ACCESSORIS PER A GASOS I FLUIDS

PFQ AÏLLAMENTS TÈRMICS PER A TUBS

PFQ0- AÏLLAMENT TÈRMIC PER A TUBS AMB ESCUMES ELASTOMÈRIQUES, COL·LOCAT

0.- ELEMENTS QUE CONTEMPLA EL PLEC

PFQ0-MHS7,PFQ0-LQ94,PFQ0-IIUV,PFQ0-IIUY,PFQ0-HR2V,PFQ0-XX01.

1.- DEFINICIÓ I CONDICIONS DE LES PARTIDES D'OBRA EXECUTADES
Col·locació d'aïllament tèrmic de conduccions.
S'han considerat els materials següents:
- Tubs amb escumes elastomèriques
S'han considerat els graus de dificultat de muntatge següents:
- Grau baix, que correspon a una xarxa de trams llargs, amb pocs accessoris i situada un llocs fàcilment accessibles (muntants, etc.)
- Grau mitjà, que correspon a una xarxa equilibrada en trams lineals i amb accessoris (distribucions d'aigua, gas, calefacció, etc.)
- Grau alt, que correspon a una xarxa amb predomini d'accessoris sobre trams rectes (sala de calderes, escalfadors, etc.)
CONDICIONS GENERALS:
La posició ha de ser la reflectida a la DT o, en el seu defecte, la indicada per la DF.
S'ha de col·locar en contacte continuat amb tota la superfície del tub, sense cap compressió que en redueixi el gruix.
L'aïllament ha d'estar col·locat de manera que no interfereixi amb els òrgans de comandament de les vàlvules i d'altres accessoris de la instal·lació.
En aïllaments amb escumes elastomèriques, en la unió, les camises veïnes s'han d'enganxar entre elles i han de quedar a pressió.
La temperatura de la superfície exterior, en funcionament, ha de ser <= 15°C per sobre de la temperatura ambient.
2.- CONDICIONS DEL PROCÉS D'EXECUCIÓ
Abans de col·locar la camisa, s'ha de netejar la superfície del tub de brosses, d'òxids o d'altres elements i s'hi ha d'aplicar una pintura antioxidant si no té cap protecció.
3.- UNITAT I CRITERI D'AMIDAMENT
m de llargària instal·lada, amidada segons les especificacions de la DT, entre els eixos dels elements o dels punts per connectar.
Aquest criteri inclou les pèrdues de material com a conseqüència dels retalls.
4.- NORMATIVA DE COMPLIMENT OBLIGATORI
Real Decreto 1027/2007, de 20 de julio, por el que se aprueba el Reglamento de Instalaciones Térmicas en los Edificios. (RITE).
Real Decreto 238/2013, de 5 de abril, por el que se modifican determinados artículos e instrucciones técnicas del Reglamento de Instalaciones Térmicas en los Edificios, aprobado por Real Decreto 1027/2007, de 20 de julio.
5.- CONDICIONS DE CONTROL D'EXECUCIÓ I DE L'OBRA ACABADA
CONTROL D'EXECUCIÓ. OPERACIONS DE CONTROL:
Les tasques de control a realitzar són les següents:
- Comprovació de la correcta implantació dels aïllaments a l'obra.
- Control visual de l'execució de la instal·lació, comprovant: - Correcta col·locació dels aïllaments utilitzant els accessoris adequats de fixació o enganxament de forma que no quedin càmeres d'aire entre aïllament i tub. - Inexistència de trams de la instal·lació sense aïllar que hagin d'anar aïllats
- Conductivitat tèrmica de referència
- Variacions del traçat de la instal·lació i comprovació de les pèrdues tèrmiques globals per al conjunt de conduccions per no superar el 4 % de la potècia màxima que transporta segons justificació de projecte i RITE.
CONTROL DE L'OBRA ACABADA. OPERACIONS DE CONTROL:
Les tasques de control a realitzar són les següents:
- Realització d'informe amb els resultats del control efectuat.
CRITERIS DE PRESA DE MOSTRES:
S'ha de comprovar la totalitat de la instal·lació.
INTERPRETACIÓ DE RESULTATS I ACTUACIONS EN CAS D'INCOMPLIMENT:
En cas de deficiències de material o execució, si es pot esmenar sense canviar materials, s'ha de procedir a fer-ho. En cas contrari, s'ha de procedir a canviar tot el material afectat.

PG INSTAL·LACIONS ELÈCTRIQUES, DOMÓTICA, FOTOVOLTAICA I MINIEÒLICA

PG1 CAIXES I ARMARIS

PG12- CAIXA DE DERIVACIÓ QUADRADA, COL·LOCADA

0.- ELEMENTS QUE CONTEMPLA EL PLEC

PG12-DHAS.

Plec de condicions
1.- DEFINICIÓ I CONDICIONS DE LES PARTIDES D'OBRA EXECUTADES

Caixes de plàstic o metàl·liques, amb grau de protecció normal, estanca, antihumitat o antideflagrant, encastades o muntades superficialment.
L'execució de la unitat d'obra inclou les operacions següents:
- Col·locació i anivellament
CONDICIONS GENERALS:
La caixa ha de quedar fixada sòlidament al parament per un mínim de quatre punts.
La posició ha de ser la fixada a la DT.
Si la caixa és metàl·lica, ha de quedar connectada a la connexió a terra.
Toleràncies d'instal·lació:
- Posició: ± 20 mm
- Aplomat: ± 2%

2.- CONDICIONS DEL PROCÉS D'EXECUCIÓ

No hi han condicions específiques del procés d'instal·lació.

3.- UNITAT I CRITERI D'AMIDAMENT

Unitat de quantitat instal·lada, mesurada segons les especificacions de la DT.

4.- NORMATIVA DE COMPLIMENT OBLIGATORI

Real Decreto 842/2002 de 2 de agosto, por el que se aprueba el Reglamento Electrotécnico de Baja Tensión. REBT 2002.

PG INSTAL·LACIONS ELÈCTRIQUES, DOMÓTICA, FOTOVOLTAICA I MINIEÒLICA

PG1 CAIXES I ARMARIS

PG1A- CAIXA PER A QUADRE DE COMANDAMENT I PROTECCIÓ, COL·LOCADA

0.- ELEMENTS QUE CONTEMPLA EL PLEC

PG1A-XX01.

Plec de condicions
1.- DEFINICIÓ I CONDICIONS DE LES PARTIDES D'OBRA EXECUTADES

Caixes per a protecció encastades o muntades superficialment.
L'execució de la unitat d'obra inclou les operacions següents:
- Col·locació i anivellació
- Connexionat

- Retirada de l'obra dels embalatges, retalls de cables, etc.
CONDICIONS GENERALS:
La caixa ha de quedar fixada sòlidament al parament per un mínim de quatre punts.
La part inferior de la caixa ha d'estar situada a una alçària de 400 mm, com a mínim.
La caixa ha de quedar col·locada en un lloc de fàcil i lliure accés.
La posició ha de ser la fixada a la DT.
Toleràncies d'instal·lació:
- Posició: ± 20 mm
- Aplomat: ± 2%

2.- CONDICIONS DEL PROCÉS D'EXECUCIÓ

Per a la instal·lació s'han de seguir les instruccions de la DT del fabricant.
La seva instal·lació no ha d'alterar les característiques de l'element.
S'ha de treballar sense tensió a la xarxa.
Un cop instal·lada la caixa, es procedirà a la retirada de l'obra de tots els materials sobrants com ara embalatges, retalls de cables, etc.

3.- UNITAT I CRITERI D'AMIDAMENT

Unitat de quantitat instal·lada, mesurada segons les especificacions de la DT.

4.- NORMATIVA DE COMPLIMENT OBLIGATORI

Real Decreto 842/2002 de 2 de agosto, por el que se aprueba el Reglamento Electrotécnico de Baja Tensión. REBT 2002.

PG INSTAL·LACIONS ELÈCTRIQUES, DOMÓTICA, FOTOVOLTAICA I MINIEÒLICA

PG2 TUBS, CANALS, SAFATES I COLUMNES PER A MECANISMES

PG2H- SAFATA AÏLLANT, COL·LOCADA

0.- ELEMENTS QUE CONTEMPLA EL PLEC

PG2H-4DP2.

Plec de condicions
1.- DEFINICIÓ I CONDICIONS DE LES PARTIDES D'OBRA EXECUTADES

Safata plàstica de PVC rígid llis o perforat, muntada.
S'han considerat els tipus de col·locació següents:
- Directament sobre paraments verticals
- Sobre suports horitzontals
- Sobre suports verticals
- Suspesa de paraments horitzontals
- En terra tècnic
- Encastada
- En forats d'obra
L'execució de la unitat d'obra inclou les operacions següents:
- Replanteig del traçat i de la col·locació dels suports
- Fixació i anivellament dels suports
- Fixació de la safata
- Tall als canvis de direcció i cantonades
CONDICIONS GENERALS:
La posició ha de ser la reflectida a la DT o, en el seu defecte, la indicada per la DF.
El muntatge s'ha de realitzar seguint les instruccions del fabricant.
El muntatge s'ha de fer amb peces de suport.
Les peces de suport han de ser les indicades per al tipus de col·locació. La distància entre suports ha de ser < 1 m, amb un mínim de tres per safata, fixats al parament amb tacs i cargols.
Les unions dels trams rectes, derivacions, cantonades, etc., de les safates s'han de fer

mitjançant una peça d'unió fixada amb cargols o reblons.
Les unions han d'estar a 1/5 de la distància entre dos recolzaments.
Tots els elements auxiliars (derivacions, corbes, regletes, etc.) han de ser de PVC.
Els finals de canalització han d'estar coberts sempre amb una tapa de final de tram.
Toleràncies d'instal·lació:
- Nivell o aplomat: <= 2 mm/m, <= 15 mm/total

2.- CONDICIONS DEL PROCÉS D'EXECUCIÓ

No hi han condicions específiques del procés d'instal·lació.

3.- UNITAT I CRITERI D'AMIDAMENT

m de llargària instal·lada, amidada segons les especificacions de la DT, entre els eixos dels elements o dels punts per connectar.
Aquest criteri inclou les pèrdues de material com a conseqüència dels retalls.

4.- NORMATIVA DE COMPLIMENT OBLIGATORI

Real Decreto 842/2002 de 2 de agosto, por el que se aprueba el Reglamento Electrotécnico de Baja Tensión. REBT 2002.

5.- CONDICIONS DE CONTROL D'EXECUCIÓ I DE L'OBRA ACABADA

CONTROL D'EXECUCIÓ. OPERACIONS DE CONTROL:
Les tasques de control a realitzar són les següents:
Comprovació de la correcta implantació de les canalitzacions segons el traçat previst.
Verificar que les dimensions de les canalitzacions s'adeqüen a l'especificat i al que li correspon segons el R.E.B.T., en funció dels conductors instal·lats.
Verificar la correcta suportació i l'ús dels accessoris adequats.
Verificar el grau de protecció IP
Verificar els radis de curvatura, comprovant que no es provoquen reduccions de secció.
Verificar la no existència d'encreuaments i paral·lelismes amb d'altres canalitzacions a distàncies inferiors a l'indicat al R.E.B.T.
Verificar el correcte dimensionament de les caixes de connexió i l'ús dels accessoris adequats.
Verificar la correcta implantació de registres per a un manteniment correcte.

CONTROL DE L'OBRA ACABADA. OPERACIONS DE CONTROL:
- Informe amb els resultats dels controls efectuats.
CRITERIS DE PRESA DE MOSTRES:
Es verificarà per mostreig diferents punts de la instal·lació.
INTERPRETACIÓ DE RESULTATS I ACTUACIONS EN CAS D'INCOMPLIMENT:
En cas d'incompliment de la Normativa vigent, es procedirà a la seva adequació.
En cas de deficiències de material o execució, es procedirà d'acord amb el que determini la DF.

PG INSTAL·LACIONS ELÈCTRIQUES, DOMÓTICA, FOTOVOLTAICA I MINIEÒLICA

PG2 TUBS, CANALS, SAFATES I COLUMNES PER A MECANISMES

PG2J- SAFATA METÀL·LICA PER A INSTAL·LACIONS ELÈCTRIQUES, COL·LOCADA

0.- ELEMENTS QUE CONTEMPLA EL PLEC

PG2J-4BZA,PG2J-4BZ8,PG2J-4BGT,PG2J-4BTA,PG2J-4BTB,PG2J-4BYK.

1.- DEFINICIÓ I CONDICIONS DE LES PARTIDES D'OBRA EXECUTADES
Safata metàl·lica d'amplària fins a 600 mm i muntada superficialment o fixada amb suports.
S'han considerat els tipus següents:

- Xapa d'acer, cega o perforada
- Reixa d'acer
- Escala de perfil d'acer

L'execució de la unitat d'obra inclou les operacions següents:
- Fixació i nivellació
- Talls finals en corbes i cantonades

CONDICIONS GENERALS:
El muntatge s'ha de fer amb peces de suport, separades en funció de la càrrega admissible de la safata i fixades al parament o al sostre mitjançant perns d'ancoratge o tacs i visos.
Els conductors s'instal·laran a les safates de manera que no es superi la càrrega de treball admissible declarada pel fabricant.
Les unions, derivacions, canvis de direcció, etc., s'han de fer amb peces que assegurin la unió dels diferents trams de la safata, fixades amb cargols o reblons.
Han de tenir continuïtat elèctrica segons les especificacions de la norma UNE-EN 61537 i el REBT. La connexió a terra es farà utilitzant els borns de connexió a terra facilitats pel fabricant.
Si la instal·lació consta simultàniament de cables de potència i cables de dades, els cables mantindran sempre una distància de separació adequada, i en el cas que cohabitin a la mateixa safata es col·locaran perfils separadors.
El final de les safates ha d'estar cobert amb tapetes de final de tram.
Les unions han d'estar a 1/5 de la distància entre dos recolzaments.
XAPA D'ACER:
Els canvis de direcció i corbes s'han de fer amb una peça d'unió fixada amb cargols i reblons.
Distància entre fixacions: <= 1,5 m
REIXA O PERFIL:
Els canvis de direcció i corbes s'han de fer mitjançant talls a la seva secció per tal de poder doblegar-la.
Distància entre fixacions: <= 1,5 m

2.- CONDICIONS DEL PROCÉS D'EXECUCIÓ

No hi han condicions específiques del procés d'execució.

3.- UNITAT I CRITERI D'AMIDAMENT

m de llargària instal·lada, amidada segons les especificacions de la DT, entre els eixos dels elements o dels punts per connectar.

4.- NORMATIVA DE COMPLIMENT OBLIGATORI

Real Decreto 842/2002 de 2 de agosto, por el que se aprueba el Reglamento Electrotécnico de Baja Tensión. REBT 2002.
UNE-EN 61537:2002 Sistemas de bandejas y de bandejas de escalera para la conducción de cables.

5.- CONDICIONS DE CONTROL D'EXECUCIÓ I DE L'OBRA ACABADA

CONTROL D'EXECUCIÓ. OPERACIONS DE CONTROL:
Les tasques de control a realitzar són les següents:
- Comprovació de la correcta implantació de les canalitzacions segons el traçat previst.
- Verificar que les dimensions de les canalitzacions s'adeqüen a l'especificat i al que li correspon segons el R.E.B.T., en funció dels conductors instal·lats.
- Verificar la correcta suportació i l'ús dels accessoris adequats.
- Verificar el grau de protecció IP
- Verificar els radis de curvatura, comprovant que no es provoquen reduccions de secció.
- Verificar la continuïtat elèctrica a canalitzacions metàl·liques i la seva posada a terra.
- Verificar la no existència d'encreuaments i paral·lelismes amb d'altres canalitzacions a distàncies inferiors a l'indicat al R.E.B.T.
- Verificar el correcte dimensionament de les caixes de connexió i l'ús dels accessoris adequats.
- Verificar la correcta implantació de registres per a un manteniment correcte.

CONTROL DE L'OBRA ACABADA. OPERACIONS DE CONTROL:
- Informe amb els resultats dels controls efectuats.

CRITERIS DE PRESA DE MOSTRES:
Es verificarà per mostreig diferents punts de la instal·lació.
INTERPRETACIÓ DE RESULTATS I ACTUACIONS EN CAS D'INCOMPLIMENT:
En cas d'incompliment de la Normativa vigent, es procedirà a la seva adequació.
En cas de deficiències de material o execució, es procedirà d'acord amb el que determini la DF.

PG INSTAL·LACIONS ELÈCTRIQUES, DOMÓTICA, FOTOVOLTAICA I MINIEÒLICA

PG2 TUBS, CANALS, SAFATES I COLUMNES PER A MECANISMES

PG2N- TUB FLEXIBLE DE MATERIAL PLÀSTIC PER A LA PROTECCIÓ DE CONDUCTORS ELÈCTRICS, COL·LOCAT

0.- ELEMENTS QUE CONTEMPLA EL PLEC

PG2N-EUI3.

Plec de condicions

1.- DEFINICIÓ I CONDICIONS DE LES PARTIDES D'OBRA EXECUTADES

Tub flexible no metàl·lic, de fins a 250 mm de diàmetre nominal, col·locat.
S'han considerat els tipus de tubs següents:
- Tubs de PVC corrugats
- Tubs de PVC folrats, de dues capes, semillisa l'exterior i corrugada la interior
- Tubs de material lliure d'halògens
- Tubs de polipropilè
- Tubs de polietilè de dues capes, corrugada l'exterior i llisa la interior

S'han considerat els tipus de col·locació següents:
- Tubs col·locats encastats
- Tubs col·locats sota paviment
- Tubs col·locats sobre sostremort
- Tubs col·locats al fons de la rasa

L'execució de la unitat d'obra inclou les operacions següents:
- Replanteig del traçat del tub
- L'estesa, fixació o col·locació del tub
- Retirada de l'obra de les restes d'embalatges, retalls de tubs, etc.

CONDICIONS GENERALS:
El tub no pot tenir empalmaments entre els registres (caixes de derivació, pericons, etc.), ni entre aquests i les caixes de mecanismes.
S'ha de comprovar la regularitat superficial i l'estat de la superfície sobre la què s'ha d'efectuar el tractament superficial.
Toleràncies d'instal·lació:
- Penetració dels tubs dintre les caixes: ± 2 mm

ENCASTAT:
El tub s'ha de fixar al fons d'una regata oberta al parament, coberta amb guix.
Recobriment de guix: >= 1 cm
SOBRE SOSTREMORT:
El tub ha de quedar fixat al sostre o recolzat en el cel ras.
MUNTAT A SOTA D'UN PAVIMENT
El tub ha de quedar recolzat sobre el paviment base.
Ha de quedar fixat al paviment base amb tocs de morter cada metre, com a mínim.
CANALITZACIÓ SOTERRADA:
El tub ha de quedar instal·lat al fons de rases reblertes posteriorment.
El tub no pot tenir empalmaments entre els registres (caixes de derivació, pericons, etc.), ni entre aquests i les caixes de mecanismes.
Nombre de corbes de 90° entre dos registres consecutius: <= 3
Distància entre el tub i la capa de protecció: >= 10 cm
Fondària de les rases: >= 40 cm
Penetració del tub dins dels pericons: 10 cm
Toleràncies d'execució:
- Penetració del tub dins dels pericons: ± 10 mm

2.- CONDICIONS DEL PROCÉS D'EXECUCIÓ

CONDICIONS GENERALS:
Abans de començar els treballs de muntatge es farà un replanteig previ que serà aprovat per la DF
Les unions s'han de fer amb els accessoris subministrats pel fabricant o expressament aprovats per aquest. Els accessoris d'unió i en general tots els accessoris que intervenen en la canalització han de ser els adequats al tipus i característiques del tub a col·locar.
S'ha de comprovar que les característiques del producte a col·locar corresponen a les especificades a la DT del projecte.
Els tubs s'han d'inspeccionar abans de la seva col·locació.
La seva instal·lació no n'ha d'alterar les característiques.
Un cop acabades les tasques de muntatge, es procedirà a la retirada de l'obra de les restes d'embalatges, retalls de tubs, etc.
CANALITZACIÓ SOTERRADA:
El tub ha de quedar alineat en el fons de la rasa nivellant-lo amb una capa de sorra garbejada i netejant-la de possibles obstacles (pedra, runa, etc.)

Sobre la canalització s'ha de col·locar una capa o coberta d'avís i protecció mecànica (maons, plaques de formigó, etc.).

3.- UNITAT I CRITERI D'AMIDAMENT

m de llargària instal·lada, amidada segons les especificacions del projecte, entre els eixos dels elements o dels punts per connectar.
La instal·lació inclou les fixacions, provisionals quan el muntatge és encastat i definitives en la resta de muntatges.
Aquest criteri inclou les pèrdues de material corresponents a retalls.

4.- NORMATIVA DE COMPLIMENT OBLIGATORI

NORMATIVA GENERAL:
Real Decreto 842/2002 de 2 de agosto, por el que se aprueba el Reglamento Electrotécnico de Baja Tensión. REBT 2002.
UNE-EN 50086-1:1995 Sistemas de tubos para la conducción de cables. Parte 1: Requisitos generales.
UNE-EN 50086-2-2:1997 Sistemas de tubos para instalaciones eléctricas. Parte 2-2: Requisitos particulares para sistemas de tubos curvables.
UNE-EN 50086-2-3:1997 Sistemas de tubos para instalaciones eléctricas. Parte 2-1: Requisitos particulares para sistemas de tubos flexibles.
CANALITZACIÓ SOTERRADA:
UNE-EN 50086-2-4:1995 Sistemas de tubos para la conducción de cables. Parte 2-4: requisitos particulares para sistemas de tubos enterrados.

5.- CONDICIONS DE CONTROL D'EXECUCIÓ I DE L'OBRA ACABADA

CONTROL D'EXECUCIÓ. OPERACIONS DE CONTROL:
Les tasques de control a realitzar són les següents:
- Comprovació de la correcta implantació de les canalitzacions segons el traçat previst.
- Verificar que les dimensions de les canalitzacions s'adeqüen a l'especificat i al que li correspon segons el R.E.B.T., en funció dels conductors instal·lats.
- Verificar la correcta suportació i l'ús dels accessoris adequats.
- Verificar el grau de protecció IP
- Verificar els radis de curvatura, comprovant que no es provoquen reduccions de secció.
- Verificar la continuïtat elèctrica a canalitzacions metàl·liques i la seva posada a terra.
- Verificar la no existència d'encreuaments i paral·lelismes amb d'altres canalitzacions a distàncies inferiors a l'indicat al R.E.B.T.
- Verificar el correcte dimensionament de les caixes de connexió i l'ús dels accessoris adequats.
- Verificar la correcta implantació de registres per a un manteniment correcte.
CONTROL DE L'OBRA ACABADA. OPERACIONS DE CONTROL:
- Informe amb els resultats dels controls efectuats.
CRITERIS DE PRESA DE MOSTRES:
Es verificarà per mostreig diferents punts de la instal·lació.
INTERPRETACIÓ DE RESULTATS I ACTUACIONS EN CAS D'INCOMPLIMENT:
En cas d'incompliment de la Normativa vigent, es procedirà a la seva adequació.
En cas de deficiències de material o execució, es procedirà d'acord amb el que determini la DF.

PG INSTAL·LACIONS ELÈCTRIQUES, DOMÓTICA, FOTOVOLTAICA I MINIEÒLICA

PG2 TUBS, CANALS, SAFATES I COLUMNES PER A MECANISMES

PG2P- TUB RÍGID DE PLÀSTIC PER A PROTECCIÓ DE CONDUCTORS ELÈCTRICS, COL·LOCAT

0.- ELEMENTS QUE CONTEMPLA EL PLEC

PG2P-6T0K,PG2P-6T0I,PG2P-6SZJ.

Plec de condicions
1.- DEFINICIÓ I CONDICIONS DE LES PARTIDES D'OBRA EXECUTADES

Tub rígid no metàl·lic de fins a 160 mm de diàmetre nominal, connectat roscat o endollat.
S'han considerat els tipus de col·locació següents:
- Muntat com a canalització soterrada
- Muntat superficialment
L'execució de la unitat d'obra inclou les operacions següents:
- Replanteig del traçat del tub
- Estesa, fixació i curvat
- Preparació dels extrems dels tubs i execució de les unions entre trams i amb els accessoris
- Comprovació de la unitat d'obra
- Retirada de l'obra de les restes d'embalatges, retalls de tubs, etc.
CONDICIONS GENERALS:
Els canvis de direcció s'han de fer mitjançant corbes d'acoblament, escalfant-les lleugerament, sense que es produeixin canvis sensibles a la secció.
Quan les unions són roscades, han d'estar fetes amb maniguets amb rosca.
Quan les unions són endollades s'han de fer amb maniguets llisos.
Toleràncies d'instal·lació:
- Posició: ± 20 mm
- Alineació: ± 2%, <= 20 mm/total
CANALITZACIÓ SOTERRADA:
El tub ha de quedar instal·lat al fons de rases obertes que després s'han de reblir.
Les unions s'han de fer mitjançant connexió a pressió.
Les unions que no puguin anar directament connectades s'han de fer amb maniguets aïllants.
L'estanqueïtat dels junts s'ha d'aconseguir amb cinta aïllant i resistent a la humitat.
Cada tub ha de protegir un sol cable o un conjunt de cables unipolars que constitueixin un mateix sistema.
El tub ha de quedar envoltat de sorra o terra garbellada. Aquestes han de complir les especificacions fixades al seu plec de condicions.
Sobre la canalització s'ha de col·locar una capa o una coberta d'avís, de protecció mecànica (maons, plaques de formigó, etc.).
El radi curvatura ha d'estar dintre dels límits marcats pel fabricant.
Fondària de les rases: >= 40 cm
Distància a línies telefòniques, tubs de sanejament, aigua i gasos: >= 20 cm
Distància entre el tub i la capa de protecció: >= 10 cm
COL·LOCAT SUPERFICIALMENT:
Han de quedar fixades al suport per mitjà de brides o abraçadores protegides contra la corrosió i sòlidament subjectes.
Distància entre les fixacions:
- Trams horitzontals: <= 60 cm
- Trams verticals: <= 80 cm
Distància a línies telefòniques, tubs de sanejament, aigua i gasos: >= 25 cm
Distància entre registres: <= 1500 cm
Nombre de corbes de 90° entre dos registres consecutius: <= 3
Penetració del tub dins les caixes: 1 cm
Toleràncies d'instal·lació:
- Distància de la grapa al vèrtex de l'angle en els canvis de direcció: ± 5 mm
- Penetració del tub dins les caixes: ± 2 mm

2.- CONDICIONS DEL PROCÉS D'EXECUCIÓ

Abans de començar els treballs de muntatge es farà un replanteig previ que serà aprovat per la DF
Les unions s'han de fer amb els accessoris subministrats pel fabricant o expressament aprovats per aquest. Els accessoris d'unió i en general tots els accessoris que intervenen en la canalització han de ser els adequats al tipus i característiques del tub a col·locar.
S'ha de comprovar que les característiques del producte a col·locar corresponen a les especificades a la DT del projecte.
Els tubs s'han d'inspeccionar abans de la seva col·locació.
La seva instal·lació no n'ha d'alterar les característiques.
Un cop acabades les tasques de muntatge, es procedirà a la retirada de l'obra de les restes d'embalatges, retalls de tubs, etc.

3.- UNITAT I CRITERI D'AMIDAMENT

m de llargària instal·lada, amidada segons les especificacions de la DT, entre els eixos dels elements o dels punts per connectar.
Aquest criteri inclou les pèrdues de material com a conseqüència dels retalls.

La instal·lació inclou els accessoris i les fixacions.

4.- NORMATIVA DE COMPLIMENT OBLIGATORI

Real Decreto 842/2002 de 2 de agosto, por el que se aprueba el Reglamento Electrotécnico de Baja Tensión. REBT 2002.
UNE-EN 50086-1:1995 Sistemas de tubos para la conducción de cables. Parte 1: Requisitos generales.
UNE-EN 50086-2-1:1997 Sistemas de tubos para instalaciones eléctricas. Parte 2-1: Requisitos particulares para sistemas de tubos rígidos.
UNE-EN 50086-2-2:1997 Sistemas de tubos para instalaciones eléctricas. Parte 2-2: Requisitos particulares para sistemas de tubos curvables.
UNE-EN 50086-2-4:1995 Sistemas de tubos para la conducción de cables. Parte 2-4: requisitos particulares para sistemas de tubos enterrados.

5.- CONDICIONS DE CONTROL D'EXECUCIÓ I DE L'OBRA ACABADA

CONTROL D'EXECUCIÓ. OPERACIONS DE CONTROL:
Les tasques de control a realitzar són les següents:
- Comprovació de la correcta implantació de les canalitzacions segons el traçat previst.
- Verificar que les dimensions de les canalitzacions s'adeqüen a l'especificat i al que li correspon segons el R.E.B.T., en funció dels conductors instal·lats.
- Verificar la correcta suportació i l'ús dels accessoris adequats.
- Verificar el grau de protecció IP
- Verificar els radis de curvatura, comprovant que no es provoquen reduccions de secció.
- Verificar la continuïtat elèctrica a canalitzacions metàl·liques i la seva posada a terra.
- Verificar la no existència d'encreuaments i paral·lelismes amb d'altres canalitzacions a distàncies inferiors a l'indicat al R.E.B.T.
- Verificar el correcte dimensionament de les caixes de connexió i l'ús dels accessoris adequats.
- Verificar la correcta implantació de registres per a un manteniment correcte.
CONTROL DE L'OBRA ACABADA. OPERACIONS DE CONTROL:
- Informe amb els resultats dels controls efectuats.
CRITERIS DE PRESA DE MOSTRES:
Es verificarà per mostreig diferents punts de la instal·lació.
INTERPRETACIÓ DE RESULTATS I ACTUACIONS EN CAS D'INCOMPLIMENT:
En cas d'incompliment de la Normativa vigent, es procedirà a la seva adequació.
En cas de deficiències de material o execució, es procedirà d'acord amb el que determini la DF.

PG INSTAL·LACIONS ELÈCTRIQUES, DOMÓTICA, FOTOVOLTAICA I MINIEÒLICA

PG3 CABLES ELÈCTRICS PER A TENSIÓ BAIXA I SISTEMES DE DISTRIBUCIÓ ELÈCTRICA

PG33- CABLE DE COURE DE 0,6/1 KV, COL·LOCAT

0.- ELEMENTS QUE CONTEMPLA EL PLEC

PG33-E50X,PG33-E50T,PG33-E50R,PG33-E4VV.

1.- DEFINICIÓ I CONDICIONS DE LES PARTIDES D'OBRA EXECUTADES
Estesa i col·locació de cable elèctric destinat a sistemes de distribució en tensió baixa i instal·lacions en general, per a serveis fixes, amb conductor de coure, de tensió assignada 0,6/1kV.
S'han considerat els tipus següents:
- Cable flexible de designació RZ1-K (AS), amb aïllament de barreja de polietilè reticulat (XLPE) i coberta de poliolefines termoplàstiques , UNE 21123-4
- Cable flexible de designació RV-K amb aïllament de barreja de polietilè reticulat (XLPE) i coberta de barreja de policlorur de vinil (PVC), UNE 21123-2
- Cable flexible de designació RZ1-K (AS+), amb aïllament de barreja de polietilè reticulat (XLPE) + mica i coberta de poliolefines termoplàstiques , UNE 21123-4

- Cable flexible de designació SZ1-K (AS+), amb aïllament d'elastòmers vulcanitzats i coberta de poliolefines termoplàstiques , UNE 21123-4
- Cable rígid de designació RV, amb aïllament de barreja de polietilè reticulat (XLPE) i coberta de barreja de policlorur de vinil (PVC), UNE 21123-2
- Cable rígid de designació RZ, amb aïllament de barreja de polietilè reticulat (XLPE), UNE 21030
- Cable rígid de designació RVFV, amb armadura de fleix d'acer, aïllament de barreja de polietilè reticulat (XLPE) i coberta de barreja de policlorur de vinil (PVC), UNE 21123-2
- Cable flexible de designació ZZ-F (AS), amb aïllament i coberta d'elastòmers termoestables.
S'han considerat els tipus de col·locació següents:
- Col·locat superficialment
- Col·locat en tub
- Col·locat en canal o safata
- Col·locat aeri
L'execució de la unitat d'obra inclou les operacions següents:
- Estesa, col·locació i tibat del cable si es el cas
CONDICIONS GENERALS:
Els empalmaments i derivacions s'han de fer amb borns o regletes de connexió, prohibint-se expressament el fer-ho per simple recargolament o enrrotllament dels fils, de forma que es garanteixi tant la continuïtat elèctrica com la de l'aïllament.
El recorregut ha de ser l'indicat a la DT.
Els conductors han de quedar estesos de manera que les seves propietats no quedin danyades.
Els conductors han d'estar protegits contra els danys mecànics que puguin venir després de la seva instal·lació.
El conductor ha de penetrar dins les caixes de derivació, de connexió dels equips i dels mecanismos elèctrics.
Tots els materials que intervenen en la instal·lació han de ser compatibles entre si. Per aquest motiu, el muntatge i les connexions han d'estar fets amb els materials i accessoris subministrats pel fabricant, o expressament aprovats per aquest.
El cable ha de portar una identificació mitjançant anelles o brides del circuit al qual pertany, a la sortida del quadre de protecció.
No ha d'haver-hi empalmaments entre les caixes de derivació, ni entre aquestes i els mecanismes.
No s'han de transmetre esforços entre els cables i les connexions elèctriques.
Penetració del conductor dins les caixes: >= 10 cm
Toleràncies d'instal·lació:
- Penetració del conductor dins les caixes: ± 10 mm
Distància mínima al terra en creuaments de vials públics:
- Sense transit rodat: >= 4 m
- Amb transit rodat: >= 6 m
COL·LOCAT SUPERFICIALMENT:
El cable ha de quedar fixat als paraments o al sostre mitjançant brides, collarins o abraçadores de forma que no en surti perjudicada la coberta.
Quan es col·loca muntat superficialment, la seva fixació al parament ha de quedar alineada paral·lelament al sostre o al paviment i la seva posició ha de ser la fixada al projecte.
Distància horitzontal entre fixacions: <= 80cm
Distància vertical entre fixacions: <= 150cm
En cables col·locats amb grapes sobre façanes s'aprofitarà, en la mesura del possible, les possibilitats d'ocultació que ofereixi aquesta.
El cable es subjectarà a la paret o sostre amb les grapes adequades. Les grapes han de ser resistents a la intempèrie i en cap cas han de malmetre el cable. Han d'estar fermament subjectes al suport amb tacs i cargols.
Quan el cable ha de recórrer un tram sense suports, com per exemple passar d'un edifici a un altre, es penjarà d'un cable fiador d'acer galvanitzat sòlidament subjectat pels extrems.
En els creuaments amb altres canalitzacions, elèctriques o no, es deixarà una distància mínima de 3 cm entre els cables i aquestes canalitzacions o be es disposarà un aïllament suplementari.
Si l'encreuament es fa practicant un pont amb el mateix cable, els punts de fixació immediats han d'estar el suficientment propers per tal d'evitar que la distància indicada pugui deixar d'existir.
COL·LOCACIÓ AÈRIA:
El cable quedarà unit als suports pel neutre fiador que es el que aguantarà tot l'esforç de tracció. En cap cas està permes fer servir un conductor de fase per a subjectar el cable.
La unió del cable amb el suport es durà a terme amb una peça adient que empresoni el neutre fiador per la seva coberta aïllant sense malmètrela. Aquesta peça ha d'incorporar un sistema de tesat per tal de donar-li al cable la seva tensió de treball un cop estesa la línia. Ha de ser d'acer galvanitzat hi no ha de provocar cap retorciment al conductor neutre fiador en les operacions de tesat.
Tant les derivacions com els empalmaments es faran coincidir sempre amb un punt de fixació, ja sigui en xarxes sobre suports o en xarxes sobre façanes o be en combinacions d'aquestes.
COL·LOCAT EN TUBS:
Quan el cable passi de subterrani a aèri, es protegirà el cable soterrat des de 0,5 m per sota del paviment fins a 2,5 m per sobre amb un tub d'acer galvanitzat.

La connexió entre el cable soterrat i el que transcorre per la façana o suport es farà dintre d'una caixa de doble aïllament, situada a l'extrem del tub d'acer, resistent a la intempèrie i amb premsaestopes per a l'entrada i sortida de cables.
Els empalmaments i connexions es faran a l'interior de pericons o be en les caixes dels mecanismes.
Es duran a terme de manera que quedi garantida la continuitat tant elèctrica com de l'aïllament.
A la vegada ha de quedar assegurada la seva estanquitat i resistència a la corrossió.
El diàmetre interior dels tubs serà superior a dues vegades el diàmetre del conductor.
Si en un mateix tub hi ha més d'un cable, aleshores el diàmetre del tub ha de ser suficientment gran per evitar embussaments dels cables.
2.- CONDICIONS DEL PROCÉS D'EXECUCIÓ
CONDICIONS GENERALS:
L'instal·lador prendrà cura que no pateixi torsions ni danys a la seva coberta en treure'l de la bobina.
Es tindrà cura al treure el cable de la bobina per tal de no causar-li retorçaments ni coques.
Temperatura del conductor durant la seva instal·lació: >= 0°C
No ha de tenir contacte amb superfícies calentes, ni que desprenguin irradiacions.
Si l'estesa del cable es amb tensió, es a dir estirant per un extrem del cable mentre es va desentrrotllant de la bobina, es disposaran politges als suports i en els canvis de direcció per tal de no sobrepassar la tensió màxima admissible pel cable. El cable s'ha d'extreure de la bobina estirant per la part superior. Durant l'operació es vigilarà permanentment la tensió del cable.
Un cop el cable a dalt dels suports es procedirà a la fixació i tibat amb els tensors que incorporen les peces de suport.
Durant l'estesa del cable i sempre que es prevegin interrupcions de l'obra, els extrems es protegiran per tal de que no hi entri aigua.
La força màxima de tracció durant el procés d'instal·lació serà tal que no provoqui allargaments superiors al 0,2%. Per a cables amb conductor de coure, la tensió màxima admissible durant l'estesa serà de 50 N/mm2.
En el traçat de l'estesa del cable es disposaran rodets en els canvis de direcció i en general allí on es consideri necessari per tal de no provocar tensions massa grans al conductor.
Radi de curvatura mínim admissible durant l'estesa:
- Cables unipolars: Radi mínim de quinze vegades el diàmetre del cable.
- Cables multiconductors: Radi mínim de dotze vegades el diàmetre del cable.
CABLE COL.LOCAT EN TUB:
El tub de protecció ha d'estar instal·lat abans d'introduir els conductors.
El conductor s'ha d'introduir dins el tub de protecció mitjançant un cable guia prenent cura que no pateixi torsions ni danys a la seva coberta.
3.- UNITAT I CRITERI D'AMIDAMENT
m de llargària instal·lada, amidada segons les especificacions del projecte, entre els eixos dels elements per connectar.
Aquest criteri inclou les pèrdues de material corresponents a retalls, així com l'excés previst per a les connexions.
4.- NORMATIVA DE COMPLIMENT OBLIGATORI
Real Decreto 842/2002 de 2 de agosto, por el que se aprueba el Reglamento Electrotécnico de Baja Tensión. REBT 2002.
5.- CONDICIONS DE CONTROL D'EXECUCIÓ I DE L'OBRA ACABADA
CONTROL D'EXECUCIÓ. OPERACIONS DE CONTROL:
Les tasques de control a realitzar són les següents:
- Comprovació de la correcta instal·lació dels conductors
- Verificar que els tipus i seccions dels conductors s'adeqüen a l'especificat al projecte
- Verificar la no existència d'empalmaments fora de les caixes
- Verificar a caixes la correcta execució dels empalmaments i l'ús de borns de connexió adequats
- Verificar l'ús adequat dels codis de colors
- Verificar les distàncies de seguretat respecte altres conduccions (aigua, gas, gasos cremats i senyals febles) segons cadascun dels reglaments d'aplicació.
- Assaigs segons REBT.
CONTROL DE L'OBRA ACABADA. OPERACIONS DE CONTROL:
Les tasques de control a realitzar són les següents:
- Realització i emissió d'informe amb resultats dels controls i assaigs realitzats, d'acord amb el que s'especifica a la taula d'assaigs i de quantificació dels mateixos.
CRITERIS DE PRESA DE MOSTRES:
Resistència d'aïllament: Es realitzarà a tots els circuits
Rigidesa dielèctrica: Es realitzarà a les línies principals
Caiguda de tensió: Es mesuraran els circuits més desfavorables i les línies que hagin sigut modificades el seu recorregut respecte projecte.
INTERPRETACIÓ DE RESULTATS I ACTUACIONS EN CAS D'INCOMPLIMENT:
En cas d'incompliment de la Normativa vigent, es procedirà a la seva substitució.
En cas de deficiències de material o execució, es procedirà d'acord amb el que determini la DF.

PG INSTAL·LACIONS ELÈCTRIQUES, DOMÓTICA, FOTOVOLTAICA I MINIEÒLICA

PG4 APARELLS DE PROTECCIÓ

PG47- INTERRUPTOR AUTOMÀTIC MAGNETOTÈRMIC, COL·LOCAT

0.- ELEMENTS QUE CONTEMPLA EL PLEC

PG47-XX01,PG47-XXX1.

Plec de condicions
1.- DEFINICIÓ I CONDICIONS DE LES PARTIDES D'OBRA EXECUTADES

Interruptor automàtic magnetotèrmic unipolar amb 1 pol protegit, bipolar amb 1 pol protegit, bipolar amb 2 pols protegits, tripolar amb 3 pols protegits, tetrapolar amb 3 pols protegits, tetrapolar amb tres pols protegits i protecció parcial del neutre i tetrapolar amb 4 pols protegits.
S'han considerat els tipus següents:
- Per a control de potència (ICP)
- Per a protecció de línies elèctriques d'alimentació a receptors (PIA)
- Interruptors automàtics magnetotèrmics de caixa emmotllada
L'execució de la unitat d'obra inclou les operacions següents:
- Col·locació i anivellació
- Connexionat
- Regulació dels paràmetres de funcionament, si és el cas
CONDICIONS GENERALS:
La subjecció de cables ha d'estar feta mitjançant la pressió de visos.
Tots els conductors han de quedar connectats als borns corresponents.
Cap part accessible de l'element instal·lat no ha d'estar en tensió, fora dels punts de connexió.
Quan es col·loca a pressió ha d'anar muntat sobre un perfil DIN simètric a l'interior d'una caixa o armari. En aquest cas, l'interruptor s'ha de subjectar pel mecanisme de fixació disposat per a tal fi.
Quan es col·loca amb cargols, ha d'estar muntat sobre una placa base aïllant a l'interior d'una caixa també aïllant. En aquest cas l'interruptor s'ha de subjectar pels punts disposats a tal fi pel fabricant.
Els interruptors han de ser capaços de funcionar correctament en les condicions normals exigides en les normes.
Els interruptors que admetin la regulació d'algun paràmetre han d'estar ajustats a les condicions del paràmetre exigides en la DT.
Resistència a la tracció de les connexions: >= 30 N
ICP:
Ha d'estar muntat dins d'una caixa precintable.
Ha d'estar localitzat el més aprop possible de l'entrada de la derivació individual.
PIA:
En el cas de vivendes ha de quedar muntat un interruptor magnetotèrmic per a cada circuit.

2.- CONDICIONS DEL PROCÉS D'EXECUCIÓ

Els interruptors han de muntar-se segons les indicacions del fabricant, i atenent a les especificacions dels reglaments.
No s'ha de treballar amb tensió a la xarxa. Abans de procedir a la connexió es verificarà que els conductors estan sense tensió.
S'han d'identificar els conductors de cada fase i neutre per a la seva correcta connexió als borns de l'interruptor.
S'ha de comprovar que les característiques de l'aparell corresponen a les especificades a la DT
S'ha de verificar que els conductors quedin aprestats de forma segura.
Quan la secció dels conductors o requereixi es faran servir terminals per a fer les connexions.

3.- UNITAT I CRITERI D'AMIDAMENT

Unitat de quantitat instal·lada, mesurada segons les especificacions de la DT.
La instal·lació inclou la part proporcional de connexionats i accessoris dins dels quadres elèctrics.

4.- NORMATIVA DE COMPLIMENT OBLIGATORI

NORMATIVA GENERAL:
Real Decreto 842/2002 de 2 de agosto, por el que se aprueba el Reglamento Electrotécnico de Baja Tensión. REBT 2002.
ICP:
UNE 20317:1988 Interruptores automáticos magnetotérmicos, para control de potencia, de 1,5 a 63 A.
UNE 20317/1M:1993 Interruptores automáticos magnetotérmicos, para control de potencia, de 1,5 a 63 A.
PIA:
UNE-EN 60898:1992 Interruptores automáticos para instalaciones domésticas y análogas para la protección contra sobreintensidades.
UNE-EN 60898/A1:1993 Interruptores automáticos para instalaciones domésticas y análogas para la protección contra sobreintensidades.
UNE-EN 60898/A1:1993 ERRATUM Interruptores automáticos para instalaciones domésticas y análogas para la protección contra sobreintensidades.
UNE-EN 60947-1:2002 Aparamenta de baja tensión. Parte 1: Reglas generales.
UNE-EN 60947-2:1998 Aparamenta de baja tensión. Parte 2: Interruptores automáticos.
INTERRUPTORS AUTOMÀTICS DE CAIXA EMMOTLLADA:
UNE-EN 60947-1:2002 Aparamenta de baja tensión. Parte 1: Reglas generales.
UNE-EN 60947-2:1998 Aparamenta de baja tensión. Parte 2: Interruptores automáticos.

5.- CONDICIONS DE CONTROL D'EXECUCIÓ I DE L'OBRA ACABADA

OPERACIONS DE CONTROL:
Les tasques de control a realitzar són les següents:
- Verificació de que els mecanismes instal·lats a cada lloc són el que es corresponen als especificats a la DT.
- Verificar que el sistema de fixació es correcte
- Verificar el funcionament de la instal·lació que comanden
- Verificar la connexió dels conductors i l'absència de derivacions no permeses en contactes dels mecanismes.
- Verificar en preses de corrent l'existència de la línia de terra i mesura de la tensió de contacte.
CRITERIS DE PRESA DE MOSTRES:
Es comprovarà per mostreig diferents punts de la instal·lació segons criteri de la DF.
Es mesurarà la tensió de contacte a un punt com a mínim de cada circuit.
INTERPRETACIÓ DE RESULTATS I ACTUACIONS EN CAS D'INCOMPLIMENT:
En cas d'incompliment de la Normativa vigent, es procedirà a la seva adequació.
En cas de deficiències de material o execució, es procedirà d'acord amb el que determini la DF.
CONTROL D'EXECUCIÓ. OPERACIONS DE CONTROL EN QUADRES GENERALS I SUBQUADRES:
Les tasques de control de qualitat de Quadres Generals, són les següents:
- Comprovació de la correcta implantació dels equips a l'obra.
- Comprovar la correcta identificació de fases, segons codi de colors
- Verificar el marcatge dels conductors a la sortida de línies de manera que s'identifiquin correctament tots els circuits.
- Verificar el marcatge amb materials adients, de tot el cablejat de comandament.
- Verificar la coherència entre la documentació escrita referent a la identificació de circuits i l'execució real.
- Verificar que les seccions dels conductors s'adeqüen a les proteccions i als requisits de projecte
- Verificar la connexió dels diferents circuits, comprovant la no existència de contactes fluixos, enllaços i unions no previstes.
- Comprovar que les longituds dels conductors siguin prou folgades per poder fer arranjaments futurs -sense necessitats d'enllaços.
- Verificar la correcta posada a terra de totes les parts metàl·liques del quadre.
- Verificar la correcta connexió dels conductors d'alimentació i sortides del quadre.
- Verificar la regulació de les proteccions (Intensitat, temps de retard) sigui d'acord a l'especificat.
- Assaigs a efectuar a l'obra en quadres generals segons les normes aplicables en cada cas:
- Dispar de diferencials amb intensitat de defecte igual al nominal segons UNE-EN 61008 R.E.B.T
- Mesura de tensions de contacte segons R.E.T.B - Mesura de resistència de bucle segons R.E.T.B

Aquests assaigs es realitzaran una vegada connectats tots els circuits de sortida i finalitzada la xarxa de terres.
CONTROL DE L'OBRA ACABADA. OPERACIONS DE CONTROL EN QUADRES GENERALS I SUBQUADRES:
Les tasques de control a realitzar són les següents:
- Realització i emissió d'informe amb resultats dels controls i assaigs realitzats, d'acord amb el que s'especifica a la taula d'assaigs i de quantificació dels mateixos.
CRITERIS DE PRESA DE MOSTRES EN QUADRES GENERALS I SUBQUADRES:
S'ha de comprovar la totalitat de la instal·lació.
INTERPRETACIÓ DE RESULTATS I ACTUACIONS EN CAS D'INCOMPLIMENT EN QUADRES GENERALS I SUBQUADRES:
Es cas de deficiències de material o execució, si es pot esmenar sense canviar materials, es procedirà a fer-ho. En cas contrari es procedirà a canviar tot el material afectat.
En cas de manca d'elements o discrepàncies amb el projecte, es procedirà a l'adequació, d'acord amb el determini la DF.

PG INSTAL·LACIONS ELÈCTRIQUES, DOMÓTICA, FOTOVOLTAICA I MINIEÒLICA

PG6 MECANISMES

PG6O- PRESA DE CORRENT, COL·LOCADA

0.- ELEMENTS QUE CONTEMPLA EL PLEC

PG6O-77MY.

Plec de condicions
1.- DEFINICIÓ I CONDICIONS DE LES PARTIDES D'OBRA EXECUTADES

Mecanismes per a instal·lacions elèctriques, encastats o muntats superficialment i els elements necessaris per a la seva col·locació encastada, caixes, plaques i marcs.
S'han considerat les unitats d'obra següents:
- Endolls bipolars o tripolars amb terra o sense connexió a terra, encastats o muntats superficialment.
L'execució de la unitat d'obra inclou les operacions següents:
Caixes per a mecanismes, interruptors, commutadors, endolls, polsadors, portafusibles o reguladors d'intensitat:
- Replanteig de la unitat d'obra
- Muntatge, fixació i anivellació
- Connexionat
- Retirada de l'obra de les restes d'embalatges, retalls de tubs, cables, etc.
CONDICIONS GENERALS:
La posició ha de ser la reflectida a la DT o, en el seu defecte, la indicada per la DF.
Tolerències d'instal·lació:
- Posició: ± 20 mm
INTERRUPTORS, COMMUTADORS, ENDOLLS, POLSADORS, PORTAFUSIBLES O REGULADORS D'INTENSITAT:
Un cop instal·lat i connectat a la xarxa no han de ser accessibles les parts que hagin d'estar en tensió.
Les fases (o fase i neutre) i el conductor de protecció, si n'hi ha, han d'estar connectats als borns de la base per pressió de cargols.
Ha de quedar amb els costats aplomats i en el mateix pla que el parament.
Quan es col·loca muntat superficialment, l'element ha de quedar fixat sòlidament al suport.
Quan es col·loca encastat, l'element ha de quedar fixat sòlidament a la caixa de mecanismes, la qual ha de complir les especificacions fixades en el seu plec de condicions.
L'endoll instal·lat ha de complir les especificacions de la MI-BT-024.
Resistència a la tracció de les connexions: >= 30 N
Tolerències d'instal·lació:
- Aplomat: ± 2%

2.- CONDICIONS DEL PROCÉS D'EXECUCIÓ

Abans de començar els treballs de muntatge, s'ha de fer un replanteig que ha de ser aprovat per la DF.
S'ha de comprovar que les característiques del producte corresponen a les especificades al projecte.

Els materials s'han d'inspeccionar abans de la seva col·locació.
La seva instal·lació no ha d'alterar les característiques dels elements.
La col·locació de l'element s'ha de fer seguint les indicacions del fabricant.
Un cop instal·lat, s'ha de procedir a la retirada de l'obra de tots els materials sobrants (embalatges, retalls de cables, etc.).

3.- UNITAT I CRITERI D'AMIDAMENT

Unitat de quantitat instal·lada, mesurada segons les especificacions de la DT.

4.- NORMATIVA DE COMPLIMENT OBLIGATORI

NORMATIVA GENERAL:
Real Decreto 842/2002 de 2 de agosto, por el que se aprueba el Reglamento Electrotécnico de Baja Tensión. REBT 2002.
INTERRUPTORS, COMMUTADORS, ENDOLLS, POLSADORS, PORTAFUSIBLES O REGULADORS D'INTENSITAT:
UNE-EN 60669-1:1996 Interruptores para instalaciones eléctricas fijas, domésticas y análogas. Parte 1: Prescripciones generales.

5.- CONDICIONS DE CONTROL D'EXECUCIÓ I DE L'OBRA ACABADA

CONTROL D'EXECUCIÓ. OPERACIONS DE CONTROL:
Les tasques de control a realitzar són les següents:
- Verificació de que els mecanismes instal·lats a cada lloc són el que es corresponen als especificats a la DT.
- Verificar que el sistema de fixació es correcte
- Verificar el funcionament de la instal·lació que comanden
- Verificar la connexió dels conductors i l'absència de derivacions no permeses en contactes dels mecanismes.
- Verificar en preses de corrent l'existència de la línia de terra i mesura de la tensió de contacte.
CONTROL DE L'OBRA ACABADA. OPERACIONS DE CONTROL:
Les tasques de control a realitzar són les següents:
- Realització i emissió d'informe amb resultats dels controls i mesures realitzades.
CRITERIS DE PRESA DE MOSTRES:
Es comprovarà per mostreig diferents punts de la instal·lació segons criteri de la DF.
Es mesurarà la tensió de contacte a un punt com a mínim de cada circuit.
INTERPRETACIÓ DE RESULTATS I ACTUACIONS EN CAS D'INCOMPLIMENT:
En cas d'incompliment de la Normativa vigent, es procedirà a la seva adequació.
En cas de deficiències de material o execució, es procedirà d'acord amb el que determini la DF.

PP INSTAL·LACIONS AUDIOVISUALS I DE COMUNICACIÓ

PP7 SISTEMES DE TRANSMISSIÓ DE VEU I DADES

PP7H- PRESA DE VEU I DADES, COL·LOCADA

Plec de condicions
1.- DEFINICIÓ I CONDICIONS DE LES PARTIDES D'OBRA EXECUTADES

Connectors per a instal·lacions de comunicacions, col·locats.
S'han contemplat els tipus de connectors següents:
- Connectors de 8 vies per a cables amb conductors metàl·lics, amb o sense pantalla
- Connectors per a cables de fibra òptica del tipus ST
- Connectors per a cables de fibra òptica del tipus SC
- Connectors per a cables de fibra òptica del tipus MTRJ
- Connectors per a cables de fibra òptica del tipus LC
L'execució de la unitat d'obra inclou les operacions següents:
- Replanteig de la unitat d'obra
- Preparació de l'extrem del cable
- Execució de la connexió

- Fixació a la caixa amb ajut de l'adaptador
- Prova de funcionament
- Retirada de l'obra de les restes d'embalatges, retalls de cables, etc.
CONDICIONS GENERALS:
La posició ha de ser la reflectida a la DT o, en el seu defecte, la indicada per la DF.
El connector ha de quedar fixat sòlidament a la caixa de mecanismes.
Tots els materials que intervenen en la instal·lació han de ser compatibles entre si.
Les connexions han d'estar fetes.
No s'han de transmetre esforços entre la connexió i el mecanisme. Per aquest motiu, el cable ha d'anar folgat a dintre de la caixa de mecanismes.
Toleràncies d'instal·lació:
- Posició: ± 20 mm
- Aplomat: ± 2%
CONNECTORS DE 8 VIES PER A CABLES AMB CONDUCTORS METÀL·LICS:
En les instal·lacions fetes amb cables apantallats, els connectors també han de ser del tipus apantallat, amb pantalla de 360º al voltant del connector.
L'apantallament de la instal·lació no es pot perdre en el connector , per tant, la pantalla del cable s'ha de connectar amb la pantalla del propi connector.
CONNECTORS PER A CABLES DE FIBRA ÒPTICA:
La qualitat i característica del senyal òptic no poden alterar-se en el punt de connexió entre la fibra i el connector.
Així mateix, no es pot perdre la qualitat i les característiques del senyal òptic per radis de curvatura excessivament petits en el traçat del cable de fibra òptica.

2.- CONDICIONS DEL PROCÉS D'EXECUCIÓ

Abans de començar els treballs de muntatge, s'ha de fer un replanteig que ha de ser aprovat per la DF.
Les connexions dels cables amb els connectors s'han de fer amb l'utillatge adequat.
Les connexions s'han de fer seguint les instruccions de la documentació tècnica del fabricant.
Tots els elements s'han d'inspeccionar abans de la seva col·locació.
La seva instal·lació no ha d'alterar les característiques dels elements.
S'ha de comprovar que les característiques tècniques dels elements corresponen a les especificades al projecte.
Un cop col·locat el connector, es procedirà a la retirada de l'obra de tots els elements sobrants com ara embalatges, retalls de cables, etc.

3.- UNITAT I CRITERI D'AMIDAMENT

Unitat de quantitat necessària amidada segons les especificacions de la DT.

4.- NORMATIVA DE COMPLIMENT OBLIGATORI

NORMATIVA GENERAL:
* UNE-EN 50173:1997 Tecnologías de la información. Sistemas de cableado genéricos.
* UNE-EN 50173/A1:2000 Tecnologías de la información. Sistemas de cableado genéricos.
* UNE-EN 50173-1:2002 Tecnología de la información. Sistemas de cableado genérico. Parte 1: Requisitos generales y áreas de oficina (Ratificada por AENOR en enero de 2004).
CONNECTORS DE 8 VIES PER A CABLES AMB CONDUCTORS METÀL·LICS:
* UNE-EN 60603-7:1999 Conectores para frecuencias inferiores a 3 MHz para uso con tarjetas impresas. Parte 7: Especificación particular para conectores de 8 vías, incluyendo los conectores fijos y libres con características de acoplamiento comunes, con garantía de calidad.
* EN 60603-7-1:2002 Conectores para equipos electrónicos. Parte 7-1: Especificación particular de conectores de 8 vías, blindados, libres y fijos con características de acoplamiento comunes, de calidad evaluada. (Ratificada por AENOR en noviembre de 2002)
* EN 60603-7-7:2002 Conectores para equipos electrónicos. Parte 7-7: Especificación particular para conectores de 8 vías, blindados, libres y fijos, para la transmisión de datos con frecuencias de hasta 600 MHz (categoría 7, blindados). (Ratificada por AENOR en noviembre de 2002).

PQ EQUIPAMENTS, MOBILIARI I MOBILIARI URBÀ

PQN ESCALES PREFABRICADES

PQN2- ESCALES PREFABRICADES RECTES (D)

0.- ELEMENTS QUE CONTEMPLA EL PLEC

PQN2-XX02,PQN2-XX01.

Plec de condicions
1.- DEFINICIÓ I CONDICIONS DE LES PARTIDES D'OBRA EXECUTADES

Escales metàl·liques prefabricades de trams rectes.
S'han considerat els següents tipus d'escales:
- Escales de gat amb pates encastats a l'obra amb morter de ciment
- Escales metàl·liques rectes amb estructura de perfils laminats i graons de planxa d'acer
L'execució de la unitat d'obra inclou les operacions següents:
En les escales metàl·liques rectes amb estructura de perfils laminats i graons de planxa d'acer:
- Preparació de la zona de treball
- Replanteig i marcat dels eixos
- Col·locació i fixació provisional de la peça
- Aplomat i anivellació definitius
- Execució de les unions, en el seu cas
- Comprovació final de l'aplomat i dels nivells
En les escales de gat
- Comprovació i preparació dels punts d'encastament
- Col·locació dels graons amb morter
ESCALES METÀL·LIQUES RECTES AMB ESTRUCTURA DE PERFILS LAMINATS I GRAONS DE PLANXA D'ACER:
Ha d'estar col·locada a la posició indicada a la DT, amb les modificacions aprovades per la DF.
Ha de quedar correctament aplomada i anivellada.
La disposició dels diferents elements de l'escala, les seves dimensions, tipus d'acer i perfils s'han de correspondre amb les indicacions de la DT.
Cada element ha de dur les marques d'identificació suficients per tal de definir la seva posició a l'obra.
L'element ha d'estar pintat amb una capa de protecció de pintura antioxidant, excepte si està galvanitzat.
Els cantells de les peces no han de tenir òxid adherit, rebaves, estries o irregularitats que dificultin el contacte amb l'element que s'han d'unir.
L'element no s'ha d'adreçar un cop col·locat definitivament.
No es permet reblir amb soldadura els forats que han estat practicats a l'estructura per a disposar cargols provisionals de muntatge.
Tolerències d'execució:
- Llargària de l'element: - D'1 m, com a màxim: ± 2 mm - D'1 a 3 m: ± 3 mm - De 3 a 6 m: ± 4 mm - Tolerància total (suma de tolerències dels elements que formen el conjunt estructural): <= 15 mm
COL·LOCACIÓ AMB SOLDADURA:
El material d'aportació utilitzat ha de ser apropiat als materials a soldar i al procediment de soldadura.
Les característiques mecàniques del material d'aportació han de ser superiors a les del material base.
La soldadura no ha de tenir cap defecte que constitueixi seqüència en una llargària superior a 150 mm, ja sigui osca, fissura, inclusió d'escòria o porus.
La unió entre les platines i els pilars ha d'estar feta per mitjà de soldadures continues de penetració complerta.
ESCALES DE GAT AMB PATES ENCASTATS A L'OBRA AMB MORTER DE CIMENT:
El graó col·locat ha de quedar anivellat i paral·lel a la paret que l'hi dóna suport.
Ha d'estar sòlidament fixat a la paret per encastament dels seus extrems agafats amb morter.
Llargària d'encastament: >= 10 cm
Distància vertical entre graons consecutius: <= 35 cm
Distància vertical entre la trapa o finestra i l'últim graó: 25 cm
Distància vertical entre el primer graó i el paviment: 50 cm
Tolerències d'execució:
- Nivell: ± 10 mm
- Horitzontalitat: ± 1 mm
- Paral·lelisme amb la paret: ± 5 mm

2.- CONDICIONS DEL PROCÉS D'EXECUCIÓ

CONDICIONS GENERALS:

El procés de col·locació no ha de provocar desperfectes ni modificar les condicions exigides pel material.
ESCALES METÀL·LIQUES RECTES AMB ESTRUCTURA DE PERFILS LAMINATS I GRAONS DE PLANXA D'ACER:
El constructor ha d'elaborar els plànols de taller i un programa de muntatge que han de ser aprovats per la DF abans d'iniciar els treballs en obra.
La DF ha d'haver aprovat els plànols de taller abans d'iniciar l'execució de l'obra. Qualsevol modificació durant els treballs ha d'aprovar-la la DF i reflectir-se posteriorment en els plànols de taller.
Si durant el transport el material ha sofert desperfectes que no poden ser corregits o es preveu que després d'arreglar-los afectarà al seu treball estructural, la peça ha de ser substituïda.
La secció de l'element no ha de quedar disminuida pels sistemes de muntatges utilitzats.
No s'han de començar les unions de muntatge fins que no s'hagi comprovat que la posició dels elements de cada unió coincideix exactament amb la posició definitiva.
Els elements provisionals de fixació que per a l'armat i el muntatge es soldin a les barres de l'estructura, s'han de desprendre amb bufador sense afectar a les barres. Es prohibeix desprendre'ls a cops.
Un cop acabada la posada a l'obra se li ha de donar una segona o tercera capa de protecció de pintura antioxidant, segons les especificacions de la DF, que ha de complir les condicions fixades a la seva partida d'obra.
Les parts que hagin de quedar de difícil accés després del seu muntatge, però sense estar en contacte, rebran la segona capa de pintura i la tercera, si està prescrita, després de la inspecció i l'acceptació de la DF i abans del muntatge.
La preparació de les unions que s'hagin de realitzar a obra es farà a taller.
COL·LOCACIÓ AMB SOLDADURA:
Els procediments autoritzats per a realitzar unions soldades són:
- Per arc elèctric manual amb elèctrode revestit
- Per arc amb fil tubular, sense protecció gasosa
- Per arc submergit amb fil/filferro
- Per arc submergit amb elèctrode nu
- Per arc amb gas inert
- Per arc amb gas actiu
- Per arc amb fil tubular, amb protecció de gas actiu
- Per arc amb fil tubular, amb protecció de gas inert
- Per arc amb elèctrode de wolfram i gas inert
- Per arc de connectors
Les soldadures s'han de fer protegides dels efectes directes del vent, de la pluja i de la neu.
Abans de començar a soldar s'ha de verificar que les superfícies i vores a soldar són adequades al procés de soldadura i que estan lliures de fissures.
Totes les superfícies a soldar s'han de netejar de qualsevol material que pugui afectar negativament la qualitat de la soldadura o perjudicar el procés de soldatge. S'han de mantenir seques i lliures de condensacions.
Els cordons de soldadura successius no han de produir osques.
Després de fer un cordó de soldadura i abans de fer el següent, cal netejar l'escòria per mitjà d'una picola i d'un raspall.
Les soldadures s'han de fer per soldadors certificats per un organisme acreditat i qualificats segons l'UNE-EN 287-1.
L'execució d'els diferents tipus de soldadures s'ha de fer d'acord amb els requisits establerts a l'apartat 10.3.4 del DB-SE A.

3.- UNITAT I CRITERI D'AMIDAMENT

m de llargària mesurada en el sentit del recorregut de l'escala, executat segons les especificacions de la DT.

4.- NORMATIVA DE COMPLIMENT OBLIGATORI

Real Decreto 314/2006, de 17 de marzo, por el que se aprueba el Código Técnico de la Edificación Parte 2. Documento Básico de Acero DB-SE-A.
* UNE-ENV 1090-1:1997 Ejecución de estructuras de acero. Parte 1: Reglas generales y reglas para edificación.

PX INSTAL·LACIONS DE CLIMATITZACIÓ, CALEFACCIÓ I VENTILACIÓ MECÀNICA

PX4 XEMENEIES I CONDUCTES CIRCULARS

PX42 CONDUCTE CIRCULAR METÀL·LIC

PX421- CONDUCTE CIRCULAR METÀL·LIC, COL·LOCAT

0.- ELEMENTS QUE CONTEMPLA EL PLEC

PX421-495R,PX421-491T.

1.- DEFINICIÓ I CONDICIONS DE LES PARTIDES D'OBRA EXECUTADES
Conductes muntats superficialment.
S'han considerat els materials següents:
- Alumini rígid
- Acer inoxidable
- Alumini flexible
- Planxa d'acer galvanitzat
L'execució de la unitat d'obra inclou les operacions següents:
- Col·locació dels suports per al muntatge superficial
- Col·locació dels conductes connectant-los amb junts i abraçadores
CONDICIONS GENERALS:
La situació del conducte ha de ser la reflectida a la DT o la indicada per la DF. Els conductes horitzontals han de passar a prop del sostre i amb una inclinació ascendent >= 3%.
Els conductes per al transport d'aire no poden allotjar conduccions d'altres instal·lacions mecàniques o elèctriques, ni ser travessats per aquestes.
El sistema de suport d'un conducte ha de tenir les dimensions dels elements que el constitueixen i ha d'estar espaiat de tal manera que sigui capaç de suportar, sense cedir, el pes del conducte i del seu aïllament tèrmic, si es el cas, així com el seu propi pes.
El sistema de suport no ha de debilitar l'estructura de l'edifici i la relació entre la càrrega que grava sobre l'element d'ancoratge i la càrrega que determina l'arrencament del mateix no ha de ser mai inferior a 1:4.
Si els conductes estan penjats del sostre, el tirant vertical ha de tenir una desviació <= 10° respecte a la vertical. Els suports s'han de col·locar a prop de les unions entre els trams.
Les unions entre els conductes s'han de fer mitjançant maniguets d'unió i s'han de segellar.
Les unions entre els accessoris i els conductes s'han de fer directament. Els accessoris han d'estar normalitzats.
A les unions amb conductes d'obra el tub s'ha d'introduir dins el conducte 1 o 2 cm. Si el tub ha d'anar revestit amb un conducte d'obra, cal que hi hagi una distància >= 5 cm entre el conducte i el tub, per a facilitar la circulació de l'aire.
El pas a través d'elements estructurals i de tancament s'ha de fer amb passamurs d'un diàmetre, com a mínim, 4 cm més gran que el diàmetre del conducte si l'element és de material incombustible i si l'element és combustible el diàmetre del passamurs ha de ser 10 cm més gran, com a mínim.
L'espai entre els conductes s'ha d'omplir amb material incombustible.
Els conductes verticals es suportaran per mitjà de perfils a un sostre o a una paret vertical.
La fixació dels conductes als maniguets d'unió s'ha de realitzar mitjançant cargols autoroscants o reblons.
Distància màxima entre suports horitzontals (UNE-EN 12236). Ha de complir
Distància màxima permesa entre suports verticals:
- Per a conductes de fins a 800mm de diàmetre: =< 8 m
- Per a conductes de diàmetres superiors a 800 mm: =< 4 m
Toleràncies d'instal·lació:
- Aplomat: 2/1000, <= 15 mm
Per a conductes d'alumini rígid, acer inoxidable o planxa d'acer galvanitzada la distància entre suports en els trams horitzontals ha de ser <=3,5m i en trams verticals <=8m.
Per conductes d'alumini flexible la distància entre suports en els trams horitzontals ha de ser <=1,5m i en los trams verticals <= 3m
Les xarxes de conductes han d'estar equipades amb obertures de servei d'acord al que indica la norma UNE-ENV 12097 per a permetre les operacions de neteja i desinfecció.
Els elements instal·lats han de ser desmuntables i tenir una obertura d'accés o una secció desmuntable de conducte per a permetre les operacions de manteniment.
Els falsos sostres han de tenir registres d'inspecció en correspondència amb els registres de conductes i els aparells situats als mateixos.
Els conductes flexibles s'han d'instal·lar totalment desplegats i amb corbes de radi igual o major que el diàmetre nominal. La longitud màxima permesa és d'1,2 m.
CONDUCTES PER A VENTILACIÓ MECÀNICA
El conducte ha de tenir traçat vertical, excepte en els trams de connexió de les obertures d'extracció o ramals corresponents.
Ha de tenir un acabat que dificulti l'acumulació de brutícia i ha de ser practicable per al

registre i neteja en la coronació i en l'arrencada.
Quan en la paret dels conductes es pugui arribar a la temperatura de rosada, hauran d'estar aïllats tèrmicament per tal d'evitar condensacions.
El conducte que travessi elements separadors de sectors d'incendi ha de complir les condicions de resistència al foc de l'apartat 3 de la secció SI1 del CTE.
Ha de ser estanc a l'aire per a la seva pressió de dimensionat.
La boca d'expulsió, o extrem exterior del conducte d'extracció, ha de disposar de malla anti-ocells o element similar.
Ha d'estar separada:
- De qualsevol element d'entrada de ventilació: d >= 3 m
- De zones ocupades habitualment: d >= 3 m
2.- CONDICIONS DEL PROCÉS D'EXECUCIÓ
CONDICIONS GENERALS:
Si el tub flexible d'alumini es subministra comprimit cal estirar-lo aproximadament fins a cinc vegades per a instal·lar-lo. Els radis de curvatura mínims han de ser iguals al diàmetre exterior.
Abans de començar els treballs de muntatge, s'ha de fer un replanteig que ha de ser aprovat per la DF.
Els conductes s'han d'inspeccionar i netejar abans de la seva col·locació.
CONDUCTES PER A VENTILACIÓ MECÀNICA
S'ha de preveure el pas de conductes a través del sostres i altres elements de partició horitzontal de tal forma que s'executin els necessaris jous o cèrcols. Els forats de pas del sostre han de proporcionar una franquícia perimetral de 20 mm que s'ha d'omplir amb aïllant tèrmic.
S'han cuidar les unions previstes per tal d'assegurar l'estanqueïtat dels junts.
Les obertures d'extracció connectades als conductes s'han de tapar adequadament per a evitar l'entrada de runa o d'altres objectes fins que es col·loquin els elements de protecció corresponents.
3.- UNITAT I CRITERI D'AMIDAMENT
m de llargària instal·lada, amidada segons les especificacions del projecte, entre els eixos dels elements o dels punts per connectar.
Aquest criteri inclou les pèrdues de material corresponents a retalls.
4.- NORMATIVA DE COMPLIMENT OBLIGATORI
Documento Básico de Salubridad DB-HS, parte II del CTE, aprobado por el Real Decreto 314/2006.
Real Decreto 1027/2007, de 20 de julio, por el que se aprueba el Reglamento de Instalaciones Térmicas en los Edificios. (RITE).
Real Decreto 238/2013, de 5 de abril, por el que se modifican determinados artículos e instrucciones técnicas del Reglamento de Instalaciones Térmicas en los Edificios, aprobado por Real Decreto 1027/2007, de 20 de julio.
UNE-EN 1506:2007 Ventilación de edificios. Conductos de aire de chapa metálica y accesorios de sección circular. Dimensiones.
UNE-EN 12236:2003 Ventilación de edificios. Soportes y apoyos de la red de conductos. Requisitos de resistencia.
5.- CONDICIONS DE CONTROL D'EXECUCIÓ I DE L'OBRA ACABADA
CONTROL D'EXECUCIÓ. OPERACIONS DE CONTROL:
Les tasques de control a realitzar són les següents:
- Comprovació de la correcta implantació de la instal·lació a l'obra.
- Control de procés de muntatge i verificació de la correcta execució de la instal·lació: - Verificació radis cobertura, peces d'unió entre trams de forma geomètrica diferent - Verificació de l'accessibilitat als conductes i comportes - Verificació de la suportació de conductes segons UNE 100103
- Control de l'aïllament tèrmic de conductes segons especificacions
- Comprovació de l'estanquitat en conductes
- Comprovació del nivell sonor, velocitat i cabals en reixes i difusors.
- Comprovació de l'equilibrat dels difusors
- Ajust i equilibrat segons la IT 2.3 del RITE.
- Proves de recepció de xarxes de conductes: - Neteja interior de la xarxa de conductes d'aire: s'ha d'efectuar un cop s'hagi completat el muntatge de la xarxa i de la unitat de tractament d'aire, però abans de connectar les unitats terminals. - Abans que la xarxa es torni inaccessible per la instal·lació d'aïllament tèrmic o el tancament d'obres de manyeria i de falsos sostres, s'han de realitzar proves de resistència mecànica i d'estanquitat per a establir si s'ajusten al servei requerit, d'acord amb el projecte. - Per a la realització de proves, les obertures dels conductes han de tancar-se rígidament i quedar segellades.
CONTROL DE L'OBRA ACABADA. OPERACIONS DE CONTROL:
Les tasques de control a realitzar són les següents:
- Realització d'informe amb els resultats del control efectuat.
CRITERIS DE PRESA DE MOSTRES:
S'ha de comprovar l'execució de conductes en diferents zones segons determini en cada cas la DF. El nivell sonor dels difusors i l'equilibrat s'ha de comprovar per mostreig intentant englobar les diferents zones.
INTERPRETACIÓ DE RESULTATS I ACTUACIONS EN CAS D'INCOMPLIMENT:

En cas de resultats negatius i anomalies, s'han de corregir els defectes sempre que sigui possible, en cas contrari s'ha de substituir el material afectat.

PX INSTAL·LACIONS DE CLIMATITZACIÓ, CALEFACCIÓ I VENTILACIÓ MECÀNICA

PX4 XEMENEIES I CONDUCTES CIRCULARS

PX42 CONDUCTE CIRCULAR METÀL·LIC

PX42- CONDUCTE CIRCULAR METÀL·LIC, COL·LOCAT

0.- ELEMENTS QUE CONTEMPLA EL PLEC

PX42-4929,PX42-492A,PX42-492B,PX42-495G,PX42-495H.

Plec de condicions
1.- DEFINICIÓ I CONDICIONS DE LES PARTIDES D'OBRA EXECUTADES

Conductes muntats superficialment.
S'han considerat els materials següents:
- Alumini rígid
- Acer inoxidable
- Alumini flexible
- Planxa d'acer galvanitzat
L'execució de la unitat d'obra inclou les operacions següents:
- Col·locació dels suports per al muntatge superficial
- Col·locació dels conductes connectant-los amb junts i abraçadores
CONDICIONS GENERALS:
La situació del conducte ha de ser la reflectida a la DT o la indicada per la DF. Els conductes horitzontals han de passar a prop del sostre i amb una inclinació ascendent >= 3%.
Els conductes per al transport d'aire no poden allotjar conduccions d'altres instal·lacions mecàniques o elèctriques, ni ser travessats per aquestes.
El sistema de suport d'un conducte ha de tenir les dimensions dels elements que el constitueixen i ha d'estar espaiat de tal manera que sigui capaç de suportar, sense cedir, el pes del conducte i del seu aïllament tèrmic, si es el cas, així com el seu propi pes.
El sistema de suport no ha de debilitar l'estructura de l'edifici i la relació entre la càrrega que grava sobre l'element d'ancoratge i la càrrega que determina l'arrencament del mateix no ha de ser mai inferior a 1:4.
Si els conductes estan penjats del sostre, el tirant vertical ha de tenir una desviació <= 10° respecte a la vertical. Els suports s'han de col·locar a prop de les unions entre els trams.
Les unions entre els conductes s'han de fer mitjançant maniguets d'unió i s'han de segellar.
Les unions entre els accessoris i els conductes s'han de fer directament. Els accessoris han d'estar normalitzats.
A les unions amb conductes d'obra el tub s'ha d'introduir dins el conducte 1 o 2 cm. Si el tub ha d'anar revestit amb un conducte d'obra, cal que hi hagi una distància >= 5 cm entre el conducte i el tub, per a facilitar la circulació de l'aire.
El pas a través d'elements estructurals i de tancament s'ha de fer amb passamurs d'un diàmetre, com a mínim, 4 cm més gran que el diàmetre del conducte si l'element és de material incombustible i si l'element és combustible el diàmetre del passamurs ha de ser 10 cm més gran, com a mínim.
L'espai entre els conductes s'ha d'omplir amb material incombustible.
Els conductes verticals es suportaran per mitjà de perfils a un sostre o a una paret vertical.
La fixació dels conductes als maniguets d'unió s'ha de realitzar mitjançant cargols autoroscants o reblons.
Distància màxima entre suports horitzontals (UNE-EN 12236). Ha de complir
Distància màxima permesa entre suports verticals:
- Per a conductes de fins a 800mm de diàmetre: =< 8 m
- Per a conductes de diàmetres superiors a 800 mm: =< 4 m
Tolerències d'instal·lació:
- Aplomat: 2/1000, <= 15 mm
Per a conductes d'alumini rígid, acer inoxidable o planxa d'acer galvanitzada la distància entre suports en els trams horitzontals ha de ser <=3,5m i en trams verticals <=8m.
Per conductes d'alumini flexible la distància entre suports en els trams horitzontals ha de ser <=1,5m i en los trams verticals <= 3m
Les xarxes de conductes han d'estar equipades amb obertures de servei d'acord al que indica

la norma UNE-ENV 12097 per a permetre les operacions de neteja i desinfecció.
Els elements instal·lats han de ser desmuntables i tenir una obertura d'accés o una secció desmuntable de conducte per a permetre les operacions de manteniment.
Els falsos sostres han de tenir registres d'inspecció en correspondència amb els registres de conductes i els aparells situats als mateixos.
Els conductes flexibles s'han d'instal·lar totalment desplegats i amb corbes de radi igual o major que el diàmetre nominal. La longitud màxima permesa és d'1,2 m.
CONDUCTES PER A VENTILACIÓ MECÀNICA
El conducte ha de tenir traçat vertical, excepte en els trams de connexió de les obertures d'extracció o ramals corresponents.
Ha de tenir un acabat que dificulti l'acumulació de brutícia i ha de ser practicable per al registre i neteja en la coronació i en l'arrencada.
Quan en la paret dels conductes es pugui arribar a la temperatura de rosada, hauran d'estar aïllats tèrmicament per tal d'evitar condensacions.
El conducte que travessi elements separadors de sectors d'incendi ha de complir les condicions de resistència al foc de l'apartat 3 de la secció SI1 del CTE.
Ha de ser estanc a l'aire per a la seva pressió de dimensionat.
La boca d'expulsió, o extrem exterior del conducte d'extracció, ha de disposar de malla anti-ocells o element similar.
Ha d'estar separada:
- De qualsevol element d'entrada de ventilació: d >= 3 m
- De zones ocupades habitualment: d >= 3 m

2.- CONDICIONS DEL PROCÉS D'EXECUCIÓ

CONDICIONS GENERALS:
Si el tub flexible d'alumini es subministra comprimit cal estirar-lo aproximadament fins a cinc vegades per a instal·lar-lo. Els radis de curvatura mínims han de ser iguals al diàmetre exterior.
Abans de començar els treballs de muntatge, s'ha de fer un replanteig que ha de ser aprovat per la DF.
Els conductes s'han d'inspeccionar i netejar abans de la seva col·locació.
CONDUCTES PER A VENTILACIÓ MECÀNICA
S'ha de preveure el pas de conductes a través del sostres i altres elements de partició horitzontal de tal forma que s'executin els necessaris jous o cèrcols. Els forats de pas del sostre han de proporcionar una franquícia perimetral de 20 mm que s'ha d'omplir amb aïllant tèrmic.
S'han cuidar les unions previstes per tal d'assegurar l'estanqueïtat dels junts.
Les obertures d'extracció connectades als conductes s'han de tapar adequadament per a evitar l'entrada de runa o d'altres objectes fins que es col·loquin els elements de protecció corresponents.

3.- UNITAT I CRITERI D'AMIDAMENT

m de llargària instal·lada, amidada segons les especificacions del projecte, entre els eixos dels elements o dels punts per connectar.
Aquest criteri inclou les pèrdues de material corresponents a retalls.

4.- NORMATIVA DE COMPLIMENT OBLIGATORI

Documento Básico de Salubridad DB-HS, parte II del CTE, aprobado por el Real Decreto 314/2006.
Real Decreto 1027/2007, de 20 de julio, por el que se aprueba el Reglamento de Instalaciones Térmicas en los Edificios. (RITE).
Real Decreto 238/2013, de 5 de abril, por el que se modifican determinados artículos e instrucciones técnicas del Reglamento de Instalaciones Térmicas en los Edificios, aprobado por Real Decreto 1027/2007, de 20 de julio.
UNE-EN 1506:2007 Ventilación de edificios. Conductos de aire de chapa metálica y accesorios de sección circular. Dimensiones.
UNE-EN 12236:2003 Ventilación de edificios. Soportes y apoyos de la red de conductos. Requisitos de resistencia.

5.- CONDICIONS DE CONTROL D'EXECUCIÓ I DE L'OBRA ACABADA

CONTROL D'EXECUCIÓ. OPERACIONS DE CONTROL:
Les tasques de control a realitzar són les següents:
- Comprovació de la correcta implantació de la instal·lació a l'obra.
- Control de procés de muntatge i verificació de la correcta execució de la instal·lació: -

Verificació radis cobertura, peces d'unió entre trams de forma geomètrica diferent - Verificació de l'accessibilitat als conductes i comportes - Verificació de la suportació de conductes segons UNE 100103
- Control de l'aïllament tèrmic de conductes segons especificacions
- Comprovació de l'estanquitat en conductes
- Comprovació del nivell sonor, velocitat i cabals en reixes i difusors.
- Comprovació de l'equilibrat dels difusors
- Ajust i equilibrat segons la IT 2.3 del RITE.
- Proves de recepció de xarxes de conductes: - Neteja interior de la xarxa de conductes d'aire: s'ha d'efectuar un cop s'hagi completat el muntatge de la xarxa i de la unitat de tractament d'aire, però abans de connectar les unitats terminals. - Abans que la xarxa es torni inaccessible per la instal·lació d'aïllament tèrmic o el tancament d'obres de manyeria i de falsos sostres, s'han de realitzar proves de resistència mecànica i d'estanquitat per a establir si s'ajusten al servei requerit, d'acord amb el projecte. - Per a la realització de proves, les obertures dels conductes han de tancar-se rígidament i quedar segellades.
CONTROL DE L'OBRA ACABADA. OPERACIONS DE CONTROL:
Les tasques de control a realitzar són les següents:
- Realització d'informe amb els resultats del control efectuat.
CRITERIS DE PRESA DE MOSTRES:
S'ha de comprovar l'execució de conductes en diferents zones segons determini en cada cas la DF. El nivell sonor dels difusors i l'equilibrat s'ha de comprovar per mostreig intentant englobar les diferents zones.
INTERPRETACIÓ DE RESULTATS I ACTUACIONS EN CAS D'INCOMPLIMENT:
En cas de resultats negatius i anomalies, s'han de corregir els defectes sempre que sigui possible, en cas contrari s'ha de substituir el material afectat.

PX INSTAL·LACIONS DE CLIMATITZACIÓ, CALEFACCIÓ I VENTILACIÓ MECÀNICA

PX5 CONDUCTES RECTANGULARS

PX54- CONDUCTE RECTANGULAR METÀL·LIC, COL·LOCAT

0.- ELEMENTS QUE CONTEMPLA EL PLEC

PX54-35DS.

Plec de condicions
1.- DEFINICIÓ I CONDICIONS DE LES PARTIDES D'OBRA EXECUTADES

Conducte per a transport d'aire en instal·lacions de climatització de planxa d'acer galvanitzat, fibra mineral o poliisocianurat, muntat.
S'han considerat els tipus de col·locació següents:
- Conductes metàl·lics penjats del sostre
- Conductes metàl·lics penjats de la paret
L'execució de la unitat d'obra inclou les operacions següents:
Conductes metàl·lics:
- Col·locació dels suports per als conductes
- Col·locació dels conductes unint-los amb tires
CONDICIONS GENERALS:
La posició ha de ser la reflectida a la DT o, en el seu defecte, la indicada per la DF.
Ha de quedar fixat sòlidament al sistema de suport, amb el mètode de subjecció disposat pel fabricant. El conducte col·locat ha de resistir els esforços deguts al seu propi pes, al moviment de l'aire i a les vibracions que es puguin produir durant el funcionament.
Les parts del conducte que s'hagin de manipular, han de ser accessibles.
Tots els components que conformen el conducte han de ser compatibles entre si. Per aquest motiu, es faran servir els accessoris subministrats pel mateix fabricant, o bé els expressament aprovats per aquest.
No s'han de transmetre esforços entre els conductes o accessoris i el sistema de suport.
El sistema de suport no ha de debilitar l'estructura de l'edifici i la relació entre la càrrega que grava sobre l'element d'ancoratge i la càrrega que determina l'arrencament del mateix no ha de ser mai inferior a 1:4.
Si els conductes estan penjats del sostre, el tirant vertical ha de tenir una desviació <= 10° respecte a la vertical. Els suports s'han de col·locar a prop de les unions entre els trams.
Els conductes per al transport d'aire no poden allotjar conduccions d'altres instal·lacions

mecàniques o elèctriques, ni ser travessats per aquestes.
El conjunt acabat ha de ser estanc a la pressió de treball.
CONDUCTES METÀL·LICS:
Les unions entre conductes es fan per mitjà de les corresponents tires d'unió transversal subministrades amb el conducte i que s'encaixen, fent-hi un doblec, a cada conducte.
Si la pressió de treball del conducte és menor o igual a 50 mca, el suport s'ha d'unir a les parets del conducte amb cargols autoroscants, o amb reblons.
Si la pressió és superior a 50 mca, en conductes penjats del sostre s'han d'unir els braços del suport per sota del conducte per mitjà d'un perfil angular sobre el qual queda recolzat.
La distància entre suports ha de ser menor o igual a 3 m. En conductes penjats de la paret, la unió s'ha de fer per punts de soldadura.
El suport del conducte ha de quedar encastat en la paret o en el sostre, segons quina sigui la seva situació.
Distància màxima entre suports horitzontals (UNE-EN 12236). Ha de complir
Distància màxima permesa entre suports verticals:
- Per a conductes de fins a 2 m de perímetre: =< 8 m
- Per a conductes de perímetre superior a 2 m: =< 4 m

2.- CONDICIONS DEL PROCÉS D'EXECUCIÓ

CONDICIONS GENERALS:
Abans de començar els treballs de muntatge, s'ha de fer un replanteig que ha de ser aprovat per la DF.
El muntatge i les unions del conducte s'han de fer seguint les instruccions del fabricant.
S'ha de comprovar que les característiques tècniques del producte corresponen a les especificades al projecte.
La seva instal·lació no ha d'alterar les característiques dels elements.
Els conductes s'han d'inspeccionar i netejar abans de la seva col·locació. Es tindrà cura de no embrutar els conductes durant les operacions de muntatge.
Un cop instal·lat l'equip, s'ha de procedir a la retirada de l'obra de tots els materials sobrants com ara embalatges, retalls de tubs, etc.

3.- UNITAT I CRITERI D'AMIDAMENT

m2 de superfície instal·lada segons les especificacions de la DT, amidada entre els eixos dels elements o dels punts a connectar.
Aquest criteri inclou les pèrdues de material com a conseqüència dels retalls.

4.- NORMATIVA DE COMPLIMENT OBLIGATORI

NORMATIVA GENERAL:
Real Decreto 1027/2007, de 20 de julio, por el que se aprueba el Reglamento de Instalaciones Térmicas en los Edificios. (RITE).
Real Decreto 238/2013, de 5 de abril, por el que se modifican determinados artículos e instrucciones técnicas del Reglamento de Instalaciones Térmicas en los Edificios, aprobado por Real Decreto 1027/2007, de 20 de julio.
UNE-EN 12236:2003 Ventilación de edificios. Soportes y apoyos de la red de conductos. Requisitos de resistencia.
CONDUCTES METÀL·LICS:
UNE-EN 1505:1999 Ventilación de edificios. Conductos de aire de chapa metálica y accesorios, de sección rectangular. Dimensiones.

PX INSTAL·LACIONS DE CLIMATITZACIÓ, CALEFACCIÓ I VENTILACIÓ MECÀNICA

PXX APLACATS

PXXX APLACATS AMB PLANXES, PLAQUES O TAULERS

PXXXXX EXTRADOSSAT AMB PLACA DE GUIX LAMINAT, COL·LOCADA SOBRE PERFILERIA

0.- ELEMENTS QUE CONTEMPLA EL PLEC

PXXXXXXXXX.

Plec de condicions
1.- DEFINICIÓ I CONDICIONS DE LES PARTIDES D'OBRA EXECUTADES

Revestiment realitzat amb plaques de guix laminat o plaques transformades de guix laminat col·locades en paraments verticals sobre perfileria, mestres o pasta de guix.
S'han considerat els materials següents:
- Plaques de guix laminat
- Plaques transformades de guix laminat
S'han considerat els diferents tipus de col·locació per a :plaques de guix laminat i transformats de plaques de guix laminat
- Sobre perfileria
L'execució de la unitat d'obra inclou les operacions següents:
Col·locació sobre perfileria o sobre mestres:
- Replanteig dels perfils
- Col·locació aplomat o anivellat i fixació dels perfils
- Col·locació d'aïllament tèrmic, si és el cas
- Preparació de les plaques (talls, forats, etc.)
- Replanteig de l'especejament en el parament
- Fixació de les plaques als perfils
- Segellat dels junts
Col·locació de l'aïllament:
- Preparació de l'element (retalls, etc.)
- Neteja i preparació del suport
- Col·locació de l'element
MUNTATGE DE LA PERFILERIA:
El conjunt de l'entramat ha de ser estable i indeformable.
Ha de definir un pla vertical paral·lel al de la divisòria acabada, tot i comptant amb el gruix de les plaques que ha de suportar.
Ha de quedar encerclat per perfils fixats amb tacs i visos al terra, sostre i paraments dels quals arrenqui la divisòria.
Els muntants han d'anar encaixats a pressió en el perfil del terra i en el del sostre.
Només han de quedar fixats amb visos els muntants dels punts singulars (acords amb altres paraments, buits de pas, etc).
La modulació dels muntants o mestres no ha de variar en els buits de pas, i s'ha de mantenir sobre la llinda. Els buits s'han d'encerclar amb els muntants o mestres necessaris.
La distància màxima entre muntants o mestres serà de 600 mm.
Toleràncies d'execució:
- Replanteig: ± 2 mm
- Aplomat: ± 5 mm/3 m
MUNTATGE DE LA PLACA:
El conjunt de l'aplacat ha de ser estable i indeformable a les accions previstes (vent, etc).
Ha de formar una superfície plana i contínua que ha de quedar al nivell previst.
En el revestiment acabat no hi ha d'haver peces esquerdades, trencades ni defectes apreciables en les làmines de paper.
Si el sistema és fix, tots els junts, les arestes de cantonades i els racons han d'estar segellats degudament amb màstic per a junts.
El tros mínim de placa que es permet col·locar en paraments continus d'extradossat no serà menor de 350 mm.
L'especejament ha de complir les especificacions subjectives requerides per la DF.
Quan la placa no arribi a cobrir tota l'alçària, s'han de col·locar alternades, per tal d'evitar la continuïtat dels junts horitzontals.
Junts entre les plaques: <= 3 mm
Toleràncies d'execució:
- Replanteig parcial: ± 2 mm
- Replanteig total: ± 2 mm
- Planor: ± 5 mm/2 m
- Aplomat: ± 5 mm/3 m
COL·LOCACIÓ DE L'AÏLLAMENT
La col·locació de l'aïllament es realitza normalment sense adherir.
Ha de tenir un aspecte uniforme i sense defectes.
Les plaques i els feltres han de quedar col·locats a tocar, les plaques han de quedar a trencajunt.
Ha de ser continu i ha de cobrir tota la superfície per aïllar.

2.- CONDICIONS DEL PROCÉS D'EXECUCIÓ

CONDICIONS GENERALS:

Per a iniciar la col·locació de les plaques de guix laminat (i si és el cas també de l'aïllament), cal que la coberta i el tancament de l'edifici s'hagin acabat, inclosa la fusteria dels buits d'obra que quedin en l'àmbit d'actuació.
La manipulació de les plaques (talls, forats per a instal·lacions, etc.) s'ha de fer abans de fixar-les al suport.
Ajust entre les plaques: <= 2 mm
COL·LOCACIÓ SOBRE PERFILERIA:
La longitud dels muntants haurà de ser de 8 a 10 mm. inferior a l'alçària lliure que han de cobrir.
Cal preveure de reforçar l'entramat amb elements metàl·lics o bé de fusta, en aquells punts que hagin de suportar elements pesats fixats a la divisòria (radiadors, llibreries, etc.).
Els junts han de coincidir sempre amb elements portants.
Les fixacions mecàniques, cargols han d'entrar perpendicularment al pla de la placa, i la penetració del cap a d'ésser la correcta.
Per a l'execució de les cantonades i acords de paraments, els perfils de terra i sostre s'han de tallar perpendicularment a la seva directriu per resoldre l'acord per testa, comptant però, amb els gruixos de les plaques que hagin de passar.
Queden expressament proscrites les trobades a biaix de cartabó en el muntatge de la perfileria.
Distància entre cargols del mateix muntant: 25 cm
Distància dels cargols a les vores de les plaques: 15 mm
Toleràncies d'execució:
- Distància dels cargols a les vores de les plaques: ± 5 mm

3.- UNITAT I CRITERI D'AMIDAMENT

m2 de superfície amidada segons les especificacions de la DT.
Amb deducció de la superfície corresponent a obertures, d'acord amb els criteris següents:
- Obertures <= 2 m2: No es dedueixen
- Obertures > 2 m2 i <= 4 m2: Es dedueixen el 50%
- Obertures > 4 m2: Es dedueixen el 100%
Aquests criteris inclouen la col·locació dels elements que configuren l'obertura, com és ara bastiments, excepte en el cas de forats de més de 4,00 m2 en què aquesta col·locació es compta a part.

4.- NORMATIVA DE COMPLIMENT OBLIGATORI

* UNE 102041:2004 IN Montajes de sistemas de trasdosados con placas de yeso laminado. Definiciones, aplicaciones y recomendaciones.

PY AJUDES DEL RAM DE PALETA

PYX AJUDES DEL RAM DE PALETA

PYX5- OBERTURA I TANCAMENT DE REGATA

0.- ELEMENTS QUE CONTEMPLA EL PLEC

PYX5-5CIK.

1.- DEFINICIÓ I CONDICIONS DE LES PARTIDES D'OBRA EXECUTADES
Solc o canal petita oberta en una paret per a introduir una instal·lació i tapada posteriorment amb morter o guix.
L'execució de la unitat d'obra inclou les operacions següents:
- Replanteig i marcat de les regates
- Obertura de les regates
- Col·locació dels tubs o elements a introduir a les regates
- Tapat posterior amb morter o guix
CONDICIONS GENERALS:
Ha d'estar feta al lloc indicat a la DT, amb les modificacions introduides al replanteig previ, aprovades per la DF.
Ha de ser recta.

Ha de quedar completament tapada i enrasada amb el parament de la paret.
Els elements estructurals associats a l'element (llindes, ancoratges, armadures, etc.), no han de quedar afectats en la seva continuïtat ni en la seva capacitat mecànica per l'execució de la regata.
Queda expressament prohibit l'execució de regates en les zones amb armadura.
No ha de sobresortir en cap punt el tub o d'altres elements col·locats dins de la regata.
La situació, fondària i dimensió de les regates, ha de complir l'especificat en la taula 4.8 del DB-SE-F.
Toleràncies d'execució:
- Replanteig: ± 10 mm
- Fondària: + 0 mm, - 5 mm
2.- CONDICIONS DEL PROCÉS D'EXECUCIÓ
No es pot fer cap regata fins que s'hagi assolit l'adherència necessària entre el morter i les peces.
Al fer la regata no s'ha de travessar la paret en cap punt, ni aprofundir més dels límits fixats.
No s'ha de tapar cap regata fins que s'hagi comprovat el funcionament correcte de la instal·lació introduïda.
3.- UNITAT I CRITERI D'AMIDAMENT
m de llargària realment executat d'acord amb la DT.
4.- NORMATIVA DE COMPLIMENT OBLIGATORI
Documento Básico de Seguridad estructural Fábrica DB-SE-F, parte II del CTE, aprobado por el Real Decreto 314/2006.

P2 DEMOLICIONS, ENDERROCS, MOVIMENTS DE TERRES I GESTIÓ DE RESIDUS

P21 ENDERROCS, DEMOLICIONS, ARRENCADES, REPICATS I DESMUNTATGES

P21G ENDERROCS D'ELEMENTS D'INSTAL·LACIONS

P21GD- DESMUNTATGE I ARRENCADA DE GENERADORS DE FRED I CALOR

Plec de condicions
1.- DEFINICIÓ I CONDICIONS DE LES PARTIDES D'OBRA EXECUTADES

Arrencada i desmuntatge, càrrega i transport a abocador, magatzem o lloc de nova col·locació d'elements d'instal·lacions de climatització, calefacció i ventilació mecànica.
L'execució de la unitat d'obra inclou les operacions següents:
- Operacions de preparació
- Desmuntatge o arrencada dels elements
- Enderroc dels fonaments si es el cas
- Neteja de la superfície de les restes de runa
- Càrrega, transport i descàrrega a les zones autoritzades d'abocament de la runa i dels materials de rebuig generats i condicionament de l'abocador
- Càrrega, transport al magatzem o lloc de nova utilització dels materials que indica la DT, descàrrega i classificació

2.- CONDICIONS DEL PROCÉS D'EXECUCIÓ

No s'ha de treballar amb pluja, neu o vent superior als 60 km/h.
S'ha de seguir l'ordre de treballs previst a la DT.
La xarxa ha d'estar fora de servei.
Si la xarxa o l'element a desmuntar conté fluids, aquests s'han de buidar.
Els elements s'han de desmuntar amb les eines apropiades.
Es tindrà especial cura amb els elements que s'han de tornar a muntar en un altre lloc.
Els elements grans i pesats s'han de subjectar i manipular pels punts d'ancoratge disposats per a aquest fi. Si aquests punts es varen retirar durant el muntatge, aleshores es tornaran a muntar.
Es farà servir la maquinària adequada per a la manipulació dels elements a desmuntar, com ara grues, cistelles, etc.
Qualsevol conducció que empalmi amb l'element ha de quedar obturada. Si es tracta d'un element elèctric, l'extrem de la part de la xarxa que no es retira ha de quedar convenientment protegit.
S'han de protegir els elements de servei públic que puguin resultar afectats per les obres.
La zona afectada per les obres ha de quedar convenientment senyalitzada.
Cal prendre les mesures de precaució necessàries per aconseguir unes condicions de seguretat

suficients i evitar danys a les construccions pròximes.
S'han de senyalar els elements que hagin de conservar-se intactes, segons s'indiqui en la DT o en el seu defecte, la DF.
Els treballs s'han de fer de manera que molestin el mínim possible als afectats.
S'ha d'evitar la formació de pols, pel que cal regar les parts que s'hagin de demolir i carregar.
Durant els treballs es permet que l'operari treballi sobre l'element, si la seva amplària és > 35 cm i la seva alçària és <= 2 m.
En cas d'imprevistos (olors de gas, etc.) o quan les operacions que es realitzin puguin afectar les construccions veïnes, s'han de suspendre les obres i avisar a la DF.
L'operació de càrrega de runa s'ha de fer amb les precaucions necessàries, per tal d'aconseguir les condicions de seguretat suficients.
S'han d'eliminar els elements que puguin entorpir els treballs de retirada i càrrega de runa.
El transport s'ha de realitzar en un vehicle adequat, per al material que es desitgi transportar, proveït dels elements que calen per al seu desplaçament correcte.
Durant el transport s'ha de protegir el material perquè no es produeixin pèrdues en el trajecte.
En cas d'utilització d'abocador, el contractista no podrà abocar material procedent de l'obra sense que prèviament estigui aprovat l'abocador per la DF i per la comissió de seguiment mediambiental, en el cas que estigui constituïda.
En cas de demolició o retirada de materials que continguin amiant i prèviament a l'inici de les feines, l'empresa encarregada d'executar-les haurà d'establir un pla de treball que ha de ser aprovat per l'autoritat de treball.
Quan tècnicament sigui possible, l'amiant o els materials que el continguin han de ser retirats abans de començar les operacions de demolició.
En els treballs amb risc d'amiant s'han de prendre les mesures de protecció individuals i col·lectives establertes al Real Decret 396/2006.
Per tal de garantir un nivell baix d'emissions de fibres d'amiant respirables, s'han d'utilitzar eines de tall lent i eines amb aspiradors de pols d'acord amb l'establert a l'UNE 88411.
Les zones de treball on existeixi risc d'exposició a l'amiant han d'estar clarament delimitades i senyalitzades.
Els residus que continguin amiant s'han de recollir i traslladar fora del lloc de treball, el més aviat possible, en recipients tancats que impedeixin l'emissió de fibres d'amiant a l'ambient.
Aquests recipients han d'anar senyalitzats amb etiquetes d'advertència de perill.
S'ha de complir la normativa vigent en matèria mediambiental, de seguretat i salut i d'emmagatzematge i transport de productes de construcció.

3.- UNITAT I CRITERI D'AMIDAMENT

ARRENCADA O DESMUNTATGE D'INSTAL·LACIÓ O COMPONENTS DE CLIMATITZACIÓ, CALEFACCIÓ O VENTILACIÓ:
Unitat d'element realment desmuntat, inclòs l'enderroc dels suports i fonaments si es el cas, amidat segons les especificacions de la DT.
ARRENCADA O DESMUNTATGE DE TUBS O CONDUCTES CIRCULARS DE DISTRIBUCIÓ D'AIRE:
m linial de tub realment arrencat, amidat segons les especificacions de la DT.
ARRENCADA O DESMUNTATGE DE CONDUCTE RECTANGULAR DE DISTRIBUCIÓ D'AIRE:
m2 de superfície arrencat o desmuntat segons les especificacions de la DT.

4.- NORMATIVA DE COMPLIMENT OBLIGATORI

Real Decreto 396/2006, de 31 de marzo. por el que se establecen las disposiciones mínimas de seguridad y salud aplicables a los trabajos con riesgo de exposición al amianto.
* UNE 88411:1987 Productos de amiantocemento. Directrices para su corte y mecanizado en obra.

Grup d'Enginyeria
i Arquitectura
Cañas i Associats

Projecte de reforç del sistema de climatització del mercat de Sants.

Carrer de Sant Jordi, 6
08028 Barcelona

Barcelona

INSTITUT MUNICIPAL DE MERCATS DE BARCELONA

DOCUMENT 4:
Amidaments i Pressupost

Barcelona, març 2026

DOCUMENT 4: PRESUPPOST

PROJECTE EXECUTIU

AMIDAMENTS
QUADRE DE PREUS 1
QUADRE DE PREUS 2
PRESSUPOST
RESUM DE PRESSUPOST

Barcelona

INSTITUT MUNICIPAL DE MERCATS DE BARCELONA

AMIDAMENTS PROJECTE EXECUTIU

AMIDAMENTS

Data: 09/03/26 Pàg.: 1

Obra 01 PRESSUPOST REFORÇ CLIMA MERCAT DE SANTS
Capítol 01 OBRA CIVIL
Subcapítol 02 RAM DE PALETA

NUM.	CODI	UA	DESCRIPCIÓ
1	K45R32AX	pa	Previsó per treballs en zones ocultes, no previsibles en fase de projecte com reparació /reforç estructural d' elements de forjat actualment ocults i altres; cales, presa de mostres, treballs auxiliaris sanejament ocult. A comprobar a l'obra amb la DF i previa valoració i aceptació per part de la DF i Propietat.

Num.	Text	Tipus	[C]	[D]	[E]	[F]	TOTAL	Fórmula
1	previsió		1,000				1,000	C#*D#*E#*F#

TOTAL AMIDAMENT **1,000**

NUM.	CODI	UA	DESCRIPCIÓ
2	PYX5-5CIK	u	Ajudes de ram de paleta per a realitzar passos 'instal·lacions, tancaments de passos, adaptacions i tot el necessari per facilitar la instal·lació dels diferents elements pertanyents a instal·lacions. Inclòs càrregues i descàrregues.

Num.	Text	Tipus	[C]	[D]	[E]	[F]	TOTAL	Fórmula
1	previsió		1,000				1,000	C#*D#*E#*F#

TOTAL AMIDAMENT **1,000**

NUM.	CODI	UA	DESCRIPCIÓ
3	PQN2-XX02	u	Base de recolzament de màquina de clima i bancada de ferro, formada per daus d'obra de 30x45x30 cm de maó perforat format amb morter de ciment, acabat amb arrebossat de morter de ciment e imprimació per rebre làmina LBM autoprotegida. S'inclouen tots els materials necessaris per la correcta construcció i/o instal·lació i en perfecte estat.

Num.	Text	Tipus	[C]	[D]	[E]	[F]	TOTAL	Fórmula
1	previsió		8,000				8,000	C#*D#*E#*F#

TOTAL AMIDAMENT **8,000**

Obra 01 PRESSUPOST REFORÇ CLIMA MERCAT DE SANTS
Capítol 01 OBRA CIVIL
Subcapítol 03 SERRALLERIA

NUM.	CODI	UA	DESCRIPCIÓ
1	PQN2-XX01	m2	Plataforma fixe metàl·lica tipus tràmex, per instal·lar les màquines interiors. L'alçada d'instal·lació es decidirà en obra. Anirà totalment fixada a les estructures auxiliars d'acer.l per garantir el pas dels operaris des de l'acces a la unitat de clima a mantenir Una part serà desmuntable per poder fer tasques de manteniment a la part baixa de la unitats interiors. Les mesures d'aquesta part desmuntable es decidirà en obra. S'inclouen tots els materials necessaris per la correcta instal·lació i en perfecte estat.

Num.	Text	Tipus	[C]	[D]	[E]	[F]	TOTAL	Fórmula
1	Unitats interiors		6,000	2,400			14,400	C#*D#*E#*F#
2	accessos		6,000	2,000			12,000	C#*D#*E#*F#

TOTAL AMIDAMENT **26,400**

2 E898X001 u Desmuntatge de perfils i part de la coberta i posterior reposició per facilitar l'entrada de les unitats de clima a les terrasses existents.
Consisteix en tallar perfils de viga de ferro i posteriorment tornarla a soldar per facilitar l'entrada de la unitat de clima.

Num.	Text	Tipus	[C]	[D]	[E]	[F]	TOTAL	Fórmula
1	desmuntatge part coberta		2,000				2,000	C#*D#*E#*F#

TOTAL AMIDAMENT **2,000**

3 E898X002 u Execució estructura per suportació de màquines clima amb acer S275JR segons UNE-EN 10025-2, per a biguetes formades per peça composta, en perfils laminats en calent sèrie IPN, IPE, HEB, HEA, HEM i UPN, treballat a taller i amb una capa d'imprimació antioxidant, col·locat a l'obra amb soldadura i cargols

Num.	Text	Tipus	[C]	[D]	[E]	[F]	TOTAL	Fórmula
1	previsió		8,000				8,000	C#*D#*E#*F#

TOTAL AMIDAMENT **8,000**

4 PB12-DIWX m Barana seguritat d'acer galvanitzat, amb passamà, 2 travessers (inferior i central), muntants cada 130-150 cm., de 100 cm d'alçària, fixada mecànicament / o soldada a estructura metàl.lica.Per zones de perill de caiguda mentre es realitzen operacions de manteniment de les unitats de clima

Num.	Text	Tipus	[C]	[D]	[E]	[F]	TOTAL	Fórmula
1	previsió		6,000	3,000			18,000	C#*D#*E#*F#

TOTAL AMIDAMENT **18,000**

5 E44Z5A2X kg Previsió de passa mà de seguretat pels accessos a les cobertes de les parades per garantir el correcte subjecció de l'escala d'acces i garantir la seguretat en les tasques de manteniment.

Num.	Text	Tipus	[C]	[D]	[E]	[F]	TOTAL	Fórmula
1			6,000				6,000	C#*D#*E#*F#

TOTAL AMIDAMENT **6,000**

6 K44ZX001 kg Màstil per ancoratge arnès fabricat en acer S275JR segons UNE-EN 10025-2, en perfil laminat en calent sèrie, rodó, treballat a taller i amb una capa d'imprimació antioxidant, per a reforç d'elements d'encastament, recolzament i rigiditzadors, col·locat a l'obra amb soldadura. Inclou element per fixació d'arnès soldat al mateix màstil.Per facilitar el manteniment de les unitats de clima

Num.	Text	Tipus	[C]	[D]	[E]	[F]	TOTAL	Fórmula
1	previsió		6,000				6,000	C#*D#*E#*F#

TOTAL AMIDAMENT **6,000**

7 PXXXXXXXXX u Subministrament i fabricació d'escala de ma dielèctrica dotada de gomes a les potes i 2 ganxos d'ancoratge per fixació puntual i amb prolongació per garantir la seguretat a l'eccés a les cobertes on es col·loquen les unitats de climatització

Num.	Text	Tipus	[C]	[D]	[E]	[F]	TOTAL	Fórmula
1	escala seguretat		1,000				1,000	C#*D#*E#*F#

TOTAL AMIDAMENT **1,000**

8 P214S-X3G5 u Enderroc de reixat metàl·lic existent en pati situat en coberta parades exteriors, de dimensions aproximades de 7 de llarg per 1,5 metres, a mà i amb maquinària adequada i càrrega manual i mecànica de runa sobre camió o

contenidor, serà necessari tallar-la a parts per poder-la extreure.

Num.	Text	Tipus	[C]	[D]	[E]	[F]	TOTAL	Fórmula
1	reixes a desmuntar		2,000				2,000	C#*D#*E#*F#

TOTAL AMIDAMENT **2,000**

9 P6A3-XA5N u

Reixat d'acer de dimensions aproximades 1,75 m d'alçària x 7,00 de llarg format per perfils de 2 cm x 4 mm de gruix, marc format per tub de 40x40x1,5 mm, fixats mecànicament a suports verticals de tub de secció rectangular de 30x50 mm i 1,5 mm de gruix, situats cada 2,8 m als extrems de cada panell, amb acabat galvanitzat, col·locat ancorat a l'obra, caldrà aportar-lo a trossos i soldar-los en obra per facilitarentrada a les terrasses exteriors situades sobre cobertes parades exteriors

Num.	Text	Tipus	[C]	[D]	[E]	[F]	TOTAL	Fórmula
1	reixa terrassa exterior		2,000				2,000	C#*D#*E#*F#

TOTAL AMIDAMENT **2,000**

Obra 01 PRESSUPOST REFORÇ CLIMA MERCAT DE SANTS
Capítol 01 OBRA CIVIL
Subcapítol 04 PINTURA

NUM.	CODI	UA	DESCRIPCIÓ
1	P89C-393V	m2	Pintat d'estructura d'acer a l'esmalt sintètic, amb dues capes d'imprimació antioxidant i dues d'acabat

Num.	Text	Tipus	[C]	[D]	[E]	[F]	TOTAL	Fórmula
1	previsió		25,000				25,000	C#*D#*E#*F#

TOTAL AMIDAMENT **25,000**

Obra 01 PRESSUPOST REFORÇ CLIMA MERCAT DE SANTS
Capítol 01 OBRA CIVIL
Subcapítol 05 PANELLS

NUM.	CODI	UA	DESCRIPCIÓ
1	P7CR1-5XN9	m2	Plafó acústic de planxa perforada, galvanitzat i prelacat de 2700x900 mm gruix 100 mm amb llana mineral de roca amb vel de vidre, gruix de la planxa perforada 0,75 mm per a ambient exterior, col·locat, s'inclou estructura auxiliar de subjecció,tant inferior com superior, tirants i perfils i mitjans elevació.

Num.	Text	Tipus	[C]	[D]	[E]	[F]	TOTAL	Fórmula
1	previsió en cas de sonometria negativa		12,000				12,000	C#*D#*E#*F#

TOTAL AMIDAMENT **12,000**

Obra 01 PRESSUPOST REFORÇ CLIMA MERCAT DE SANTS
Capítol 03 INSTAL·LACIONS
Subcapítol 02 CLIMATITZACIÓ I VENTILACIÓ
Subcapítol2 01 EQUIPS CLIMATITZACIÓ

NUM.	CODI	UA	DESCRIPCIÓ
1	PED2-CUXP	u	Unitat exterior tipus bomba de calor per a sistemes vrv-5 de refrigerant (R32), model RXYA10A de 10 CV de DAIKIN o similar, d'accionament elèctric, condensació per aire, per a sistema d'instal·lació de 2 tubs, potència frigorífica de 28 kW i potència calorífica de 31,5 kW, SEER de 6.85 i SCOP de 4.24, potència elèctrica aproximada absorbida en calor 8.12 kW, Dimensiones - Unidad - Profundidad x Altura x Anchura 765 x 1685 x 930 mm, Nivel de presión sonora - Refrigeración - Nom. 58 dBA Nivel de presión sonora - Calefacción 58.8 dBA alimentació elèctrica trifàsica de 400 V, motors DC Inverter i compressors tipus hermètic rotatiu (scroll),

col.locada en la seva posició definitiva segons DG, s'inclouen tots els accessoris de muntatge tals com silenblock, safata recollida aigua, sanejament, etc. Inclòs elements d'elevació i gestions ncessaries. Totes les feines s'hauran de realitzar fora de l'horari comercial o sense interferir en el normal funcionament del Mercat.

Num.	Text	Tipus	[C]	[D]	[E]	[F]	TOTAL	Fórmula
1	Unitat exterior A		1,000				1,000	C#*D#*E#*F#

TOTAL AMIDAMENT **1,000**

2 PED5-60XT u

Unitat interior per a conductes d'equips de cabal variable de refrigerant inv. R32 de conductes model FXSA80A de DAIKIN, de 9 kW de potència frigorífica i de 10 kW de potència tèrmica, de 209 W de potència elèctrica total absorbida, amb alimentació monofàsica de 230 v, col.locada en la seva posició definitiva segons DG, s'inclouen tots els accessoris de muntatge tals com silenblock, safata recollida aigua, bomba de condensats, filtre d'alta durada, caixa filtra, comandament de control BRC1H52W7, cablejat de control entre unitat interior i unitat exterior i entre unitat interior i punt de comandament a definir en obra. Inclòs elements d'elevació. Totes les feines s'hauran de realitzar fora de l'horari comercial o sense interferir en el normal funcionament del Mercat.

Num.	Text	Tipus	[C]	[D]	[E]	[F]	TOTAL	Fórmula
1	Unitat circuit A		3,000				3,000	C#*D#*E#*F#

TOTAL AMIDAMENT **3,000**

3 PEU1-C5XJ u

Subministrament i col·locació de distribuidors i accessoris pels dos circuits frigorífics, compost per joc de derivadors Refnet per a gas R32, juntes i accessoris per la correcte instal·lació segons documentació gràfica i accessoris necessaris per la correcte instal·lació del circuit frigorífic segons requeriments Daikin, totalment instal·lat i en funcionament. Totes les feines s'hauran de realitzar fora de l'horari comercial o sense interferir en el normal funcionament del Mercat.

Num.	Text	Tipus	[C]	[D]	[E]	[F]	TOTAL	Fórmula
1	Circuit A		1,000				1,000	C#*D#*E#*F#
2	Circuit B		1,000				1,000	C#*D#*E#*F#

TOTAL AMIDAMENT **2,000**

4 PFQ0-MHS7 m

Aïllament tèrmic d'escuma elastomèrica per a canonades que transporten fluids a temperatura entre -50°C i 105°C, per a tub de diàmetre exterior 10 mm, de 13 mm de gruix, classe de reacció al foc DL-s2, d0 segons norma UNE-EN 13501-1, sense HCFC-CFC, amb un factor de resistència a la difusió del vapor d'aigua >= 2000, col·locat superficialment amb grau de dificultat alt. Totes les feines s'hauran de realitzar fora de l'horari comercial o sense interferir en el normal funcionament del Mercat.

Num.	Text	Tipus	[C]	[D]	[E]	[F]	TOTAL	Fórmula
1	distribució		132,000	1,200			158,400	C#*D#*E#*F#

TOTAL AMIDAMENT **158,400**

5 PFQ0-LQ94 m

Aïllament tèrmic d'escuma elastomèrica per a canonades que transporten fluids a temperatura entre -50°C i 105°C, per a tub de diàmetre exterior 15 mm, de 32 mm de gruix, classe de reacció al foc DL-s2, d0 segons norma UNE-EN 13501-1, sense HCFC-CFC, amb un factor de resistència a la difusió del vapor d'aigua >= 2000, col·locat superficialment amb grau de dificultat alt. Totes les feines s'hauran de realitzar fora de l'horari comercial o sense interferir en el normal funcionament del Mercat.

Num.	Text	Tipus	[C]	[D]	[E]	[F]	TOTAL	Fórmula
1	distribució		55,000	1,200			66,000	C#*D#*E#*F#

TOTAL AMIDAMENT **66,000**

6 PFQ0-IIUV m

Aïllament tèrmic d'escuma elastomèrica per a canonades que transporten fluids a temperatura entre -50°C i 105°C, per a tub de diàmetre exterior 18 mm, de 32 mm de gruix, classe de reacció al foc DL-s2, d0 segons norma UNE-EN 13501-1, sense HCFC-CFC, amb un factor de resistència a la difusió del vapor d'aigua >= 2000, col·locat superficialment amb grau de dificultat alt. Totes les feines s'hauran de realitzar fora de l'horari comercial o sense interferir en el normal funcionament del Mercat.

AMIDAMENTS

Data: 09/03/26 Pàg.: 5

Num.	Text	Tipus	[C]	[D]	[E]	[F]	TOTAL	Fórmula
1	distribució		127,000	1,200			152,400	C#*D#*E#*F#

TOTAL AMIDAMENT **152,400**

7 PFQ0-IIUY m

Aïllament tèrmic d'escuma elastomèrica per a canonades que transporten fluids a temperatura entre -50°C i 105°C, per a tub de diàmetre exterior 22 mm, de 32 mm de gruix, classe de reacció al foc DL-s2, d0 segons norma UNE-EN 13501-1, sense HCFC-CFC, amb un factor de resistència a la difusió del vapor d'aigua >= 2000, col·locat superficialment amb grau de dificultat alt. Totes les feines s'hauran de realitzar fora de l'horari comercial o sense interferir en el normal funcionament del Mercat.

Num.	Text	Tipus	[C]	[D]	[E]	[F]	TOTAL	Fórmula
1	distribució		25,000	1,200			30,000	C#*D#*E#*F#

TOTAL AMIDAMENT **30,000**

8 PFQ0-HR2V m

Aïllament tèrmic d'escuma elastomèrica per a canonades que transporten fluids a temperatura entre -50°C i 105°C, per a tub de diàmetre exterior 35 mm, de 32 mm de gruix, classe de reacció al foc DL-s2, d0 segons norma UNE-EN 13501-1, sense HCFC-CFC, amb un factor de resistència a la difusió del vapor d'aigua >= 2000, col·locat superficialment amb grau de dificultat alt. Totes les feines s'hauran de realitzar fora de l'horari comercial o sense interferir en el normal funcionament del Mercat.

Num.	Text	Tipus	[C]	[D]	[E]	[F]	TOTAL	Fórmula
1	distribució		75,000	1,200			90,000	C#*D#*E#*F#

TOTAL AMIDAMENT **90,000**

9 PFP0-C0LX m

Canal aïllant de PVC per a tubs, de 60x110 mm, resistència a la penetració d'objectes sòlids IP3X, protecció mecànica contra impactes IK08, no propagador de la flama, obertura de la tapa amb eina especial, d'acord amb la norma UNE-EN 50085-2-1, muntada superficialment. Totes les feines s'hauran de realitzar fora de l'horari comercial o sense interferir en el normal funcionament del Mercat.

Num.	Text	Tipus	[C]	[D]	[E]	[F]	TOTAL	Fórmula
1	distribució		65,000	1,100			71,500	C#*D#*E#*F#
2			0,000				0,000	C#*D#*E#*F#
4			0,000				0,000	C#*D#*E#*F#

TOTAL AMIDAMENT **71,500**

10 PFP0-C0LY m

Canal aïllant de PVC per a tubs, de 40x60 mm, resistència a la penetració d'objectes sòlids IP3X, protecció mecànica contra impactes IK08, no propagador de la flama, obertura de la tapa amb eina especial, d'acord amb la norma UNE-EN 50085-2-1, muntada superficialment. Totes les feines s'hauran de realitzar fora de l'horari comercial o sense interferir en el normal funcionament del Mercat.

Num.	Text	Tipus	[C]	[D]	[E]	[F]	TOTAL	Fórmula
1			54,000	1,100			59,400	C#*D#*E#*F#

TOTAL AMIDAMENT **59,400**

11 JGVEE7XX u

Jornada per a execució de les proves finals del sistema frigorífic, realitzat, neteja corcuit, proves de buit proves de pressió i emissió de certificat de la bona execució segons normativa d'aplicació.

Num.	Text	Tipus	[C]	[D]	[E]	[F]	TOTAL	Fórmula
1			1,000				1,000	C#*D#*E#*F#

TOTAL AMIDAMENT **1,000**

12 PEV1-H9XZ u

Subministrament i col·locació de Cable de comunicacions per a BUS de dades, de cablejat segons caracterísitques indicades pel fabricant, instal·lat sobre safata i protegit amb tub coarrugat i/o rígit segons per on vagi, totalment instal·lat i en funcionament. Entre unitats exteriors, unitats interiors i controladors, amb derivació

a RACK per a futur control del sistema al exterior.

Num.	Text	Tipus	[C]	[D]	[E]	[F]	TOTAL	Fórmula
1	cablejat comunicacions		1,000				1,000	C#*D#*E#*F#

TOTAL AMIDAMENT **1,000**

13 PFQ0-XX01 u

Safata condensats amb encoratge per tal de subjectar-la a cadascuna de les màquines, tant les exteriors com les interiors per evitar possibles fuites d'aigua, les safates seran de xapa galvanitzada de dimensions iguals que les unitats interior i/o exteriors sobresortint de les mateixes 10 cm per cada costat.Mides segons cada màquina. A conectar amb el tub de desguaç per anar als baixants mes propers.

Num.	Text	Tipus	[C]	[D]	[E]	[F]	TOTAL	Fórmula
1	unitats interiors		6,000				6,000	C#*D#*E#*F#
2	unitat exterior		2,000				2,000	C#*D#*E#*F#

TOTAL AMIDAMENT **8,000**

14 PEZ1-XX01 kg

Càrrega de circuit refrigerant de gas refrigerant tipus R32 inclòs taxa serveis (Llei 16/2013) i impoesots associats

Num.	Text	Tipus	[C]	[D]	[E]	[F]	TOTAL	Fórmula
1	circuit 1		5,000				5,000	C#*D#*E#*F#
2	circuit 2		15,000				15,000	C#*D#*E#*F#

TOTAL AMIDAMENT **20,000**

15 PEKI-XX02 u

Suministre, col·locació e instal·lació de bomba per elevació de condensats de les unitats interiors fins el desguaç més pròxim, amb depòsit, alimentació monofàsica a 230V, consum de 75W, nivell sonor 47 dB, protecció IP20, cable per la connexió d'alarma 1'7m, manguera flexible de descàrrega de 5m i adaptador d'entrada de 19, 32 i 40 mm de diàmetre i cargols per col·locació en pared.

S'inclouen els petits materials i elements necessaris per la correcta instal·lació i un perfecte estat de funcionament.

Num.	Text	Tipus	[C]	[D]	[E]	[F]	TOTAL	Fórmula
1	unitats interiors		6,000				6,000	C#*D#*E#*F#

TOTAL AMIDAMENT **6,000**

16 PED2-DUXP u

Unitat exterior tipus bomba de calor per a sistemes vrv-5 de refrigerant (R32), model RXYA12A de 12 CV de DAIKIN o similar, d'accionament elèctric, condensació per aire, per a sistema d'instal·lació de 2 tubs, potència frigorífica de 33.5 kW i potència calorífica de 37,5 kW, SEER de 6.62 i SCOP de 4.56, potència elèctrica aproximada absorbida en calor 9.69 kW, Dimensiones - Unidad - Profundidad x Altura x Anchura 765 x 1685 x 930 mm, Nivel de presión sonora - Refrigeración - Nom. 60.8 dBA Nivel de presión sonora - Calefacción 61.9 dBA alimentació elèctrica trifàsica de 400 V, motors DC Inverter i compressors tipus hermètic rotatiu (scroll), col.locada en la seva posició definitiva segons DG, s'inclouen tots els accessoris de muntatge tals com silenblock, safata recollida aigua, sanejament, etc. Inclòs elements d'elevació i gestions ncessaries. Totes les feines s'hauran de realitzar fora de l'horari comercial o sense interferir en el normal funcionament del Mercat.

Num.	Text	Tipus	[C]	[D]	[E]	[F]	TOTAL	Fórmula
1	Unitat exterior B		1,000				1,000	C#*D#*E#*F#

TOTAL AMIDAMENT **1,000**

17 PED5-R0XT u

Unitat interior per a conductes d'equips de cabal variable de refrigerant inv. R32 de conductes model FXSA100A de DAIKIN, de 11.2 kW de potència frigorífica i de 12.5 kW de potència tèrmica, de 285 W de potència elèctrica total absorbida, amb alimentació monofàsica de 230 v, col.locada en la seva posició definitiva segons DG, s'inclouen tots els accessoris de muntatge tals com silenblock, safata recollida aigua, bomba de condensats, filtre d'alta durada, caixa filtra, comandament de contrl BRC1H52W7, cablejat de control entre unitat interior i unitat exterior i entre unitat interior i punt de comandament a definir en obra. Inclòs elements d'elevació. Totes les feines s'hauran de realitzar fora de l'horari comercial o sense interferir en el normal funcionament del Mercat.

AMIDAMENTS

Data: 09/03/26 Pàg.: 7

Num.	Text	Tipus	[C]	[D]	[E]	[F]	TOTAL	Fórmula
1	Unitat circuit A		3,000				3,000	C#*D#*E#*F#

TOTAL AMIDAMENT **3,000**

18 PF51-6RXA m Tub de coure R220 (recuit) 1/4 ´´ de diàmetre nominal i de gruix 0,8 mm, segons norma UNE-EN 12735-1, soldat per capil·laritat amb soldadura forta (T>450ºC) amb grau de dificultat mitjà i col·locat sota canal per a fluids i subjectat amb el sistema de grapes de la canal

Num.	Text	Tipus	[C]	[D]	[E]	[F]	TOTAL	Fórmula
1	Distribucio		55,000	1,200			66,000	C#*D#*E#*F#

TOTAL AMIDAMENT **66,000**

19 PF51-6RX8 m Tub de coure R220 (recuit) 3/8 ´´ de diàmetre nominal i de gruix 0,8 mm, segons norma UNE-EN 12735-1, soldat per capil·laritat amb soldadura forta (T>450ºC) amb grau de dificultat mitjà i col·locat sota canal per a fluids i subjectat amb el sistema de grapes de la canal

Num.	Text	Tipus	[C]	[D]	[E]	[F]	TOTAL	Fórmula
1	Distribucio		77,000	1,200			92,400	C#*D#*E#*F#

TOTAL AMIDAMENT **92,400**

20 PF51-6RXD m Tub de coure R220 (recuit) 1/2 ´´ de diàmetre nominal i de gruix 0,8 mm, segons norma UNE-EN 12735-1, soldat per capil·laritat amb soldadura forta (T>450ºC) amb grau de dificultat mitjà i col·locat sota canal per a fluids i subjectat amb el sistema de grapes de la canal

Num.	Text	Tipus	[C]	[D]	[E]	[F]	TOTAL	Fórmula
1	Distribució		55,000	1,200			66,000	C#*D#*E#*F#

TOTAL AMIDAMENT **66,000**

21 PF51-6RX9 m Tub de coure R220 (recuit) 5/8 ´´ de diàmetre nominal i de gruix 0,8 mm, segons norma UNE-EN 12735-1, soldat per capil·laritat amb soldadura forta (T>450ºC) amb grau de dificultat mitjà i col·locat sota canal per a fluids i subjectat amb el sistema de grapes de la canal

Num.	Text	Tipus	[C]	[D]	[E]	[F]	TOTAL	Fórmula
1	distribució		127,000	1,200			152,400	C#*D#*E#*F#

TOTAL AMIDAMENT **152,400**

22 PF51-6RXC m Tub de coure R220 (recuit) 3/4 ´´ de diàmetre nominal i de gruix 1,0 mm, segons norma UNE-EN 12735-1, soldat per capil·laritat amb soldadura forta (T>450ºC) amb grau de dificultat mitjà i col·locat sota canal per a fluids i subjectat amb el sistema de grapes de la canal

Num.	Text	Tipus	[C]	[D]	[E]	[F]	TOTAL	Fórmula
1	distribució		25,000	1,200			30,000	C#*D#*E#*F#

TOTAL AMIDAMENT **30,000**

23 PF54-6RXN m Tub de coure R250 (semidur) 1 ´´ de diàmetre nominal i de gruix 1,0 mm, segons norma UNE-EN 12735-1, per soldat per capil·laritat amb soldadura forta (T>450ºC) amb grau de dificultat mitjà i col·locat sota canal per a fluids i subjectat amb el sistema de grapes de la canal

Num.	Text	Tipus	[C]	[D]	[E]	[F]	TOTAL	Fórmula
1	Distribució		75,000	1,200			90,000	C#*D#*E#*F#

AMIDAMENTS

Data: 09/03/26 Pàg.: 8

TOTAL AMIDAMENT **90,000**

24 PG2J-4BZA m Safata metàl·lica de xapa llisa amb coberta d'acer galvanitzat en calent, d'alçària 75 mm i amplària 500 mm, col·locada sobre suports instal·lada en vertical amb elements de suport, separació pel pas instal·lacions frigorífiques, elèctriques i de comunicació.

Num.	Text	Tipus	[C]	[D]	[E]	[F]	TOTAL	Fórmula
1	Creuament façana carrer Sant medir		25,000				25,000	C#*D#*E#*F#

TOTAL AMIDAMENT **25,000**

25 PG2J-4BZ8 m Safata metàl·lica de xapa llisa amb coberta d'acer galvanitzat en calent, d'alçària 75 mm i amplària 300 mm, col·locada sobre suports horitzontals amb elements de suport, separació pel pas instal·lacions frigorífiques, elèctriques i de comunicació.

Num.	Text	Tipus	[C]	[D]	[E]	[F]	TOTAL	Fórmula
1	Pas portes carrer Càceres		20,000				20,000	C#*D#*E#*F#

TOTAL AMIDAMENT **20,000**

26 PFP0-C0LZ m Canal aïllant de PVC per a tubs, de 40x90 mm, resistència a la penetració d'objectes sòlids IP3X, protecció mecànica contra impactes IK08, no propagador de la flama, obertura de la tapa amb eina especial, d'acord amb la norma UNE-EN 50085-2-1, muntada superficialment

Num.	Text	Tipus	[C]	[D]	[E]	[F]	TOTAL	Fórmula
1			40,000	1,100			44,000	C#*D#*E#*F#

TOTAL AMIDAMENT **44,000**

27 PG2J-4BGT m Safata metàl·lica de reixeta d'acer electrozincat, d'alçària 30 mm i amplària 200 mm, col·locada sobre suports horitzontals amb elements de suport

Num.	Text	Tipus	[C]	[D]	[E]	[F]	TOTAL	Fórmula
1	distribució		90,000				90,000	C#*D#*E#*F#

TOTAL AMIDAMENT **90,000**

Obra	01	PRESSUPOST REFORÇ CLIMA MERCAT DE SANTS
Capítol	03	INSTAL·LACIONS
Subcapítol	02	CLIMATITZACIÓ I VENTILACIÓ
Subcapítol2	02	DISTRIBUCIÓ CLIMATITZACIÓ

NUM.	CODI	UA	DESCRIPCIÓ

1 PE55-H9RI m Junt elàstic pla antivibratori, format per planxa d'acer galvanitzat, material elàstic de 60 mm d'amplària i planxa d'acer galvanitzat, col·locada fixada a conducte rectangular

Num.	Text	Tipus	[C]	[D]	[E]	[F]	TOTAL	Fórmula
1	Unitats interiors		2,500	6,000	2,000		30,000	C#*D#*E#*F#

TOTAL AMIDAMENT **30,000**

2 PX42-4929 m Conducte helicoïdal circular de planxa d'acer galvanitzat de 225 mm de diàmetre (s/UNE-EN 1506), amb aïllament interior segons RITE, muntat superficialment. LA REFORMA DEL SISTEMA DE CLIMATITZACIÓ ES REALITZARÀ EN HORARI QUE NO MOLESTI EL NORMAL FUNCIONAMENT DEL MERCAT. TOTES LES FEINES S'HAURAN DE COORDINAR I PACTAR AMB ELS TÈCNICS IMMB. LES FEINES ES FARAN EN HORARI NO COMERCIAL. S'inclou mitjans elevació i accessoris de muntatge.

AMIDAMENTS

Data: 09/03/26 Pàg.: 9

Num.	Text	Tipus	[C]	[D]	[E]	[F]	TOTAL	Fórmula
1	previsio		1,000				1,000	C#*D#*E#*F#

TOTAL AMIDAMENT **1,000**

3 PX42-492A m

Conducte helicoïdal circular de planxa d'acer galvanitzat de 250 mm de diàmetre (s/UNE-EN 1506, amb aïllament interior segons RITE muntat superficialment. LA REFORMA DEL SISTEMA DE CLIMATITZACIÓ ES REALITZARÀ EN HORARI QUE NO MOLESTI EL NORMAL FUNCIONAMENT DEL MERCAT. TOTES LES FEINES S'HAURAN DE COORDINAR I PACTAR AMB ELS TÈCNICS IMMB. LES FEINES ES FARAN EN HORARI NO COMERCIAL. S'inclou mitjans elevació i accessoris de muntatge.

Num.	Text	Tipus	[C]	[D]	[E]	[F]	TOTAL	Fórmula
1	distribució		11,000	1,150			12,650	C#*D#*E#*F#

TOTAL AMIDAMENT **12,650**

4 PX42-492B m

Conducte helicoïdal circular de planxa d'acer galvanitzat de 275 mm de diàmetre (s/UNE-EN 1506), amb aïllament interior segons RITE, muntat . LA REFORMA DEL SISTEMA DE CLIMATITZACIÓ ES REALITZARÀ EN HORARI QUE NO MOLESTI EL NORMAL FUNCIONAMENT DEL MERCAT. TOTES LES FEINES S'HAURAN DE COORDINAR I PACTAR AMB ELS TÈCNICS IMMB. LES FEINES ES FARAN EN HORARI NO COMERCIAL. S'inclou mitjans elevació i accessoris de muntatge.

Num.	Text	Tipus	[C]	[D]	[E]	[F]	TOTAL	Fórmula
1	previsio		1,000				1,000	C#*D#*E#*F#

TOTAL AMIDAMENT **1,000**

5 PX42-495G m

Conducte helicoïdal circular de planxa d'acer galvanitzat de 300 mm de diàmetre (s/UNE-EN 1506), amb aïllament interior segons RITE muntat superficialment. LA REFORMA DEL SISTEMA DE CLIMATITZACIÓ ES REALITZARÀ EN HORARI QUE NO MOLESTI EL NORMAL FUNCIONAMENT DEL MERCAT. TOTES LES FEINES S'HAURAN DE COORDINAR I PACTAR AMB ELS TÈCNICS IMMB. LES FEINES ES FARAN EN HORARI NO COMERCIAL. S'inclou mitjans elevació i accessoris de muntatge.

Num.	Text	Tipus	[C]	[D]	[E]	[F]	TOTAL	Fórmula
1	previsio		1,000				1,000	C#*D#*E#*F#

TOTAL AMIDAMENT **1,000**

6 PX42-495H m

Conducte helicoïdal circular de planxa d'acer galvanitzat de 315 mm de diàmetre (s/UNE-EN 1506), amb aïllament interior segons RITE, muntat superficialment. LA REFORMA DEL SISTEMA DE CLIMATITZACIÓ ES REALITZARÀ EN HORARI QUE NO MOLESTI EL NORMAL FUNCIONAMENT DEL MERCAT. TOTES LES FEINES S'HAURAN DE COORDINAR I PACTAR AMB ELS TÈCNICS IMMB. LES FEINES ES FARAN EN HORARI NO COMERCIAL. S'inclou mitjans elevació i accessoris de muntatge.

Num.	Text	Tipus	[C]	[D]	[E]	[F]	TOTAL	Fórmula
1	distribució		22,000	1,150			25,300	C#*D#*E#*F#

TOTAL AMIDAMENT **25,300**

7 PX54-35DS m2

Formació de conducte rectangular de planxa d'acer galvanitzat, de gruix 1 mm amb aïllament segons RITE, amb unió marc cargolat i clips, muntat adossat amb suports. LA REFORMA DEL SISTEMA DE CLIMATITZACIÓ ES REALITZARÀ EN HORARI QUE NO MOLESTI EL NORMAL FUNCIONAMENT DEL MERCAT. TOTES LES FEINES S'HAURAN DE COORDINAR I PACTAR AMB ELS TÈCNICS IMMB. LES FEINES ES FARAN EN HORARI NO COMERCIAL. S'inclou mitjans elevació i accessoris de muntatge. Per la realització dels retorns, plenums de retorn, prlenums de impulsió, embocadures de retorn, etc.

Num.	Text	Tipus	[C]	[D]	[E]	[F]	TOTAL	Fórmula
1	Retonrs i plenums		82,000	1,100			90,200	C#*D#*E#*F#

TOTAL AMIDAMENT **90,200**

8 ED11XS01 m Desguàs d'aparell de clima amb tub de PVC-U de paret massissa, àrea d'aplicació B segons norma UNE-EN 1329-1, de DN 32 mm, fins a baixant, caixa o clavegueró, realitzant injert en baixant existent i sifò segons necessitats de la unitat i requeriments fabricant.

Num.	Text	Tipus	[C]	[D]	[E]	[F]	TOTAL	Fórmula
1	sanejament		12,000				12,000	C#*D#*E#*F#

TOTAL AMIDAMENT **12,000**

9 PD1A-F11Y m Desguàs d'aparell sanitari amb tub de PVC-U de paret estructurada, àrea d'aplicació B segons norma UNE-EN 1453-1, classe de reacció al foc B-s1, d0 segons norma UNE-EN 13501-1, de DN 32 mm, fins a baixant, caixa o clavegueró

Num.	Text	Tipus	[C]	[D]	[E]	[F]	TOTAL	Fórmula
1	sanejament		16,000				16,000	C#*D#*E#*F#

TOTAL AMIDAMENT **16,000**

10 PD1A-F11V m Desguàs d'aparell sanitari amb tub de PVC-U de paret estructurada, àrea d'aplicació B segons norma UNE-EN 1453-1, classe de reacció al foc B-s1, d0 segons norma UNE-EN 13501-1, de DN 50 mm, fins a baixant, caixa o clavegueró

Num.	Text	Tipus	[C]	[D]	[E]	[F]	TOTAL	Fórmula
1	sanejament		24,000				24,000	C#*D#*E#*F#

TOTAL AMIDAMENT **24,000**

11 PD1A-X11V m Connexionat de desguàs a sanajament existent

Num.	Text	Tipus	[C]	[D]	[E]	[F]	TOTAL	Fórmula
1	unitats interiors		6,000				6,000	C#*D#*E#*F#
2	unitat exterior		2,000				2,000	C#*D#*E#*F#

TOTAL AMIDAMENT **8,000**

12 PX421-495R m Conducte helicoïdal circular de planxa d'acer galvanitzat de 350 mm de diàmetre (s/UNE-EN 1506), amb aïllament interior segons RITE, muntat superficialment. LA REFORMA DEL SISTEMA DE CLIMATITZACIÓ ES REALITZARÀ EN HORARI QUE NO MOLESTI EL NORMAL FUNCIONAMENT DEL MERCAT. TOTES LES FEINES S'HAURAN DE COORDINAR I PACTAR AMB ELS TÈCNICS IMMB. LES FEINES ES FARAN EN HORARI NO COMERCIAL. S'inclou mitjans elevació i accessoris de muntatge.

Num.	Text	Tipus	[C]	[D]	[E]	[F]	TOTAL	Fórmula
1	distribucio		27,000	1,150			31,050	C#*D#*E#*F#

TOTAL AMIDAMENT **31,050**

13 PX421-491T m Conducte helicoïdal circular de planxa d'acer galvanitzat de 150 mm de diàmetre (s/UNE-EN 1506), amb aïllament interior segons RITE, muntat superficialment. LA REFORMA DEL SISTEMA DE CLIMATITZACIÓ ES REALITZARÀ EN HORARI QUE NO MOLESTI EL NORMAL FUNCIONAMENT DEL MERCAT. TOTES LES FEINES S'HAURAN DE COORDINAR I PACTAR AMB ELS TÈCNICS IMMB. LES FEINES ES FARAN EN HORARI NO COMERCIAL. S'inclou mitjans elevació i accessoris de muntatge.

Num.	Text	Tipus	[C]	[D]	[E]	[F]	TOTAL	Fórmula
1	distribució		7,000	1,200			8,400	C#*D#*E#*F#

TOTAL AMIDAMENT **8,400**

14 PE54-35DS m2 Formació de conducte rectangular planxa d'acer galvanitzat, de gruix 1 mm, amb unió marc cargolat i clips, muntat adossat amb suports

Num.	Text	Tipus	[C]	[D]	[E]	[F]	TOTAL	Fórmula
1	sortida aire condensació		15,000				15,000	C#*D#*E#*F#

TOTAL AMIDAMENT **15,000**

Obra 01 PRESSUPOST REFORÇ CLIMA MERCAT DE SANTS
Capítol 03 INSTAL·LACIONS
Subcapítol 02 CLIMATITZACIÓ I VENTILACIÓ
Subcapítol2 05 ELEMENTS FINALS

NUM.	CODI	UA	DESCRIPCIÓ

1 PEKB-XX01 u Subministrament i col·locació de Multitovera de largo alcance model IND-MNZ-D-1000x100-9010 de la marca INDUCTAIR para conducto circular (-D), fabricado en chapa de acero galvanizado lacado en color RAL 9010, equipada con 10 toberas de diámetro 45 mm en una sola fila.Diámetros de adaptación (200-900 mm) Totalment connexionat i en perfecte estat de funcionament. Petits materials per la instal·lació inclosos.Col·locat en conducte circular segons documentació.
NOTA:
LA REFORMA DEL SISTEMA DE CLIMATITZACIÓ ES REALITZARÀ EN HORARI QUE NO MOLESTI EL NORMAL FUNCIONAMENT DEL MERCAT. TOTES LES FEINES S'HAURAN DE COORDINAR I PACTAR AMB ELS TÈCNICS IMMB. LES FEINES ES FARAN EN HORARI NO COMERCIAL.

Num.	Text	Tipus	[C]	[D]	[E]	[F]	TOTAL	Fórmula
1	distribució		6,000				6,000	C#*D#*E#*F#

TOTAL AMIDAMENT **6,000**

2 PEKJ-X8SA u Reixeta d'impulsió o retorn, d'una filera d'aletes fixes horitzontals, d'alumini anoditzat platejat, de 800x200 mm, d'aletes separades 8 mm, de secció recta, amb lamel·les deflectores verticals i fixada al bastiment, col·locades en plenum de retorn.S'inclou embocadura, totalment instal·lat, connexionat i regulat.
NOTA:
LA REFORMA DEL SISTEMA DE CLIMATITZACIÓ ES REALITZARÀ EN HORARI QUE NO MOLESTI EL NORMAL FUNCIONAMENT DEL MERCAT. TOTES LES FEINES S'HAURAN DE COORDINAR I PACTAR AMB ELS TÈCNICS IMMB. LES FEINES ES FARAN EN HORARI NO COMERCIAL.

Num.	Text	Tipus	[C]	[D]	[E]	[F]	TOTAL	Fórmula
1	distribució		3,000				3,000	C#*D#*E#*F#

TOTAL AMIDAMENT **3,000**

3 PEKJ-X8QK u Reixeta d'impulsió o retorn, d'una filera d'aletes fixes horitzontals, d'alumini anoditzat platejat, de 600x600 mm, d'aletes separades 8 mm, de secció recta, amb lamel·les deflectores verticals i fixada al bastiment S'inclou embocadura, totalment instal·lat, connexionat i regulat.
NOTA:
LA REFORMA DEL SISTEMA DE CLIMATITZACIÓ ES REALITZARÀ EN HORARI QUE NO MOLESTI EL NORMAL FUNCIONAMENT DEL MERCAT. TOTES LES FEINES S'HAURAN DE COORDINAR I PACTAR AMB ELS TÈCNICS IMMB. LES FEINES ES FARAN EN HORARI NO COMERCIAL.

Num.	Text	Tipus	[C]	[D]	[E]	[F]	TOTAL	Fórmula
1	distribució		1,000				1,000	C#*D#*E#*F#

TOTAL AMIDAMENT **1,000**

4 PEKP-XSJB u Tovera de llarg abast, orientable manualment per a instal·lar en lateral de conducte circular model VS-5-D-R-250-RU-9010 de la marca INDUCTAIR, muntatge en conducte circular (-D) i orientables (-R) inclou disc radial-rotacional (-RU) per augmentar la inducció i disminuir la velocitat residual en la zona ocupada,

diàmetre impulsió 136 mm diàmetre frontal exterior : 312 Totalment connexionat i en perfecte estat de funcionament. Petits materials per la instal·lació inclosos.Col·locat en conducte circular segons documentació.
NOTA:
LA REFORMA DEL SISTEMA DE CLIMATITZACIÓ ES REALITZARÀ EN HORARI QUE NO MOLESTI EL NORMAL FUNCIONAMENT DEL MERCAT. TOTES LES FEINES S'HAURAN DE COORDINAR I PACTAR AMB ELS TÈCNICS IMMB. LES FEINES ES FARAN EN HORARI NO COMERCIAL.

Num.	Text	Tipus	[C]	[D]	[E]	[F]	TOTAL	Fórmula
1	distribució		11,000				11,000	C#*D#*E#*F#

TOTAL AMIDAMENT **11,000**

5 PEKP-X1JB u

Tovera de llarg abast, orientable manualment per a instal·lar en lateral de conducte circular model VS-5-D-R-315-RU-9010 de la marca INDUCTAIR, muntatge en conducte circular (-D) i orientables (-R) inclou disc radial-rotacional (-RU) per augmentar la inducció i disminuir la velocitat residual en la zona ocupada, diàmetre impulsió 174 mm diàmetre frontal exterior : 400 Totalment connexionat i en perfecte estat de funcionament. Petits materials per la instal·lació inclosos.Col·locat en conducte circular segons documentació.
NOTA:
LA REFORMA DEL SISTEMA DE CLIMATITZACIÓ ES REALITZARÀ EN HORARI QUE NO MOLESTI EL NORMAL FUNCIONAMENT DEL MERCAT. TOTES LES FEINES S'HAURAN DE COORDINAR I PACTAR AMB ELS TÈCNICS IMMB. LES FEINES ES FARAN EN HORARI NO COMERCIAL.

Num.	Text	Tipus	[C]	[D]	[E]	[F]	TOTAL	Fórmula
1	DISTRIBUCIÓ		3,000				3,000	C#*D#*E#*F#

TOTAL AMIDAMENT **3,000**

6 PEKJ-18QK u

Reixeta d'impulsió o retorn, d'una filera d'aletes fixes horitzontals,d'iguals característiques a les existents IB-8C-SM_1500x75 schako d'alumini anoditzat platejat, per a retorn, s'inclou embocadura, amb lamel·les deflectores verticals i fixada al bastiment S'inclou embocadura, totalment instal·lat, connexionat i regulat.
NOTA:
LA REFORMA DEL SISTEMA DE CLIMATITZACIÓ ES REALITZARÀ EN HORARI QUE NO MOLESTI EL NORMAL FUNCIONAMENT DEL MERCAT. TOTES LES FEINES S'HAURAN DE COORDINAR I PACTAR AMB ELS TÈCNICS IMMB. LES FEINES ES FARAN EN HORARI NO COMERCIAL.

Num.	Text	Tipus	[C]	[D]	[E]	[F]	TOTAL	Fórmula
1	distribució		4,000				4,000	C#*D#*E#*F#

TOTAL AMIDAMENT **4,000**

Obra	01	PRESSUPOST REFORÇ CLIMA MERCAT DE SANTS
Capítol	03	INSTAL·LACIONS
Subcapítol	02	CLIMATITZACIÓ I VENTILACIÓ
Subcapítol2	07	REGULACIÓ

NUM.	CODI	UA	DESCRIPCIÓ

1 JGVEEE0X u

Posta a punt del sistema de climatització, ajustant tots els paràmetres del sistema de climatització i ventilació, ajustant la càrrega de gas, pressions de ventiladors, ajust del sistema de control pel correcte funcionament de la instal·lació segons RITE i totes les normes d'aplicació.
S'inclou probes estanqueitat, certificats i documentació per la seva legalització.

Num.	Text	Tipus	[C]	[D]	[E]	[F]	TOTAL	Fórmula
1			1,000				1,000	C#*D#*E#*F#

TOTAL AMIDAMENT **1,000**

2 JGVEEEXX u

Jornada per a execució de les proves finals de servei i verificació de les mesures de seguretat de la instal·lació de clima i ventilació, segons exigències del Projecte, del Rite i del REBT

AMIDAMENTS

Data: 09/03/26 Pàg.: 13

Num.	Text	Tipus	[C]	[D]	[E]	[F]	TOTAL	Fórmula
1			1,000				1,000	C#*D#*E#*F#

TOTAL AMIDAMENT **1,000**

3 JGVEE1XX u Servei de revisió oficinal del sistema de climatització de DAikin

Num.	Text	Tipus	[C]	[D]	[E]	[F]	TOTAL	Fórmula
1			1,000				1,000	C#*D#*E#*F#

TOTAL AMIDAMENT **1,000**

Obra 01 PRESSUPOST REFORÇ CLIMA MERCAT DE SANTS
Capítol 03 INSTAL·LACIONS
Subcapítol 03 VARIS

NUM.	CODI	UA	DESCRIPCIÓ
1	JGXXX1XX	u	Mesura sonomètrica per la comprovació del tancament acústic, tant a la planta d'equipament, com a l'habitatge mes proper a les màquines, aportant tota la documentació necessària (memòria, plànols, projectes visats per tècnic competent, certificats, etc), fins i tot instruments de mesura calibrats.

Num.	Text	Tipus	[C]	[D]	[E]	[F]	TOTAL	Fórmula
1	previsió		1,000				1,000	C#*D#*E#*F#

TOTAL AMIDAMENT **1,000**

2 JGV181XX u Legalització de la instal.lació de la instal.lació davant Organismes Oficials (Conselleria d'Indústria, EIC's, ajuntaments, etc.) aportant tota la documentació necessària (memòria, plànols, projectes visats per tècnic competent, certificats, etc), fins i tot gestions amb aquests Organismes.

Num.	Text	Tipus	[C]	[D]	[E]	[F]	TOTAL	Fórmula
1	ampliació		1,000				1,000	C#*D#*E#*F#

TOTAL AMIDAMENT **1,000**

3 PEKM-XXX1 u Formació al responsable del mercat per un correcte manipulació del sistema de control i funcionament de les noves unitats de clima.

Num.	Text	Tipus	[C]	[D]	[E]	[F]	TOTAL	Fórmula
1	formació		1,000				1,000	C#*D#*E#*F#

TOTAL AMIDAMENT **1,000**

4 PEDX-CUXP u Trasllat de maquinària existent per facilitar la col·locació de les noves unitats, plataformes o passos d'instal·lacions.
Es contempla el trasllat de:
- Acumuladors aigua amb tots els accessoris pertinents i p.p. de cable, tuberies etc.
- Unitats exteriors de clima amb tots els accessoris necessaris, recuperació gas, tuberies p.p. de conductes, etc.
- Unitats refrededores de vitrines, cambres, etc, amb tots els accessoris pertinents, recupració de gas i p.p. de cable, tuberies etc.
- Equips d'enllumenat o parts dels equips.
- Equips electrònics o part dels equips.
- Qualsevol element que dificultila implantació del sistema de clima i que es pugui desplaçar.
Previsió a justificar segons unitats executades

AMIDAMENTS

Data: 09/03/26 Pàg.: 14

Num.	Text	Tipus	[C]	[D]	[E]	[F]	TOTAL	Fórmula
1	previsió segons necessitats		6,000				6,000	C#*D#*E#*F#

TOTAL AMIDAMENT **6,000**

Obra	01	PRESSUPOST REFORÇ CLIMA MERCAT DE SANTS
Capítol	03	INSTAL·LACIONS
Subcapítol	04	ELECTRICITAT
Subcapítol2	01	DISTRIBUCIÓ

NUM.	CODI	UA	DESCRIPCIÓ
1	PG2P-6T0K	m	Tub rígid de PVC, de 63 mm de diàmetre nominal, aïllant i no propagador de la flama, amb una resistència a l'impacte de 2 J, resistència a compressió de 1250 N i una rigidesa dielèctrica de 2000 V, amb unió roscada i muntat superficialment

Num.	Text	Tipus	[C]	[D]	[E]	[F]	TOTAL	Fórmula
1	distribució		15,000				15,000	C#*D#*E#*F#

TOTAL AMIDAMENT **15,000**

NUM.	CODI	UA	DESCRIPCIÓ
2	PG2P-6T0I	m	Tub rígid de PVC, de 50 mm de diàmetre nominal, aïllant i no propagador de la flama, amb una resistència a l'impacte de 2 J, resistència a compressió de 1250 N i una rigidesa dielèctrica de 2000 V, amb unió roscada i muntat superficialment

Num.	Text	Tipus	[C]	[D]	[E]	[F]	TOTAL	Fórmula
1	distribució		15,000				15,000	C#*D#*E#*F#

TOTAL AMIDAMENT **15,000**

NUM.	CODI	UA	DESCRIPCIÓ
3	PG2P-6SZJ	m	Tub rígid de PVC, de 16 mm de diàmetre nominal, aïllant i no propagador de la flama, amb una resistència a l'impacte de 2 J, resistència a compressió de 1250 N i una rigidesa dielèctrica de 2000 V, amb unió roscada i muntat superficialment

Num.	Text	Tipus	[C]	[D]	[E]	[F]	TOTAL	Fórmula
1	previsió		10,000				10,000	C#*D#*E#*F#

TOTAL AMIDAMENT **10,000**

NUM.	CODI	UA	DESCRIPCIÓ
4	PG12-DHAS	u	Caixa de derivació quadrada de plàstic, de 70x70 mm, amb grau de protecció IP-40, muntada superficialment

Num.	Text	Tipus	[C]	[D]	[E]	[F]	TOTAL	Fórmula
1	distribució		12,000				12,000	C#*D#*E#*F#

TOTAL AMIDAMENT **12,000**

NUM.	CODI	UA	DESCRIPCIÓ
5	PG2H-4DP2	m	Safata aïllant de PVC llisa, de 50x100 mm, amb 1 compartiment i amb coberta, muntada sobre suports horitzontals

Num.	Text	Tipus	[C]	[D]	[E]	[F]	TOTAL	Fórmula
1	previsió		15,000				15,000	C#*D#*E#*F#

TOTAL AMIDAMENT **15,000**

NUM.	CODI	UA	DESCRIPCIÓ
6	PG33-E50X	m	Cable amb conductor de coure de tensió assignada 0,6/1 kV, de designació RZ1-K (AS), construcció segons norma UNE 21123-4, pentapolar, de secció 5x25 mm2, amb coberta del cable de poliolefines, classe de reacció al foc Cca-s1b, d1, a1 segons la norma UNE-EN 50575 amb baixa emissió fums, col·locat en canal o safata

Num.	Text	Tipus	[C]	[D]	[E]	[F]	TOTAL	Fórmula
1	Distribució		10,000				10,000	C#*D#*E#*F#

TOTAL AMIDAMENT **10,000**

7 PG33-E50T m Cable amb conductor de coure de tensió assignada 0,6/1 kV, de designació RZ1-K (AS), construcció segons norma UNE 21123-4, pentapolar, de secció 5x10 mm2, amb coberta del cable de poliolefines, classe de reacció al foc Cca-s1b, d1, a1 segons la norma UNE-EN 50575 amb baixa emissió fums, col·locat en canal o safata

Num.	Text	Tipus	[C]	[D]	[E]	[F]	TOTAL	Fórmula
1	Distribució		320,000	1,100			352,000	C#*D#*E#*F#

TOTAL AMIDAMENT **352,000**

8 PG33-E50R m Cable amb conductor de coure de tensió assignada 0,6/1 kV, de designació RZ1-K (AS), construcció segons norma UNE 21123-4, pentapolar, de secció 5x6 mm2, amb coberta del cable de poliolefines, classe de reacció al foc Cca-s1b, d1, a1 segons la norma UNE-EN 50575 amb baixa emissió fums, col·locat en canal o safata

Num.	Text	Tipus	[C]	[D]	[E]	[F]	TOTAL	Fórmula
1	previsió		15,000				15,000	C#*D#*E#*F#

TOTAL AMIDAMENT **15,000**

9 PG33-E4VV m Cable amb conductor de coure de tensió assignada 0,6/1 kV, de designació RZ1-K (AS), construcció segons norma UNE 21123-4, bipolar, de secció 2x2,5 mm2, amb coberta del cable de poliolefines, classe de reacció al foc Cca-s1b, d1, a1 segons la norma UNE-EN 50575 amb baixa emissió fums, col·locat en canal o safata

Num.	Text	Tipus	[C]	[D]	[E]	[F]	TOTAL	Fórmula
1	previsió		1.100,000	1,100			1.210,000	C#*D#*E#*F#

TOTAL AMIDAMENT **1.210,000**

10 PG2J-4BTA m Safata metàl·lica de reixeta d'acer electrozincat, d'alçària 30 mm i amplària 50 mm, col·locada suspesa de paraments horitzontals amb elements de suport

Num.	Text	Tipus	[C]	[D]	[E]	[F]	TOTAL	Fórmula
1	previsió		25,000				25,000	C#*D#*E#*F#

TOTAL AMIDAMENT **25,000**

11 PG2J-4BTB m Safata metàl·lica de reixeta d'acer electrozincat, d'alçària 30 mm i amplària 100 mm, col·locada suspesa de paraments horitzontals amb elements de suport

Num.	Text	Tipus	[C]	[D]	[E]	[F]	TOTAL	Fórmula
1	previsió		25,000				25,000	C#*D#*E#*F#

TOTAL AMIDAMENT **25,000**

12 PG2J-4BYK m Safata metàl·lica de xapa llisa d'acer galvanitzat sendzimir, d'alçària 30 mm i amplària 100 mm, col·locada suspesa de paraments horitzontals amb elements de suport

Num.	Text	Tipus	[C]	[D]	[E]	[F]	TOTAL	Fórmula
1	previsió		45,000				45,000	C#*D#*E#*F#

TOTAL AMIDAMENT **45,000**

13 P122-X28K d Plataforma elevadora telescòpica articulada, autopropulsada amb motor de gasoil,de dimensions suficients per a pas d'instal·lacons en zona logística a gran alçada

AMIDAMENTS

Data: 09/03/26 Pàg.: 16

Num.	Text	Tipus	[C]	[D]	[E]	[F]	TOTAL	Fórmula
1	previsió		10,000				10,000	C#*D#*E#*F#

TOTAL AMIDAMENT **10,000**

Obra 01 PRESSUPOST REFORÇ CLIMA MERCAT DE SANTS
Capítol 03 INSTAL·LACIONS
Subcapítol 04 ELECTRICITAT
Subcapítol2 02 MECANISMES

NUM.	CODI	UA	DESCRIPCIÓ
1	PG47-XX01	u	Modificació quadre general per a connectar subquadre de climatització, consistent en col·locar un interruptor automàtic magnetotèrmic de caixa emmotllada, de 50A d'intensitat, amb 4 pols i 4 relès i bloc de relès magnetotèrmic estàndard, segons UNE-EN 60947-2, muntat superficialment i el·liminar els mecanismes que quedarien fora d'ús en la reforma del sistema de climatització. També s'inclou els petits moviments que s'hagin de fer en l'interior del quadre general per tal de poder encaixar el nou interruptor. S'incorporarà un comptador de consum. Petits materials necessaris per la correcta instal·lació i el correcte funcionament inclossos.

Num.	Text	Tipus	[C]	[D]	[E]	[F]	TOTAL	Fórmula
1	quadre general		1,000				1,000	C#*D#*E#*F#

TOTAL AMIDAMENT **1,000**

2	PG1A-XX01	u	Subquadre elèctric unitats interiors metal·lic amb tapa i clau de tancament segons esquema unifilar amb un 20% de reserva per situari en el interior les proteccions segons DG. Muntat superficialment. La ubicació exacta es decidirà en obra. S'inclouen petits materials necessaris per la seva instal·lació. Totalment col·locat e instal·lat i en perfecte estat de funcionament.

Num.	Text	Tipus	[C]	[D]	[E]	[F]	TOTAL	Fórmula
1	quadre clima		1,000				1,000	C#*D#*E#*F#

TOTAL AMIDAMENT **1,000**

3	PG6O-77MY	u	Presa de corrent de superfície, bipolar amb presa de terra lateral, (2P+T), 16 A 250 V, amb tapa i caixa estanca, amb grau de protecció IP-55, preu alt, muntada superficialment

Num.	Text	Tipus	[C]	[D]	[E]	[F]	TOTAL	Fórmula
1	previsió		2,000				2,000	C#*D#*E#*F#

TOTAL AMIDAMENT **2,000**

Obra 01 PRESSUPOST REFORÇ CLIMA MERCAT DE SANTS
Capítol 03 INSTAL·LACIONS
Subcapítol 04 ELECTRICITAT
Subcapítol2 03 ALTRES

NUM.	CODI	UA	DESCRIPCIÓ
1	PG47-XXX1	u	Legalització de la instal·lació de baixa tensió que englovi la totalitat de les instal·lacions modificades de la climatització i ventil·lació, realitzant inspecció per entitat de control, projecte, inclòs taxes, visats i tot el que es derivi de la gestió de legalització.

AMIDAMENTS

Data: 09/03/26 Pàg.: 17

Num.	Text	Tipus	[C]	[D]	[E]	[F]	TOTAL	Fórmula
1	ampliació legalització existent		1,000				1,000	C#*D#*E#*F#

TOTAL AMIDAMENT **1,000**

Obra 01 PRESSUPOST REFORÇ CLIMA MERCAT DE SANTS
Capítol 03 INSTAL·LACIONS
Subcapítol 05 SISTEMES DE GESTIÓ
Subcapítol2 01 CLIMATITZACIÓ

NUM.	CODI	UA	DESCRIPCIÓ
1	PEVB-XXX1	u	Sonda de temperatura ambient de conducte, amb accessoris de muntatge, muntada i connectada. Inclós subministrament, instal.lació, elements auxiliars, supports, p.p. d'accessoris i material auxiliar, ajudes de paleteria. Tot inclós, muntat en conducte de retorn segons plànol de clima i/o en funcionament.

Num.	Text	Tipus	[C]	[D]	[E]	[F]	TOTAL	Fórmula
1			6,000				6,000	C#*D#*E#*F#

TOTAL AMIDAMENT **6,000**

NUM.	CODI	UA	DESCRIPCIÓ
2	PEV1-H9X0	u	Instal·lació elèctrica de punt de control, centralització del 6 termostats en punt a definir pels responsable de l'ús del mercat.

Num.	Text	Tipus	[C]	[D]	[E]	[F]	TOTAL	Fórmula
1	previsió		6,000				6,000	C#*D#*E#*F#

TOTAL AMIDAMENT **6,000**

NUM.	CODI	UA	DESCRIPCIÓ
3	PEV1-XX01	m	Cable de comunicacions per a BUS de dades, 2x1 mm2 trenat i apantallat, instal·lat. Inclós subministrament, instal.lació, elements auxiliars, supports, p.p. d'accessoris i material auxiliar, ajudes de paleteria. Tot inclós, muntat i/o en funcionament. Lliure d'halògens

Num.	Text	Tipus	[C]	[D]	[E]	[F]	TOTAL	Fórmula
1	interconnexionat de dades		275,000				275,000	C#*D#*E#*F#

TOTAL AMIDAMENT **275,000**

NUM.	CODI	UA	DESCRIPCIÓ
4	PG2N-EUI3	m	Tub flexible corrugat de plàstic sense halògens, de 20 mm de diàmetre nominal, aïllant i no propagador de la flama, de baixa emissió de fums i sense emissió de gasos tòxics ni corrosius, resistència a l'impacte de 2 J, resistència a compressió de 320 N i una rigidesa dielèctrica de 2000 V, muntat sobre sostremort

Num.	Text	Tipus	[C]	[D]	[E]	[F]	TOTAL	Fórmula
1			275,000				275,000	C#*D#*E#*F#

TOTAL AMIDAMENT **275,000**

NUM.	CODI	UA	DESCRIPCIÓ
5	PEVC-X9V5	u	Termòstat bimetàl·lic d'ambient Daikin a col·locar en punt a decidir en obra pel control de les unitats de clima, de forma individual o conjunta segons indicacions del usuaris del mercat. selector de 3 velocitats ventilador, amb accessoris de muntatge, muntat i connectat

Num.	Text	Tipus	[C]	[D]	[E]	[F]	TOTAL	Fórmula
1	previsió		6,000				6,000	C#*D#*E#*F#

TOTAL AMIDAMENT **6,000**

AMIDAMENTS

Data: 09/03/26 Pàg.: 18

Obra	01	PRESSUPOST REFORÇ CLIMA MERCAT DE SANTS
Capítol	03	INSTAL·LACIONS
Subcapítol	06	GESTIÓ DE RESIDUS

NUM.	CODI	UA	DESCRIPCIÓ
1	H00XX01	u	GESTIÓ DE RESIDUS Inclou càrrega manual de runa sobre camió o contenidor i transport a gestor de residus autoritzat. Inclou neteja diària d el'obra i neteja final.

AMIDAMENT DIRECTE **1,000**

Obra	01	PRESSUPOST REFORÇ CLIMA MERCAT DE SANTS
Capítol	03	INSTAL·LACIONS
Subcapítol	07	SEGURETAT I SALUT

NUM.	CODI	UA	DESCRIPCIÓ
1	H15118DX	u	Mesures de seguretat col·lectiva i individual segons Pla de Seguretat i Salut aprovat pel Coordinador de Seguretat en fase d'execució d'obra I Normativa Vigent. Compost per proteccions individuals, proteccions col·lectives, mesures preventives, senyalització i equipament personal.

AMIDAMENT DIRECTE **1,000**

Obra	01	PRESSUPOST REFORÇ CLIMA MERCAT DE SANTS
Capítol	03	INSTAL·LACIONS
Subcapítol	08	CONDICIONS TÈCNIQUES

NUM.	CODI	UA	DESCRIPCIÓ
1	HCONTECN	u	PLEC RESUMIT COMÚ DE CONDICIONS TÈCNIQUES ADMINISTRATIVES. OBJETE El present resum te per objecte que el contratisata tingui coneixement dels requisits de la instal·lació que podrien influir en la execució o/i valoració. CONDICIONS TÈCNIQUES ADMINISTRATIVES. En la valoración de los trabajos se tendrá especial cuidado en no modificar las calidades definidas y en el caso de que estas no estén definidas explícitamente se indicara que marca y modelo se ha contado. Deberán indicarse todas las partidas que al criterio del contratista no están definidas en el estado de mediciones, valorándolas y definiéndolas. En el caso de no realizarse se entenderá que están incluidas en el global de la oferta. Todos los elementos de seguridad y salud generales a la instalación estarán incluidos en partida especifica, entendiendo que los específicos en partidas como maquinaria, trabajos en altura, trabajos especiales, etc. estarán incluidos en las propias valoraciones de estas partidas. Todos los contratistas de las instalaciones una vez adjudicadas, recibirán en formato informático un proyecto completo de todas las instalaciones y elementos de construcción que afecten a sus instalaciones, firmando su recepción, será su responsabilidad mediante la asistencia a las reuniones de obras de solicitar los cambios si los hubiere de cualquier elemento que afecte a la instalación. De ninguna manera se admitirá el desconocimiento del resto de instalaciones o construcción para realizar cambios o incrementos de mediciones. Antes del inicio de las instalaciones se realizara reunión conjunta de todos los contratistas con la dirección facultativa, con el fin de tener un conocimiento global y total de la obra. Con los datos de esta reunión cada contratista realizara los planos de obra con los replanteos exactos de sus instalaciones y detectara las interferencias con el resto de contratistas, con el fin de junto a la dirección facultativa solucionar los conflictos antes de ejecutarse. Cualquier interferencia posterior, que a juicio de la dirección facultativa, se produzca por deficiencias en el replanteo o en la elaboración de los planos de obras, será modificada a cuenta del contratista o contratistas implicados. En el transcurso de la obra se requerirá a cada contratista las muestras y montajes provisionales necesarios para que la dirección facultativa y la propiedad valides y/o elijan las soluciones de acabados más acorde con la globalidad del proyecto. Se deberán realizar planos de montaje y detalle así como esquemas unifilares y de principio a requerimiento de

la dirección facultativa en todos cambios y en los montajes que presenten mayor dificultad.
Será imprescindible que cada contratista al inicio de la obra presente un planning de ejecución así como de suministros, siento este acorde con el general de la obra. En el caso de retrasos no previstos en suministros responsabilidad del contratista, el deberá poner los medios necesarios para que no retrase la obra, bien con instalaciones provisionales o con trabajos no previstos, entendiendo que sin coste alguno.
El Contratista adjudicatario de la ejecución de las instalaciones deberá realizar todas las documentaciones necesarias por su parte para las Legalizaciones de las Instalaciones del Proyecto requeridas por los Organismos Oficiales, necesarias para la obtención de todos los permisos de funcionamiento. Formará parte de dichos trabajos por tanto, la elaboración de la documentación base para las legalizaciones, el visado, la tramitación y el seguimientos de las mismas ante los diferentes organismos oficiales las realizada la Dirección Facultativa, dentro de los plazos de tiempo que figurarán en los planning de ejecución.
El Contratista, durante la ejecución de la Obra, realizará los planos ´´tal como construido´´, actualizando los del Proyecto, ampliándolos o modificándolos, de acuerdo con los cambios y ajustes realizados durante la ejecución de la Obra, teniendo especial cuidado en acotar todas las obras e instalaciones que queden ocultas. Dichos lanos se entregarán en soporte informático (ACAD) y en papel, sin coste adicional para la Propiedad.
El Contratista deberá entregar a la Propiedad previamente a la finalización de la Obra la documentación siguiente:

- Planos, diagramas de equipos y esquemas eléctricos (as built); incluso verificación de
- concordancia.
- Memoria técnica y especificaciones de todos los elementos que constituyen la
- instalación.
- Identificación de todos los componentes que constituyen la instalación.
- Relación de materiales y equipos indicando: fabricante, marca, modelo, características
- de funcionamiento, catálogo descriptivo, certificados por unidad y garantías.
- Manuales de instrucciones de funcionamiento y mantenimiento.
- Protocolos de puesta en marcha de equipos
- Resultados debidamente documentados de la puesta en marcha de la instalación. Este Dossier recogerá la documentación mínima siguiente:
  - Límites de funcionamiento de la instalación.
  - Descripción de las pruebas, indicando el procedimiento para su realización.
  - Certificados de calibración de los equipos de medición.
  - Mediciones de temperatura y humedad en las salas.

El coste de la documentación relacionada se encontrará comprendido dentro del precio fijado en el Contrato, sin que en modo alguno pueda representar un coste adicional para la Propiedad.

AMIDAMENT DIRECTE	**1,000**

Barcelona

INSTITUT MUNICIPAL DE MERCATS DE BARCELONA

QUADRE DE PREUS 1 PROJECTE EXECUTIU

QUADRE DE PREUS NÚMERO 1

NÚMERO	CODI	UA	DESCRIPCIÓ	PREU	
P-1	E44Z5A2X	kg	Previsió de passa mà de seguretat pels accessos a les cobertes de les parades per garantir el correcte subjecció de l'escala d'acces i garantir la seguretat en les tasques de manteniment. (CINC EUROS AMB DIVUIT CÈNTIMS)	5,18	€
P-2	E898X001	u	Desmuntatge de perfils i part de la coberta i posterior reposició per facilitar l'entrada de les unitats de clima a les terrasses existents. Consisteix en tallar perfils de viga de ferro i posteriorment tornarla a soldar per facilitar l'entrada de la unitat de clima. (DOS-CENTS NORANTA-CINC EUROS AMB QUARANTA-DOS CÈNTIMS)	295,42	€
P-3	E898X002	u	Execució estructura per suportació de màquines clima amb acer S275JR segons UNE-EN 10025-2, per a biguetes formades per peça composta, en perfils laminats en calent sèrie IPN, IPE, HEB, HEA, HEM i UPN, treballat a taller i amb una capa d'imprimació antioxidant, col·locat a l'obra amb soldadura i cargols (CENT SETANTA-VUIT EUROS AMB DOS CÈNTIMS)	178,02	€
P-4	ED11XS01	m	Desguàs d'aparell de clima amb tub de PVC-U de paret massissa, àrea d'aplicació B segons norma UNE-EN 1329-1, de DN 32 mm, fins a baixant, caixa o claveguerò, realitzant injert en baixant existent i sifò segons necessitats de la unitat i requeriments fabricant. (CENT DIVUIT EUROS AMB SEIXANTA-TRES CÈNTIMS)	118,63	€
P-5	H00XX01	u	GESTIÓ DE RESIDUS Inclou càrrega manual de runa sobre camió o contenidor i transport a gestor de residus autoritzat. Inclou neteja diària d el'obra i neteja final. (MIL CENT EUROS)	1.100,00	€
P-6	H15118DX	u	Mesures de seguretat col·lectiva i individual segons Pla de Seguretat i Salut aprovat pel Coordinador de Seguretat en fase d'execució d'obra I Normativa Vigent. Compost per proteccions individuals, proteccions col·lectives, mesures preventives, senyalització i equipament personal. (TRES MIL TRES-CENTS EUROS)	3.300,00	€
P-7	HCONTECN	u	PLEC RESUMIT COMÚ DE CONDICIONS TÈCNIQUES ADMINISTRATIVES.	0,00	€

OBJETE

El present resum te per objecte que el contratisata tingui coneixement dels requisits de la instal·lació que podrien influir en la execució o/i valoració.

CONDICIONS TÈCNIQUES ADMINISTRATIVES.

En la valoración de los trabajos se tendrá especial cuidado en no modificar las calidades definidas y en el caso de que estas no estén definidas explícitamente se indicara que marca y modelo se ha contado.
Deberán indicarse todas las partidas que al criterio del contratista no están definidas en el estado de mediciones, valorándolas y definiéndolas. En el caso de no realizarse se entenderá que están incluidas en el global de la oferta.
Todos los elementos de seguridad y salud generales a la instalación estarán incluidos en partida especifica, entendiendo que los específicos en partidas como maquinaria, trabajos en altura, trabajos especiales, etc. estarán incluidos en las propias valoraciones de estas partidas.
Todos los contratistas de las instalaciones una vez adjudicadas, recibirán en formato informático un proyecto completo de todas las instalaciones y elementos de construcción que afecten a sus instalaciones, firmando su recepción, será su responsabilidad mediante la asistencia a las reuniones de obras de solicitar los cambios si los hubiere de cualquier elemento que afecte a la instalación. De ninguna manera se admitirá el desconocimiento del resto de instalaciones o construcción para realizar cambios o incrementos de mediciones.
Antes del inicio de las instalaciones se realizara reunión conjunta de todos los contratistas con la dirección facultativa, con el fin de tener un conocimiento global y total de la obra. Con los datos de esta reunión cada contratista realizara los planos de obra con los replanteos

QUADRE DE PREUS NÚMERO 1

NÚMERO	CODI	UA	DESCRIPCIÓ	PREU	
			exactos de sus instalaciones y detectara las interferencias con el resto de contratistas, con el fin de junto a la dirección facultativa solucionar los conflictos antes de ejecutarse. Cualquier interferencia posterior, que a juicio de la dirección facultativa, se produzca por deficiencias en el replanteo o en la elaboración de los planos de obras, será modificada a cuenta del contratista o contratistas implicados. En el transcurso de la obra se requerirá a cada contratista las muestras y montajes provisionales necesarios para que la dirección facultativa y la propiedad valides y/o elijan las soluciones de acabados más acorde con la globalidad del proyecto. Se deberán realizar planos de montaje y detalle así como esquemas unifilares y de principio a requerimiento de la dirección facultativa en todos cambios y en los montajes que presenten mayor dificultad. Será imprescindible que cada contratista al inicio de la obra presente un planning de ejecución así como de suministros, siento este acorde con el general de la obra. En el caso de retrasos no previstos en suministros responsabilidad del contratista, el deberá poner los medios necesarios para que no retrase la obra, bien con instalaciones provisionales o con trabajos no previstos, entendiendo que sin coste alguno. El Contratista adjudicatario de la ejecución de las instalaciones deberá realizar todas las documentaciones necesarias por su parte para las Legalizaciones de las Instalaciones del Proyecto requeridas por los Organismos Oficiales, necesarias para la obtención de todos los permisos de funcionamiento. Formará parte de dichos trabajos por tanto, la elaboración de la documentación base para las legalizaciones, el visado, la tramitación y el seguimientos de las mismas ante los diferentes organismos oficiales las realizada la Dirección Facultativa, dentro de los plazos de tiempo que figurarán en los planning de ejecución. El Contratista, durante la ejecución de la Obra, realizará los planos ´´tal como construido´´, actualizando los del Proyecto, ampliándolos o modificándolos, de acuerdo con los cambios y ajustes realizados durante la ejecución de la Obra, teniendo especial cuidado en acotar todas las obras e instalaciones que queden ocultas. Dichos lanos se entregarán en soporte informático (ACAD) y en papel, sin coste adicional para la Propiedad. El Contratista deberá entregar a la Propiedad previamente a la finalización de la Obra la documentación siguiente: - Planos, diagramas de equipos y esquemas eléctricos (as built); incluso verificación de - concordancia. - Memoria técnica y especificaciones de todos los elementos que constituyen la - instalación. - Identificación de todos los componentes que constituyen la instalación. - Relación de materiales y equipos indicando: fabricante, marca, modelo, características - de funcionamiento, catálogo descriptivo, certificados por unidad y garantías. - Manuales de instrucciones de funcionamiento y mantenimiento. - Protocolos de puesta en marcha de equipos - Resultados debidamente documentados de la puesta en marcha de la instalación. Este Dossier recogerá la documentación mínima siguiente: Límites de funcionamiento de la instalación. Descripción de las pruebas, indicando el procedimiento para su realización. Certificados de calibración de los equipos de medición. Mediciones de temperatura y humedad en las salas. El coste de la documentación relacionada se encontrará comprendido dentro del precio fijado en el Contrato, sin que en modo alguno pueda representar un coste adicional para la Propiedad. (ZERO EUROS)		
P-8	JGV181XX	u	Legalització de la instal.lació de la instal.lació davant Organismes Oficials (Conselleria d'Indústria, EIC's, ajuntaments, etc.) aportant tota la documentació necessària (memòria, plànols, projectes visats per tècnic competent, certificats, etc), fins i tot gestions amb aquests Organismes. (MIL CENT CINQUANTA EUROS)	1.150,00	€
P-9	JGVEE1XX	u	Servei de revisió oficinal del sistema de climatització de DAikin (SET-CENTS QUINZE EUROS)	715,00	€

QUADRE DE PREUS NÚMERO 1

NÚMERO	CODI	UA	DESCRIPCIÓ	PREU	
P-10	JGVEE7XX	u	Jornada per a execució de les proves finals del sistema frigorífic, realitzat, neteja corcuit, proves de buit proves de pressió i emissió de certificat de la bona execució segons normativa d'aplicació. (SIS-CENTS SEIXANTA EUROS)	660,00	€
P-11	JGVEEE0X	u	Posta a punt del sistema de climatització, ajustant tots els paràmetres del sistema de climatització i ventilació, ajustant la càrrega de gas, pressions de ventiladors, ajust del sistema de control pel correcte funcionament de la instal·lació segons RITE i totes les normes d'aplicació. S'inclou probes estanqueitat, certificats i documentació per la seva legalització. (SIS-CENTS SEIXANTA EUROS)	660,00	€
P-12	JGVEEEXX	u	Jornada per a execució de les proves finals de servei i verificació de les mesures de seguretat de la instal·lació de clima i ventilació, segons exigències del Projecte, del Rite i del REBT (SIS-CENTS SEIXANTA EUROS)	660,00	€
P-13	JGXXX1XX	u	Mesura sonomètrica per la comprovació del tancament acústic, tant a la planta d'equipament, com a l'habitatge mes proper a les màquines, aportant tota la documentació necessària (memòria, plànols, projectes visats per tècnic competent, certificats, etc), fins i tot instruments de mesura calibrats. (MIL QUARANTA-CINC EUROS)	1.045,00	€
P-14	K44ZX001	kg	Màstil per ancoratge arnès fabricat en acer S275JR segons UNE-EN 10025-2, en perfil laminat en calent sèrie, rodó, treballat a taller i amb una capa d'imprimació antioxidant, per a reforç d'elements d'encastament, recolzament i rigiditzadors, col·locat a l'obra amb soldadura. Inclou element per fixació d'arnès soldat al mateix màstil.Per facilitar el manteniment de les unitats de clima (CINC EUROS AMB SETANTA-DOS CÈNTIMS)	5,72	€
P-15	K45R32AX	pa	Previsó per treballs en zones ocultes, no previsibles en fase de projecte com reparació /reforç estructural d' elements de forjat actualment ocults i altres; cales, presa de mostres, treballs auxiliaris sanejament ocult. A comprobar a l'obra amb la DF i previa valoració i aceptació per part de la DF i Propietat. (MIL CINC-CENTS EUROS)	1.500,00	€
P-16	P122-X28K	d	Plataforma elevadora telescòpica articulada, autopropulsada amb motor de gasoil,de dimensions suficients per a pas d'instal·lacons en zona logística a gran alçada (TRES-CENTS QUARANTA-SET EUROS AMB SET CÈNTIMS)	347,07	€
P-17	P214S-X3G5	u	Enderroc de reixat metàl·lic existent en pati situat en coberta parades exteriors, de dimensions aproximades de 7 de llarg per 1,5 metres, a mà i amb maquinària adequada i càrrega manual i mecànica de runa sobre camió o contenidor, serà necessari tallar-la a parts per poder-la extreure. (DOS-CENTS SETANTA-VUIT EUROS AMB SEIXANTA-QUATRE CÈNTIMS)	278,64	€
P-18	P6A3-XA5N	u	Reixat d'acer de dimensions aproximades 1,75 m d'alçària x 7,00 de llarg format per perfils de 2 cm x 4 mm de gruix, marc format per tub de 40x40x1,5 mm, fixats mecànicament a suports verticals de tub de secció rectangular de 30x50 mm i 1,5 mm de gruix, situats cada 2,8 m als extrems de cada panell, amb acabat galvanitzat, col·locat ancorat a l'obra, caldrà aportar-lo a trossos i soldar-los en obra per facilitarentrada a les terrasses exteriors situades sobre cobertes parades exteriors (CINC-CENTS TRES EUROS AMB SEIXANTA-SIS CÈNTIMS)	503,66	€
P-19	P7CR1-5XN9	m2	Plafó acústic de planxa perforada, galvanitzat i prelacat de 2700x900 mm gruix 100 mm amb llana mineral de roca amb vel de vidre, gruix de la planxa perforada 0,75 mm per a ambient exterior, col·locat, s'inclou estructura auxiliar de subjecció,tant inferior com superior, tirants i perfils i mitjans elevació. (DOS-CENTS VINT-I-CINC EUROS AMB VINT-I-QUATRE CÈNTIMS)	225,24	€

QUADRE DE PREUS NÚMERO 1

NÚMERO	CODI	UA	DESCRIPCIÓ	PREU	
P-20	P89C-393V	m2	Pintat d'estructura d'acer a l'esmalt sintètic, amb dues capes d'imprimació antioxidant i dues d'acabat (TRENTA-TRES EUROS AMB CINQUANTA-UN CÈNTIMS)	33,51	€
P-21	PB12-DIWX	m	Barana seguritat d'acer galvanitzat, amb passamà, 2 travessers (inferior i central), muntants cada 130-150 cm., de 100 cm d'alçària, fixada mecànicament / o soldada a estructura metàl.lica.Per zones de perill de caiguda mentre es realitzen operacions de manteniment de les unitats de clima (NORANTA-SET EUROS AMB DISSET CÈNTIMS)	97,17	€
P-22	PD1A-F11V	m	Desguàs d'aparell sanitari amb tub de PVC-U de paret estructurada, àrea d'aplicació B segons norma UNE-EN 1453-1, classe de reacció al foc B-s1, d0 segons norma UNE-EN 13501-1, de DN 50 mm, fins a baixant, caixa o clavegueró (VINT-I-UN EUROS AMB TRENTA CÈNTIMS)	21,30	€
P-23	PD1A-F11Y	m	Desguàs d'aparell sanitari amb tub de PVC-U de paret estructurada, àrea d'aplicació B segons norma UNE-EN 1453-1, classe de reacció al foc B-s1, d0 segons norma UNE-EN 13501-1, de DN 32 mm, fins a baixant, caixa o clavegueró (DINOU EUROS AMB VINT-I-NOU CÈNTIMS)	19,29	€
P-24	PD1A-X11V	m	Connexionat de desguàs a sanajament existent (TRENTA-QUATRE EUROS AMB TRENTA CÈNTIMS)	34,30	€
P-25	PE54-35DS	m2	Formació de conducte rectangular planxa d'acer galvanitzat, de gruix 1 mm, amb unió marc cargolat i clips, muntat adossat amb suports (QUARANTA-NOU EUROS AMB CATORZE CÈNTIMS)	49,14	€
P-26	PE55-H9RI	m	Junt elàstic pla antivibratori, format per planxa d'acer galvanitzat, material elàstic de 60 mm d'amplària i planxa d'acer galvanitzat, col·locada fixada a conducte rectangular (SIS EUROS AMB NORANTA-DOS CÈNTIMS)	6,92	€
P-27	PED2-CUXP	u	Unitat exterior tipus bomba de calor per a sistemes vrv-5 de refrigerant (R32), model RXYA10A de 10 CV de DAIKIN o similar, d'accionament elèctric, condensació per aire, per a sistema d'instal·lació de 2 tubs, potència frigorífica de 28 kW i potència calorífica de 31,5 kW, SEER de 6.85 i SCOP de 4.24, potència elèctrica aproximada absorbida en calor 8.12 kW, Dimensiones - Unidad - Profundidad x Altura x Anchura 765 x 1685 x 930 mm, Nivel de presión sonora - Refrigeración - Nom. 58 dBA Nivel de presión sonora - Calefacción 58.8 dBA alimentació elèctrica trifàsica de 400 V, motors DC Inverter i compressors tipus hermètic rotatiu (scroll), col.locada en la seva posició definitiva segons DG, s'inclouen tots els accessoris de muntatge tals com silenblock, safata recollida aigua, sanejament, etc. Inclòs elements d'elevació i gestions ncessaries. Totes les feines s'hauran de realitzar fora de l'horari comercial o sense interferir en el normal funcionament del Mercat. (DISSET MIL VUIT-CENTS SEIXANTA-SET EUROS AMB CINQUANTA-NOU CÈNTIMS)	17.867,59	€
P-28	PED2-DUXP	u	Unitat exterior tipus bomba de calor per a sistemes vrv-5 de refrigerant (R32), model RXYA12A de 12 CV de DAIKIN o similar, d'accionament elèctric, condensació per aire, per a sistema d'instal·lació de 2 tubs, potència frigorífica de 33.5 kW i potència calorífica de 37,5 kW, SEER de 6.62 i SCOP de 4.56, potència elèctrica aproximada absorbida en calor 9.69 kW, Dimensiones - Unidad - Profundidad x Altura x Anchura 765 x 1685 x 930 mm, Nivel de presión sonora - Refrigeración - Nom. 60.8 dBA Nivel de presión sonora - Calefacción 61.9 dBA alimentació elèctrica trifàsica de 400 V, motors DC Inverter i compressors tipus hermètic rotatiu (scroll), col.locada en la seva posició definitiva segons DG, s'inclouen tots els accessoris de muntatge tals com silenblock, safata recollida aigua, sanejament, etc. Inclòs elements d'elevació i gestions ncessaries. Totes les feines s'hauran de realitzar fora de l'horari comercial o sense interferir en el normal funcionament del Mercat. (VINT MIL VUIT-CENTS DOTZE EUROS AMB VINT-I-NOU CÈNTIMS)	20.812,29	€
P-29	PED5-60XT	u	Unitat interior per a conductes d'equips de cabal variable de refrigerant inv. R32 de conductes model FXSA80A de DAIKIN, de 9 kW de potència frigorífica i de 10 kW de potència tèrmica, de 209 W de potència elèctrica total absorbida, amb alimentació monofàsica de 230 v, col.locada en la seva posició definitiva segons DG, s'inclouen tots els accessoris de muntatge	4.239,37	€

QUADRE DE PREUS NÚMERO 1

NÚMERO	CODI	UA	DESCRIPCIÓ	PREU	
			tals com silenblock, safata recollida aigua, bomba de condensats, filtre d'alta durada, caixa filtra, comandament de control BRC1H52W7, cablejat de control entre unitat interior i unitat exterior i entre unitat interior i punt de comandament a definir en obra. Inclòs elements d'elevació. Totes les feines s'hauran de realitzar fora de l'horari comercial o sense interferir en el normal funcionament del Mercat. (QUATRE MIL DOS-CENTS TRENTA-NOU EUROS AMB TRENTA-SET CÈNTIMS)		
P-30	PED5-R0XT	u	Unitat interior per a conductes d'equips de cabal variable de refrigerant inv. R32 de conductes model FXSA100A de DAIKIN, de 11.2 kW de potència frigorífica i de 12.5 kW de potència tèrmica, de 285 W de potència elèctrica total absorbida, amb alimentació monofàsica de 230 v, col.locada en la seva posició definitiva segons DG, s'inclouen tots els accessoris de muntatge tals com silenblock, safata recollida aigua, bomba de condensats, filtre d'alta durada, caixa filtra, comandament de contrl BRC1H52W7, cablejat de control entre unitat interior i unitat exterior i entre unitat interior i punt de comandament a definir en obra. Inclòs elements d'elevació. Totes les feines s'hauran de realitzar fora de l'horari comercial o sense interferir en el normal funcionament del Mercat. (QUATRE MIL QUATRE-CENTS SEIXANTA-QUATRE EUROS AMB VUITANTA-SET CÈNTIMS)	4.464,87	€
P-31	PEDX-CUXP	u	Trasllat de maquinària existent per facilitar la col·locació de les noves unitats, plataformes o passos d'instal·lacions. Es contempla el trasllat de: - Acumuladors aigua amb tots els accessoris pertinents i p.p. de cable, tuberies etc. - Unitats exteriros de clima amb tots els accessoris necessaris, recuperació gas, tuberies p.p. de conductes, etc. - Unitats refrededores de vitrines, cambres, etc, amb tots els accessoris pertinents, recupració de gas i p.p. de cable, tuberies etc. - Equips d'enllumenat o parts dels equips. - Equips electrònics o part dels equips. - Qualsevol element que dificultila implantació del sistema de clima i que es pugui desplaçar. Previsió a justificar segons unitats executades (TRES-CENTS QUARANTA-VUIT EUROS AMB SIS CÈNTIMS)	348,06	€
P-32	PEKB-XX01	u	Subministrament i col·locació de Multitovera de largo alcance model IND-MNZ-D-1000x100-9010 de la marca INDUCTAIR para conducto circular (-D), fabricado en chapa de acero galvanizado lacado en color RAL 9010, equipada con 10 toberas de diámetro 45 mm en una sola fila.Diámetros de adaptación (200-900 mm) Totalment connexionat i en perfecte estat de funcionament. Petits materials per la instal·lació inclosos.Col·locat en conducte circular segons documentació. NOTA: LA REFORMA DEL SISTEMA DE CLIMATITZACIÓ ES REALITZARÀ EN HORARI QUE NO MOLESTI EL NORMAL FUNCIONAMENT DEL MERCAT. TOTES LES FEINES S'HAURAN DE COORDINAR I PACTAR AMB ELS TÈCNICS IMMB. LES FEINES ES FARAN EN HORARI NO COMERCIAL. (DOS-CENTS VINT-I-VUIT EUROS AMB QUARANTA-UN CÈNTIMS)	228,41	€
P-33	PEKI-XX02	u	Suministre, col·locació e instal·lació de bomba per elevació de condensats de les unitats interiors fins el desguaç més pròxim, amb depòsit, alimentació monofàsica a 230V, consum de 75W, nivell sonor 47 dB, protecció IP20, cable per la connexió d'alarma 1'7m, manguera flexible de descàrrega de 5m i adaptador d'entrada de 19, 32 i 40 mm de diàmetre i cargols per col·locació en pared. S'inclouen els petits materials i elements necessaris per la correcta instal·lació i un perfecte estat de funcionament. (CENT QUARANTA-SET EUROS AMB CINQUANTA-SET CÈNTIMS)	147,57	€
P-34	PEKJ-18QK	u	Reixeta d'impulsió o retorn, d'una filera d'aletes fixes horitzontals,d'iguals característiques a les existents IB-8C-SM_1500x75 schako d'alumini anoditzat platejat, per a retorn, s'inclou embocadura, amb lamel·les deflectores verticals i fixada al bastiment S'inclou embocadura, totalment instal·lat, connexionat i regulat.	239,28	€

QUADRE DE PREUS NÚMERO 1

NÚMERO	CODI	UA	DESCRIPCIÓ	PREU	
			NOTA: LA REFORMA DEL SISTEMA DE CLIMATITZACIÓ ES REALITZARÀ EN HORARI QUE NO MOLESTI EL NORMAL FUNCIONAMENT DEL MERCAT. TOTES LES FEINES S'HAURAN DE COORDINAR I PACTAR AMB ELS TÈCNICS IMMB. LES FEINES ES FARAN EN HORARI NO COMERCIAL. (DOS-CENTS TRENTA-NOU EUROS AMB VINT-I-VUIT CÈNTIMS)		
P-35	PEKJ-X8QK	u	Reixeta d'impulsió o retorn, d'una filera d'aletes fixes horitzontals, d'alumini anoditzat platejat, de 600x600 mm, d'aletes separades 8 mm, de secció recta, amb lamel·les deflectores verticals i fixada al bastiment S'inclou embocadura, totalment instal·lat, connexionat i regulat. NOTA: LA REFORMA DEL SISTEMA DE CLIMATITZACIÓ ES REALITZARÀ EN HORARI QUE NO MOLESTI EL NORMAL FUNCIONAMENT DEL MERCAT. TOTES LES FEINES S'HAURAN DE COORDINAR I PACTAR AMB ELS TÈCNICS IMMB. LES FEINES ES FARAN EN HORARI NO COMERCIAL. (DOS-CENTS VINT-I-UN EUROS AMB SEIXANTA-DOS CÈNTIMS)	221,62	€
P-36	PEKJ-X8SA	u	Reixeta d'impulsió o retorn, d'una filera d'aletes fixes horitzontals, d'alumini anoditzat platejat, de 800x200 mm, d'aletes separades 8 mm, de secció recta, amb lamel·les deflectores verticals i fixada al bastiment, col·locades en plenum de retorn.S'inclou embocadura, totalment instal·lat, connexionat i regulat. NOTA: LA REFORMA DEL SISTEMA DE CLIMATITZACIÓ ES REALITZARÀ EN HORARI QUE NO MOLESTI EL NORMAL FUNCIONAMENT DEL MERCAT. TOTES LES FEINES S'HAURAN DE COORDINAR I PACTAR AMB ELS TÈCNICS IMMB. LES FEINES ES FARAN EN HORARI NO COMERCIAL. (DOS-CENTS TRENTA EUROS AMB VINT-I-QUATRE CÈNTIMS)	230,24	€
P-37	PEKM-XXX1	u	Formació al responsable del mercat per un correcte manipulació del sistema de control i funcionament de les noves unitats de clima. (CENT SEIXANTA-CINC EUROS AMB SET CÈNTIMS)	165,07	€
P-38	PEKP-X1JB	u	Tovera de llarg abast, orientable manualment per a instal·lar en lateral de conducte circular model VS-5-D-R-315-RU-9010 de la marca INDUCTAIR, muntatge en conducte circular (-D) i orientables (-R) inclou disc radial-rotacional (-RU) per augmentar la inducció i disminuir la velocitat residual en la zona ocupada, diàmetre impulsió 174 mm diàmetre frontal exterior : 400 Totalment connexionat i en perfecte estat de funcionament. Petits materials per la instal·lació inclosos.Col·locat en conducte circular segons documentació. NOTA: LA REFORMA DEL SISTEMA DE CLIMATITZACIÓ ES REALITZARÀ EN HORARI QUE NO MOLESTI EL NORMAL FUNCIONAMENT DEL MERCAT. TOTES LES FEINES S'HAURAN DE COORDINAR I PACTAR AMB ELS TÈCNICS IMMB. LES FEINES ES FARAN EN HORARI NO COMERCIAL. (TRES-CENTS QUARANTA EUROS AMB CINQUANTA-QUATRE CÈNTIMS)	340,54	€
P-39	PEKP-XSJB	u	Tovera de llarg abast, orientable manualment per a instal·lar en lateral de conducte circular model VS-5-D-R-250-RU-9010 de la marca INDUCTAIR, muntatge en conducte circular (-D) i orientables (-R) inclou disc radial-rotacional (-RU) per augmentar la inducció i disminuir la velocitat residual en la zona ocupada, diàmetre impulsió 136 mm diàmetre frontal exterior : 312 Totalment connexionat i en perfecte estat de funcionament. Petits materials per la instal·lació inclosos.Col·locat en conducte circular segons documentació. NOTA: LA REFORMA DEL SISTEMA DE CLIMATITZACIÓ ES REALITZARÀ EN HORARI QUE NO MOLESTI EL NORMAL FUNCIONAMENT DEL MERCAT. TOTES LES FEINES S'HAURAN DE COORDINAR I PACTAR AMB ELS TÈCNICS IMMB. LES FEINES ES FARAN EN HORARI NO COMERCIAL. (DOS-CENTS SEIXANTA-VUIT EUROS AMB SEIXANTA-SIS CÈNTIMS)	268,66	€
P-40	PEU1-C5XJ	u	Subministrament i col·locació de distribuidors i accessoris pels dos circuits frigorífics, compost per joc de derivadors Refnet per a gas R32, juntes i accessoris per la correcte instal·lació segons documentació gràfica i accessoris necessaris per la correcte instal·lació del circuit frigorífic segons requeriments Daikin, totalment instal·lat i en funcionament. Totes	1.001,01	€

QUADRE DE PREUS NÚMERO 1

NÚMERO	CODI	UA	DESCRIPCIÓ	PREU	
			les feines s'hauran de realitzar fora de l'horari comercial o sense interferir en el normal funcionament del Mercat. (MIL UN EUROS AMB UN CÈNTIMS)		
P-41	PEV1-H9X0	u	Instal·lació elèctrica de punt de control, centralització del 6 termostats en punt a definir pels responsable de l'ús del mercat. (NORANTA-VUIT EUROS AMB NORANTA-VUIT CÈNTIMS)	98,98	€
P-42	PEV1-H9XZ	u	Subministrament i col·locació de Cable de comunicacions per a BUS de dades, de cablejat segons caracterísitques indicades pel fabricant, instal·lat sobre safata i protegit amb tub coarrugat i/o rígit segons per on vagi, totalment instal·lat i en funcionament. Entre unitats exteriors, unitats interiors i controladors, amb derivació a RACK per a futur control del sistema al exterior. (DOS MIL TRES-CENTS SETANTA-VUIT EUROS AMB QUARANTA-SIS CÈNTIMS)	2.378,46	€
P-43	PEV1-XX01	m	Cable de comunicacions per a BUS de dades, 2x1 mm2 trenat i apantallat, instal·lat. Inclós subministrament, instal.lació, elements auxiliars, supports, p.p. d'accessoris i material auxiliar, ajudes de paleteria. Tot inclós, muntat i/o en funcionament. Lliure d'halògens (CINC EUROS AMB TRENTA CÈNTIMS)	5,30	€
P-44	PEVB-XXX1	u	Sonda de temperatura ambient de conducte, amb accessoris de muntatge, muntada i connectada. Inclós subministrament, instal.lació, elements auxiliars, supports, p.p. d'accessoris i material auxiliar, ajudes de paleteria. Tot inclós, muntat en conducte de retorn segons plànol de clima i/o en funcionament. (NORANTA-TRES EUROS AMB TRENTA-CINC CÈNTIMS)	93,35	€
P-45	PEVC-X9V5	u	Termòstat bimetàl·lic d'ambient Daikin a col·locar en punt a decidir en obra pel control de les unitats de clima, de forma individual o conjunta segons indicacions del usuaris del mercat. selector de 3 velocitats ventilador, amb accessoris de muntatge, muntat i connectat (NORANTA-DOS EUROS AMB VINT-I-DOS CÈNTIMS)	92,22	€
P-46	PEZ1-XX01	kg	Càrrega de circuit refrigerant de gas refrigerant tipus R32 inclòs taxa serveis (Llei 16/2013) i impoesots associats (CINQUANTA-DOS EUROS AMB TRENTA-TRES CÈNTIMS)	52,33	€
P-47	PF51-6RX8	m	Tub de coure R220 (recuit) 3/8 ´´ de diàmetre nominal i de gruix 0,8 mm, segons norma UNE-EN 12735-1, soldat per capil·laritat amb soldadura forta (T>450ºC) amb grau de dificultat mitjà i col·locat sota canal per a fluids i subjectat amb el sistema de grapes de la canal (VINT-I-UN EUROS AMB TRENTA-SIS CÈNTIMS)	21,36	€
P-48	PF51-6RX9	m	Tub de coure R220 (recuit) 5/8 ´´ de diàmetre nominal i de gruix 0,8 mm, segons norma UNE-EN 12735-1, soldat per capil·laritat amb soldadura forta (T>450ºC) amb grau de dificultat mitjà i col·locat sota canal per a fluids i subjectat amb el sistema de grapes de la canal (VINT-I-TRES EUROS AMB VUITANTA CÈNTIMS)	23,80	€
P-49	PF51-6RXA	m	Tub de coure R220 (recuit) 1/4 ´´ de diàmetre nominal i de gruix 0,8 mm, segons norma UNE-EN 12735-1, soldat per capil·laritat amb soldadura forta (T>450ºC) amb grau de dificultat mitjà i col·locat sota canal per a fluids i subjectat amb el sistema de grapes de la canal (DISSET EUROS AMB SEIXANTA-CINC CÈNTIMS)	17,65	€
P-50	PF51-6RXC	m	Tub de coure R220 (recuit) 3/4 ´´ de diàmetre nominal i de gruix 1,0 mm, segons norma UNE-EN 12735-1, soldat per capil·laritat amb soldadura forta (T>450ºC) amb grau de dificultat mitjà i col·locat sota canal per a fluids i subjectat amb el sistema de grapes de la canal (CINQUANTA-TRES EUROS AMB DOTZE CÈNTIMS)	53,12	€

QUADRE DE PREUS NÚMERO 1

NÚMERO	CODI	UA	DESCRIPCIÓ	PREU	
P-51	PF51-6RXD	m	Tub de coure R220 (recuit) 1/2 ´´ de diàmetre nominal i de gruix 0,8 mm, segons norma UNE-EN 12735-1, soldat per capil·laritat amb soldadura forta (T>450ºC) amb grau de dificultat mitjà i col·locat sota canal per a fluids i subjectat amb el sistema de grapes de la canal (VINT-I-TRES EUROS AMB SETANTA-NOU CÈNTIMS)	23,79	€
P-52	PF54-6RXN	m	Tub de coure R250 (semidur) 1 ´´ de diàmetre nominal i de gruix 1,0 mm, segons norma UNE-EN 12735-1, per soldat per capil·laritat amb soldadura forta (T>450ºC) amb grau de dificultat mitjà i col·locat sota canal per a fluids i subjectat amb el sistema de grapes de la canal (VUITANTA-VUIT EUROS AMB VINT-I-VUIT CÈNTIMS)	88,28	€
P-53	PFP0-C0LX	m	Canal aïllant de PVC per a tubs, de 60x110 mm, resistència a la penetració d'objectes sòlids IP3X, protecció mecànica contra impactes IK08, no propagador de la flama, obertura de la tapa amb eina especial, d'acord amb la norma UNE-EN 50085-2-1, muntada superficialment. Totes les feines s'hauran de realitzar fora de l'horari comercial o sense interferir en el normal funcionament del Mercat. (DISSET EUROS AMB VUITANTA-QUATRE CÈNTIMS)	17,84	€
P-54	PFP0-C0LY	m	Canal aïllant de PVC per a tubs, de 40x60 mm, resistència a la penetració d'objectes sòlids IP3X, protecció mecànica contra impactes IK08, no propagador de la flama, obertura de la tapa amb eina especial, d'acord amb la norma UNE-EN 50085-2-1, muntada superficialment. Totes les feines s'hauran de realitzar fora de l'horari comercial o sense interferir en el normal funcionament del Mercat. (DEU EUROS AMB TRENTA-VUIT CÈNTIMS)	10,38	€
P-55	PFP0-C0LZ	m	Canal aïllant de PVC per a tubs, de 40x90 mm, resistència a la penetració d'objectes sòlids IP3X, protecció mecànica contra impactes IK08, no propagador de la flama, obertura de la tapa amb eina especial, d'acord amb la norma UNE-EN 50085-2-1, muntada superficialment (TRETZE EUROS AMB SETANTA-CINC CÈNTIMS)	13,75	€
P-56	PFQ0-HR2V	m	Aïllament tèrmic d'escuma elastomèrica per a canonades que transporten fluids a temperatura entre -50°C i 105°C, per a tub de diàmetre exterior 35 mm, de 32 mm de gruix, classe de reacció al foc DL-s2, d0 segons norma UNE-EN 13501-1, sense HCFC-CFC, amb un factor de resistència a la difusió del vapor d'aigua >= 2000, col·locat superficialment amb grau de dificultat alt. Totes les feines s'hauran de realitzar fora de l'horari comercial o sense interferir en el normal funcionament del Mercat. (VUITANTA EUROS AMB SEIXANTA-CINC CÈNTIMS)	80,65	€
P-57	PFQ0-IIUV	m	Aïllament tèrmic d'escuma elastomèrica per a canonades que transporten fluids a temperatura entre -50°C i 105°C, per a tub de diàmetre exterior 18 mm, de 32 mm de gruix, classe de reacció al foc DL-s2, d0 segons norma UNE-EN 13501-1, sense HCFC-CFC, amb un factor de resistència a la difusió del vapor d'aigua >= 2000, col·locat superficialment amb grau de dificultat alt. Totes les feines s'hauran de realitzar fora de l'horari comercial o sense interferir en el normal funcionament del Mercat. (SEIXANTA-NOU EUROS AMB CINQUANTA-SET CÈNTIMS)	69,57	€
P-58	PFQ0-IIUY	m	Aïllament tèrmic d'escuma elastomèrica per a canonades que transporten fluids a temperatura entre -50°C i 105°C, per a tub de diàmetre exterior 22 mm, de 32 mm de gruix, classe de reacció al foc DL-s2, d0 segons norma UNE-EN 13501-1, sense HCFC-CFC, amb un factor de resistència a la difusió del vapor d'aigua >= 2000, col·locat superficialment amb grau de dificultat alt. Totes les feines s'hauran de realitzar fora de l'horari comercial o sense interferir en el normal funcionament del Mercat. (SETANTA-DOS EUROS AMB VUIT CÈNTIMS)	72,08	€
P-59	PFQ0-LQ94	m	Aïllament tèrmic d'escuma elastomèrica per a canonades que transporten fluids a temperatura entre -50°C i 105°C, per a tub de diàmetre exterior 15 mm, de 32 mm de gruix, classe de reacció al foc DL-s2, d0 segons norma UNE-EN 13501-1, sense HCFC-CFC, amb un factor de resistència a la difusió del vapor d'aigua >= 2000, col·locat superficialment amb grau de dificultat alt. Totes les feines s'hauran de realitzar fora de l'horari comercial o sense interferir en el normal funcionament del Mercat.	67,68	€

QUADRE DE PREUS NÚMERO 1

NÚMERO	CODI	UA	DESCRIPCIÓ	PREU	
			(SEIXANTA-SET EUROS AMB SEIXANTA-VUIT CÈNTIMS)		
P-60	PFQ0-MHS7	m	Aïllament tèrmic d'escuma elastomèrica per a canonades que transporten fluids a temperatura entre -50°C i 105°C, per a tub de diàmetre exterior 10 mm, de 13 mm de gruix, classe de reacció al foc DL-s2, d0 segons norma UNE-EN 13501-1, sense HCFC-CFC, amb un factor de resistència a la difusió del vapor d'aigua >= 2000, col·locat superficialment amb grau de dificultat alt. Totes les feines s'hauran de realitzar fora de l'horari comercial o sense interferir en el normal funcionament del Mercat. (SETZE EUROS)	16,00	€
P-61	PFQ0-XX01	u	Safata condensats amb encoratge per tal de subjectar-la a cadascuna de les màquines, tant les exteriors com les interiors per evitar possibles fuites d'aigua, les safates seran de xapa galvanitzada de dimensions iguals que les unitats interior i/o exteriors sobresortint de les mateixes 10 cm per cada costat.Mides segons cada màquina. A conectar amb el tub de desguaç per anar als baixants mes propers. (CENT QUARANTA-TRES EUROS AMB SEIXANTA-SET CÈNTIMS)	143,67	€
P-62	PG12-DHAS	u	Caixa de derivació quadrada de plàstic, de 70x70 mm, amb grau de protecció IP-40, muntada superficialment (DEU EUROS AMB TRENTA-QUATRE CÈNTIMS)	10,34	€
P-63	PG1A-XX01	u	Subquadre elèctric unitats interiors metal·lic amb tapa i clau de tancament segons esquema unifilar amb un 20% de reserva per situari en el interior les proteccions segons DG. Muntat superficialment. La ubicació exacta es decidirà en obra. S'inclouen petits materials necessaris per la seva instal·lació. Totalment col·locat e instal·lat i en perfecte estat de funcionament. (DOS MIL SIS-CENTS TRENTA-QUATRE EUROS AMB SEIXANTA-QUATRE CÈNTIMS)	2.634,64	€
P-64	PG2H-4DP2	m	Safata aïllant de PVC llisa, de 50x100 mm, amb 1 compartiment i amb coberta, muntada sobre suports horitzontals (VINT-I-VUIT EUROS AMB QUARANTA-TRES CÈNTIMS)	28,43	€
P-65	PG2J-4BGT	m	Safata metàl·lica de reixeta d'acer electrozincat, d'alçària 30 mm i amplària 200 mm, col·locada sobre suports horitzontals amb elements de suport (VINT-I-TRES EUROS AMB CINQUANTA-QUATRE CÈNTIMS)	23,54	€
P-66	PG2J-4BTA	m	Safata metàl·lica de reixeta d'acer electrozincat, d'alçària 30 mm i amplària 50 mm, col·locada suspesa de paraments horitzontals amb elements de suport (VINT-I-UN EUROS AMB VUITANTA-VUIT CÈNTIMS)	21,88	€
P-67	PG2J-4BTB	m	Safata metàl·lica de reixeta d'acer electrozincat, d'alçària 30 mm i amplària 100 mm, col·locada suspesa de paraments horitzontals amb elements de suport (VINT-I-TRES EUROS AMB CINQUANTA-VUIT CÈNTIMS)	23,58	€
P-68	PG2J-4BYK	m	Safata metàl·lica de xapa llisa d'acer galvanitzat sendzimir, d'alçària 30 mm i amplària 100 mm, col·locada suspesa de paraments horitzontals amb elements de suport (VINT-I-CINC EUROS AMB NORANTA-SET CÈNTIMS)	25,97	€
P-69	PG2J-4BZ8	m	Safata metàl·lica de xapa llisa amb coberta d'acer galvanitzat en calent, d'alçària 75 mm i amplària 300 mm, col·locada sobre suports horitzontals amb elements de suport, separació pel pas instal·lacions frigorífiques, elèctriques i de comunicació. (CENT DIVUIT EUROS AMB VINT-I-NOU CÈNTIMS)	118,29	€

QUADRE DE PREUS NÚMERO 1

NÚMERO	CODI	UA	DESCRIPCIÓ	PREU	
P-70	PG2J-4BZA	m	Safata metàl·lica de xapa llisa amb coberta d'acer galvanitzat en calent, d'alçària 75 mm i amplària 500 mm, col·locada sobre suports instal·lada en vertical amb elements de suport, separació pel pas instal·lacions frigorífiques, elèctriques i de comunicació. (CENT VUITANTA-DOS EUROS AMB VINT-I-TRES CÈNTIMS)	182,23	€
P-71	PG2N-EUI3	m	Tub flexible corrugat de plàstic sense halògens, de 20 mm de diàmetre nominal, aïllant i no propagador de la flama, de baixa emissió de fums i sense emissió de gasos tòxics ni corrosius, resistència a l'impacte de 2 J, resistència a compressió de 320 N i una rigidesa dielèctrica de 2000 V, muntat sobre sostremort (UN EUROS AMB NORANTA-SIS CÈNTIMS)	1,96	€
P-72	PG2P-6SZJ	m	Tub rígid de PVC, de 16 mm de diàmetre nominal, aïllant i no propagador de la flama, amb una resistència a l'impacte de 2 J, resistència a compressió de 1250 N i una rigidesa dielèctrica de 2000 V, amb unió roscada i muntat superficialment (TRES EUROS AMB VINT-I-TRES CÈNTIMS)	3,23	€
P-73	PG2P-6T0I	m	Tub rígid de PVC, de 50 mm de diàmetre nominal, aïllant i no propagador de la flama, amb una resistència a l'impacte de 2 J, resistència a compressió de 1250 N i una rigidesa dielèctrica de 2000 V, amb unió roscada i muntat superficialment (SIS EUROS AMB CINQUANTA-SET CÈNTIMS)	6,57	€
P-74	PG2P-6T0K	m	Tub rígid de PVC, de 63 mm de diàmetre nominal, aïllant i no propagador de la flama, amb una resistència a l'impacte de 2 J, resistència a compressió de 1250 N i una rigidesa dielèctrica de 2000 V, amb unió roscada i muntat superficialment (SET EUROS AMB VUITANTA-TRES CÈNTIMS)	7,83	€
P-75	PG33-E4VV	m	Cable amb conductor de coure de tensió assignada 0,6/1 kV, de designació RZ1-K (AS), construcció segons norma UNE 21123-4, bipolar, de secció 2x2,5 mm2, amb coberta del cable de poliolefines, classe de reacció al foc Cca-s1b, d1, a1 segons la norma UNE-EN 50575 amb baixa emissió fums, col·locat en canal o safata (TRES EUROS AMB TRENTA-SIS CÈNTIMS)	3,36	€
P-76	PG33-E50R	m	Cable amb conductor de coure de tensió assignada 0,6/1 kV, de designació RZ1-K (AS), construcció segons norma UNE 21123-4, pentapolar, de secció 5x6 mm2, amb coberta del cable de poliolefines, classe de reacció al foc Cca-s1b, d1, a1 segons la norma UNE-EN 50575 amb baixa emissió fums, col·locat en canal o safata (DOTZE EUROS AMB TRETZE CÈNTIMS)	12,13	€
P-77	PG33-E50T	m	Cable amb conductor de coure de tensió assignada 0,6/1 kV, de designació RZ1-K (AS), construcció segons norma UNE 21123-4, pentapolar, de secció 5x10 mm2, amb coberta del cable de poliolefines, classe de reacció al foc Cca-s1b, d1, a1 segons la norma UNE-EN 50575 amb baixa emissió fums, col·locat en canal o safata (DISSET EUROS AMB VUITANTA-QUATRE CÈNTIMS)	17,84	€
P-78	PG33-E50X	m	Cable amb conductor de coure de tensió assignada 0,6/1 kV, de designació RZ1-K (AS), construcció segons norma UNE 21123-4, pentapolar, de secció 5x25 mm2, amb coberta del cable de poliolefines, classe de reacció al foc Cca-s1b, d1, a1 segons la norma UNE-EN 50575 amb baixa emissió fums, col·locat en canal o safata (QUARANTA-UN EUROS AMB QUARANTA-VUIT CÈNTIMS)	41,48	€
P-79	PG47-XX01	u	Modificació quadre general per a connectar subquadre de climatització, consistent en col·locar un interruptor automàtic magnetotèrmic de caixa emmotllada, de 50A d'intensitat, amb 4 pols i 4 relès i bloc de relès magnetotèrmic estàndard, segons UNE-EN 60947-2, muntat superficialment i el·liminar els mecanismes que quedarien fora d'ús en la reforma del sistema de climatització. També s'inclou els petits moviments que s'hagin de fer en l'interior del quadre general per tal de poder encaixar el nou interruptor. S'incorporarà un comptador de consum. Petits materials necessaris per la correcta instal·lació i el correcte funcionament inclossos. (SET-CENTS VUITANTA-TRES EUROS AMB VINT-I-SIS CÈNTIMS)	783,26	€

QUADRE DE PREUS NÚMERO 1

NÚMERO	CODI	UA	DESCRIPCIÓ	PREU	
P-80	PG47-XXX1	u	Legalització de la instal·lació de baixa tensió que englovi la totalitat de les instal·lacions modificades de la climatització i ventil·lació, realitzant inspecció per entitat de control, projecte, inclòs taxes, visats i tot el que es derivi de la gestió de legalització. (MIL DOS-CENTS EUROS)	1.200,00	€
P-81	PG6O-77MY	u	Presa de corrent de superfície, bipolar amb presa de terra lateral, (2P+T), 16 A 250 V, amb tapa i caixa estanca, amb grau de protecció IP-55, preu alt, muntada superficialment (VINT EUROS AMB QUARANTA-DOS CÈNTIMS)	20,42	€
P-82	PQN2-XX01	m2	Plataforma fixe metàl·lica tipus tràmex, per instal·lar les màquines interiors. L'alçada d'instal·lació es decidirà en obra. Anirà totalment fixada a les estructures auxiliars d'acer.l per garantir el pas dels operaris des de l'acces a la unitat de clima a mantenir Una part serà desmuntable per poder fer tasques de manteniment a la part baixa de la unitats interiors. Les mesures d'aquesta part desmuntable es decidirà en obra. S'inclouen tots els materials necessaris per la correcta instal·lació i en perfecte estat. (SETANTA-SET EUROS AMB CINC CÈNTIMS)	77,05	€
P-83	PQN2-XX02	u	Base de recolzament de màquina de clima i bancada de ferro, formada per daus d'obra de 30x45x30 cm de maó perforat format amb morter de ciment, acabat amb arrebossat de morter de ciment e imprimació per rebre làmina LBM autoprotegida. S'inclouen tots els materials necessaris per la correcta construcció i/o instal·lació i en perfecte estat. (CENT CATORZE EUROS AMB SET CÈNTIMS)	114,07	€
P-84	PX42-4929	m	Conducte helicoïdal circular de planxa d'acer galvanitzat de 225 mm de diàmetre (s/UNE-EN 1506), amb aïllament interior segons RITE, muntat superficialment. LA REFORMA DEL SISTEMA DE CLIMATITZACIÓ ES REALITZARÀ EN HORARI QUE NO MOLESTI EL NORMAL FUNCIONAMENT DEL MERCAT. TOTES LES FEINES S'HAURAN DE COORDINAR I PACTAR AMB ELS TÈCNICS IMMB. LES FEINES ES FARAN EN HORARI NO COMERCIAL. S'inclou mitjans elevació i accessoris de muntatge. (QUARANTA-CINC EUROS AMB NORANTA-SET CÈNTIMS)	45,97	€
P-85	PX42-492A	m	Conducte helicoïdal circular de planxa d'acer galvanitzat de 250 mm de diàmetre (s/UNE-EN 1506, amb aïllament interior segons RITE muntat superficialment. LA REFORMA DEL SISTEMA DE CLIMATITZACIÓ ES REALITZARÀ EN HORARI QUE NO MOLESTI EL NORMAL FUNCIONAMENT DEL MERCAT. TOTES LES FEINES S'HAURAN DE COORDINAR I PACTAR AMB ELS TÈCNICS IMMB. LES FEINES ES FARAN EN HORARI NO COMERCIAL. S'inclou mitjans elevació i accessoris de muntatge. (SETANTA EUROS AMB SETANTA-CINC CÈNTIMS)	70,75	€
P-86	PX42-492B	m	Conducte helicoïdal circular de planxa d'acer galvanitzat de 275 mm de diàmetre (s/UNE-EN 1506), amb aïllament interior segons RITE, muntat . LA REFORMA DEL SISTEMA DE CLIMATITZACIÓ ES REALITZARÀ EN HORARI QUE NO MOLESTI EL NORMAL FUNCIONAMENT DEL MERCAT. TOTES LES FEINES S'HAURAN DE COORDINAR I PACTAR AMB ELS TÈCNICS IMMB. LES FEINES ES FARAN EN HORARI NO COMERCIAL. S'inclou mitjans elevació i accessoris de muntatge. (SETANTA-QUATRE EUROS AMB VUITANTA CÈNTIMS)	74,80	€
P-87	PX42-495G	m	Conducte helicoïdal circular de planxa d'acer galvanitzat de 300 mm de diàmetre (s/UNE-EN 1506), amb aïllament interior segons RITE muntat superficialment. LA REFORMA DEL SISTEMA DE CLIMATITZACIÓ ES REALITZARÀ EN HORARI QUE NO MOLESTI EL NORMAL FUNCIONAMENT DEL MERCAT. TOTES LES FEINES S'HAURAN DE COORDINAR I PACTAR AMB ELS TÈCNICS IMMB. LES FEINES ES FARAN EN HORARI NO COMERCIAL. S'inclou mitjans elevació i accessoris de muntatge. (SETANTA-SET EUROS AMB CINQUANTA-NOU CÈNTIMS)	77,59	€

QUADRE DE PREUS NÚMERO 1

NÚMERO	CODI	UA	DESCRIPCIÓ	PREU	
P-88	PX42-495H	m	Conducte helicoïdal circular de planxa d'acer galvanitzat de 315 mm de diàmetre (s/UNE-EN 1506), amb aïllament interior segons RITE, muntat superficialment. LA REFORMA DEL SISTEMA DE CLIMATITZACIÓ ES REALITZARÀ EN HORARI QUE NO MOLESTI EL NORMAL FUNCIONAMENT DEL MERCAT. TOTES LES FEINES S'HAURAN DE COORDINAR I PACTAR AMB ELS TÈCNICS IMMB. LES FEINES ES FARAN EN HORARI NO COMERCIAL. S'inclou mitjans elevació i accessoris de muntatge. (VUITANTA EUROS AMB SEIXANTA-NOU CÈNTIMS)	80,69	€
P-89	PX421-491T	m	Conducte helicoïdal circular de planxa d'acer galvanitzat de 150 mm de diàmetre (s/UNE-EN 1506), amb aïllament interior segons RITE, muntat superficialment. LA REFORMA DEL SISTEMA DE CLIMATITZACIÓ ES REALITZARÀ EN HORARI QUE NO MOLESTI EL NORMAL FUNCIONAMENT DEL MERCAT. TOTES LES FEINES S'HAURAN DE COORDINAR I PACTAR AMB ELS TÈCNICS IMMB. LES FEINES ES FARAN EN HORARI NO COMERCIAL. S'inclou mitjans elevació i accessoris de muntatge. (TRENTA-SIS EUROS AMB CATORZE CÈNTIMS)	36,14	€
P-90	PX421-495R	m	Conducte helicoïdal circular de planxa d'acer galvanitzat de 350 mm de diàmetre (s/UNE-EN 1506), amb aïllament interior segons RITE, muntat superficialment. LA REFORMA DEL SISTEMA DE CLIMATITZACIÓ ES REALITZARÀ EN HORARI QUE NO MOLESTI EL NORMAL FUNCIONAMENT DEL MERCAT. TOTES LES FEINES S'HAURAN DE COORDINAR I PACTAR AMB ELS TÈCNICS IMMB. LES FEINES ES FARAN EN HORARI NO COMERCIAL. S'inclou mitjans elevació i accessoris de muntatge. (NORANTA-DOS EUROS AMB QUINZE CÈNTIMS)	92,15	€
P-91	PX54-35DS	m2	Formació de conducte rectangular de planxa d'acer galvanitzat, de gruix 1 mm amb aïllament segons RITE, amb unió marc cargolat i clips, muntat adossat amb suports. LA REFORMA DEL SISTEMA DE CLIMATITZACIÓ ES REALITZARÀ EN HORARI QUE NO MOLESTI EL NORMAL FUNCIONAMENT DEL MERCAT. TOTES LES FEINES S'HAURAN DE COORDINAR I PACTAR AMB ELS TÈCNICS IMMB. LES FEINES ES FARAN EN HORARI NO COMERCIAL. S'inclou mitjans elevació i accessoris de muntatge. Per la realització dels retorns, plenums de retorn, prlenums de impulsió, embocadures de retorn, etc. (SEIXANTA-UN EUROS AMB CINQUANTA-TRES CÈNTIMS)	61,53	€
P-92	PXXXXXXXXX	u	Subministrament i fabricació d'escala de ma dielèctrica dotada de gomes a les potes i 2 ganxos d'ancoratge per fixació puntual i amb prolongació per garantir la seguretat a l'eccés a les cobertes on es col·loquen les unitats de climatització (VUIT-CENTS VINT-I-CINC EUROS)	825,00	€
P-93	PYX5-5CIK	u	Ajudes de ram de paleta per a realitzar passos 'instal·lacions, tancaments de passos, adaptacions i tot el necessari per facilitar la instal·lació dels diferents elements pertanyents a instal·lacions. Inclòs càrregues i descàrregues. (DOS MIL QUATRE-CENTS SEIXANTA-CINC EUROS AMB DISSET CÈNTIMS)	2.465,17	€

Barcelona

INSTITUT MUNICIPAL DE MERCATS DE BARCELONA

QUADRE DE PREUS 2 PROJECTE EXECUTIU

QUADRE DE PREUS NÚMERO 2

NÚMERO	CODI	UA	DESCRIPCIÓ	PREU	
P-1	E44Z5A2X	kg	Previsió de passa mà de seguretat pels accessos a les cobertes de les parades per garantir el correcte subjecció de l'escala d'acces i garantir la seguretat en les tasques de manteniment.	**5,18**	€
	B44Z5A2A	kg	Acer S275JR segons UNE-EN 10025-2, format per peça simple, per a reforç d'elements d'encastament, recolzament i rigiditzadors, en perfils laminats en calent sèrie L, LD, T, rodó, quadrat, rectangular i planxa, treballat al taller per a col·locar amb soldadura i amb una capa d'imprimació antioxidant	1,92000	€
			Altres conceptes	3,26000	€
P-2	E898X001	u	Desmuntatge de perfils i part de la coberta i posterior reposició per facilitar l'entrada de les unitats de clima a les terrasses existents. Consisteix en tallar perfils de viga de ferro i posteriorment tornarla a soldar per facilitar l'entrada de la unitat de clima.	**295,42**	€
	B44Z-0LVZ	kg	Acer S275JR segons UNE-EN 10025-2, format per peça composta, en perfils laminats en calent sèrie IPN, IPE, HEB, HEA, HEM i UPN, treballat al taller per a col·locar amb cargols i amb una capa d'imprimació antioxidant	1,86000	€
			Altres conceptes	293,56000	€
P-3	E898X002	u	Execució estructura per suportació de màquines clima amb acer S275JR segons UNE-EN 10025-2, per a biguetes formades per peça composta, en perfils laminats en calent sèrie IPN, IPE, HEB, HEA, HEM i UPN, treballat a taller i amb una capa d'imprimació antioxidant, col·locat a l'obra amb soldadura i cargols	**178,02**	€
	B44Z-0LVZ	kg	Acer S275JR segons UNE-EN 10025-2, format per peça composta, en perfils laminats en calent sèrie IPN, IPE, HEB, HEA, HEM i UPN, treballat al taller per a col·locar amb cargols i amb una capa d'imprimació antioxidant	1,86000	€
			Altres conceptes	176,16000	€
P-4	ED11XS01	m	Desguàs d'aparell de clima amb tub de PVC-U de paret massissa, àrea d'aplicació B segons norma UNE-EN 1329-1, de DN 32 mm, fins a baixant, caixa o claveguerò, realitzant injert en baixant existent i sifò segons necessitats de la unitat i requeriments fabricant.	**118,63**	€
	BDW3-FFAI	u	Element de muntatge per a tub de PVC de D=32 mm	0,01000	€
	BDW3-FFAE	u	Accessori genèric per a tub de PVC de D=32 mm	0,73000	€
	BD1A-1NDY	m	Tub de PVC-U de paret massissa, àrea d'aplicació B segons norma UNE-EN 1329-1, de DN 32 mm i de llargària 5 m, classe de reacció al foc B-s1, d0 segons norma UNE-EN 13501-1, per a encolar	1,14000	€
			Altres conceptes	116,75000	€
P-5	H00XX01	u	GESTIÓ DE RESIDUS Inclou càrrega manual de runa sobre camió o contenidor i transport a gestor de residus autoritzat. Inclou neteja diària d el'obra i neteja final.	**1.100,00**	€
			Sense descomposició	1.100,00000	€
P-6	H15118DX	u	Mesures de seguretat col·lectiva i individual segons Pla de Seguretat i Salut aprovat pel Coordinador de Seguretat en fase d'execució d'obra I Normativa Vigent. Compost per proteccions individuals, proteccions col·lectives, mesures preventives, senyalització i equipament personal.	**3.300,00**	€
			Sense descomposició	3.300,00000	€
P-7	HCONTECN	u	PLEC RESUMIT COMÚ DE CONDICIONS TÈCNIQUES ADMINISTRATIVES.	**0,00**	€

OBJETE

El present resum te per objecte que el contratisata tingui coneixement dels requisits de la instal·lació que podrien influir en la execució o/i valoració.

CONDICIONS TÈCNIQUES ADMINISTRATIVES.

En la valoración de los trabajos se tendrá especial cuidado en no modificar las calidades definidas y en el caso de que estas no estén definidas explícitamente se indicara que marca y

NÚMERO	CODI	UA	DESCRIPCIÓ	PREU

modelo se ha contado.
Deberán indicarse todas las partidas que al criterio del contratista no están definidas en el estado de mediciones, valorándolas y definiéndolas. En el caso de no realizarse se entenderá que están incluidas en el global de la oferta.
Todos los elementos de seguridad y salud generales a la instalación estarán incluidos en partida especifica, entendiendo que los específicos en partidas como maquinaria, trabajos en altura, trabajos especiales, etc. estarán incluidos en las propias valoraciones de estas partidas.
Todos los contratistas de las instalaciones una vez adjudicadas, recibirán en formato informático un proyecto completo de todas las instalaciones y elementos de construcción que afecten a sus instalaciones, firmando su recepción, será su responsabilidad mediante la asistencia a las reuniones de obras de solicitar los cambios si los hubiere de cualquier elemento que afecte a la instalación. De ninguna manera se admitirá el desconocimiento del resto de instalaciones o construcción para realizar cambios o incrementos de mediciones.
Antes del inicio de las instalaciones se realizara reunión conjunta de todos los contratistas con la dirección facultativa, con el fin de tener un conocimiento global y total de la obra. Con los datos de esta reunión cada contratista realizara los planos de obra con los replanteos exactos de sus instalaciones y detectara las interferencias con el resto de contratistas, con el fin de junto a la dirección facultativa solucionar los conflictos antes de ejecutarse.
Cualquier interferencia posterior, que a juicio de la dirección facultativa, se produzca por deficiencias en el replanteo o en la elaboración de los planos de obras, será modificada a cuenta del contratista o contratistas implicados.
En el transcurso de la obra se requerirá a cada contratista las muestras y montajes provisionales necesarios para que la dirección facultativa y la propiedad valides y/o elijan las soluciones de acabados más acorde con la globalidad del proyecto.
Se deberán realizar planos de montaje y detalle así como esquemas unifilares y de principio a requerimiento de la dirección facultativa en todos cambios y en los montajes que presenten mayor dificultad.
Será imprescindible que cada contratista al inicio de la obra presente un planning de ejecución así como de suministros, siento este acorde con el general de la obra. En el caso de retrasos no previstos en suministros responsabilidad del contratista, el deberá poner los medios necesarios para que no retrase la obra, bien con instalaciones provisionales o con trabajos no previstos, entendiendo que sin coste alguno.
El Contratista adjudicatario de la ejecución de las instalaciones deberá realizar todas las documentaciones necesarias por su parte para las Legalizaciones de las Instalaciones del Proyecto requeridas por los Organismos Oficiales, necesarias para la obtención de todos los permisos de funcionamiento. Formará parte de dichos trabajos por tanto, la elaboración de la documentación base para las legalizaciones, el visado, la tramitación y el seguimientos de las mismas ante los diferentes organismos oficiales las realizada la Dirección Facultativa, dentro de los plazos de tiempo que figurarán en los planning de ejecución.
El Contratista, durante la ejecución de la Obra, realizará los planos ´´tal como construido´´, actualizando los del Proyecto, ampliándolos o modificándolos, de acuerdo con los cambios y ajustes realizados durante la ejecución de la Obra, teniendo especial cuidado en acotar todas las obras e instalaciones que queden ocultas. Dichos lanos se entregarán en soporte informático (ACAD) y en papel, sin coste adicional para la Propiedad.
El Contratista deberá entregar a la Propiedad previamente a la finalización de la Obra la documentación siguiente:

- Planos, diagramas de equipos y esquemas eléctricos (as built); incluso verificación de
- concordancia.
- Memoria técnica y especificaciones de todos los elementos que constituyen la
- instalación.
- Identificación de todos los componentes que constituyen la instalación.
- Relación de materiales y equipos indicando: fabricante, marca, modelo, características
- de funcionamiento, catálogo descriptivo, certificados por unidad y garantías.
- Manuales de instrucciones de funcionamiento y mantenimiento.
- Protocolos de puesta en marcha de equipos
- Resultados debidamente documentados de la puesta en marcha de la instalación. Este

Dossier recogerá la documentación mínima siguiente:

Límites de funcionamiento de la instalación.
Descripción de las pruebas, indicando el procedimiento para su realización.
Certificados de calibración de los equipos de medición.
Mediciones de temperatura y humedad en las salas.

El coste de la documentación relacionada se encontrará comprendido dentro del precio fijado en el Contrato, sin que en modo alguno pueda representar un coste adicional para la Propiedad.

QUADRE DE PREUS NÚMERO 2

NÚMERO	CODI	UA	DESCRIPCIÓ	PREU	
			Sense descomposició	0,00000	€
P-8	JGV181XX	u	Legalització de la instal.lació de la instal.lació davant Organismes Oficials (Conselleria d'Indústria, EIC's, ajuntaments, etc.) aportant tota la documentació necessària (memòria, plànols, projectes visats per tècnic competent, certificats, etc), fins i tot gestions amb aquests Organismes.	**1.150,00**	**€**
			Sense descomposició	1.150,00000	€
P-9	JGVEE1XX	u	Servei de revisió oficinal del sistema de climatització de DAikin	**715,00**	**€**
			Altres conceptes	715,00000	€
P-10	JGVEE7XX	u	Jornada per a execució de les proves finals del sistema frigorífic, realitzat, neteja corcuit, proves de buit proves de pressió i emissió de certificat de la bona execució segons normativa d'aplicació.	**660,00**	**€**
	BVAGEE01	u	Jornada per a execució de les proves finals de servei i verificació de les mesures de seguretat de la instal·lació solar fotovoltaica, segons exigències del Projecte i del REBT	600,00000	€
			Altres conceptes	60,00000	€
P-11	JGVEEE0X	u	Posta a punt del sistema de climatització, ajustant tots els paràmetres del sistema de climatització i ventilació, ajustant la càrrega de gas, pressions de ventiladors, ajust del sistema de control pel correcte funcionament de la instal·lació segons RITE i totes les normes d'aplicació. S'inclou probes estanqueitat, certificats i documentació per la seva legalització.	**660,00**	**€**
	BGVEEE0X	u	Posta a punt dels sistema de climatització, ajustant tots els paràmetres del sistema de climatització i ventilació, ajustant la càrrega de gas, pressions de ventiladors, ajust del sistema de control pel correcte funcionament de la instal·lació segons RITE i totes les normes d'aplicació. S'inclou probes estanqueitat, certificats i documentació per la seva legalització.	600,00000	€
			Altres conceptes	60,00000	€
P-12	JGVEEEXX	u	Jornada per a execució de les proves finals de servei i verificació de les mesures de seguretat de la instal·lació de clima i ventilació, segons exigències del Projecte, del Rite i del REBT	**660,00**	**€**
	BVAGEE01	u	Jornada per a execució de les proves finals de servei i verificació de les mesures de seguretat de la instal·lació solar fotovoltaica, segons exigències del Projecte i del REBT	600,00000	€
			Altres conceptes	60,00000	€
P-13	JGXXX1XX	u	Mesura sonomètrica per la comprovació del tancament acústic, tant a la planta d'equipament, com a l'habitatge mes proper a les màquines, aportant tota la documentació necessària (memòria, plànols, projectes visats per tècnic competent, certificats, etc), fins i tot instruments de mesura calibrats.	**1.045,00**	**€**
			Sense descomposició	1.045,00000	€
P-14	K44ZX001	kg	Màstil per ancoratge arnès fabricat en acer S275JR segons UNE-EN 10025-2, en perfil laminat en calent sèrie, rodó, treballat a taller i amb una capa d'imprimació antioxidant, per a reforç d'elements d'encastament, recolzament i rigiditzadors, col·locat a l'obra amb soldadura. Inclou element per fixació d'arnès soldat al mateix màstil.Per facilitar el manteniment de les unitats de clima	**5,72**	**€**
	B44Z5A2A	kg	Acer S275JR segons UNE-EN 10025-2, format per peça simple, per a reforç d'elements d'encastament, recolzament i rigiditzadors, en perfils laminats en calent sèrie L, LD, T, rodó, quadrat, rectangular i planxa, treballat al taller per a col·locar amb soldadura i amb una capa d'imprimació antioxidant	1,92000	€
			Altres conceptes	3,80000	€
P-15	K45R32AX	pa	Previsó per treballs en zones ocultes, no previsibles en fase de projecte com reparació /reforç estructural d' elements de forjat actualment ocults i altres; cales, presa de mostres, treballs auxiliaris sanejament ocult. A comprobar a l'obra amb la DF i previa valoració i aceptació per part de la DF i Propietat.	**1.500,00**	**€**

QUADRE DE PREUS NÚMERO 2

NÚMERO	CODI	UA	DESCRIPCIÓ	PREU	
			Sense descomposició	1.500,00000	€
P-16	P122-X28K	d	Plataforma elevadora telescòpica articulada, autopropulsada amb motor de gasoil,de dimensions suficients per a pas d'instal·lacons en zona logística a gran alçada	**347,07**	€
			Altres conceptes	347,07000	€
P-17	P214S-X3G	u	Enderroc de reixat metàl·lic existent en pati situat en coberta parades exteriors, de dimensions aproximades de 7 de llarg per 1,5 metres, a mà i amb maquinària adequada i càrrega manual i mecànica de runa sobre camió o contenidor, serà necessari tallar-la a parts per poder-la extreure.	**278,64**	€
			Altres conceptes	278,64000	€
P-18	P6A3-XA5N	u	Reixat d'acer de dimensions aproximades 1,75 m d'alçària x 7,00 de llarg format per perfils de 2 cm x 4 mm de gruix, marc format per tub de 40x40x1,5 mm, fixats mecànicament a suports verticals de tub de secció rectangular de 30x50 mm i 1,5 mm de gruix, situats cada 2,8 m als extrems de cada panell, amb acabat galvanitzat, col·locat ancorat a l'obra, caldrà aportar-lo a trossos i soldar-los en obra per facilitarentrada a les terrasses exteriors situades sobre cobertes parades exteriors	**503,66**	€
	B6A2-0JT6	m	Reixat d'acer d'1,5 m d'alçària format per panells de 2.65 x 1,5 m amb malla emmarcada, marc format per tub de 40x40x1,5 mm i malla ondulada de 40x40 mm i 4 mm de gruix, fixats mecànicament a suports verticals de tub de secció rectangular de 30x50 mm i 1,5 mm de gruix, situats cada 2,8 m als extrems de cada panell, amb acabat galvanitzat	187,92000	€
	B079-06TC	kg	Morter polimèric de ciment amb resines sintètiques i fibres	1,73430	€
			Altres conceptes	314,00570	€
P-19	P7CR1-5XN	m2	Plafó acústic de planxa perforada, galvanitzat i prelacat de 2700x900 mm gruix 100 mm amb llana mineral de roca amb vel de vidre, gruix de la planxa perforada 0,75 mm per a ambient exterior, col·locat, s'inclou estructura auxiliar de subjecció,tant inferior com superior, tirants i perfils i mitjans elevació.	**225,24**	€
	B0A5-06VY	u	Perfil d'acer galvanitzat per muntatge de panell sandvitx cambra frigorifica	7,20000	€
	B7CP2-15TU	m2	Plafó acústic de planxa perforada, galvanitzat i prelacat de 2700x900 mm gruix 100 mm amb llana mineral de roca amb vel de vidre, gruix de la planxa perforada 0,75 mm	120,71850	€
			Altres conceptes	97,32150	€
P-20	P89C-393V	m2	Pintat d'estructura d'acer a l'esmalt sintètic, amb dues capes d'imprimació antioxidant i dues d'acabat	**33,51**	€
	B8Z6-0P2D	kg	Imprimació antioxidant	3,18036	€
	B891-0P02	kg	Esmalt sintètic	3,54450	€
			Altres conceptes	26,78514	€
P-21	PB12-DIWX	m	Barana seguritat d'acer galvanitzat, amb passamà, 2 travessers (inferior i central), muntants cada 130-150 cm., de 100 cm d'alçària, fixada mecànicament / o soldada a estructura metàl.lica.Per zones de perill de caiguda mentre es realitzen operacions de manteniment de les unitats de clima	**97,17**	€
	BB10-0XNF	m	Barana d'acer galvanitzat, amb passamà, travesser inferior, muntants cada 200 cm i brèndoles cada 20 cm, de 100 cm d'alçària	71,05800	€
	B0AP-07IX	u	Tac d'acer de d 10 mm, amb cargol, volandera i femella	0,99000	€
			Altres conceptes	25,12200	€
P-22	PD1A-F11V	m	Desguàs d'aparell sanitari amb tub de PVC-U de paret estructurada, àrea d'aplicació B segons norma UNE-EN 1453-1, classe de reacció al foc B-s1, d0 segons norma UNE-EN 13501-1, de DN 50 mm, fins a baixant, caixa o clavegueró	**21,30**	€
	BDW3-FFAG	u	Element de muntatge per a tub de PVC de D=50 mm	0,02000	€
	BDW3-FFAC	u	Accessori genèric per a tub de PVC de D=50 mm	1,22000	€
	BD1A-1NEM	m	Tub de PVC-U de paret estructurada, àrea d'aplicació B segons norma UNE-EN 1453-1, de DN 50 mm i de llargària 5 m, classe de reacció al foc B-s1, d0 segons norma UNE-EN 13501-1, per a encolar	3,45000	€

QUADRE DE PREUS NÚMERO 2

NÚMERO	CODI	UA	DESCRIPCIÓ	PREU	
			Altres conceptes	16,61000	€
P-23	PD1A-F11Y	m	Desguàs d'aparell sanitari amb tub de PVC-U de paret estructurada, àrea d'aplicació B segons norma UNE-EN 1453-1, classe de reacció al foc B-s1, d0 segons norma UNE-EN 13501-1, de DN 32 mm, fins a baixant, caixa o claveguéró	**19,29**	**€**
	BD1A-1NEN	m	Tub de PVC-U de paret estructurada, àrea d'aplicació B segons norma UNE-EN 1453-1, de DN 32 mm i de llargària 5 m, classe de reacció al foc B-s1, d0 segons norma UNE-EN 13501-1, per a encolar	2,12500	€
	BDW3-FFAI	u	Element de muntatge per a tub de PVC de D=32 mm	0,01000	€
	BDW3-FFAE	u	Accessori genèric per a tub de PVC de D=32 mm	0,73000	€
			Altres conceptes	16,42500	€
P-24	PD1A-X11V	m	Connexionat de desguàs a sanajament existent	**34,30**	**€**
	BD1A-1NEM	m	Tub de PVC-U de paret estructurada, àrea d'aplicació B segons norma UNE-EN 1453-1, de DN 50 mm i de llargària 5 m, classe de reacció al foc B-s1, d0 segons norma UNE-EN 13501-1, per a encolar	3,45000	€
	BDW3-FFAG	u	Element de muntatge per a tub de PVC de D=50 mm	0,02000	€
	BDW3-FFAC	u	Accessori genèric per a tub de PVC de D=50 mm	1,22000	€
			Altres conceptes	29,61000	€
P-25	PE54-35DS	m2	Formació de conducte rectangular planxa d'acer galvanitzat, de gruix 1 mm, amb unió marc cargolat i clips, muntat adossat amb suports	**49,14**	**€**
	BEW2-FG8A	u	Suport estàndard per a conducte rectangular metàl·lic, preu alt	1,07800	€
	BE52-0OKG	m2	Formació de conducte rectangular de planxa d'acer galvanitzat, , amb unió marc cargolat i clips	15,72000	€
			Altres conceptes	32,34200	€
P-26	PE55-H9RI	m	Junt elàstic pla antivibratori, format per planxa d'acer galvanitzat, material elàstic de 60 mm d'amplària i planxa d'acer galvanitzat, col·locada fixada a conducte rectangular	**6,92**	**€**
	BE54-H62E	m	Junt elàstic pla antivibratori, format per planxa d'acer galvanitzat, material elàstic de 60 mm d'amplària i planxa d'acer galvanitzat	3,26000	€
			Altres conceptes	3,66000	€
P-27	PED2-CUXP	u	Unitat exterior tipus bomba de calor per a sistemes vrv-5 de refrigerant (R32), model RXYA10A de 10 CV de DAIKIN o similar, d'accionament elèctric, condensació per aire, per a sistema d'instal·lació de 2 tubs, potència frigorífica de 28 kW i potència calorífica de 31,5 kW, SEER de 6.85 i SCOP de 4.24, potència elèctrica aproximada absorbida en calor 8.12 kW, Dimensiones - Unidad - Profundidad x Altura x Anchura 765 x 1685 x 930 mm, Nivel de presión sonora - Refrigeración - Nom. 58 dBA Nivel de presión sonora - Calefacción 58.8 dBA alimentació elèctrica trifàsica de 400 V, motors DC Inverter i compressors tipus hermètic rotatiu (scroll), col.locada en la seva posició definitiva segons DG, s'inclouen tots els accessoris de muntatge tals com silenblock, safata recollida aigua, sanejament, etc. Inclòs elements d'elevació i gestions ncessaries. Totes les feines s'hauran de realitzar fora de l'horari comercial o sense interferir en el normal funcionament del Mercat.	**17.867,59**	**€**
	BED2-34OY	u	RXYA10A DIAKIN	15.737,00000	€
			Altres conceptes	2.130,59000	€
P-28	PED2-DUXP	u	Unitat exterior tipus bomba de calor per a sistemes vrv-5 de refrigerant (R32), model RXYA12A de 12 CV de DAIKIN o similar, d'accionament elèctric, condensació per aire, per a sistema d'instal·lació de 2 tubs, potència frigorífica de 33.5 kW i potència calorífica de 37,5 kW, SEER de 6.62 i SCOP de 4.56, potència elèctrica aproximada absorbida en calor 9.69 kW, Dimensiones - Unidad - Profundidad x Altura x Anchura 765 x 1685 x 930 mm, Nivel de presión sonora - Refrigeración - Nom. 60.8 dBA Nivel de presión sonora - Calefacción 61.9 dBA alimentació elèctrica trifàsica de 400 V, motors DC Inverter i compressors tipus hermètic rotatiu (scroll), col.locada en la seva posició definitiva segons DG, s'inclouen tots els accessoris de muntatge tals com silenblock, safata recollida aigua, sanejament, etc. Inclòs elements d'elevació i gestions ncessaries. Totes les feines s'hauran de realitzar fora de l'horari comercial o sense interferir en el normal funcionament del Mercat.	**20.812,29**	**€**

QUADRE DE PREUS NÚMERO 2

NÚMERO	CODI	UA	DESCRIPCIÓ	PREU	
	BED3-3455	u	RXYA12A DAIKIN	18.414,00000	€
			Altres conceptes	2.398,29000	€
P-29	PED5-60XT	u	Unitat interior per a conductes d'equips de cabal variable de refrigerant inv. R32 de conductes model FXSA80A de DAIKIN, de 9 kW de potència frigorífica i de 10 kW de potència tèrmica, de 209 W de potència elèctrica total absorbida, amb alimentació monofàsica de 230 v, col.locada en la seva posició definitiva segons DG, s'inclouen tots els accessoris de muntatge tals com silenblock, safata recollida aigua, bomba de condensats, filtre d'alta durada, caixa filtra, comandament de control BRC1H52W7, cablejat de control entre unitat interior i unitat exterior i entre unitat interior i punt de comandament a definir en obra. Inclòs elements d'elevació. Totes les feines s'hauran de realitzar fora de l'horari comercial o sense interferir en el normal funcionament del Mercat.	**4.239,37**	€
	BED5-15L2	u	FXSA80A DAIKIN	2.521,00000	€
			Altres conceptes	1.718,37000	€
P-30	PED5-R0XT	u	Unitat interior per a conductes d'equips de cabal variable de refrigerant inv. R32 de conductes model FXSA100A de DAIKIN, de 11.2 kW de potència frigorífica i de 12.5 kW de potència tèrmica, de 285 W de potència elèctrica total absorbida, amb alimentació monofàsica de 230 v, col.locada en la seva posició definitiva segons DG, s'inclouen tots els accessoris de muntatge tals com silenblock, safata recollida aigua, bomba de condensats, filtre d'alta durada, caixa filtra, comandament de contrl BRC1H52W7, cablejat de control entre unitat interior i unitat exterior i entre unitat interior i punt de comandament a definir en obra. Inclòs elements d'elevació. Totes les feines s'hauran de realitzar fora de l'horari comercial o sense interferir en el normal funcionament del Mercat.	**4.464,87**	€
	BED5-16LL	u	FXSA100A DAIKIN	2.726,00000	€
			Altres conceptes	1.738,87000	€
P-31	PEDX-CUX	u	Trasllat de maquinària existent per facilitar la col·locació de les noves unitats, plataformes o passos d'instal·lacions. Es contempla el trasllat de: - Acumuladors aigua amb tots els accessoris pertinents i p.p. de cable, tuberies etc. - Unitats exteriros de clima amb tots els accessoris necessaris, recuperació gas, tuberies p.p. de conductes, etc. - Unitats refrededores de vitrines, cambres, etc, amb tots els accessoris pertinents, recupració de gas i p.p. de cable, tuberies etc. - Equips d'enllumenat o parts dels equips. - Equips electrònics o part dels equips. - Qualsevol element que dificultila implantació del sistema de clima i que es pugui desplaçar. Previsió a justificar segons unitats executades	**348,06**	€
			Altres conceptes	348,06000	€
P-32	PEKB-XX01	u	Subministrament i col·locació de Multitovera de largo alcance model IND-MNZ-D-1000x100-9010 de la marca INDUCTAIR para conducto circular (-D), fabricado en chapa de acero galvanizado lacado en color RAL 9010, equipada con 10 toberas de diámetro 45 mm en una sola fila.Diámetros de adaptación (200-900 mm) Totalment connexionat i en perfecte estat de funcionament. Petits materials per la instal·lació inclosos.Col·locat en conducte circular segons documentació. NOTA: LA REFORMA DEL SISTEMA DE CLIMATITZACIÓ ES REALITZARÀ EN HORARI QUE NO MOLESTI EL NORMAL FUNCIONAMENT DEL MERCAT. TOTES LES FEINES S'HAURAN DE COORDINAR I PACTAR AMB ELS TÈCNICS IMMB. LES FEINES ES FARAN EN HORARI NO COMERCIAL.	**228,41**	€
	BEKB-X1104	u	IND-MNZ-D-1000x100-9010 INDUCTAIR	162,33000	€
			Altres conceptes	66,08000	€
P-33	PEKI-XX02	u	Suministre, col·locació e instal·lació de bomba per elevació de condensats de les unitats interiors fins el desguaç més pròxim, amb depòsit, alimentació monofàsica a 230V, consum de 75W, nivell sonor 47 dB, protecció IP20, cable per la connexió d'alarma 1'7m, manguera flexible de descàrrega de 5m i adaptador d'entrada de 19, 32 i 40 mm de diàmetre i cargols per col·locació en pared.	**147,57**	€

QUADRE DE PREUS NÚMERO 2

NÚMERO	CODI	UA	DESCRIPCIÓ	PREU	
			S'inclouen els petits materials i elements necessaris per la correcta instal·lació i un perfecte estat de funcionament.		
	BEKI-XX02	u	Suministre, col·locació e instal·lació de bomba per elevació de condensats de les unitats interiors fins el desguaç més pròxim, amb depòsit, alimentació monofàsica a 230V, consum de 75W, nivell sonor 47 dB, protecció IP20, cable per la connexió d'alarma 1'7m, manguera flexible de descàrrega de 5m i adaptador d'entrada de 19, 32 i 40 mm de diàmetre i cargols per col·locació en pared.	106,28000	€
			S'inclouen els petits materials i elements necessaris per la correcta instal·lació i un perfecte estat de funcionament.		
			Altres conceptes	41,29000	€
P-34	PEKJ-18QK	u	Reixeta d'impulsió o retorn, d'una filera d'aletes fixes horitzontals,d'iguals característiques a les existents IB-8C-SM_1500x75 schako d'alumini anoditzat platejat, per a retorn, s'inclou embocadura, amb lamel·les deflectores verticals i fixada al bastiment S'inclou embocadura, totalment instal·lat, connexionat i regulat. NOTA: LA REFORMA DEL SISTEMA DE CLIMATITZACIÓ ES REALITZARÀ EN HORARI QUE NO MOLESTI EL NORMAL FUNCIONAMENT DEL MERCAT. TOTES LES FEINES S'HAURAN DE COORDINAR I PACTAR AMB ELS TÈCNICS IMMB. LES FEINES ES FARAN EN HORARI NO COMERCIAL.	**239,28**	**€**
	REIXA	u	IB-8C-SM_1500x75 schako	195,23000	€
			Altres conceptes	44,05000	€
P-35	PEKJ-X8QK	u	Reixeta d'impulsió o retorn, d'una filera d'aletes fixes horitzontals, d'alumini anoditzat platejat, de 600x600 mm, d'aletes separades 8 mm, de secció recta, amb lamel·les deflectores verticals i fixada al bastiment S'inclou embocadura, totalment instal·lat, connexionat i regulat. NOTA: LA REFORMA DEL SISTEMA DE CLIMATITZACIÓ ES REALITZARÀ EN HORARI QUE NO MOLESTI EL NORMAL FUNCIONAMENT DEL MERCAT. TOTES LES FEINES S'HAURAN DE COORDINAR I PACTAR AMB ELS TÈCNICS IMMB. LES FEINES ES FARAN EN HORARI NO COMERCIAL.	**221,62**	**€**
	BEKL-0MJE	u	Reixeta d'impulsió o retorn, d'una filera d'aletes fixes horitzontals, d'alumini anoditzat platejat, de 600x600 mm, d'aletes separades 8 mm, de secció recta, amb lamel·les deflectores verticals i per a fixar al bastiment	179,17000	€
			Altres conceptes	42,45000	€
P-36	PEKJ-X8SA	u	Reixeta d'impulsió o retorn, d'una filera d'aletes fixes horitzontals, d'alumini anoditzat platejat, de 800x200 mm, d'aletes separades 8 mm, de secció recta, amb lamel·les deflectores verticals i fixada al bastiment, col·locades en plenum de retorn.S'inclou embocadura, totalment instal·lat, connexionat i regulat. NOTA: LA REFORMA DEL SISTEMA DE CLIMATITZACIÓ ES REALITZARÀ EN HORARI QUE NO MOLESTI EL NORMAL FUNCIONAMENT DEL MERCAT. TOTES LES FEINES S'HAURAN DE COORDINAR I PACTAR AMB ELS TÈCNICS IMMB. LES FEINES ES FARAN EN HORARI NO COMERCIAL.	**230,24**	**€**
	BEKL-0MIR	u	Reixeta d'impulsió o retorn, d'una filera d'aletes fixes horitzontals, d'alumini anoditzat platejat, de 625x325 mm, d'aletes separades 8 mm, de secció recta, amb lamel·les deflectores verticals i per a fixar al bastiment	192,58000	€
			Altres conceptes	37,66000	€
P-37	PEKM-XXX1	u	Formació al responsable del mercat per un correcte manipulació del sistema de control i funcionament de les noves unitats de clima.	**165,07**	**€**
			Altres conceptes	165,07000	€
P-38	PEKP-X1JB	u	Tovera de llarg abast, orientable manualment per a instal·lar en lateral de conducte circular model VS-5-D-R-315-RU-9010 de la marca INDUCTAIR, muntatge en conducte circular (-D) i orientables (-R) inclou disc radial-rotacional (-RU) per augmentar la inducció i disminuir la velocitat residual en la zona ocupada, diàmetre impulsió 174 mm diàmetre frontal exterior : 400 Totalment connexionat i en perfecte estat de funcionament. Petits materials per la instal·lació inclosos.Col·locat en conducte circular segons documentació.	**340,54**	**€**

QUADRE DE PREUS NÚMERO 2

NÚMERO	CODI	UA	DESCRIPCIÓ	PREU	
			NOTA: LA REFORMA DEL SISTEMA DE CLIMATITZACIÓ ES REALITZARÀ EN HORARI QUE NO MOLESTI EL NORMAL FUNCIONAMENT DEL MERCAT. TOTES LES FEINES S'HAURAN DE COORDINAR I PACTAR AMB ELS TÈCNICS IMMB. LES FEINES ES FARAN EN HORARI NO COMERCIAL.		
	BEKP-200	U	Tovera VS-5-D-R-315-RU	273,34000	€
			Altres conceptes	67,20000	€
P-39	PEKP-XSJB	u	Tovera de llarg abast, orientable manualment per a instal·lar en lateral de conducte circular model VS-5-D-R-250-RU-9010 de la marca INDUCTAIR, muntatge en conducte circular (-D) i orientables (-R) inclou disc radial-rotacional (-RU) per augmentar la inducció i disminuir la velocitat residual en la zona ocupada, diàmetre impulsió 136 mm diàmetre frontal exterior : 312 Totalment connexionat i en perfecte estat de funcionament. Petits materials per la instal·lació inclosos.Col·locat en conducte circular segons documentació. NOTA: LA REFORMA DEL SISTEMA DE CLIMATITZACIÓ ES REALITZARÀ EN HORARI QUE NO MOLESTI EL NORMAL FUNCIONAMENT DEL MERCAT. TOTES LES FEINES S'HAURAN DE COORDINAR I PACTAR AMB ELS TÈCNICS IMMB. LES FEINES ES FARAN EN HORARI NO COMERCIAL.	**268,66**	**€**
	BEKC-300	U	Tovera VS-5-D-R-250-RU INDUCTAIR	208,00000	€
			Altres conceptes	60,66000	€
P-40	PEU1-C5XJ	u	Subministrament i col·locació de distribuidors i accessoris pels dos circuits frigorífics, compost per joc de derivadors Refnet per a gas R32, juntes i accessoris per la correcte instal·lació segons documentació gràfica i accessoris necessaris per la correcte instal·lació del circuit frigorífic segons requeriments Daikin, totalment instal·lat i en funcionament. Totes les feines s'hauran de realitzar fora de l'horari comercial o sense interferir en el normal funcionament del Mercat.	**1.001,01**	**€**
			Altres conceptes	1.001,01000	€
P-41	PEV1-H9X0	u	Instal·lació elèctrica de punt de control, centralització del 6 termostats en punt a definir pels responsable de l'ús del mercat.	**98,98**	**€**
	BEV1-H6EB	u	Material per a instal·lació electrica de punt de control	79,38000	€
			Altres conceptes	19,60000	€
P-42	PEV1-H9XZ	u	Subministrament i col·locació de Cable de comunicacions per a BUS de dades, de cablejat segons caracterísitques indicades pel fabricant, instal·lat sobre safata i protegit amb tub coarrugat i/o rígit segons per on vagi, totalment instal·lat i en funcionament. Entre unitats exteriors, unitats interiors i controladors, amb derivació a RACK per a futur control del sistema al exterior.	**2.378,46**	**€**
	BEV1-H6EA	m	Cable de comunicacions per a bus de dades, 2x1 mm2 trenat i apantallat	1.632,00000	€
			Altres conceptes	746,46000	€
P-43	PEV1-XX01	m	Cable de comunicacions per a BUS de dades, 2x1 mm2 trenat i apantallat, instal·lat. Inclós subministrament, instal.lació, elements auxiliars, supports, p.p. d'accessoris i material auxiliar, ajudes de paleteria. Tot inclós, muntat i/o en funcionament. Lliure d'halògens	**5,30**	**€**
	BEV1-XX01	m	Cable de comunicacions per a BUS de dades, 2x1 mm2 trenat i apantallat, instal·lat. Inclós subministrament, instal.lació, elements auxiliars, supports, p.p. d'accessoris i material auxiliar, ajudes de paleteria. Tot inclós, muntat i/o en funcionament. Lliure d'halògens	4,28400	€
			Altres conceptes	1,01600	€
P-44	PEVB-XXX1	u	Sonda de temperatura ambient de conducte, amb accessoris de muntatge, muntada i connectada. Inclós subministrament, instal.lació, elements auxiliars, supports, p.p. d'accessoris i material auxiliar, ajudes de paleteria. Tot inclós, muntat en conducte de retorn segons plànol de clima i/o en funcionament.	**93,35**	**€**
	BEVE-XXX1	u	Sonda de temperatura ambient de conducte, amb accessoris de muntatge, muntada i connectada. Inclós subministrament, instal.lació, elements auxiliars, supports, p.p. d'accessoris i material auxiliar, ajudes de paleteria. Tot inclós, muntat en conducte de retorn segons plànol de clima i/o en funcionament.	53,05000	€

QUADRE DE PREUS NÚMERO 2

NÚMERO	CODI	UA	DESCRIPCIÓ	PREU	
			Altres conceptes	40,30000	€
P-45	PEVC-X9V5	u	Termòstat bimetàl·lic d'ambient Daikin a col·locar en punt a decidir en obra pel control de les unitats de clima, de forma individual o conjunta segons indicacions del usuaris del mercat. selector de 3 velocitats ventilador, amb accessoris de muntatge, muntat i connectat	**92,22**	**€**
	BEVF-H596	u	Termòstat bimetàl·lic d'ambient, per a fan-coil 4 tubs, selector de 3 velocitats ventilador, amb accessoris de muntatge	52,02000	€
			Altres conceptes	40,20000	€
P-46	PEZ1-XX01	kg	Càrrega de circuit refrigerant de gas refrigerant tipus R32 inclòs taxa serveis (Llei 16/2013) i impoesots associats	**52,33**	**€**
			Altres conceptes	52,33000	€
P-47	PF51-6RX8	m	Tub de coure R220 (recuit) 3/8 ´´ de diàmetre nominal i de gruix 0,8 mm, segons norma UNE-EN 12735-1, soldat per capil·laritat amb soldadura forta (T>450ºC) amb grau de dificultat mitjà i col·locat sota canal per a fluids i subjectat amb el sistema de grapes de la canal	**21,36**	**€**
	BFYC-04PB	u	Part proporcional d'elements de muntatge, per a tub de coure frigorífic de 3/8 ´´ de diàmetre nominal, per a soldar per capilaritat	0,86700	€
	BFWD-2HKO	u	Accessori per a tub de coure per a instal·lacions frigorífiques de 3/8 ´´ de diàmetre nominal, per a soldar per capil·laritat	7,96500	€
	BF54-1JXU	m	Tub de coure R220 (recuit) 3/8 ´´ de diàmetre nominal i de gruix 0,8 mm, segons norma UNE-EN 12735-1	5,81400	€
			Altres conceptes	6,71400	€
P-48	PF51-6RX9	m	Tub de coure R220 (recuit) 5/8 ´´ de diàmetre nominal i de gruix 0,8 mm, segons norma UNE-EN 12735-1, soldat per capil·laritat amb soldadura forta (T>450ºC) amb grau de dificultat mitjà i col·locat sota canal per a fluids i subjectat amb el sistema de grapes de la canal	**23,80**	**€**
	BFYC-04PC	u	Part proporcional d'elements de muntatge, per a tub de coure frigorífic de 5/8 ´´ de diàmetre nominal, per a soldar per capilaritat	1,37700	€
	BFWD-2HKR	u	Accessori per a tub de coure per a instal·lacions frigorífiques de 5/8 ´´ de diàmetre nominal, per a soldar per capil·laritat	4,89000	€
	BF54-1JXV	m	Tub de coure R220 (recuit) 5/8 ´´ de diàmetre nominal i de gruix 0,8 mm, segons norma UNE-EN 12735-1	9,80220	€
			Altres conceptes	7,73080	€
P-49	PF51-6RXA	m	Tub de coure R220 (recuit) 1/4 ´´ de diàmetre nominal i de gruix 0,8 mm, segons norma UNE-EN 12735-1, soldat per capil·laritat amb soldadura forta (T>450ºC) amb grau de dificultat mitjà i col·locat sota canal per a fluids i subjectat amb el sistema de grapes de la canal	**17,65**	**€**
	BFYC-04PD	u	Part proporcional d'elements de muntatge, per a tub de coure frigorífic d'1/4 ´´ de diàmetre nominal, per a soldar per capilaritat	0,45300	€
	BF54-1JXW	m	Tub de coure R220 (recuit) 1/4 ´´ de diàmetre nominal i de gruix 0,8 mm, segons norma UNE-EN 12735-1	3,85560	€
	BFWD-2HKY	u	Accessori per a tub de coure per a instal·lacions frigorífiques d'1/4 ´´ de diàmetre nominal, per a soldar per capil·laritat	8,02500	€
			Altres conceptes	5,31640	€
P-50	PF51-6RXC	m	Tub de coure R220 (recuit) 3/4 ´´ de diàmetre nominal i de gruix 1,0 mm, segons norma UNE-EN 12735-1, soldat per capil·laritat amb soldadura forta (T>450ºC) amb grau de dificultat mitjà i col·locat sota canal per a fluids i subjectat amb el sistema de grapes de la canal	**53,12**	**€**
	BFYC-04PA	u	Part proporcional d'elements de muntatge, per a tub de coure frigorífic de 3/4 ´´ de diàmetre nominal, per a soldar per capilaritat	1,47600	€

QUADRE DE PREUS NÚMERO 2

NÚMERO	CODI	UA	DESCRIPCIÓ	PREU	
	BFWD-2HKW	u	Accessori per a tub de coure per a instal·lacions frigorífiques de 3/4 ´´ de diàmetre nominal, per a soldar per capil·laritat	8,07000	€
	BF54-1JXY	m	Tub de coure R220 (recuit) 3/4 ´´ de diàmetre nominal i de gruix 1,0 mm, segons norma UNE-EN 12735-1	32,91540	€
			Altres conceptes	10,65860	€
P-51	PF51-6RXD	m	Tub de coure R220 (recuit) 1/2 ´´ de diàmetre nominal i de gruix 0,8 mm, segons norma UNE-EN 12735-1, soldat per capil·laritat amb soldadura forta (T>450ºC) amb grau de dificultat mitjà i col·locat sota canal per a fluids i subjectat amb el sistema de grapes de la canal	**23,79**	€
	BFYC-04PE	u	Part proporcional d'elements de muntatge, per a tub de coure frigorífic d'1/2 ´´ de diàmetre nominal, per a soldar per capilaritat	0,95400	€
	BFWD-2HKV	u	Accessori per a tub de coure per a instal·lacions frigorífiques d'1/2 ´´ de diàmetre nominal, per a soldar per capil·laritat	7,78500	€
	BF54-1JXZ	m	Tub de coure R220 (recuit) 1/2 ´´ de diàmetre nominal i de gruix 0,8 mm, segons norma UNE-EN 12735-1	7,85400	€
			Altres conceptes	7,19700	€
P-52	PF54-6RXN	m	Tub de coure R250 (semidur) 1 ´´ de diàmetre nominal i de gruix 1,0 mm, segons norma UNE-EN 12735-1, per soldat per capil·laritat amb soldadura forta (T>450ºC) amb grau de dificultat mitjà i col·locat sota canal per a fluids i subjectat amb el sistema de grapes de la canal	**88,28**	€
	BF56-1JXF	m	Tub de coure R250 (semidur) 1 ´´ de diàmetre nominal i de gruix 1,0 mm, segons norma UNE-EN 12735-1	70,25760	€
	BFYC-04PG	u	Part proporcional d'elements de muntatge, per a tub de coure frigorífic d'1 ´´ de diàmetre nominal, per a soldar per capilaritat	1,92900	€
	BFWD-2HKS	u	Accessori per a tub de coure per a instal·lacions frigorífiques d'1 ´´ de diàmetre nominal, per a soldar per capil·laritat	1,69500	€
			Altres conceptes	14,39840	€
P-53	PFP0-C0LX	m	Canal aïllant de PVC per a tubs, de 60x110 mm, resistència a la penetració d'objectes sòlids IP3X, protecció mecànica contra impactes IK08, no propagador de la flama, obertura de la tapa amb eina especial, d'acord amb la norma UNE-EN 50085-2-1, muntada superficialment. Totes les feines s'hauran de realitzar fora de l'horari comercial o sense interferir en el normal funcionament del Mercat.	**17,84**	€
	BFP0-2YCY	m	Canal de PVC, per a tubs, 60x110 mm, resistència a la penetració d'objectes sòlids IP3X, protecció mecànica contra impactes IK08, no propagador de la flama, obertura de la tapa amb eina especial, d'acord amb la norma UNE-EN 50085-2-1	10,53660	€
	BGW3-0AHE	u	Part proporcional d'accessoris per a canals plàstiques, d'amplària fins a 110 mm	0,38000	€
			Altres conceptes	6,92340	€
P-54	PFP0-C0LY	m	Canal aïllant de PVC per a tubs, de 40x60 mm, resistència a la penetració d'objectes sòlids IP3X, protecció mecànica contra impactes IK08, no propagador de la flama, obertura de la tapa amb eina especial, d'acord amb la norma UNE-EN 50085-2-1, muntada superficialment. Totes les feines s'hauran de realitzar fora de l'horari comercial o sense interferir en el normal funcionament del Mercat.	**10,38**	€
	BFP0-2YCZ	m	Canal de PVC, per a tubs, 40x60 mm, resistència a la penetració d'objectes sòlids IP3X, protecció mecànica contra impactes IK08, no propagador de la flama, obertura de la tapa amb eina especial, d'acord amb la norma UNE-EN 50085-2-1	4,97760	€
	BGW3-0AHE	u	Part proporcional d'accessoris per a canals plàstiques, d'amplària fins a 110 mm	0,38000	€
			Altres conceptes	5,02240	€
P-55	PFP0-C0LZ	m	Canal aïllant de PVC per a tubs, de 40x90 mm, resistència a la penetració d'objectes sòlids IP3X, protecció mecànica contra impactes IK08, no propagador de la flama, obertura de la tapa amb eina especial, d'acord amb la norma UNE-EN 50085-2-1, muntada superficialment	**13,75**	€

QUADRE DE PREUS NÚMERO 2

NÚMERO	CODI	UA	DESCRIPCIÓ	PREU	
	BGW3-0AHE	u	Part proporcional d'accessoris per a canals plàstiques, d'amplària fins a 110 mm	0,38000	€
	BFP0-2YD0	m	Canal de PVC, per a tubs, 40x90 mm, resistència a la penetració d'objectes sòlids IP3X, protecció mecànica contra impactes IK08, no propagador de la flama, obertura de la tapa amb eina especial, d'acord amb la norma UNE-EN 50085-2-1	8,04780	€
			Altres conceptes	5,32220	€
P-56	PFQ0-HR2V	m	Aïllament tèrmic d'escuma elastomèrica per a canonades que transporten fluids a temperatura entre -50°C i 105°C, per a tub de diàmetre exterior 35 mm, de 32 mm de gruix, classe de reacció al foc DL-s2, d0 segons norma UNE-EN 13501-1, sense HCFC-CFC, amb un factor de resistència a la difusió del vapor d'aigua >= 2000, col·locat superficialment amb grau de dificultat alt. Totes les feines s'hauran de realitzar fora de l'horari comercial o sense interferir en el normal funcionament del Mercat.	**80,65**	**€**
	BFQ0-I186	m	Aïllament tèrmic d'escuma elastomèrica per a canonades que transporten fluids a temperatura entre -50°C i 105°C, per a tub de diàmetre exterior 35 mm, de 32 mm de gruix, classe de reacció al foc DL-s2, d0 segons norma UNE-EN 13501-1, sense HCFC-CFC, amb un factor de resistència a la difusió del vapor d'aigua >= 2000	65,03520	€
	BFY3-065L	u	Part proporcional d'elements de muntatge per a aïllament tèrmic d'escuma elastomèrica, de 32 mm de gruix	0,33000	€
			Altres conceptes	15,28480	€
P-57	PFQ0-IIUV	m	Aïllament tèrmic d'escuma elastomèrica per a canonades que transporten fluids a temperatura entre -50°C i 105°C, per a tub de diàmetre exterior 18 mm, de 32 mm de gruix, classe de reacció al foc DL-s2, d0 segons norma UNE-EN 13501-1, sense HCFC-CFC, amb un factor de resistència a la difusió del vapor d'aigua >= 2000, col·locat superficialment amb grau de dificultat alt. Totes les feines s'hauran de realitzar fora de l'horari comercial o sense interferir en el normal funcionament del Mercat.	**69,57**	**€**
	BFQ0-L7X7	m	Aïllament tèrmic d'escuma elastomèrica per a canonades que transporten fluids a temperatura entre -50°C i 105°C, per a tub de diàmetre exterior 18 mm, de 32 mm de gruix, classe de reacció al foc DL-s2, d0 segons norma UNE-EN 13501-1, sense HCFC-CFC, amb un factor de resistència a la difusió del vapor d'aigua >= 2000	56,28360	€
	BFY3-065L	u	Part proporcional d'elements de muntatge per a aïllament tèrmic d'escuma elastomèrica, de 32 mm de gruix	0,33000	€
			Altres conceptes	12,95640	€
P-58	PFQ0-IIUY	m	Aïllament tèrmic d'escuma elastomèrica per a canonades que transporten fluids a temperatura entre -50°C i 105°C, per a tub de diàmetre exterior 22 mm, de 32 mm de gruix, classe de reacció al foc DL-s2, d0 segons norma UNE-EN 13501-1, sense HCFC-CFC, amb un factor de resistència a la difusió del vapor d'aigua >= 2000, col·locat superficialment amb grau de dificultat alt. Totes les feines s'hauran de realitzar fora de l'horari comercial o sense interferir en el normal funcionament del Mercat.	**72,08**	**€**
	BFY3-065L	u	Part proporcional d'elements de muntatge per a aïllament tèrmic d'escuma elastomèrica, de 32 mm de gruix	0,33000	€
	BFQ0-LOAH	m	Aïllament tèrmic d'escuma elastomèrica per a canonades que transporten fluids a temperatura entre -50°C i 105°C, per a tub de diàmetre exterior 22 mm, de 32 mm de gruix, classe de reacció al foc DL-s2, d0 segons norma UNE-EN 13501-1, sense HCFC-CFC, amb un factor de resistència a la difusió del vapor d'aigua >= 2000	58,56840	€
			Altres conceptes	13,18160	€
P-59	PFQ0-LQ94	m	Aïllament tèrmic d'escuma elastomèrica per a canonades que transporten fluids a temperatura entre -50°C i 105°C, per a tub de diàmetre exterior 15 mm, de 32 mm de gruix, classe de reacció al foc DL-s2, d0 segons norma UNE-EN 13501-1, sense HCFC-CFC, amb un factor de resistència a la difusió del vapor d'aigua >= 2000, col·locat superficialment amb grau de dificultat alt. Totes les feines s'hauran de realitzar fora de l'horari comercial o sense interferir en el normal funcionament del Mercat.	**67,68**	**€**
	BFQ0-JSCF	m	Aïllament tèrmic d'escuma elastomèrica per a canonades que transporten fluids a temperatura entre -50°C i 105°C, per a tub de diàmetre exterior 15 mm, de 32 mm de gruix, classe de reacció al foc DL-s2, d0 segons norma UNE-EN 13501-1, sense HCFC-CFC, amb un factor de resistència a la difusió del vapor d'aigua >= 2000	54,57000	€

QUADRE DE PREUS NÚMERO 2

NÚMERO	CODI	UA	DESCRIPCIÓ	PREU	
	BFY3-065L	u	Part proporcional d'elements de muntatge per a aïllament tèrmic d'escuma elastomèrica, de 32 mm de gruix	0,33000	€
			Altres conceptes	12,78000	€
P-60	PFQ0-MHS7	m	Aïllament tèrmic d'escuma elastomèrica per a canonades que transporten fluids a temperatura entre -50°C i 105°C, per a tub de diàmetre exterior 10 mm, de 13 mm de gruix, classe de reacció al foc DL-s2, d0 segons norma UNE-EN 13501-1, sense HCFC-CFC, amb un factor de resistència a la difusió del vapor d'aigua >= 2000, col·locat superficialment amb grau de dificultat alt. Totes les feines s'hauran de realitzar fora de l'horari comercial o sense interferir en el normal funcionament del Mercat.	**16,00**	**€**
	BFQ0-JMTH	m	Aïllament tèrmic d'escuma elastomèrica per a canonades que transporten fluids a temperatura entre -50°C i 105°C, per a tub de diàmetre exterior 10 mm, de 13 mm de gruix, classe de reacció al foc DL-s2, d0 segons norma UNE-EN 13501-1, sense HCFC-CFC, amb un factor de resistència a la difusió del vapor d'aigua >= 2000	8,31300	€
	BFY3-065J	u	Part proporcional d'elements de muntatge per a aïllament tèrmic d'escuma elastomèrica, de 13 mm de gruix	0,13500	€
			Altres conceptes	7,55200	€
P-61	PFQ0-XX01	u	Safata condensats amb encoratge per tal de subjectar-la a cadascuna de les màquines, tant les exteriors com les interiors per evitar possibles fuites d'aigua, les safates seran de xapa galvanitzada de dimensions iguals que les unitats interior i/o exteriors sobresortint de les mateixes 10 cm per cada costat.Mides segons cada màquina. A conectar amb el tub de desguaç per anar als baixants mes propers.	**143,67**	**€**
	BFQ0-XX01	u	Safata condensats amb encoratge per tal de subjectar-la a cadascuna de les màquines, tant les exteriors com les interiors. Mides segons cada màquina. A conectar amb el tub de desguaç per anar als baixants.	120,00000	€
			Altres conceptes	23,67000	€
P-62	PG12-DHAS	u	Caixa de derivació quadrada de plàstic, de 70x70 mm, amb grau de protecció IP-40, muntada superficialment	**10,34**	**€**
	BGW2-093M	u	Part proporcional d'accessoris de caixa de derivació quadrada	0,32000	€
	BG12-0G64	u	Caixa de derivació quadrada de plàstic, de 70x70 mm, amb grau de protecció IP-40 i per a muntar superficialment	1,13000	€
			Altres conceptes	8,89000	€
P-63	PG1A-XX01	u	Subquadre elèctric unitats interiors metal·lic amb tapa i clau de tancament segons esquema unifilar amb un 20% de reserva per situari en el interior les proteccions segons DG. Muntat superficialment. La ubicació exacta es decidirà en obra. S'inclouen petits materials necessaris per la seva instal·lació. Totalment col·locat e instal·lat i en perfecte estat de funcionament.	**2.634,64**	**€**
	BG41-19ZY	u	Bloc diferencial de la classe AC, gamma industrial, de fins a 40 A d'intensitat nominal, tetrapolar (4P), de 0,3 A de sensibilitat, de desconnexió fix instantani, temps de retard de 0 ms, amb botó de test incorporat i indicador mecànic de defecte, construït segons les especificacions de la norma, UNE-EN 61009-1, de 4.5 mòduls DIN de 18 mm d'amplària, per a muntar en perfil DIN	608,64000	€
	BG49-18OK	u	Interruptor automàtic magnetotèrmic de 25 A d'intensitat nominal, tipus PIA corba C, tetrapolar (4P), de 6000 A de poder de tall segons UNE-EN 60898 i de 10 kA de poder de tall segons UNE-EN 60947-2, de 4 mòduls DIN de 18 mm d'amplària, per a muntar en perfil DIN	131,54000	€
	BG51-XX02	u	Comptador trifàsic directe per a mesurar consums parcials, de fins a 200 A, per a muntar en carril DIN	250,00000	€
	BGW2-093K	u	Part proporcional d'accessoris de caixa per a quadre de comandament i protecció	1,43000	€
	BG49-188N	u	Interruptor automàtic magnetotèrmic de 10 A d'intensitat nominal, tipus PIA corba C, bipolar (1P+N), de 4500 A de poder de tall segons UNE-EN 60898, d'1 mòdul DIN de 18 mm d'amplària, per a muntar en perfil DIN	154,02000	€

QUADRE DE PREUS NÚMERO 2

NÚMERO	CODI	UA	DESCRIPCIÓ	PREU	
	BG10-0G4C	u	Armari metàl·lic des de 500x600x120 fins a 700x900x120 mm, per a servei interior, porta amb finestreta	224,97000	€
	BG49-18Z4	u	Interruptor automàtic magnetotèrmic de 50 A d'intensitat nominal, tipus PIA corba C, tetrapolar (4P), de 6000 A de poder de tall segons UNE-EN 60898 i de 10 kA de poder de tall segons UNE-EN 60947-2, de 4 mòduls DIN de 18 mm d'amplària, per a muntar en perfil DIN	174,55000	€
	BGWD-0AS2	u	Part proporcional d'accessoris per a interruptors magnetotèrmics	2,25000	€
			Altres conceptes	1.087,24000	€
P-64	PG2H-4DP2	m	Safata aïllant de PVC llisa, de 50x100 mm, amb 1 compartiment i amb coberta, muntada sobre suports horitzontals	**28,43**	€
	BG2I-0B7Q	m	Safata aïllant de PVC llisa, de 50x100 mm	9,30240	€
	BGY1-1OZP	u	Part proporcional d'elements de suport per a safates aïllants de PVC de 100 mm d'amplària, per a instal·lació sobre suports horitzontals	3,22000	€
	BGWA-0AKH	u	Part proporcional d'accessoris i elements d'acabat per a safates aïllants de PVC, de 50 mm d'alçària i 100 mm d'amplària	1,04000	€
	BG28-2HLY	m	Coberta per a safata aïllant de PVC, de 100 mm d'amplària	5,14080	€
			Altres conceptes	9,72680	€
P-65	PG2J-4BGT	m	Safata metàl·lica de reixeta d'acer electrozincat, d'alçària 30 mm i amplària 200 mm, col·locada sobre suports horitzontals amb elements de suport	**23,54**	€
	BG2J-0BA0	m	Safata metàl·lica reixeta d'acer electrozincat, d'alçària 30 mm i amplària 200 mm	10,56000	€
	BGY1-1OXZ	u	Part proporcional d'elements de suport per a safates metàl·liques d'acer d'acer electrozincat de 200 mm d'amplària, per a instal·lació sobre suports horitzontals	3,70000	€
			Altres conceptes	9,28000	€
P-66	PG2J-4BTA	m	Safata metàl·lica de reixeta d'acer electrozincat, d'alçària 30 mm i amplària 50 mm, col·locada suspesa de paraments horitzontals amb elements de suport	**21,88**	€
	BGY1-1OYW	u	Part proporcional d'elements de suport per a safates metàl·liques d'acer d'acer electrozincat de 50 mm d'amplària, per a instal·lació suspesa de paraments horitzontals	5,23000	€
	BG2J-0B9Z	m	Safata metàl·lica reixeta d'acer electrozincat, d'alçària 30 mm i amplària 50 mm	6,81000	€
			Altres conceptes	9,84000	€
P-67	PG2J-4BTB	m	Safata metàl·lica de reixeta d'acer electrozincat, d'alçària 30 mm i amplària 100 mm, col·locada suspesa de paraments horitzontals amb elements de suport	**23,58**	€
	BGY1-1OXV	u	Part proporcional d'elements de suport per a safates metàl·liques d'acer d'acer electrozincat de 100 mm d'amplària, per a instal·lació suspesa de paraments horitzontals	6,15000	€
	BG2J-0BA2	m	Safata metàl·lica reixeta d'acer electrozincat, d'alçària 30 mm i amplària 100 mm	7,43000	€
			Altres conceptes	10,00000	€
P-68	PG2J-4BYK	m	Safata metàl·lica de xapa llisa d'acer galvanitzat sendzimir, d'alçària 30 mm i amplària 100 mm, col·locada suspesa de paraments horitzontals amb elements de suport	**25,97**	€
	BGY1-1P29	u	Part proporcional d'elements de suport per a safates metàl·liques d'acer d'acer galvanitzat sendzimir de 100 mm d'amplària, per a instal·lació suspesa de paraments horitzontals	4,40000	€
	BGWA-0AMJ	u	Part proporcional d'accessoris i elements d'acabat per a safates metàl·liques d'acer galvanitzat sendzimir, de 30 mm d'alçària i 100 mm d'amplària	2,20000	€
	BG2J-0BE0	m	Safata metàl·lica de xapa llisa d'acer galvanitzat sendzimir, d'alçària 30 mm i amplària 100 mm	9,16000	€
			Altres conceptes	10,21000	€
P-69	PG2J-4BZ8	m	Safata metàl·lica de xapa llisa amb coberta d'acer galvanitzat en calent, d'alçària 75 mm i amplària 300 mm, col·locada sobre suports horitzontals amb elements de suport, separació pel pas instal·lacions frigorífiques, elèctriques i de comunicació.	**118,29**	€

QUADRE DE PREUS NÚMERO 2

NÚMERO	CODI	UA	DESCRIPCIÓ	PREU	
	BG29-1ZSL	m	Coberta per a safata metàl·lica de xapa, d'acer galvanitzat en calent, de 300 mm d'amplària	16,05000	€
	BGY1-1OYG	u	Part proporcional d'elements de suport per a safates metàl·liques d'acer d'acer galvanitzat en calent de 300 mm d'amplària, per a instal·lació sobre suports horitzontals	6,68000	€
	BGWA-0AM7	u	Part proporcional d'accessoris i elements d'acabat per a safates metàl·liques d'acer galvanitzat en calent, de 75 mm d'alçària i 300 mm d'amplària	12,60000	€
	BG2J-0BBI	m	Safata metàl·lica de xapa llisa d'acer galvanitzat en calent, d'alçària 75 mm i amplària 300 mm	62,31000	€
			Altres conceptes	20,65000	€
P-70	PG2J-4BZA	m	Safata metàl·lica de xapa llisa amb coberta d'acer galvanitzat en calent, d'alçària 75 mm i amplària 500 mm, col·locada sobre suports instal·lada en vertical amb elements de suport, separació pel pas instal·lacions frigorífiques, elèctriques i de comunicació.	**182,23**	**€**
	BG29-1ZSP	m	Coberta per a safata metàl·lica de xapa, d'acer galvanitzat en calent, de 500 mm d'amplària	25,53000	€
	BG2J-0BB9	m	Safata metàl·lica de xapa llisa d'acer galvanitzat en calent, d'alçària 75 mm i amplària 500 mm	102,72000	€
	BGY1-1P1G	u	Part proporcional d'elements de suport per a safates metàl·liques d'acer d'acer galvanitzat en calent de 500 mm d'amplària, per a instal·lació sobre suports horitzontals	11,27000	€
	BGWA-0AM9	u	Part proporcional d'accessoris i elements d'acabat per a safates metàl·liques d'acer galvanitzat en calent, de 75 mm d'alçària i 500 mm d'amplària	16,25000	€
			Altres conceptes	26,46000	€
P-71	PG2N-EUI3	m	Tub flexible corrugat de plàstic sense halògens, de 20 mm de diàmetre nominal, aïllant i no propagador de la flama, de baixa emissió de fums i sense emissió de gasos tòxics ni corrosius, resistència a l'impacte de 2 J, resistència a compressió de 320 N i una rigidesa dielèctrica de 2000 V, muntat sobre sostremort	**1,96**	**€**
	BG2Q-1KT4	m	Tub flexible corrugat de plàstic sense halògens, de 20 mm de diàmetre nominal, aïllant i no propagador de la flama, de baixa emissió de fums i sense emissió de gasos tòxics ni corrosius, resistència a l'impacte de 2 J, resistència a compressió de 320 N i una rigidesa dielèctrica de 2000 V	0,83640	€
			Altres conceptes	1,12360	€
P-72	PG2P-6SZJ	m	Tub rígid de PVC, de 16 mm de diàmetre nominal, aïllant i no propagador de la flama, amb una resistència a l'impacte de 2 J, resistència a compressió de 1250 N i una rigidesa dielèctrica de 2000 V, amb unió roscada i muntat superficialment	**3,23**	**€**
	BG2P-1KUV	m	Tub rígid de PVC, de 16 mm de diàmetre nominal, aïllant i no propagador de la flama, amb una resistència a l'impacte de 2 J, resistència a compressió de 1250 N i una rigidesa dielèctrica de 2000 V	0,56100	€
	BGWC-09N4	u	Part proporcional d'accessoris per a tubs rígids de PVC	0,15000	€
			Altres conceptes	2,51900	€
P-73	PG2P-6T0I	m	Tub rígid de PVC, de 50 mm de diàmetre nominal, aïllant i no propagador de la flama, amb una resistència a l'impacte de 2 J, resistència a compressió de 1250 N i una rigidesa dielèctrica de 2000 V, amb unió roscada i muntat superficialment	**6,57**	**€**
	BG2P-1KUI	m	Tub rígid de PVC, de 50 mm de diàmetre nominal, aïllant i no propagador de la flama, amb una resistència a l'impacte de 2 J, resistència a compressió de 1250 N i una rigidesa dielèctrica de 2000 V	3,02940	€
	BGWC-09N4	u	Part proporcional d'accessoris per a tubs rígids de PVC	0,15000	€
			Altres conceptes	3,39060	€
P-74	PG2P-6T0K	m	Tub rígid de PVC, de 63 mm de diàmetre nominal, aïllant i no propagador de la flama, amb una resistència a l'impacte de 2 J, resistència a compressió de 1250 N i una rigidesa dielèctrica de 2000 V, amb unió roscada i muntat superficialment	**7,83**	**€**
	BGWC-09N4	u	Part proporcional d'accessoris per a tubs rígids de PVC	0,15000	€
	BG2P-1KUK	m	Tub rígid de PVC, de 63 mm de diàmetre nominal, aïllant i no propagador de la flama, amb una resistència a l'impacte de 2 J, resistència a compressió de 1250 N i una rigidesa dielèctrica de 2000 V	4,09020	€

QUADRE DE PREUS NÚMERO 2

NÚMERO	CODI	UA	DESCRIPCIÓ	PREU	
			Altres conceptes	3,58980	€
P-75	PG33-E4VV	m	Cable amb conductor de coure de tensió assignada 0,6/1 kV, de designació RZ1-K (AS), construcció segons norma UNE 21123-4, bipolar, de secció 2x2,5 mm2, amb coberta del cable de poliolefines, classe de reacció al foc Cca-s1b, d1, a1 segons la norma UNE-EN 50575 amb baixa emissió fums, col·locat en canal o safata	**3,36**	€
	BG33-G2WB	m	Cable amb conductor de coure de tensió assignada 0,6/1 kV, de designació RZ1-K (AS), construcció segons norma UNE 21123-4, bipolar, de secció 2x2,5 mm2, amb coberta del cable de poliolefines, classe de reacció al foc Cca-s1b, d1, a1 segons la norma UNE-EN 50575 amb baixa emissió fums	2,41740	€
			Altres conceptes	0,94260	€
P-76	PG33-E50R	m	Cable amb conductor de coure de tensió assignada 0,6/1 kV, de designació RZ1-K (AS), construcció segons norma UNE 21123-4, pentapolar, de secció 5x6 mm2, amb coberta del cable de poliolefines, classe de reacció al foc Cca-s1b, d1, a1 segons la norma UNE-EN 50575 amb baixa emissió fums, col·locat en canal o safata	**12,13**	€
	BG33-G2WY	m	Cable amb conductor de coure de tensió assignada 0,6/1 kV, de designació RZ1-K (AS), construcció segons norma UNE 21123-4, pentapolar, de secció 5x6 mm2, amb coberta del cable de poliolefines, classe de reacció al foc Cca-s1b, d1, a1 segons la norma UNE-EN 50575 amb baixa emissió fums	9,33300	€
			Altres conceptes	2,79700	€
P-77	PG33-E50T	m	Cable amb conductor de coure de tensió assignada 0,6/1 kV, de designació RZ1-K (AS), construcció segons norma UNE 21123-4, pentapolar, de secció 5x10 mm2, amb coberta del cable de poliolefines, classe de reacció al foc Cca-s1b, d1, a1 segons la norma UNE-EN 50575 amb baixa emissió fums, col·locat en canal o safata	**17,84**	€
	BG33-G2X0	m	Cable amb conductor de coure de tensió assignada 0,6/1 kV, de designació RZ1-K (AS), construcció segons norma UNE 21123-4, pentapolar, de secció 5x10 mm2, amb coberta del cable de poliolefines, classe de reacció al foc Cca-s1b, d1, a1 segons la norma UNE-EN 50575 amb baixa emissió fums	14,52480	€
			Altres conceptes	3,31520	€
P-78	PG33-E50X	m	Cable amb conductor de coure de tensió assignada 0,6/1 kV, de designació RZ1-K (AS), construcció segons norma UNE 21123-4, pentapolar, de secció 5x25 mm2, amb coberta del cable de poliolefines, classe de reacció al foc Cca-s1b, d1, a1 segons la norma UNE-EN 50575 amb baixa emissió fums, col·locat en canal o safata	**41,48**	€
	BG33-G2WS	m	Cable amb conductor de coure de tensió assignada 0,6/1 kV, de designació RZ1-K (AS), construcció segons norma UNE 21123-4, pentapolar, de secció 5x25 mm2, amb coberta del cable de poliolefines, classe de reacció al foc Cca-s1b, d1, a1 segons la norma UNE-EN 50575 amb baixa emissió fums	35,58780	€
			Altres conceptes	5,89220	€
P-79	PG47-XX01	u	Modificació quadre general per a connectar subquadre de climatització, consistent en col·locar un interruptor automàtic magnetotèrmic de caixa emmotllada, de 50A d'intensitat, amb 4 pols i 4 relès i bloc de relès magnetotèrmic estàndard, segons UNE-EN 60947-2, muntat superficialment i el·liminar els mecanismes que quedarien fora d'ús en la reforma del sistema de climatització. També s'inclou els petits moviments que s'hagin de fer en l'interior del quadre general per tal de poder encaixar el nou interruptor. S'incorporarà un comptador de consum. Petits materials necessaris per la correcta instal·lació i el correcte funcionament inclossos.	**783,26**	€
	BG48-19GH	u	Interruptor automàtic magnetotèrmic de caixa emmotllada, de 125 A d'intensitat màxima i calibrat a 50 A, amb 3 pols i 3 relès i bloc de relès magnetotèrmic estàndard integrat, de 25 kA de poder de tall segons UNE-EN 60947-2, de 5 mòduls DIN de 18 mm d'amplària, per a muntar en perfil DIN	270,19000	€
	BGWD-0AS2	u	Part proporcional d'accessoris per a interruptors magnetotèrmics	18,00000	€
			Altres conceptes	495,07000	€

QUADRE DE PREUS NÚMERO 2

NÚMERO	CODI	UA	DESCRIPCIÓ	PREU	
P-80	PG47-XXX1	u	Legalització de la instal·lació de baixa tensió que englovi la totalitat de les instal·lacions modificades de la climatització i ventil·lació, realitzant inspecció per entitat de control, projecte, inclòs taxes, visats i tot el que es derivi de la gestió de legalització.	**1.200,00**	€
			Sense descomposició	1.200,00000	€
P-81	PG6O-77MY	u	Presa de corrent de superfície, bipolar amb presa de terra lateral, (2P+T), 16 A 250 V, amb tapa i caixa estanca, amb grau de protecció IP-55, preu alt, muntada superficialment	**20,42**	€
	BG6G-1NY8	u	Presa de corrent per a muntar superficialment, bipolar amb presa de terra lateral (2P+T), 16 A 250 V, amb tapa i caixa estanca, amb grau de protecció IP-55, preu alt	9,38000	€
	BGW8-0ASJ	u	Part proporcional d'accessoris per a endolls	0,43000	€
			Altres conceptes	10,61000	€
P-82	PQN2-XX01	m2	Plataforma fixe metàl·lica tipus tràmex, per instal·lar les màquines interiors. L'alçada d'instal·lació es decidirà en obra. Anirà totalment fixada a les estructures auxiliars d'acer.l per garantir el pas dels operaris des de l'acces a la unitat de clima a mantenir Una part serà desmuntable per poder fer tasques de manteniment a la part baixa de la unitats interiors. Les mesures d'aquesta part desmuntable es decidirà en obra. S'inclouen tots els materials necessaris per la correcta instal·lació i en perfecte estat.	**77,05**	€
	BQN2-XX01	m2	Plataforma fixe metàl·lica tipus tràmex, per instal·lar al interior de la sala de màquines, rodejant la unitat exterior de clima. L'alçada d'instal·lació es decidirà en obra. Anirà totalment fixada a les estructures auxiliars de ferro. Una part serà desmuntable per poder fer tasques de manteniment a la part baixa de la unitat exterior. Les mesures d'aquesta part desmuntable es decidirà en obra. S'inclouen tots els materials necessaris per la correcta instal·lació i en perfecte estat.	50,00000	€
			Altres conceptes	27,05000	€
P-83	PQN2-XX02	u	Base de recolzament de màquina de clima i bancada de ferro, formada per daus d'obra de 30x45x30 cm de maó perforat format amb morter de ciment, acabat amb arrebossat de morter de ciment e imprimació per rebre làmina LBM autoprotegida. S'inclouen tots els materials necessaris per la correcta construcció i/o instal·lació i en perfecte estat.	**114,07**	€
			Altres conceptes	114,07000	€
P-84	PX42-4929	m	Conducte helicoïdal circular de planxa d'acer galvanitzat de 225 mm de diàmetre (s/UNE-EN 1506), amb aïllament interior segons RITE, muntat superficialment. LA REFORMA DEL SISTEMA DE CLIMATITZACIÓ ES REALITZARÀ EN HORARI QUE NO MOLESTI EL NORMAL FUNCIONAMENT DEL MERCAT. TOTES LES FEINES S'HAURAN DE COORDINAR I PACTAR AMB ELS TÈCNICS IMMB. LES FEINES ES FARAN EN HORARI NO COMERCIAL. S'inclou mitjans elevació i accessoris de muntatge.	**45,97**	€
	BE42-0O4O	m	Conducte helicoïdal circular de planxa d'acer galvanitzat de 225 mm de diàmetre (s/UNE-EN 1506)	9,36360	€
	B7CJ0-1K7S	m2	Planxa d'escuma elastomèrica per a aïllament tèrmic de conductes, autoadhesiva, gruix segons RITE, amb un factor de resistència a la difusió del vapor d'aigua >= 5000, classe de reacció al foc B-s3, d0 segons norma UNE-EN 13501-1	7,88200	€
	BEW0-19X0	u	Accessori genèric per a conducte circular de planxa d'acer galvanitzat, 225 mm	8,85300	€
	BEW1-0OXX	u	Suport estàndard per a conducte circular de 225 mm de diàmetre	2,31000	€
			Altres conceptes	17,56140	€
P-85	PX42-492A	m	Conducte helicoïdal circular de planxa d'acer galvanitzat de 250 mm de diàmetre (s/UNE-EN 1506, amb aïllament interior segons RITE muntat superficialment. LA REFORMA DEL	**70,75**	€

QUADRE DE PREUS NÚMERO 2

NÚMERO	CODI	UA	DESCRIPCIÓ	PREU	
			SISTEMA DE CLIMATITZACIÓ ES REALITZARÀ EN HORARI QUE NO MOLESTI EL NORMAL FUNCIONAMENT DEL MERCAT. TOTES LES FEINES S'HAURAN DE COORDINAR I PACTAR AMB ELS TÈCNICS IMMB. LES FEINES ES FARAN EN HORARI NO COMERCIAL. S'inclou mitjans elevació i accessoris de muntatge.		
	BE42-0O4P	m	Conducte helicoïdal circular de planxa d'acer galvanitzat de 250 mm de diàmetre (s/UNE-EN 1506),	10,06740	€
	B7CJ0-1K7S	m2	Planxa d'escuma elastomèrica per a aïllament tèrmic de conductes, autoadhesiva, gruix segons RITE, amb un factor de resistència a la difusió del vapor d'aigua >= 5000, classe de reacció al foc B-s3, d0 segons norma UNE-EN 13501-1	8,78280	€
	BEW0-19VJ	u	Accessori genèric per a conducte circular de planxa d'acer galvanitzat, 250 mm	9,51600	€
	BEW1-0OX2	u	Suport estàndard per a conducte circular de 250 mm de diàmetre	2,49810	€
			Altres conceptes	39,88570	€
P-86	PX42-492B	m	Conducte helicoïdal circular de planxa d'acer galvanitzat de 275 mm de diàmetre (s/UNE-EN 1506), amb aïllament interior segons RITE, muntat . LA REFORMA DEL SISTEMA DE CLIMATITZACIÓ ES REALITZARÀ EN HORARI QUE NO MOLESTI EL NORMAL FUNCIONAMENT DEL MERCAT. TOTES LES FEINES S'HAURAN DE COORDINAR I PACTAR AMB ELS TÈCNICS IMMB. LES FEINES ES FARAN EN HORARI NO COMERCIAL. S'inclou mitjans elevació i accessoris de muntatge.	**74,80**	**€**
	BEW0-19X1	u	Accessori genèric per a conducte circular de planxa d'acer galvanitzat, 275 mm	10,57200	€
	BE42-0O7X	m	Conducte helicoïdal circular de planxa d'acer galvanitzat de 275 mm de diàmetre (s/UNE-EN 1506),	11,65860	€
	BEW1-0OXY	u	Suport estàndard per a conducte circular de 275 mm de diàmetre	2,52120	€
	B7CJ0-1K7S	m2	Planxa d'escuma elastomèrica per a aïllament tèrmic de conductes, autoadhesiva, gruix segons RITE, amb un factor de resistència a la difusió del vapor d'aigua >= 5000, classe de reacció al foc B-s3, d0 segons norma UNE-EN 13501-1	9,79620	€
			Altres conceptes	40,25200	€
P-87	PX42-495G	m	Conducte helicoïdal circular de planxa d'acer galvanitzat de 300 mm de diàmetre (s/UNE-EN 1506), amb aïllament interior segons RITE muntat superficialment. LA REFORMA DEL SISTEMA DE CLIMATITZACIÓ ES REALITZARÀ EN HORARI QUE NO MOLESTI EL NORMAL FUNCIONAMENT DEL MERCAT. TOTES LES FEINES S'HAURAN DE COORDINAR I PACTAR AMB ELS TÈCNICS IMMB. LES FEINES ES FARAN EN HORARI NO COMERCIAL. S'inclou mitjans elevació i accessoris de muntatge.	**77,59**	**€**
	BEW0-19WL	u	Accessori genèric per a conducte circular de planxa d'acer galvanitzat, 300 mm	11,63100	€
	BE42-0O7Y	m	Conducte helicoïdal circular de planxa d'acer galvanitzat de 300 mm de diàmetre (s/UNE-EN 1506),	12,32160	€
	BEW1-0OXN	u	Suport estàndard per a conducte circular de 300 mm de diàmetre	2,54430	€
	B7CJ0-1K7S	m2	Planxa d'escuma elastomèrica per a aïllament tèrmic de conductes, autoadhesiva, gruix segons RITE, amb un factor de resistència a la difusió del vapor d'aigua >= 5000, classe de reacció al foc B-s3, d0 segons norma UNE-EN 13501-1	10,58440	€
			Altres conceptes	40,50870	€
P-88	PX42-495H	m	Conducte helicoïdal circular de planxa d'acer galvanitzat de 315 mm de diàmetre (s/UNE-EN 1506), amb aïllament interior segons RITE, muntat superficialment. LA REFORMA DEL SISTEMA DE CLIMATITZACIÓ ES REALITZARÀ EN HORARI QUE NO MOLESTI EL NORMAL FUNCIONAMENT DEL MERCAT. TOTES LES FEINES S'HAURAN DE COORDINAR I PACTAR AMB ELS TÈCNICS IMMB. LES FEINES ES FARAN EN HORARI NO COMERCIAL. S'inclou mitjans elevació i accessoris de muntatge.	**80,69**	**€**
	B7CJ0-1K7S	m2	Planxa d'escuma elastomèrica per a aïllament tèrmic de conductes, autoadhesiva, gruix segons RITE, amb un factor de resistència a la difusió del vapor d'aigua >= 5000, classe de reacció al foc B-s3, d0 segons norma UNE-EN 13501-1	11,26000	€
	BEW1-0OX3	u	Suport estàndard per a conducte circular de 315 mm de diàmetre	2,56080	€
	BEW0-19WH	u	Accessori genèric per a conducte circular de planxa d'acer galvanitzat, 315 mm	12,26400	€

QUADRE DE PREUS NÚMERO 2

NÚMERO	CODI	UA	DESCRIPCIÓ	PREU	
	BE42-0O7Z	m	Conducte helicoïdal circular de planxa d'acer galvanitzat de 315 mm de diàmetre (s/UNE-EN 1506),	13,82100	€
			Altres conceptes	40,78420	€
P-89	PX421-491T	m	Conducte helicoïdal circular de planxa d'acer galvanitzat de 150 mm de diàmetre (s/UNE-EN 1506), amb aïllament interior segons RITE, muntat superficialment. LA REFORMA DEL SISTEMA DE CLIMATITZACIÓ ES REALITZARÀ EN HORARI QUE NO MOLESTI EL NORMAL FUNCIONAMENT DEL MERCAT. TOTES LES FEINES S'HAURAN DE COORDINAR I PACTAR AMB ELS TÈCNICS IMMB. LES FEINES ES FARAN EN HORARI NO COMERCIAL. S'inclou mitjans elevació i accessoris de muntatge.	**36,14**	€
	BE421-0O4C	m	Conducte helicoïdal circular de planxa d'acer galvanitzat de 150 mm de diàmetre (s/UNE-EN 1506), de gruix 0,5 mm	4,83480	€
	BEW1-0OXM	u	Suport estàndard per a conducte circular de 150 mm de	1,89090	€
	BEW0-19WK	u	Accessori genèric per a conducte circular de planxa d'acer galvanitzat, de 150 mm	5,43300	€
	B7CJ0-1K7S	m2	Planxa d'escuma elastomèrica per a aïllament tèrmic de conductes, autoadhesiva, gruix segons RITE, amb un factor de resistència a la difusió del vapor d'aigua >= 5000, classe de reacció al foc B-s3, d0 segons norma UNE-EN 13501-1	7,31900	€
			Altres conceptes	16,66230	€
P-90	PX421-495R	m	Conducte helicoïdal circular de planxa d'acer galvanitzat de 350 mm de diàmetre (s/UNE-EN 1506), amb aïllament interior segons RITE, muntat superficialment. LA REFORMA DEL SISTEMA DE CLIMATITZACIÓ ES REALITZARÀ EN HORARI QUE NO MOLESTI EL NORMAL FUNCIONAMENT DEL MERCAT. TOTES LES FEINES S'HAURAN DE COORDINAR I PACTAR AMB ELS TÈCNICS IMMB. LES FEINES ES FARAN EN HORARI NO COMERCIAL. S'inclou mitjans elevació i accessoris de muntatge.	**92,15**	€
	BEW1-0OXO	u	Suport estàndard per a conducte circular de 350 mm de diàmetre	2,83800	€
	BEW0-19WM	u	Accessori genèric per a conducte circular de planxa d'acer galvanitzat, 350 mm	13,74600	€
	B7CJ0-1K7S	m2	Planxa d'escuma elastomèrica per a aïllament tèrmic de conductes, autoadhesiva, gruix segons RITE, amb un factor de resistència a la difusió del vapor d'aigua >= 5000, classe de reacció al foc B-s3, d0 segons norma UNE-EN 13501-1	13,51200	€
	BE421-0O89	m	Conducte helicoïdal circular de planxa d'acer galvanitzat de 350 mm de diàmetre (s/UNE-EN 1506), de gruix 0,7 mm	16,88100	€
			Altres conceptes	45,17300	€
P-91	PX54-35DS	m2	Formació de conducte rectangular de planxa d'acer galvanitzat, de gruix 1 mm amb aïllament segons RITE, amb unió marc cargolat i clips, muntat adossat amb suports. LA REFORMA DEL SISTEMA DE CLIMATITZACIÓ ES REALITZARÀ EN HORARI QUE NO MOLESTI EL NORMAL FUNCIONAMENT DEL MERCAT. TOTES LES FEINES S'HAURAN DE COORDINAR I PACTAR AMB ELS TÈCNICS IMMB. LES FEINES ES FARAN EN HORARI NO COMERCIAL. S'inclou mitjans elevació i accessoris de muntatge. Per la realització dels retorns, plenums de retorn, prlenums de impulsió, embocadures de retorn, etc.	**61,53**	€
	B7CJ0-1K7S	m2	Planxa d'escuma elastomèrica per a aïllament tèrmic de conductes, autoadhesiva, gruix segons RITE, amb un factor de resistència a la difusió del vapor d'aigua >= 5000, classe de reacció al foc B-s3, d0 segons norma UNE-EN 13501-1	11,26000	€
	BEW2-FG8A	u	Suport estàndard per a conducte rectangular metàl·lic, preu alt	1,07800	€
	BE52-0OKG	m2	Formació de conducte rectangular de planxa d'acer galvanitzat, , amb unió marc cargolat i clips	15,72000	€
			Altres conceptes	33,47200	€
P-92	PXXXXXXX	u	Subministrament i fabricació d'escala de ma dielèctrica dotada de gomes a les potes i 2 ganxos d'ancoratge per fixació puntual i amb prolongació per garantir la seguretat a l'eccés a les cobertes on es col·loquen les unitats de climatització	**825,00**	€
			Altres conceptes	825,00000	€
P-93	PYX5-5CIK	u	Ajudes de ram de paleta per a realitzar passos 'instal·lacions, tancaments de passos, adaptacions i tot el necessari per facilitar la instal·lació dels diferents elements pertanyents a instal·lacions. Inclòs càrregues i descàrregues.	**2.465,17**	€

Barcelona

INSTITUT MUNICIPAL DE MERCATS DE BARCELONA

PRESSUPOST PROJECTE EXECUTIU

PRESSUPOST

Data: 09/03/26 Pàg.: 1

Obra	01	Pressupost REFORÇ CLIMA MERCAT DE SANTS
Capítol	01	Obra civil
Subcapítol	02	Ram de paleta

NUM.	CODI	UA	DESCRIPCIÓ	PREU	AMIDAMENT	IMPORT
1	K45R32AX	pa	Previsó per treballs en zones ocultes, no previsibles en fase de projecte com reparació /reforç estructural d' elements de forjat actualment ocults i altres; cales, presa de mostres, treballs auxiliaris sanejament ocult. A comprobar a l'obra amb la DF i previa valoració i aceptació per part de la DF i Propietat.	1.500,00	1,000	1.500,00
2	PYX5-5CIK	u	Ajudes de ram de paleta per a realitzar passos 'instal·lacions, tancaments de passos, adaptacions i tot el necessari per facilitar la instal·lació dels diferents elements pertanyents a instal·lacions. Inclòs càrregues i descàrregues.	2.465,17	1,000	2.465,17
3	PQN2-XX02	u	Base de recolzament de màquina de clima i bancada de ferro, formada per daus d'obra de 30x45x30 cm de maó perforat format amb morter de ciment, acabat amb arrebossat de morter de ciment e imprimació per rebre làmina LBM autoprotegida. S'inclouen tots els materials necessaris per la correcta construcció i/o instal·lació i en perfecte estat.	114,07	8,000	912,56

TOTAL Subcapítol 01.01.02 4.877,73

Obra	01	Pressupost REFORÇ CLIMA MERCAT DE SANTS
Capítol	01	Obra civil
Subcapítol	03	Serralleria

NUM.	CODI	UA	DESCRIPCIÓ	PREU	AMIDAMENT	IMPORT
1	PQN2-XX01	m2	Plataforma fixe metàl·lica tipus tràmex, per instal·lar les màquines interiors. L'alçada d'instal·lació es decidirà en obra. Anirà totalment fixada a les estructures auxiliars d'acer.l per garantir el pas dels operaris des de l'acces a la unitat de clima a mantenir Una part serà desmuntable per poder fer tasques de manteniment a la part baixa de la unitats interiors. Les mesures d'aquesta part desmuntable es decidirà en obra. S'inclouen tots els materials necessaris per la correcta instal·lació i en perfecte estat.	77,05	26,400	2.034,12
2	E898X001	u	Desmuntatge de perfils i part de la coberta i posterior reposició per facilitar l'entrada de les unitats de clima a les terrasses existents. Consisteix en tallar perfils de viga de ferro i posteriorment tornarla a soldar per facilitar l'entrada de la unitat de clima.	295,42	2,000	590,84
3	E898X002	u	Execució estructura per suportació de màquines clima amb acer S275JR segons UNE-EN 10025-2, per a biguetes formades per peça composta, en perfils laminats en calent sèrie IPN, IPE, HEB, HEA, HEM i UPN, treballat a taller i amb una capa d'imprimació antioxidant, col·locat a l'obra amb soldadura i cargols	178,02	8,000	1.424,16
4	PB12-DIWX	m	Barana seguritat d'acer galvanitzat, amb passamà, 2 travessers (inferior i central), muntants cada 130-150 cm., de 100 cm d'alçària, fixada mecànicament / o soldada a estructura metàl.lica.Per zones de	97,17	18,000	1.749,06

			perill de caiguda mentre es realitzen operacions de manteniment de les unitats de clima			
5	E44Z5A2X	kg	Previsió de passa mà de seguretat pels accessos a les cobertes de les parades per garantir el correcte subjecció de l'escala d'acces i garantir la seguretat en les tasques de manteniment.	5,18	6,000	31,08
6	K44ZX001	kg	Màstil per ancoratge arnès fabricat en acer S275JR segons UNE-EN 10025-2, en perfil laminat en calent sèrie, rodó, treballat a taller i amb una capa d'imprimació antioxidant, per a reforç d'elements d'encastament, recolzament i rigiditzadors, col·locat a l'obra amb soldadura. Inclou element per fixació d'arnès soldat al mateix màstil.Per facilitar el manteniment de les unitats de clima	5,72	6,000	34,32
7	PXXXXXXXXX	u	Subministrament i fabricació d'escala de ma dielèctrica dotada de gomes a les potes i 2 ganxos d'ancoratge per fixació puntual i amb prolongació per garantir la seguretat a l'eccés a les cobertes on es col·loquen les unitats de climatització	825,00	1,000	825,00
8	P214S-X3G5	u	Enderroc de reixat metàl·lic existent en pati situat en coberta parades exteriors, de dimensions aproximades de 7 de llarg per 1,5 metres, a mà i amb maquinària adequada i càrrega manual i mecànica de runa sobre camió o contenidor, serà necessari tallar-la a parts per poder-la extreure.	278,64	2,000	557,28
9	P6A3-XA5N	u	Reixat d'acer de dimensions aproximades 1,75 m d'alçària x 7,00 de llarg format per perfils de 2 cm x 4 mm de gruix, marc format per tub de 40x40x1,5 mm, fixats mecànicament a suports verticals de tub de secció rectangular de 30x50 mm i 1,5 mm de gruix, situats cada 2,8 m als extrems de cada panell, amb acabat galvanitzat, col·locat ancorat a l'obra, caldrà aportar-lo a trossos i soldar-los en obra per facilitarentrada a les terrasses exteriors situades sobre cobertes parades exteriors	503,66	2,000	1.007,32

TOTAL Subcapítol 01.01.03 8.253,18

Obra	01	Pressupost REFORÇ CLIMA MERCAT DE SANTS
Capítol	01	Obra civil
Subcapítol	04	Pintura

NUM.	CODI	UA	DESCRIPCIÓ	PREU	AMIDAMENT	IMPORT
1	P89C-393V	m2	Pintat d'estructura d'acer a l'esmalt sintètic, amb dues capes d'imprimació antioxidant i dues d'acabat	33,51	25,000	837,75

TOTAL Subcapítol 01.01.04 837,75

Obra	01	Pressupost REFORÇ CLIMA MERCAT DE SANTS
Capítol	01	Obra civil
Subcapítol	05	Panells

NUM.	CODI	UA	DESCRIPCIÓ	PREU	AMIDAMENT	IMPORT
1	P7CR1-5XN9	m2	Plafó acústic de planxa perforada, galvanitzat i prelacat de 2700x900 mm gruix 100 mm amb llana mineral de roca amb vel de vidre, gruix de la planxa perforada 0,75 mm per a ambient exterior, col·locat, s'inclou estructura auxiliar de subjecció,tant inferior com superior, tirants i perfils i mitjans elevació.	225,24	12,000	2.702,88

TOTAL Subcapítol 01.01.05 2.702,88

Obra	01	Pressupost REFORÇ CLIMA MERCAT DE SANTS
Capítol	03	Instal·lacions
Subcapítol	02	Climatització i Ventilació
Subcapítol2	01	Equips climatització

PRESSUPOST

Data: 09/03/26 Pàg.: 3

NUM.	CODI	UA	DESCRIPCIÓ	PREU	AMIDAMENT	IMPORT
1	PED2-CUXP	u	Unitat exterior tipus bomba de calor per a sistemes vrv-5 de refrigerant (R32), model RXYA10A de 10 CV de DAIKIN o similar, d'accionament elèctric, condensació per aire, per a sistema d'instal·lació de 2 tubs, potència frigorífica de 28 kW i potència calorífica de 31,5 kW, SEER de 6.85 i SCOP de 4.24, potència elèctrica aproximada absorbida en calor 8.12 kW, Dimensiones - Unidad - Profundidad x Altura x Anchura 765 x 1685 x 930 mm, Nivel de presión sonora - Refrigeración - Nom. 58 dBA Nivel de presión sonora - Calefacción 58.8 dBA alimentació elèctrica trifàsica de 400 V, motors DC Inverter i compressors tipus hermètic rotatiu (scroll), col.locada en la seva posició definitiva segons DG, s'inclouen tots els accessoris de muntatge tals com silenblock, safata recollida aigua, sanejament, etc. Inclòs elements d'elevació i gestions ncessaries. Totes les feines s'hauran de realitzar fora de l'horari comercial o sense interferir en el normal funcionament del Mercat.	17.867,59	1,000	17.867,59
2	PED5-60XT	u	Unitat interior per a conductes d'equips de cabal variable de refrigerant inv. R32 de conductes model FXSA80A de DAIKIN, de 9 kW de potència frigorífica i de 10 kW de potència tèrmica, de 209 W de potència elèctrica total absorbida, amb alimentació monofàsica de 230 v, col.locada en la seva posició definitiva segons DG, s'inclouen tots els accessoris de muntatge tals com silenblock, safata recollida aigua, bomba de condensats, filtre d'alta durada, caixa filtra, comandament de control BRC1H52W7, cablejat de control entre unitat interior i unitat exterior i entre unitat interior i punt de comandament a definir en obra. Inclòs elements d'elevació. Totes les feines s'hauran de realitzar fora de l'horari comercial o sense interferir en el normal funcionament del Mercat.	4.239,37	3,000	12.718,11
3	PEU1-C5XJ	u	Subministrament i col·locació de distribuidors i accessoris pels dos circuits frigorífics, compost per joc de derivadors Refnet per a gas R32, juntes i accessoris per la correcte instal·lació segons documentació gràfica i accessoris necessaris per la correcte instal·lació del circuit frigorífic segons requeriments Daikin, totalment instal·lat i en funcionament. Totes les feines s'hauran de realitzar fora de l'horari comercial o sense interferir en el normal funcionament del Mercat.	1.001,01	2,000	2.002,02
4	PFQ0-MHS7	m	Aïllament tèrmic d'escuma elastomèrica per a canonades que transporten fluids a temperatura entre -50°C i 105°C, per a tub de diàmetre exterior 10 mm, de 13 mm de gruix, classe de reacció al foc DL-s2, d0 segons norma UNE-EN 13501-1, sense HCFC-CFC, amb un factor de resistència a la difusió del vapor d'aigua >= 2000, col·locat superficialment amb grau de dificultat alt. Totes les feines s'hauran de realitzar fora de l'horari comercial o sense interferir en el normal funcionament del Mercat.	16,00	158,400	2.534,40
5	PFQ0-LQ94	m	Aïllament tèrmic d'escuma elastomèrica per a canonades que transporten fluids a temperatura entre -50°C i 105°C, per a tub de diàmetre exterior 15 mm, de 32 mm de gruix, classe de reacció al foc DL-s2, d0 segons norma UNE-EN 13501-1, sense HCFC-CFC, amb un factor de resistència a la difusió del vapor d'aigua >= 2000, col·locat superficialment amb grau de dificultat alt. Totes les feines s'hauran de realitzar fora de l'horari comercial o sense interferir en el normal funcionament del Mercat.	67,68	66,000	4.466,88
6	PFQ0-IIUV	m	Aïllament tèrmic d'escuma elastomèrica per a canonades que transporten fluids a temperatura entre -50°C i 105°C, per a tub de diàmetre exterior 18 mm, de 32 mm de gruix, classe de reacció al foc DL-s2, d0 segons norma UNE-EN 13501-1, sense HCFC-CFC, amb un factor de resistència a la difusió del vapor d'aigua >= 2000, col·locat superficialment amb grau de dificultat alt. Totes les feines s'hauran de realitzar fora de l'horari comercial o sense interferir en el normal funcionament del Mercat.	69,57	152,400	10.602,47
7	PFQ0-IIUY	m	Aïllament tèrmic d'escuma elastomèrica per a canonades que transporten fluids a temperatura entre -50°C i 105°C, per a tub de diàmetre exterior 22 mm, de 32 mm de gruix, classe de reacció al foc DL-s2, d0 segons norma UNE-EN 13501-1, sense HCFC-CFC, amb	72,08	30,000	2.162,40

			un factor de resistència a la difusió del vapor d'aigua >= 2000, col·locat superficialment amb grau de dificultat alt. Totes les feines s'hauran de realitzar fora de l'horari comercial o sense interferir en el normal funcionament del Mercat.		
8	PFQ0-HR2V	m	Aïllament tèrmic d'escuma elastomèrica per a canonades que transporten fluids a temperatura entre -50°C i 105°C, per a tub de diàmetre exterior 35 mm, de 32 mm de gruix, classe de reacció al foc DL-s2, d0 segons norma UNE-EN 13501-1, sense HCFC-CFC, amb un factor de resistència a la difusió del vapor d'aigua >= 2000, col·locat superficialment amb grau de dificultat alt. Totes les feines s'hauran de realitzar fora de l'horari comercial o sense interferir en el normal funcionament del Mercat.	80,65	90,000	7.258,50
9	PFP0-C0LX	m	Canal aïllant de PVC per a tubs, de 60x110 mm, resistència a la penetració d'objectes sòlids IP3X, protecció mecànica contra impactes IK08, no propagador de la flama, obertura de la tapa amb eina especial, d'acord amb la norma UNE-EN 50085-2-1, muntada superficialment. Totes les feines s'hauran de realitzar fora de l'horari comercial o sense interferir en el normal funcionament del Mercat.	17,84	71,500	1.275,56
10	PFP0-C0LY	m	Canal aïllant de PVC per a tubs, de 40x60 mm, resistència a la penetració d'objectes sòlids IP3X, protecció mecànica contra impactes IK08, no propagador de la flama, obertura de la tapa amb eina especial, d'acord amb la norma UNE-EN 50085-2-1, muntada superficialment. Totes les feines s'hauran de realitzar fora de l'horari comercial o sense interferir en el normal funcionament del Mercat.	10,38	59,400	616,57
11	JGVEE7XX	u	Jornada per a execució de les proves finals del sistema frigorífic, realitzat, neteja corcuit, proves de buit proves de pressió i emissió de certificat de la bona execució segons normativa d'aplicació.	660,00	1,000	660,00
12	PEV1-H9XZ	u	Subministrament i col·locació de Cable de comunicacions per a BUS de dades, de cablejat segons caracterísitques indicades pel fabricant, instal·lat sobre safata i protegit amb tub coarrugat i/o rígit segons per on vagi, totalment instal·lat i en funcionament. Entre unitats exteriors, unitats interiors i controladors, amb derivació a RACK per a futur control del sistema al exterior.	2.378,46	1,000	2.378,46
13	PFQ0-XX01	u	Safata condensats amb encoratge per tal de subjectar-la a cadascuna de les màquines, tant les exteriors com les interiors per evitar possibles fuites d'aigua, les safates seran de xapa galvanitzada de dimensions iguals que les unitats interior i/o exteriors sobresortint de les mateixes 10 cm per cada costat.Mides segons cada màquina. A conectar amb el tub de desguaç per anar als baixants mes propers.	143,67	8,000	1.149,36
14	PEZ1-XX01	kg	Càrrega de circuit refrigerant de gas refrigerant tipus R32 inclòs taxa serveis (Llei 16/2013) i impoesots associats	52,33	20,000	1.046,60
15	PEKI-XX02	u	Suministre, col·locació e instal·lació de bomba per elevació de condensats de les unitats interiors fins el desguaç més pròxim, amb depòsit, alimentació monofàsica a 230V, consum de 75W, nivell sonor 47 dB, protecció IP20, cable per la connexió d'alarma 1'7m, manguera flexible de descàrrega de 5m i adaptador d'entrada de 19, 32 i 40 mm de diàmetre i cargols per col·locació en pared. S'inclouen els petits materials i elements necessaris per la correcta instal·lació i un perfecte estat de funcionament.	147,57	6,000	885,42
16	PED2-DUXP	u	Unitat exterior tipus bomba de calor per a sistemes vrv-5 de refrigerant (R32), model RXYA12A de 12 CV de DAIKIN o similar, d'accionament elèctric, condensació per aire, per a sistema d'instal·lació de 2 tubs, potència frigorífica de 33.5 kW i potència calorífica de 37,5 kW, SEER de 6.62 i SCOP de 4.56, potència elèctrica aproximada absorbida en calor 9.69 kW, Dimensiones - Unidad - Profundidad x Altura x Anchura 765 x 1685 x 930 mm, Nivel de presión sonora - Refrigeración - Nom. 60.8 dBA Nivel de presión sonora - Calefacción 61.9 dBA alimentació elèctrica trifàsica de 400 V, motors DC Inverter i compressors tipus hermètic rotatiu (scroll), col.locada en la seva posició definitiva segons DG, s'inclouen tots els accessoris de muntatge tals com silenblock, safata recollida aigua, sanejament, etc. Inclòs elements d'elevació i gestions ncessaries. Totes les feines s'hauran de realitzar fora de l'horari comercial o sense interferir en el normal funcionament del	20.812,29	1,000	20.812,29

		Mercat.			
17	PED5-R0XT	u	Unitat interior per a conductes d'equips de cabal variable de refrigerant inv. R32 de conductes model FXSA100A de DAIKIN, de 11.2 kW de potència frigorífica i de 12.5 kW de potència tèrmica, de 285 W de potència elèctrica total absorbida, amb alimentació monofàsica de 230 v, col.locada en la seva posició definitiva segons DG, s'inclouen tots els accessoris de muntatge tals com silenblock, safata recollida aigua, bomba de condensats, filtre d'alta durada, caixa filtra, comandament de contrl BRC1H52W7, cablejat de control entre unitat interior i unitat exterior i entre unitat interior i punt de comandament a definir en obra. Inclòs elements d'elevació. Totes les feines s'hauran de realitzar fora de l'horari comercial o sense interferir en el normal funcionament del Mercat.	4.464,87	3,000	13.394,61
18	PF51-6RXA	m	Tub de coure R220 (recuit) 1/4 ´´ de diàmetre nominal i de gruix 0,8 mm, segons norma UNE-EN 12735-1, soldat per capil·laritat amb soldadura forta (T>450ºC) amb grau de dificultat mitjà i col·locat sota canal per a fluids i subjectat amb el sistema de grapes de la canal	17,65	66,000	1.164,90
19	PF51-6RX8	m	Tub de coure R220 (recuit) 3/8 ´´ de diàmetre nominal i de gruix 0,8 mm, segons norma UNE-EN 12735-1, soldat per capil·laritat amb soldadura forta (T>450ºC) amb grau de dificultat mitjà i col·locat sota canal per a fluids i subjectat amb el sistema de grapes de la canal	21,36	92,400	1.973,66
20	PF51-6RXD	m	Tub de coure R220 (recuit) 1/2 ´´ de diàmetre nominal i de gruix 0,8 mm, segons norma UNE-EN 12735-1, soldat per capil·laritat amb soldadura forta (T>450ºC) amb grau de dificultat mitjà i col·locat sota canal per a fluids i subjectat amb el sistema de grapes de la canal	23,79	66,000	1.570,14
21	PF51-6RX9	m	Tub de coure R220 (recuit) 5/8 ´´ de diàmetre nominal i de gruix 0,8 mm, segons norma UNE-EN 12735-1, soldat per capil·laritat amb soldadura forta (T>450ºC) amb grau de dificultat mitjà i col·locat sota canal per a fluids i subjectat amb el sistema de grapes de la canal	23,80	152,400	3.627,12
22	PF51-6RXC	m	Tub de coure R220 (recuit) 3/4 ´´ de diàmetre nominal i de gruix 1,0 mm, segons norma UNE-EN 12735-1, soldat per capil·laritat amb soldadura forta (T>450ºC) amb grau de dificultat mitjà i col·locat sota canal per a fluids i subjectat amb el sistema de grapes de la canal	53,12	30,000	1.593,60
23	PF54-6RXN	m	Tub de coure R250 (semidur) 1 ´´ de diàmetre nominal i de gruix 1,0 mm, segons norma UNE-EN 12735-1, per soldat per capil·laritat amb soldadura forta (T>450ºC) amb grau de dificultat mitjà i col·locat sota canal per a fluids i subjectat amb el sistema de grapes de la canal	88,28	90,000	7.945,20
24	PG2J-4BZA	m	Safata metàl·lica de xapa llisa amb coberta d'acer galvanitzat en calent, d'alçària 75 mm i amplària 500 mm, col·locada sobre suports instal·lada en vertical amb elements de suport, separació pel pas instal·lacions frigorífiques, elèctriques i de comunicació.	182,23	25,000	4.555,75
25	PG2J-4BZ8	m	Safata metàl·lica de xapa llisa amb coberta d'acer galvanitzat en calent, d'alçària 75 mm i amplària 300 mm, col·locada sobre suports horitzontals amb elements de suport, separació pel pas instal·lacions frigorífiques, elèctriques i de comunicació.	118,29	20,000	2.365,80
26	PFP0-C0LZ	m	Canal aïllant de PVC per a tubs, de 40x90 mm, resistència a la penetració d'objectes sòlids IP3X, protecció mecànica contra impactes IK08, no propagador de la flama, obertura de la tapa amb eina especial, d'acord amb la norma UNE-EN 50085-2-1, muntada superficialment	13,75	44,000	605,00
27	PG2J-4BGT	m	Safata metàl·lica de reixeta d'acer electrozincat, d'alçària 30 mm i amplària 200 mm, col·locada sobre suports horitzontals amb elements de suport	23,54	90,000	2.118,60

TOTAL Subcapítol2 01.03.02.01 129.351,01

Obra	01	Pressupost REFORÇ CLIMA MERCAT DE SANTS
Capítol	03	Instal·lacions
Subcapítol	02	Climatització i Ventilació
Subcapítol2	02	Distribució climatització

PRESSUPOST

Data: 09/03/26 Pàg.: 6

NUM.	CODI	UA	DESCRIPCIÓ	PREU	AMIDAMENT	IMPORT
1	PE55-H9RI	m	Junt elàstic pla antivibratori, format per planxa d'acer galvanitzat, material elàstic de 60 mm d'amplària i planxa d'acer galvanitzat, col·locada fixada a conducte rectangular	6,92	30,000	207,60
2	PX42-4929	m	Conducte helicoïdal circular de planxa d'acer galvanitzat de 225 mm de diàmetre (s/UNE-EN 1506), amb aïllament interior segons RITE, muntat superficialment. LA REFORMA DEL SISTEMA DE CLIMATITZACIÓ ES REALITZARÀ EN HORARI QUE NO MOLESTI EL NORMAL FUNCIONAMENT DEL MERCAT. TOTES LES FEINES S'HAURAN DE COORDINAR I PACTAR AMB ELS TÈCNICS IMMB. LES FEINES ES FARAN EN HORARI NO COMERCIAL. S'inclou mitjans elevació i accessoris de muntatge.	45,97	1,000	45,97
3	PX42-492A	m	Conducte helicoïdal circular de planxa d'acer galvanitzat de 250 mm de diàmetre (s/UNE-EN 1506, amb aïllament interior segons RITE muntat superficialment. LA REFORMA DEL SISTEMA DE CLIMATITZACIÓ ES REALITZARÀ EN HORARI QUE NO MOLESTI EL NORMAL FUNCIONAMENT DEL MERCAT. TOTES LES FEINES S'HAURAN DE COORDINAR I PACTAR AMB ELS TÈCNICS IMMB. LES FEINES ES FARAN EN HORARI NO COMERCIAL. S'inclou mitjans elevació i accessoris de muntatge.	70,75	12,650	894,99
4	PX42-492B	m	Conducte helicoïdal circular de planxa d'acer galvanitzat de 275 mm de diàmetre (s/UNE-EN 1506), amb aïllament interior segons RITE, muntat . LA REFORMA DEL SISTEMA DE CLIMATITZACIÓ ES REALITZARÀ EN HORARI QUE NO MOLESTI EL NORMAL FUNCIONAMENT DEL MERCAT. TOTES LES FEINES S'HAURAN DE COORDINAR I PACTAR AMB ELS TÈCNICS IMMB. LES FEINES ES FARAN EN HORARI NO COMERCIAL. S'inclou mitjans elevació i accessoris de muntatge.	74,80	1,000	74,80
5	PX42-495G	m	Conducte helicoïdal circular de planxa d'acer galvanitzat de 300 mm de diàmetre (s/UNE-EN 1506), amb aïllament interior segons RITE muntat superficialment. LA REFORMA DEL SISTEMA DE CLIMATITZACIÓ ES REALITZARÀ EN HORARI QUE NO MOLESTI EL NORMAL FUNCIONAMENT DEL MERCAT. TOTES LES FEINES S'HAURAN DE COORDINAR I PACTAR AMB ELS TÈCNICS IMMB. LES FEINES ES FARAN EN HORARI NO COMERCIAL. S'inclou mitjans elevació i accessoris de muntatge.	77,59	1,000	77,59
6	PX42-495H	m	Conducte helicoïdal circular de planxa d'acer galvanitzat de 315 mm de diàmetre (s/UNE-EN 1506), amb aïllament interior segons RITE, muntat superficialment. LA REFORMA DEL SISTEMA DE CLIMATITZACIÓ ES REALITZARÀ EN HORARI QUE NO MOLESTI EL NORMAL FUNCIONAMENT DEL MERCAT. TOTES LES FEINES S'HAURAN DE COORDINAR I PACTAR AMB ELS TÈCNICS IMMB. LES FEINES ES FARAN EN HORARI NO COMERCIAL. S'inclou mitjans elevació i accessoris de muntatge.	80,69	25,300	2.041,46
7	PX54-35DS	m2	Formació de conducte rectangular de planxa d'acer galvanitzat, de gruix 1 mm amb aïllament segons RITE, amb unió marc cargolat i clips, muntat adossat amb suports. LA REFORMA DEL SISTEMA DE CLIMATITZACIÓ ES REALITZARÀ EN HORARI QUE NO MOLESTI EL NORMAL FUNCIONAMENT DEL MERCAT. TOTES LES FEINES S'HAURAN DE COORDINAR I PACTAR AMB ELS TÈCNICS IMMB. LES FEINES ES FARAN EN HORARI NO COMERCIAL. S'inclou mitjans elevació i accessoris de muntatge. Per la realització dels retorns, plenums de retorn, prlenums de impulsió, embocadures de retorn, etc.	61,53	90,200	5.550,01
8	ED11XS01	m	Desguàs d'aparell de clima amb tub de PVC-U de paret massissa, àrea d'aplicació B segons norma UNE-EN 1329-1, de DN 32 mm, fins a baixant, caixa o clavegueró, realitzant injert en baixant existent i sifò segons necessitats de la unitat i requeriments fabricant.	118,63	12,000	1.423,56
9	PD1A-F11Y	m	Desguàs d'aparell sanitari amb tub de PVC-U de paret estructurada, àrea d'aplicació B segons norma UNE-EN 1453-1, classe de reacció al foc B-s1, d0 segons norma UNE-EN 13501-1, de DN 32 mm, fins a baixant, caixa o clavegueró	19,29	16,000	308,64

PRESSUPOST

10	PD1A-F11V	m	Desguàs d'aparell sanitari amb tub de PVC-U de paret estructurada, àrea d'aplicació B segons norma UNE-EN 1453-1, classe de reacció al foc B-s1, d0 segons norma UNE-EN 13501-1, de DN 50 mm, fins a baixant, caixa o claveguéró	21,30	24,000	511,20
11	PD1A-X11V	m	Connexionat de desguàs a sanajament existent	34,30	8,000	274,40
12	PX421-495R	m	Conducte helicoïdal circular de planxa d'acer galvanitzat de 350 mm de diàmetre (s/UNE-EN 1506), amb aïllament interior segons RITE, muntat superficialment. LA REFORMA DEL SISTEMA DE CLIMATITZACIÓ ES REALITZARÀ EN HORARI QUE NO MOLESTI EL NORMAL FUNCIONAMENT DEL MERCAT. TOTES LES FEINES S'HAURAN DE COORDINAR I PACTAR AMB ELS TÈCNICS IMMB. LES FEINES ES FARAN EN HORARI NO COMERCIAL. S'inclou mitjans elevació i accessoris de muntatge.	92,15	31,050	2.861,26
13	PX421-491T	m	Conducte helicoïdal circular de planxa d'acer galvanitzat de 150 mm de diàmetre (s/UNE-EN 1506), amb aïllament interior segons RITE, muntat superficialment. LA REFORMA DEL SISTEMA DE CLIMATITZACIÓ ES REALITZARÀ EN HORARI QUE NO MOLESTI EL NORMAL FUNCIONAMENT DEL MERCAT. TOTES LES FEINES S'HAURAN DE COORDINAR I PACTAR AMB ELS TÈCNICS IMMB. LES FEINES ES FARAN EN HORARI NO COMERCIAL. S'inclou mitjans elevació i accessoris de muntatge.	36,14	8,400	303,58
14	PE54-35DS	m2	Formació de conducte rectangular planxa d'acer galvanitzat, de gruix 1 mm, amb unió marc cargolat i clips, muntat adossat amb suports	49,14	15,000	737,10

TOTAL Subcapítol2 01.03.02.02 15.312,16

Obra	01	Pressupost REFORÇ CLIMA MERCAT DE SANTS
Capítol	03	Instal·lacions
Subcapítol	02	Climatització i Ventilació
Subcapítol2	05	Elements finals

NUM.	CODI	UA	DESCRIPCIÓ	PREU	AMIDAMENT	IMPORT
1	PEKB-XX01	u	Subministrament i col·locació de Multitovera de largo alcance model IND-MNZ-D-1000x100-9010 de la marca INDUCTAIR para conducto circular (-D), fabricado en chapa de acero galvanizado lacado en color RAL 9010, equipada con 10 toberas de diámetro 45 mm en una sola fila.Diámetros de adaptación (200-900 mm) Totalment connexionat i en perfecte estat de funcionament. Petits materials per la instal·lació inclosos.Col·locat en conducte circular segons documentació. NOTA: LA REFORMA DEL SISTEMA DE CLIMATITZACIÓ ES REALITZARÀ EN HORARI QUE NO MOLESTI EL NORMAL FUNCIONAMENT DEL MERCAT. TOTES LES FEINES S'HAURAN DE COORDINAR I PACTAR AMB ELS TÈCNICS IMMB. LES FEINES ES FARAN EN HORARI NO COMERCIAL.	228,41	6,000	1.370,46
2	PEKJ-X8SA	u	Reixeta d'impulsió o retorn, d'una filera d'aletes fixes horitzontals, d'alumini anoditzat platejat, de 800x200 mm, d'aletes separades 8 mm, de secció recta, amb lamel·les deflectores verticals i fixada al bastiment, col·locades en plenum de retorn.S'inclou embocadura, totalment instal·lat, connexionat i regulat. NOTA: LA REFORMA DEL SISTEMA DE CLIMATITZACIÓ ES REALITZARÀ EN HORARI QUE NO MOLESTI EL NORMAL FUNCIONAMENT DEL MERCAT. TOTES LES FEINES S'HAURAN DE COORDINAR I PACTAR AMB ELS TÈCNICS IMMB. LES FEINES ES FARAN EN HORARI NO COMERCIAL.	230,24	3,000	690,72
3	PEKJ-X8QK	u	Reixeta d'impulsió o retorn, d'una filera d'aletes fixes horitzontals, d'alumini anoditzat platejat, de 600x600 mm, d'aletes separades 8 mm, de secció recta, amb lamel·les deflectores verticals i fixada al bastiment S'inclou embocadura, totalment instal·lat, connexionat i regulat. NOTA:	221,62	1,000	221,62

			LA REFORMA DEL SISTEMA DE CLIMATITZACIÓ ES REALITZARÀ EN HORARI QUE NO MOLESTI EL NORMAL FUNCIONAMENT DEL MERCAT. TOTES LES FEINES S'HAURAN DE COORDINAR I PACTAR AMB ELS TÈCNICS IMMB. LES FEINES ES FARAN EN HORARI NO COMERCIAL.			
4	PEKP-XSJB	u	Tovera de llarg abast, orientable manualment per a instal·lar en lateral de conducte circular model VS-5-D-R-250-RU-9010 de la marca INDUCTAIR, muntatge en conducte circular (-D) i orientables (-R) inclou disc radial-rotacional (-RU) per augmentar la inducció i disminuir la velocitat residual en la zona ocupada, diàmetre impulsió 136 mm diàmetre frontal exterior : 312 Totalment connexionat i en perfecte estat de funcionament. Petits materials per la instal·lació inclosos.Col·locat en conducte circular segons documentació. NOTA: LA REFORMA DEL SISTEMA DE CLIMATITZACIÓ ES REALITZARÀ EN HORARI QUE NO MOLESTI EL NORMAL FUNCIONAMENT DEL MERCAT. TOTES LES FEINES S'HAURAN DE COORDINAR I PACTAR AMB ELS TÈCNICS IMMB. LES FEINES ES FARAN EN HORARI NO COMERCIAL.	268,66	11,000	2.955,26
5	PEKP-X1JB	u	Tovera de llarg abast, orientable manualment per a instal·lar en lateral de conducte circular model VS-5-D-R-315-RU-9010 de la marca INDUCTAIR, muntatge en conducte circular (-D) i orientables (-R) inclou disc radial-rotacional (-RU) per augmentar la inducció i disminuir la velocitat residual en la zona ocupada, diàmetre impulsió 174 mm diàmetre frontal exterior : 400 Totalment connexionat i en perfecte estat de funcionament. Petits materials per la instal·lació inclosos.Col·locat en conducte circular segons documentació. NOTA: LA REFORMA DEL SISTEMA DE CLIMATITZACIÓ ES REALITZARÀ EN HORARI QUE NO MOLESTI EL NORMAL FUNCIONAMENT DEL MERCAT. TOTES LES FEINES S'HAURAN DE COORDINAR I PACTAR AMB ELS TÈCNICS IMMB. LES FEINES ES FARAN EN HORARI NO COMERCIAL.	340,54	3,000	1.021,62
6	PEKJ-18QK	u	Reixeta d'impulsió o retorn, d'una filera d'aletes fixes horitzontals,d'iguals característiques a les existents IB-8C-SM_1500x75 schako d'alumini anoditzat platejat, per a retorn, s'inclou embocadura, amb lamel·les deflectores verticals i fixada al bastiment S'inclou embocadura, totalment instal·lat, connexionat i regulat. NOTA: LA REFORMA DEL SISTEMA DE CLIMATITZACIÓ ES REALITZARÀ EN HORARI QUE NO MOLESTI EL NORMAL FUNCIONAMENT DEL MERCAT. TOTES LES FEINES S'HAURAN DE COORDINAR I PACTAR AMB ELS TÈCNICS IMMB. LES FEINES ES FARAN EN HORARI NO COMERCIAL.	239,28	4,000	957,12

TOTAL Subcapítol2 01.03.02.05 7.216,80

Obra	01	Pressupost REFORÇ CLIMA MERCAT DE SANTS
Capítol	03	Instal·lacions
Subcapítol	02	Climatització i Ventilació
Subcapítol2	07	Regulació

NUM.	CODI	UA	DESCRIPCIÓ	PREU	AMIDAMENT	IMPORT
1	JGVEEE0X	u	Posta a punt del sistema de climatització, ajustant tots els paràmetres del sistema de climatització i ventilació, ajustant la càrrega de gas, pressions de ventiladors, ajust del sistema de control pel correcte funcionament de la instal·lació segons RITE i totes les normes d'aplicació. S'inclou probes estanqueitat, certificats i documentació per la seva legalització.	660,00	1,000	660,00
2	JGVEEEXX	u	Jornada per a execució de les proves finals de servei i verificació de les mesures de seguretat de la instal·lació de clima i ventilació, segons exigències del Projecte, del Rite i del REBT	660,00	1,000	660,00

PRESSUPOST

3	JGVEE1XX	u	Servei de revisió oficinal del sistema de climatització de DAikin	715,00	1,000	715,00

TOTAL Subcapítol2 01.03.02.07 2.035,00

Obra 01 Pressupost REFORÇ CLIMA MERCAT DE SANTS
Capítol 03 Instal·lacions
Subcapítol 03 Varis

NUM.	CODI	UA	DESCRIPCIÓ	PREU	AMIDAMENT	IMPORT
1	JGXXX1XX	u	Mesura sonomètrica per la comprovació del tancament acústic, tant a la planta d'equipament, com a l'habitatge mes proper a les màquines, aportant tota la documentació necessària (memòria, plànols, projectes visats per tècnic competent, certificats, etc), fins i tot instruments de mesura calibrats.	1.045,00	1,000	1.045,00
2	JGV181XX	u	Legalització de la instal.lació de la instal.lació davant Organismes Oficials (Conselleria d'Indústria, EIC's, ajuntaments, etc.) aportant tota la documentació necessària (memòria, plànols, projectes visats per tècnic competent, certificats, etc), fins i tot gestions amb aquests Organismes.	1.150,00	1,000	1.150,00
3	PEKM-XXX1	u	Formació al responsable del mercat per un correcte manipulació del sistema de control i funcionament de les noves unitats de clima.	165,07	1,000	165,07
4	PEDX-CUXP	u	Trasllat de maquinària existent per facilitar la col·locació de les noves unitats, plataformes o passos d'instal·lacions. Es contempla el trasllat de: - Acumuladors aigua amb tots els accessoris pertinents i p.p. de cable, tuberies etc. - Unitats exteriros de clima amb tots els accessoris necessaris, recuperació gas, tuberies p.p. de conductes, etc. - Unitats refrededores de vitrines, cambres, etc, amb tots els accessoris pertinents, recupració de gas i p.p. de cable, tuberies etc. - Equips d'enllumenat o parts dels equips. - Equips electrònics o part dels equips. - Qualsevol element que dificultila implantació del sistema de clima i que es pugui desplaçar. Previsió a justificar segons unitats executades	348,06	6,000	2.088,36

TOTAL Subcapítol 01.03.03 4.448,43

Obra 01 Pressupost REFORÇ CLIMA MERCAT DE SANTS
Capítol 03 Instal·lacions
Subcapítol 04 Electricitat
Subcapítol2 01 Distribució

NUM.	CODI	UA	DESCRIPCIÓ	PREU	AMIDAMENT	IMPORT
1	PG2P-6T0K	m	Tub rígid de PVC, de 63 mm de diàmetre nominal, aïllant i no propagador de la flama, amb una resistència a l'impacte de 2 J, resistència a compressió de 1250 N i una rigidesa dielèctrica de 2000 V, amb unió roscada i muntat superficialment	7,83	15,000	117,45
2	PG2P-6T0I	m	Tub rígid de PVC, de 50 mm de diàmetre nominal, aïllant i no propagador de la flama, amb una resistència a l'impacte de 2 J, resistència a compressió de 1250 N i una rigidesa dielèctrica de 2000 V, amb unió roscada i muntat superficialment	6,57	15,000	98,55
3	PG2P-6SZJ	m	Tub rígid de PVC, de 16 mm de diàmetre nominal, aïllant i no propagador de la flama, amb una resistència a l'impacte de 2 J, resistència a compressió de 1250 N i una rigidesa dielèctrica de 2000 V, amb unió roscada i muntat superficialment	3,23	10,000	32,30

PRESSUPOST

4	PG12-DHAS	u	Caixa de derivació quadrada de plàstic, de 70x70 mm, amb grau de protecció IP-40, muntada superficialment	10,34	12,000	124,08
5	PG2H-4DP2	m	Safata aïllant de PVC llisa, de 50x100 mm, amb 1 compartiment i amb coberta, muntada sobre suports horitzontals	28,43	15,000	426,45
6	PG33-E50X	m	Cable amb conductor de coure de tensió assignada 0,6/1 kV, de designació RZ1-K (AS), construcció segons norma UNE 21123-4, pentapolar, de secció 5x25 mm2, amb coberta del cable de poliolefines, classe de reacció al foc Cca-s1b, d1, a1 segons la norma UNE-EN 50575 amb baixa emissió fums, col·locat en canal o safata	41,48	10,000	414,80
7	PG33-E50T	m	Cable amb conductor de coure de tensió assignada 0,6/1 kV, de designació RZ1-K (AS), construcció segons norma UNE 21123-4, pentapolar, de secció 5x10 mm2, amb coberta del cable de poliolefines, classe de reacció al foc Cca-s1b, d1, a1 segons la norma UNE-EN 50575 amb baixa emissió fums, col·locat en canal o safata	17,84	352,000	6.279,68
8	PG33-E50R	m	Cable amb conductor de coure de tensió assignada 0,6/1 kV, de designació RZ1-K (AS), construcció segons norma UNE 21123-4, pentapolar, de secció 5x6 mm2, amb coberta del cable de poliolefines, classe de reacció al foc Cca-s1b, d1, a1 segons la norma UNE-EN 50575 amb baixa emissió fums, col·locat en canal o safata	12,13	15,000	181,95
9	PG33-E4VV	m	Cable amb conductor de coure de tensió assignada 0,6/1 kV, de designació RZ1-K (AS), construcció segons norma UNE 21123-4, bipolar, de secció 2x2,5 mm2, amb coberta del cable de poliolefines, classe de reacció al foc Cca-s1b, d1, a1 segons la norma UNE-EN 50575 amb baixa emissió fums, col·locat en canal o safata	3,36	1.210,000	4.065,60
10	PG2J-4BTA	m	Safata metàl·lica de reixeta d'acer electrozincat, d'alçària 30 mm i amplària 50 mm, col·locada suspesa de paraments horitzontals amb elements de suport	21,88	25,000	547,00
11	PG2J-4BTB	m	Safata metàl·lica de reixeta d'acer electrozincat, d'alçària 30 mm i amplària 100 mm, col·locada suspesa de paraments horitzontals amb elements de suport	23,58	25,000	589,50
12	PG2J-4BYK	m	Safata metàl·lica de xapa llisa d'acer galvanitzat sendzimir, d'alçària 30 mm i amplària 100 mm, col·locada suspesa de paraments horitzontals amb elements de suport	25,97	45,000	1.168,65
13	P122-X28K	d	Plataforma elevadora telescòpica articulada, autopropulsada amb motor de gasoil,de dimensions suficients per a pas d'instal·lacons en zona logística a gran alçada	347,07	10,000	3.470,70

TOTAL Subcapítol2 01.03.04.01 17.516,71

Obra	01	Pressupost REFORÇ CLIMA MERCAT DE SANTS
Capítol	03	Instal·lacions
Subcapítol	04	Electricitat
Subcapítol2	02	Mecanismes

NUM.	CODI	UA	DESCRIPCIÓ	PREU	AMIDAMENT	IMPORT
1	PG47-XX01	u	Modificació quadre general per a connectar subquadre de climatització, consistent en col·locar un interruptor automàtic magnetotèrmic de caixa emmotllada, de 50A d'intensitat, amb 4 pols i 4 relès i bloc de relès magnetotèrmic estàndard, segons UNE-EN 60947-2, muntat superficialment i el·liminar els mecanismes que quedarien fora d'ús en la reforma del sistema de climatització. També s'inclou els petits moviments que s'hagin de fer en l'interior del quadre general per tal de poder encaixar el nou interruptor. S'incorporarà un comptador de consum. Petits materials necessaris per la correcta instal·lació i el correcte funcionament inclossos.	783,26	1,000	783,26
2	PG1A-XX01	u	Subquadre elèctric unitats interiors metal·lic amb tapa i clau de tancament segons esquema unifilar amb un 20% de reserva per	2.634,64	1,000	2.634,64

			situari en el interior les proteccions segons DG. Muntat superficialment. La ubicació exacta es decidirà en obra. S'inclouen petits materials necessaris per la seva instal·lació. Totalment col·locat e instal·lat i en perfecte estat de funcionament.			
3	PG6O-77MY	u	Presa de corrent de superfície, bipolar amb presa de terra lateral, (2P+T), 16 A 250 V, amb tapa i caixa estanca, amb grau de protecció IP-55, preu alt, muntada superficialment	20,42	2,000	40,84
TOTAL	**Subcapítol2**		**01.03.04.02**			**3.458,74**

Obra	01	Pressupost REFORÇ CLIMA MERCAT DE SANTS
Capítol	03	Instal·lacions
Subcapítol	04	Electricitat
Subcapítol2	03	Altres

NUM.	CODI	UA	DESCRIPCIÓ	PREU	AMIDAMENT	IMPORT
1	PG47-XXX1	u	Legalització de la instal·lació de baixa tensió que englovi la totalitat de les instal·lacions modificades de la climatització i ventil·lació, realitzant inspecció per entitat de control, projecte, inclòs taxes, visats i tot el que es derivi de la gestió de legalització.	1.200,00	1,000	1.200,00
TOTAL	**Subcapítol2**		**01.03.04.03**			**1.200,00**

Obra	01	Pressupost REFORÇ CLIMA MERCAT DE SANTS
Capítol	03	Instal·lacions
Subcapítol	05	Sistemes de gestió
Subcapítol2	01	Climatització

NUM.	CODI	UA	DESCRIPCIÓ	PREU	AMIDAMENT	IMPORT
1	PEVB-XXX1	u	Sonda de temperatura ambient de conducte, amb accessoris de muntatge, muntada i connectada. Inclós subministrament, instal.lació, elements auxiliars, supports, p.p. d'accessoris i material auxiliar, ajudes de paleteria. Tot inclós, muntat en conducte de retorn segons plànol de clima i/o en funcionament.	93,35	6,000	560,10
2	PEV1-H9X0	u	Instal·lació elèctrica de punt de control, centralització del 6 termostats en punt a definir pels responsable de l'ús del mercat.	98,98	6,000	593,88
3	PEV1-XX01	m	Cable de comunicacions per a BUS de dades, 2x1 mm2 trenat i apantallat, instal·lat. Inclós subministrament, instal.lació, elements auxiliars, supports, p.p. d'accessoris i material auxiliar, ajudes de paleteria. Tot inclós, muntat i/o en funcionament. Lliure d'halògens	5,30	275,000	1.457,50
4	PG2N-EUI3	m	Tub flexible corrugat de plàstic sense halògens, de 20 mm de diàmetre nominal, aïllant i no propagador de la flama, de baixa emissió de fums i sense emissió de gasos tòxics ni corrosius, resistència a l'impacte de 2 J, resistència a compressió de 320 N i una rigidesa dielèctrica de 2000 V, muntat sobre sostremort	1,96	275,000	539,00
5	PEVC-X9V5	u	Termòstat bimetàl·lic d'ambient Daikin a col·locar en punt a decidir en obra pel control de les unitats de clima, de forma individual o conjunta segons indicacions del usuaris del mercat. selector de 3 velocitats ventilador, amb accessoris de muntatge, muntat i connectat	92,22	6,000	553,32
TOTAL	**Subcapítol2**		**01.03.05.01**			**3.703,80**

Obra	01	Pressupost REFORÇ CLIMA MERCAT DE SANTS
Capítol	03	Instal·lacions
Subcapítol	06	Gestió de residus

PRESSUPOST

NUM.	CODI	UA	DESCRIPCIÓ	PREU	AMIDAMENT	IMPORT
1	H00XX01	u	GESTIÓ DE RESIDUS Inclou càrrega manual de runa sobre camió o contenidor i transport a gestor de residus autoritzat. Inclou neteja diària d el'obra i neteja final.	1.100,00	1,000	1.100,00

TOTAL Subcapítol 01.03.06 1.100,00

Obra	01	Pressupost REFORÇ CLIMA MERCAT DE SANTS
Capítol	03	Instal·lacions
Subcapítol	07	Seguretat i salut

NUM.	CODI	UA	DESCRIPCIÓ	PREU	AMIDAMENT	IMPORT
1	H15118DX	u	Mesures de seguretat col·lectiva i individual segons Pla de Seguretat i Salut aprovat pel Coordinador de Seguretat en fase d'execució d'obra I Normativa Vigent. Compost per proteccions individuals, proteccions col·lectives, mesures preventives, senyalització i equipament personal.	3.300,00	1,000	3.300,00

TOTAL Subcapítol 01.03.07 3.300,00

Obra	01	Pressupost REFORÇ CLIMA MERCAT DE SANTS
Capítol	03	Instal·lacions
Subcapítol	08	Condicions tècniques

NUM.	CODI	UA	DESCRIPCIÓ	PREU	AMIDAMENT	IMPORT
1	HCONTECN	u	PLEC RESUMIT COMÚ DE CONDICIONS TÈCNIQUES ADMINISTRATIVES. OBJETE El present resum te per objecte que el contratisata tingui coneixement dels requisits de la instal·lació que podrien influir en la execució o/i valoració. CONDICIONS TÈCNIQUES ADMINISTRATIVES. En la valoración de los trabajos se tendrá especial cuidado en no modificar las calidades definidas y en el caso de que estas no estén definidas explícitamente se indicara que marca y modelo se ha contado. Deberán indicarse todas las partidas que al criterio del contratista no están definidas en el estado de mediciones, valorándolas y definiéndolas. En el caso de no realizarse se entenderá que están incluidas en el global de la oferta. Todos los elementos de seguridad y salud generales a la instalación estarán incluidos en partida especifica, entendiendo que los específicos en partidas como maquinaria, trabajos en altura, trabajos especiales, etc. estarán incluidos en las propias valoraciones de estas partidas. Todos los contratistas de las instalaciones una vez adjudicadas, recibirán en formato informático un proyecto completo de todas las instalaciones y elementos de construcción que afecten a sus instalaciones, firmando su recepción, será su responsabilidad mediante la asistencia a las reuniones de obras de solicitar los cambios si los hubiere de cualquier elemento que afecte a la instalación. De ninguna manera se admitirá el desconocimiento del resto de instalaciones o construcción para realizar cambios o incrementos de mediciones. Antes del inicio de las instalaciones se realizara reunión conjunta de	0,00	1,000	0,00

todos los contratistas con la dirección facultativa, con el fin de tener un conocimiento global y total de la obra. Con los datos de esta reunión cada contratista realizara los planos de obra con los replanteos exactos de sus instalaciones y detectara las interferencias con el resto de contratistas, con el fin de junto a la dirección facultativa solucionar los conflictos antes de ejecutarse.
Cualquier interferencia posterior, que a juicio de la dirección facultativa, se produzca por deficiencias en el replanteo o en la elaboración de los planos de obras, será modificada a cuenta del contratista o contratistas implicados.
En el transcurso de la obra se requerirá a cada contratista las muestras y montajes provisionales necesarios para que la dirección facultativa y la propiedad valides y/o elijan las soluciones de acabados más acorde con la globalidad del proyecto.
Se deberán realizar planos de montaje y detalle así como esquemas unifilares y de principio a requerimiento de la dirección facultativa en todos cambios y en los montajes que presenten mayor dificultad.
Será imprescindible que cada contratista al inicio de la obra presente un planning de ejecución así como de suministros, siento este acorde con el general de la obra. En el caso de retrasos no previstos en suministros responsabilidad del contratista, el deberá poner los medios necesarios para que no retrase la obra, bien con instalaciones provisionales o con trabajos no previstos, entendiendo que sin coste alguno.
El Contratista adjudicatario de la ejecución de las instalaciones deberá realizar todas las documentaciones necesarias por su parte para las Legalizaciones de las Instalaciones del Proyecto requeridas por los Organismos Oficiales, necesarias para la obtención de todos los permisos de funcionamiento. Formará parte de dichos trabajos por tanto, la elaboración de la documentación base para las legalizaciones, el visado, la tramitación y el seguimientos de las mismas ante los diferentes organismos oficiales las realizada la Dirección Facultativa, dentro de los plazos de tiempo que figurarán en los planning de ejecución.
El Contratista, durante la ejecución de la Obra, realizará los planos ´´tal como construido´´, actualizando los del Proyecto, ampliándolos o modificándolos, de acuerdo con los cambios y ajustes realizados durante la ejecución de la Obra, teniendo especial cuidado en acotar todas las obras e instalaciones que queden ocultas. Dichos lanos se entregarán en soporte informático (ACAD) y en papel, sin coste adicional para la Propiedad.
El Contratista deberá entregar a la Propiedad previamente a la finalización de la Obra la documentación siguiente:

- Planos, diagramas de equipos y esquemas eléctricos (as built); incluso verificación de
- concordancia.
- Memoria técnica y especificaciones de todos los elementos que constituyen la
- instalación.
- Identificación de todos los componentes que constituyen la instalación.
- Relación de materiales y equipos indicando: fabricante, marca, modelo, características
- de funcionamiento, catálogo descriptivo, certificados por unidad y garantías.
- Manuales de instrucciones de funcionamiento y mantenimiento.
- Protocolos de puesta en marcha de equipos
- Resultados debidamente documentados de la puesta en marcha de la instalación. Este

Dossier recogerá la documentación mínima siguiente:

Límites de funcionamiento de la instalación.

Descripción de las pruebas, indicando el procedimiento para su realización.

Certificados de calibración de los equipos de medición.

Mediciones de temperatura y humedad en las salas.

El coste de la documentación relacionada se encontrará comprendido dentro del precio fijado en el Contrato, sin que en modo alguno pueda representar un coste adicional para la Propiedad.

Barcelona

INSTITUT MUNICIPAL DE MERCATS DE BARCELONA

RESUM DE PRESSUPOST PROJECTE EXECUTIU

RESUM DE PRESSUPOST

Data: 09/03/26

NIVELL 2: Capítol			Import
Capítol	01.01	Obra civil	16.671,54
Capítol	01.03	Instal·lacions	188.642,65
Obra	**01**	**Pressupost REFORÇ CLIMA MERCAT DE SANTS**	**205.314,19**
		205.314,19	

NIVELL 1: Obra			Import
Obra	01	Pressupost REFORÇ CLIMA MERCAT DE SANTS	205.314,19
			205.314,19

PRESSUPOST D'EXECUCIÓ PER CONTRACTE

PRESSUPOST D'EXECUCIÓ MATERIAL.....		205.314,19
6 % BI SOBRE 205.314,19.....		12.318,85
13 % DG SOBRE 205.314,19.....		26.690,84
	Subtotal	244.323,88
21 % IVA SOBRE 244.323,88.....		51.308,01
TOTAL PRESSUPOST PER CONTRACTE	€	295.631,89

Aquest pressupost d'execució per contracte puja a

(DOS-CENTS NORANTA-CINC MIL SIS-CENTS TRENTA-UN EUROS AMB VUITANTA-NOU CÈNTIMS)

GERARD CAÑAS FONTCUBERTA / num:17257

Firmado digitalmente por GERARD CAÑAS FONTCUBERTA / num:17257
Nombre de reconocimiento (DN): c=ES, st=Catalunya, o=Col·legi d'Enginyers Industrials de Catalunya / COEIC / 0016, ou=Col·legiat, title=Enginyer Industrial, sn=CAÑAS FONTCUBERTA, givenName=GERARD, serialNumber=47725717G, cn=GERARD CAÑAS FONTCUBERTA / num:17257, email=gerard.canas@ica-grupo.com
Fecha: 2026.03.11 08:13:39 +01'00'