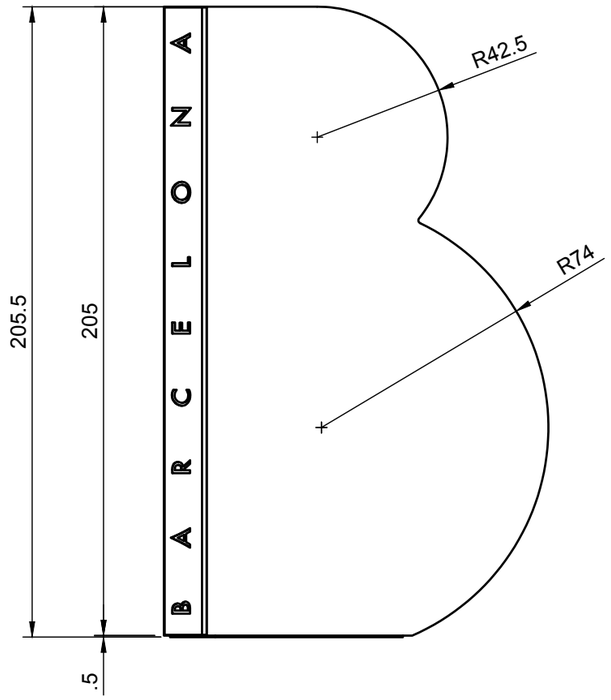

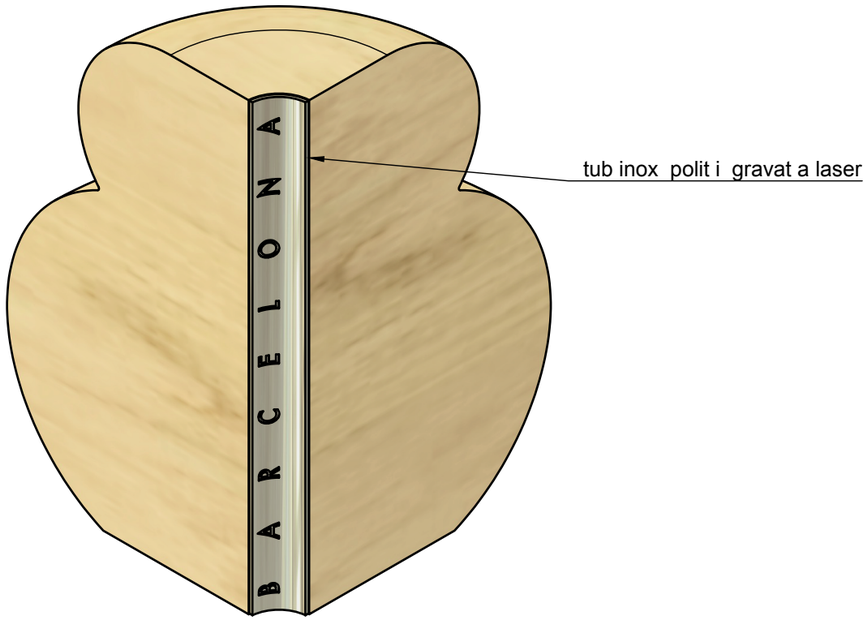

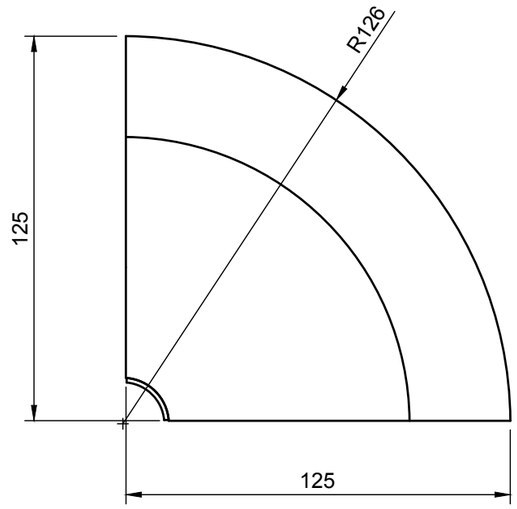

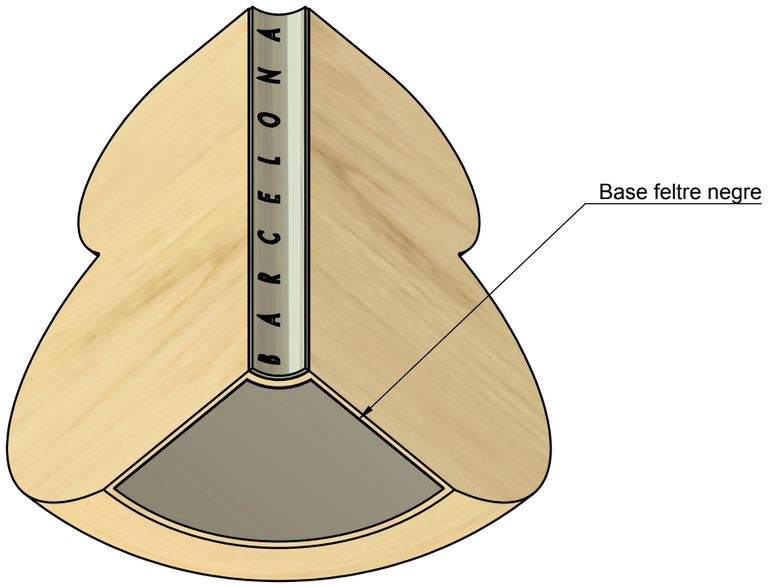

TROFEU REVOLUCIÓ FUSTA
Ajuntament de BCN

CONJUNT
Escala 1/2
Pàgina 1/4

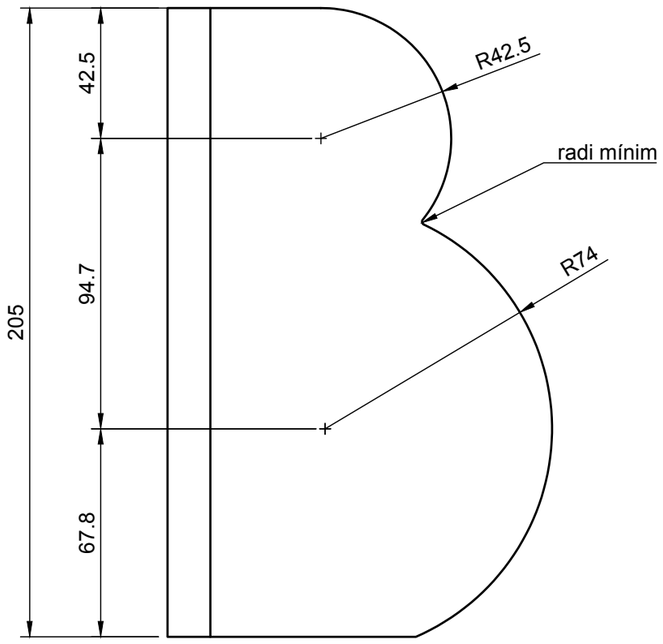

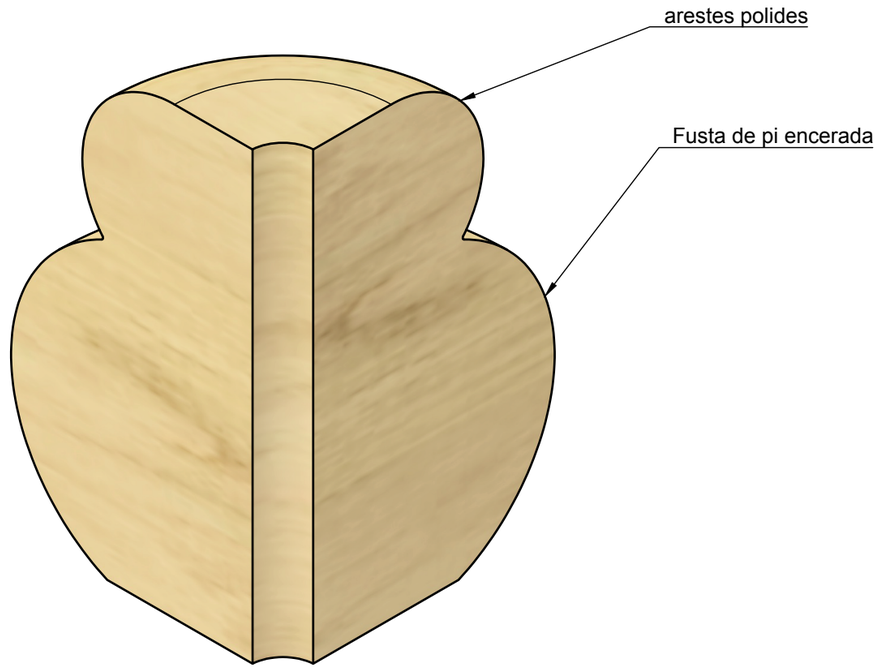

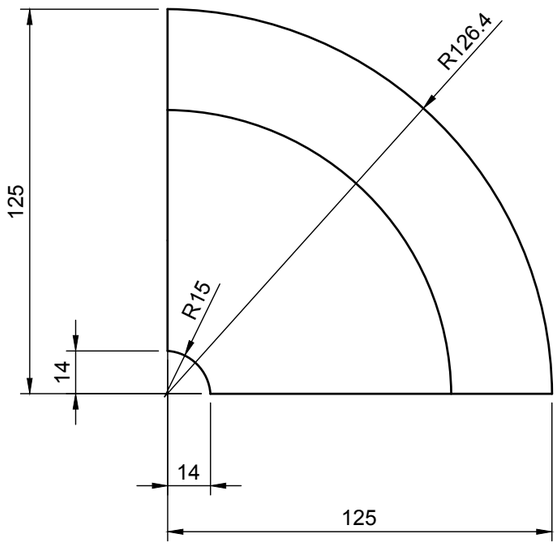

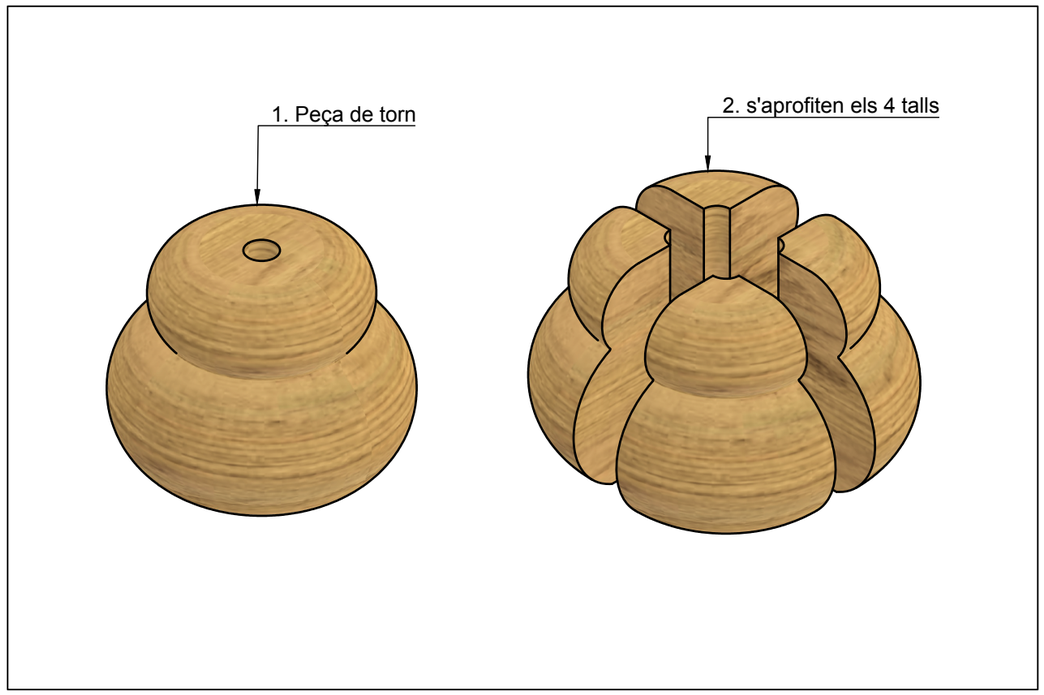

TROFEU REVOLUCIÓ FUSTA
Ajuntament de BCN

B DE FUSTA
Escala 1/2
Pàgina 2/4

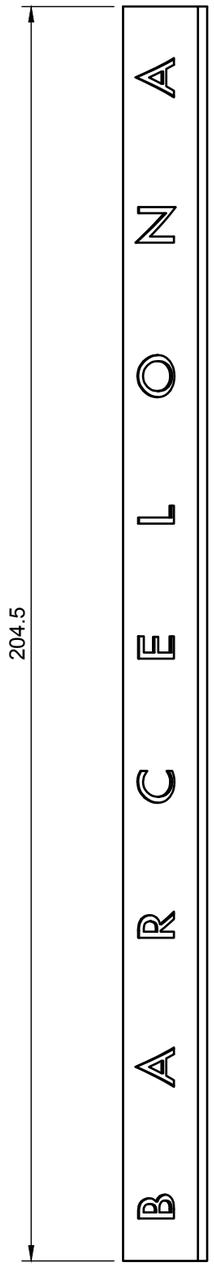

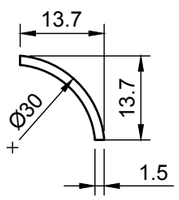

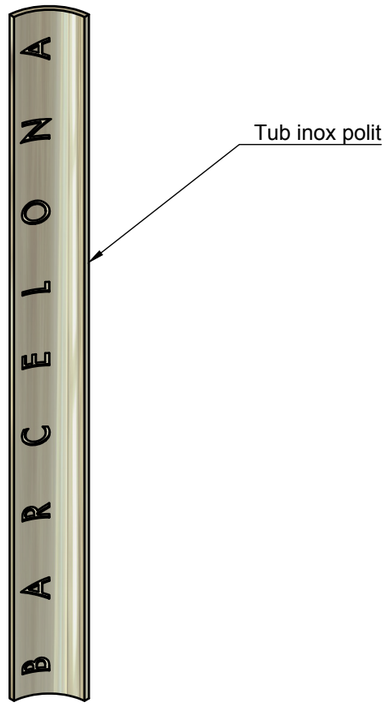

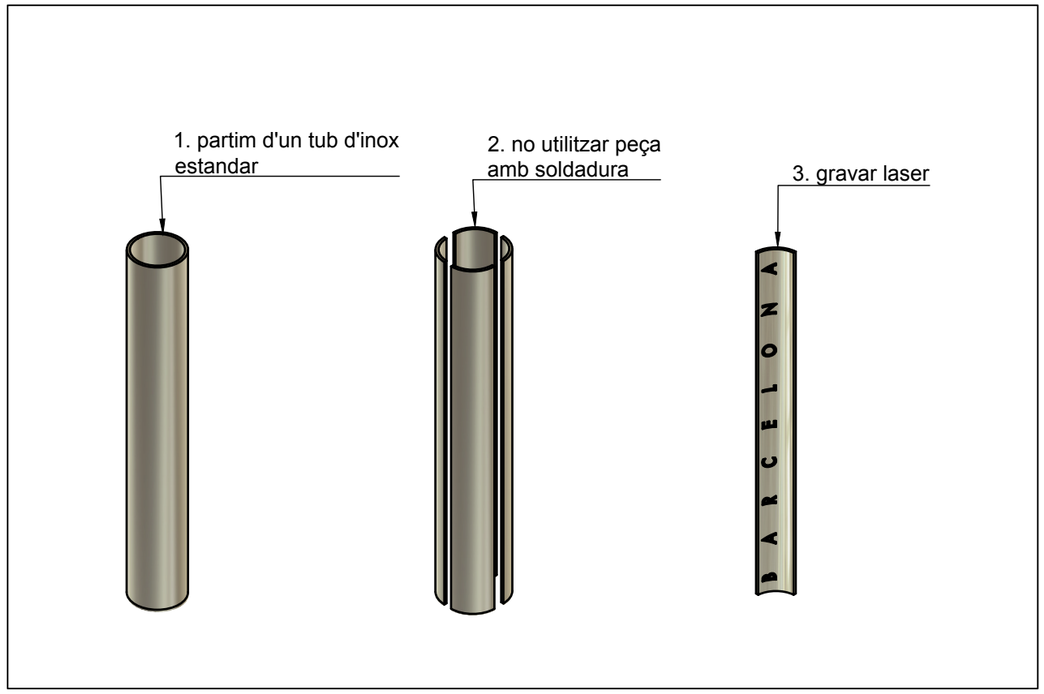

TROFEU REVOLUCIÓ FUSTA
Ajuntament de BCN

TUB GRAVAT
Escala 1/1
Pàgina 3/4

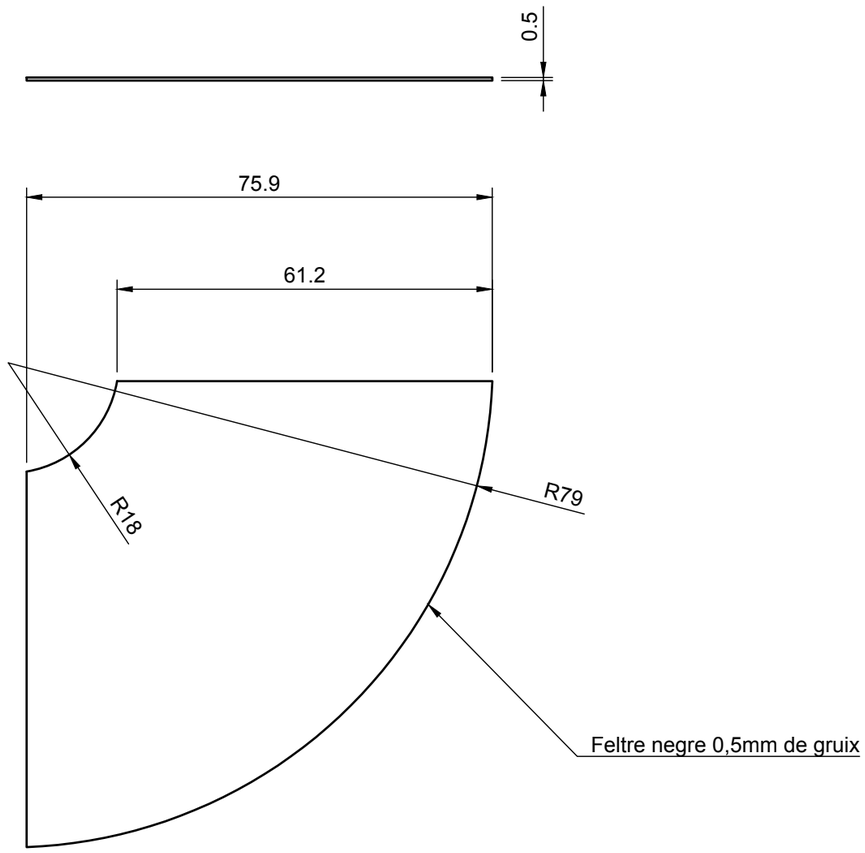

TROFEU REVOLUCIÓ FUSTA
Ajuntament de BCN

FELTRE
Escala 1/1
Pàgina 4/4