Direcció de Serveis de Llicències i Espai Públic - Districte de Gràcia
Departament d'Obres i Manteniment

Barcelona

OBRES PER A L'ADEQUACIÓ D'UN NOU DESPATX DE GESTIÓ I ATENCIÓ AL PÚBLIC AL CASAL DE GENT GRAN PENITENTS

ÍNDEX

MEMÒRIA

DOCUMENTACIÓ GRÀFICA

PRESSUPOST

ANNEX I. ESTUDI BÀSIC DE SEGURETAT I SALUT

MEMÒRIA

1. OBJECTE DEL PROJECTE

El present projecte es redacta amb l'objecte de crear un nou despatx amb espai per a l'atenció al públic al Casal de Gent Gran del barri de Vallcarca i els Penitents. Les obres inclouen un nou tancament de vidre i porta, un taulell de treball, l'adaptació de l'enllumenat, connexions elèctriques i climatització. Tanmateix, l'actual despatx s'adequarà com espai per a biblioteca.

2. ANTECEDENTS I SITUACIÓ ACTUAL

La planta baixa de l'equipament Casal de la Gent Gran de Penitents es composa d'una sala polivalent amb espai per a Tv, un despatx, cambres higièniques i sala d'instal·lacions.

L'equipament te la necessitat de generar un espai on poder atendre al públic i incorporar un nou espai de biblioteca. Es per aquest motiu que el projecte proposa reduir la superfície de la sala polivalent per generar un nou despatx que inclourà un taulell per a l'atenció al públic situat a l'esquerra de la porta d'accés que alhora servirà per tenir un control visual dels espais d'estada dels usuaris. L'actual espai de despatx passarà a utilitzar-se com a espai de biblioteca.

3. DESCRIPCIÓ DE LES OBRES

Definició dels sistemes i les partides que es realitzaran a l'obra:

-Tancaments i divisòries

Mampara tipus oficina de 2,50m. d'alçada amb perfileria d'alumini de color plata i vidre temperat.

Adaptació, reposició i ajustos del fals sostre existent de plaques registrables per permetre el pas i l'ancoratge de la nova mampara de vidre.

-Instal·lacions

Adaptació del circuit d'enllumenat per adequar-lo a la nova distribució del despatx, incloent la modificació del cablejat de comandament i la incorporació d'un nou polsador encastat. Així com el subministrament i col·locació de les canalitzacions i connexions necessàries al circuit existent complint el REBT i garantint-ne la seva integració a la instal·lació actual.

També caldrà instal·lar un nou llum d'emergència amb làmpada LED així com la adaptació de l'actual sistema de climatització a través del fals sostre i instal·lació de reixeta d'impulsió al nou despatx.

-Mobiliari

Caldrà executar un moble de fusta a mida (2,70m x 0,70m). Aquest haurà d'incloure un taulell superior continu i un sobre de treball interior integrat al mateix moble

4. DURADA DE LES OBRES

El temps previst per l'execució d'aquests obres serà: 2 MESOS.

Barcelona,3 d'agost de 2026

Sr. Oriol Vañó Marco
Cap del Departament d'Obres i Manteniment
Districte de Gràcia - Ajuntament de Barcelona

DOCUMENTACIÓ GRÀFICA

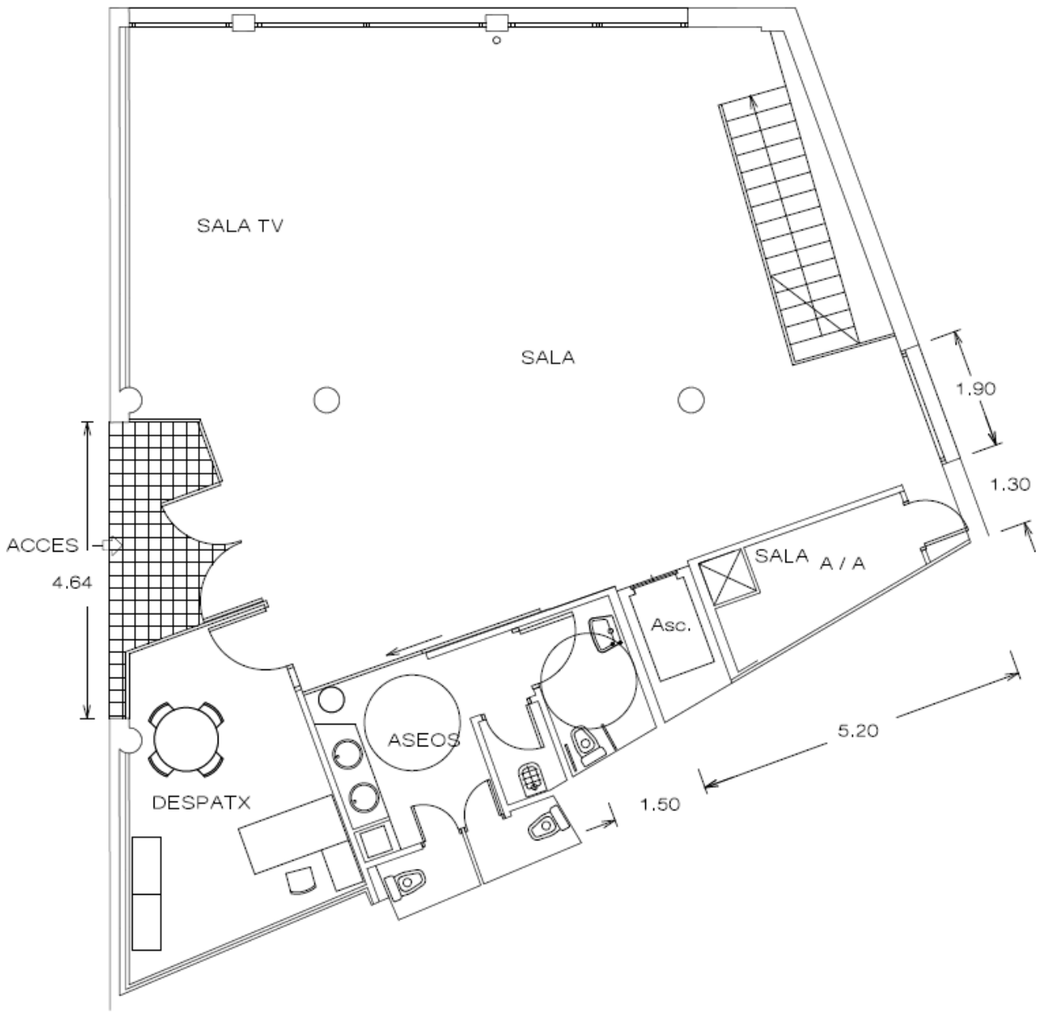

ESTAT ACTUAL – PLANTA BAIXA

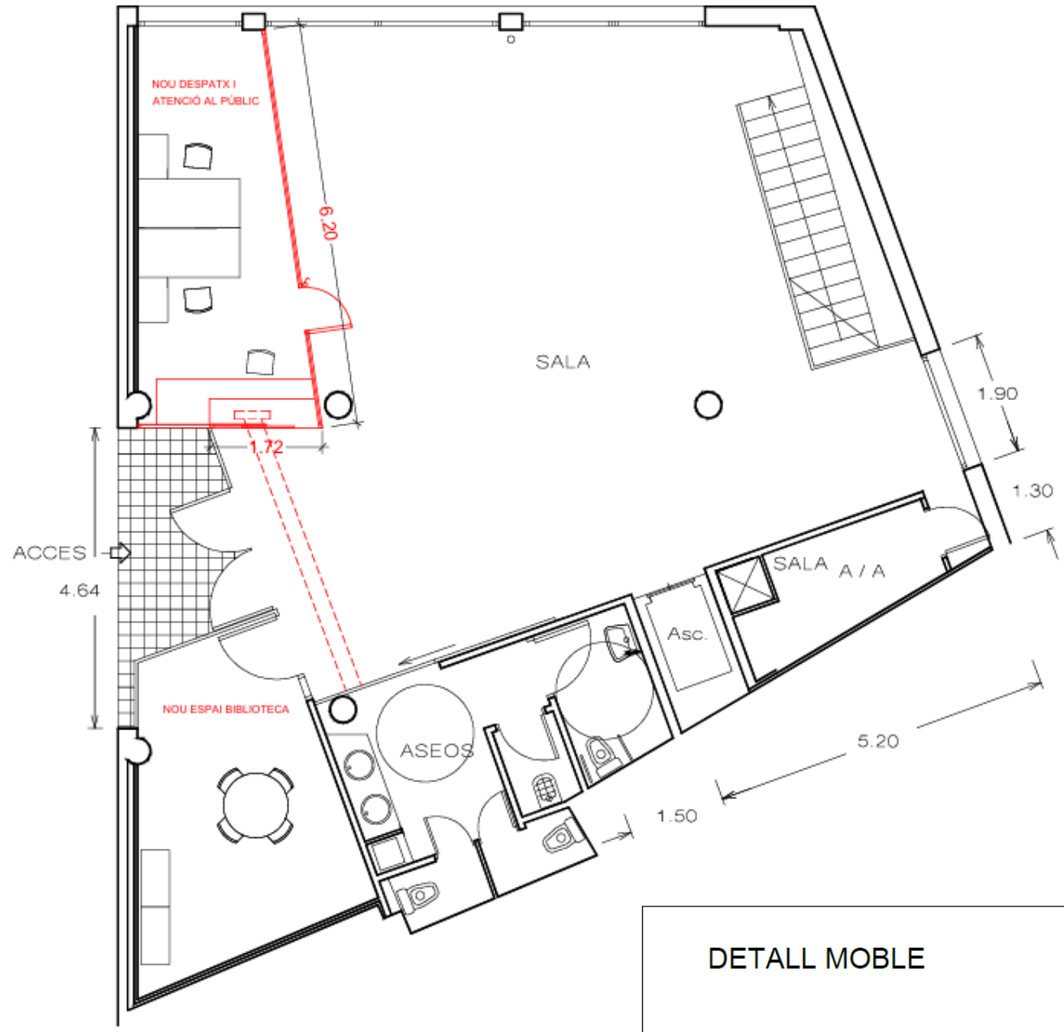

PROPOSTA – PLANTA BAIXA I DETALL

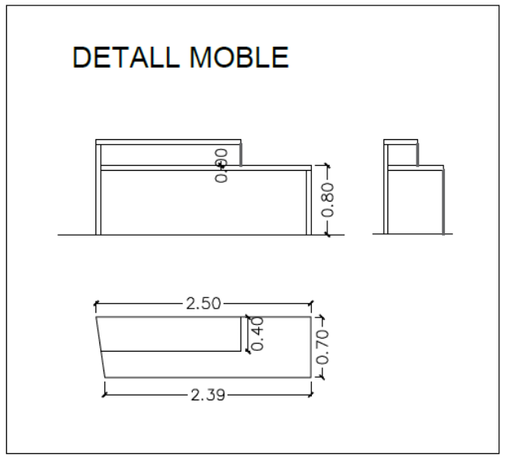

P RESSUPOST

PRESSUPOST

Data:05/07/2026

2603 **Nou despatx al Casal de Gent Gran Penitents**

Obra 01 2603
Capítol 01 Tancaments i divisòries

NUM.	CODI	UA	DESCRIPCIÓ	PREU	AMIDAMENT	IMPORT
1	PA01	u	Mampara interior tipus oficina, formada per perfileria d'alumini anoditzat color plata, secció aproximada 40–45mm, amb vidre temperat o laminat 5+5 transparent. Alçada total 2,50m, amb perfils superior i inferior, juntes de goma, ancoratges a paviment i sostre, i remats laterals. Inclou: Porta abatible de vidre laminat 5+5, 2,10m d'alçada, amb pany de clau, maneta d'acer inoxidable i ferratges. Fulla corredissa de vidre laminat 5+5, amb guia superior vista o oculta, carros amb rodaments, sistema de frenada i tancament amb clau. Accessoris, silicones, ajustos finals, neteja i retirada de residus.	5.400,00 €	1,000	5.400,00 €
2	pa06	u	Adaptació del fals sostre existent de plaques registrables per permetre el pas i ancoratge superior de la mampara de vidre. Inclou: Retall de plaques de sostre al llarg del traçat de la mampara. Reforç de l'estructura metàl·lica del fals sostre (perfil primari/secundari) per garantir la correcta fixació del perfil superior de la mampara. Col·locació de perfils de remat d'alumini o acer galvanitzat per garantir un acabat continu i estable. Reposició de plaques afectades, ajustos i alineació final. Neteja i retirada de residus.	620,00 €	1,000	620,00 €
TOTAL CAPITOL			**01.01**			**6.020,00 €**

Obra 01 2603
Capítol 02 Instal·lacions

NUM.	CODI	UA	DESCRIPCIÓ	PREU	AMIDAMENT	IMPORT
1	PA02	u	Adaptació del circuit d'enllumenat existent per adequar-lo a la nova distribució del despatx, incloent la modificació del cablejat de comandament, la incorporació d'un nou polsador encastat o de superfície, el subministrament i col·locació del tub de canalització necessari, la connexió al circuit d'il·luminació existent, la reposició d'acabats afectats i les proves de funcionament, tot complint el REBT i garantint la integració amb la instal·lació actual.	320,00 €	1,000	320,00 €
2	PH57-B3BU	u	Llum d'emergència amb làmpada led, amb una vida útil de 100000 h, no permanent i no estanca amb grau de protecció IP4X, aïllament classe II, amb un flux aproximat de 100 a 140 lm, 3 h d'autonomia, de forma rectangular amb difusor i cos de policarbonat, preu alt, col·locat superficial	107,02 €	1,000	107,02 €
2	PA04	u	Subministrament i instal·lació d'una reixeta de climatització per a impulsió en nova sala, incloent la col·locació de la reixeta (encastada o de superfície), la formació d'un nou tram de conducte flexible aïllat fins a la instal·lació existent dins del fals sostre, la fixació i connexió al conducte principal, la reposició d'acabats afectats i les proves de funcionament, tot complint les especificacions del sistema de climatització existent i garantint el correcte cabal d'aire.	510,00 €	1,000	510,00 €
TOTAL CAPITOL			**01.02**			**937,02 €**

Obra 01 2603
Capítol 03 Mobiliari

NUM.	CODI	UA	DESCRIPCIÓ	PREU	AMIDAMENT	IMPORT
1	PA05	u	Moble a mida per atenció al públic de dimensions 2,70m de llarg x 0,70m de fons, construït amb estructura interior de fusta contraplacada o tauler melamínic d'alta densitat, acabat en melamina o HPL segons especificacions del centre. Inclou: Taulell superior continu, a 110–115cm d'alçada, per a atenció al públic, amb cantells en PVC o ABS de 2mm. Sobre de treball interior a 90cm d'alçada, integrat en el matelx moble. Passacables encastats al taulell superior i al sobre interior, amb tapa i anella metàl·lica o de policarbonat. Tancaments laterals i posterior, sòcol inferior, remats i ajustos. Ferratges, cargols, silicones, anivellació i fixació al paviment o paret sl escau. Muntatge complet, ajustos finals, neteja i retirada de residus.	2.480,00 €	1,000	2.480,00 €
TOTAL CAPITOL			**01.03**			**2.480,00 €**

PRESSUPOST

Data:05/07/2026

2603 **Nou despatx al Casal de Gent Gran Penitents**

NUM.	CODI	UA	DESCRIPCIÓ	PREU	AMIDAMENT	IMPORT
TOTAL CAPITOL			**01.03**			**2.480,00 €**

Obra 01 2603
Capítol 05 Seguretat i Salut

NUM.	CODI	UA	DESCRIPCIÓ	PREU	AMIDAMENT	IMPORT
1	PA06	u	Desenvolupament de les mesures i proteccions necessàries de seguretat i salut descrites en el Pla de Seguretat i Salut de l'obra. Inclou els elements de protecció individual, col·lectiva, extinció d'incendis, instal·lació d'higiene i benestar, medicina preventiva, primers auxilis i formació. Inclou redacció Pla de Seguretat i Salut per part del constructor.	350,00 €	1,000	350,00 €
TOTAL CAPITOL			**01.05**			**350,00 €**

Barcelona

RESUM PRESSUPOST

Data:05/07/2026

2603 **Nou despatx al Casal de Gent Gran Penitents** Pàgina 1/1

Obra	01	2603	9.787,02 €
Capítol	01.01	Tancaments i divisòries	6.020,00 €
Capítol	01.02	Instal·lacions	937,02 €
Capítol	01.03	Mobiliari	2.480,00 €
Capítol	01.05	Seguretat i Salut	350,00 €

PRESSUPOST D'EXECUCIÓ PER CONTRACTE

2603 **Nou despatx al Casal de Gent Gran Penitents** **Pàgina 1**

PRESSUPOST D'EXECUCIÓ MATERIAL	**9.787,02 €**
6,00 % Benefici Industrial SOBRE 9.787,02	**587,22 €**
13,00 % Despeses Generals SOBRE 9.787,02	**1.272,31 €**
	0,00 €
	0,00 €
Subtotal	**11.646,55 €**
	0,00 €
	0,00 €
	0,00 €
21,00 % IVA SOBRE 11.646,55	**2.445,78 €**
TOTAL PRESSUPOST PER CONTRACTE	**14.092,33 €**

Aquest pressupost d'execució per contracte puja a

(CATORZE MIL NORANTA-DOS EUROS AMB TRENTA-TRES CÈNTIMS)

ANNEX I. ESTUDI BÀSIC DE SEGURETAT I SALUT

ÍNDEX

1. Dades de l'obra.
2. Dades tècniques de l'emplaçament
3. Compliment del R.D. 1627/97 de 24 d'octubre sobre disposicions mínimes de seguretat i salut a les obres de construccions.

1. Dades de l'obra

1.1. Tipus d'obra: Execució d'un nou despatx de gestió i atenció al públic

1.2. Emplaçament: Pg. de la Vall d'Hebron, 76-78 - 08023 Barcelona.

1.3. Promotor: Districte de Gràcia (Ajuntament de Barcelona)

1.4. Tècnic autor del projecte: Cap del Dep. d'Obres i Manteniment.

1.5. Tècnic redactor de l'Estudi de seguretat i Salut: : Cap del Dep. d'Obres i Manteniment.

2. Dades tècniques de l'emplaçament

2.1. Ubicació: Les obres es faran a la planta baixa de l'equipament.

2.2. Condicions físiques i d'ús dels edificis de l'entorn: Edificis en general

2.3. Instal·lacions de serveis públics: No s'afecta cap instal·lació de servei públic.

3. Compliment del R.D. 1627/97 de 24 d'octubre sobre disposicions mínimes de seguretat i salut a les obres de construcció

3.1. INTRODUCCIÓ

Aquest Estudi Bàsic de Seguretat i Salut estableix durant l'execució d'aquesta obra, les previsions respecte a la prevenció de riscos d'accidents i malalties professionals. Així com informació útil per efectuar en el seu dia en els degudes condicions de seguretat i salut, els previsibles treballs posteriors de manteniment.

Servirà per donar unes directrius bàsiques a l'empresa constructora per dur a terme les seves obligacions en el terreny de la prevenció de riscos professionals, faciliten el seu desenvolupament d'acord amb el Real Decret 1627/1997 de 24 d'octubre, pel qual s' estableixen disposicions mínimes de seguretat i de salut a les obres de construcció.

En base a l'art. 7è. i en aplicació d'aquest Estudi Bàsic de Seguretat i Salut, el contractista ha d'elaborar un Pla de Seguretat i Salut en el treballs en el qual s'analitzin, estudi, desenvolupin i complementin les previsions contingudes en el present document.

El pla de Seguretat i Salut haurà de ser aprovat abans de l'inici de l'obra pel Coordinadors de Seguretat i Salut durant l'execució de l'obra o quan no n'hi hagi, per la Direcció Facultativa. En cas d'obres de les Administracions Públiques s'haurà de sotmetre a l'aprovació d'aquesta Administració.

Es recorda l'obligatorietat de que cada centre de treballs hi hagi un Llibre d'Incidències pel seguiment del Pla. Qualsevol anotació feta al Llibre d'Incidències haurà de posar-se en coneixement de la Inspecció de Treball i seguretat Social en el termini de 24 hores.

Tanmateix es recorda que, segons l'art 15è del Real Decret els contractistes i sot-contractistes hauran de garantir que els treballadors rebin la informació adequada de totes les mesures de seguretat i salut a l'obra.

Abans del començament dels treballadors el promotor haurà d'efectuar un avis a l'autoritat laboral competent, segons model inclòs a l'annex III del Reial Decret.

La comunicació d'obertura del centre del treball a l'autoritat laboral competent haurà d'incloure el Pla de Seguretat i Salut.

El Coordinador de Seguretat i Salut durant l'execució de l'obra a qualsevol integrat de la direcció Facultativa, en cas d'apreciar un risc greu imminent per a la seguretat dels treballadors, podrà aturar l'obra parcialment o totalment, comunicant-lo a la Inspecció de Treball i Seguretat social, al contractista sots-contractistes i representant dels treballadors.

Les responsabilitats dels coordinadors de la Direcció Facultativa i del promotor no eximiran de les seves responsabilitats als contractistes i als sots-contractistes (art. 11è).

3.2. PRINCIPIS GENERALS APLICABLES DURANT L'EXECUCIÓ DE L'OBRA

L'article del R.D. 1627/1997 estableix que s'aplicaran els principis d'acció preventiva recollits a l'art. 15è de la "LLei de Prevenció de Riscos Laborals (Llei 31/1995. de 8 de novembre)" durant l'execució de l'obra i en particular en el següents activitats:

a) El manteniment de l'obra en bon estat d'ordre i neteja.

b) L'elecció de l'emplaçament dels llocs i àrees de treball, tenint en compte les seves condicions d'accés i la determinació de les vies o zones de desplaçament o circulació.

c) La manipulació dels diferents materials i la utilització dels mitjans auxiliars.

d) El manteniment, el control previ a la posada en serveis i el control periòdic de les instal·lacions i dispositius necessaris per a l'execució de l'obra. amb objecte de corregir els defectes que poguessin afectar a la seguretat i salut dels treballadors.

e) La delimitació i condicionament de les zones d'emmagatzematge i dipòsit dels diferents materials en particular si es tracta de matèries i substàncies perilloses.

f) La recollida dels materials perillosos utilitzats.

g) L'emmagatzematge i l'eliminació de residus i runes.

h) L'adaptació en funció de l'evolució de l'obra del període de temps efectiu que s'haurà de dedicar a es diferents feines o fases del treball.

i) La cooperació entre els contractistes sots-contractistes i treballadors autònoms.

j) Les interaccions i incompatibilitat amb qualsevol altre tipus de feina o activitat que es realitzi a 'obra o prop de l'obra.

Els principis d'acció preventiva esta establerts a l'article 15è de la Llei 31/95 són els següents:

1. L'empresari aplicarà les mesures que integren el deure general de prevenció, d'acord amb els següents principis generals:

a) Evitar riscos

b) Avaluar els riscos que no es puguin evitar.

c) Combatre els riscos a l'origen

d) Adaptar el treball, a la persona, en particular amb el que respecte a la concepció dels llocs de treball l'elecció dels equips i els mètodes de treballs i de producció, per tal de reduir l treball monòton i repetitiu i reduir els efectes del mateix a la salut.

e) Tenir en compte l'evolució de la tècnica.

f) Substituir allò que és perillós per allò que tingui poc a cap perill

g) Planificar la prevenció, buscant un conjunt coherent que integri la tècnica l'organització del treball, les condicions de treball, les relacions socials i la influència dels factors ambientals en el treball.

h) Adoptar mesures que posin per davant la protecció col·lectiva a la individual.

i) Donar les degudes instruccions als treballadors.

2. L'empresari tindrà en consideració les capacitats professionals dels treballadors en matèria de seguretat i salut en el moment d'encomanar les feines.

3. L'empresari adoptarà les mesures necessàries per garantir que només els treballadors que hagin rebut informació suficient i adequada puguin accedir a les zones de risc greu i específic.

4. L'efectivitat de les mesures preventives haurà de preveure les distraccions i imprudències no temeràries que pogués cometre el treballador. Pe a la seva aplicació es tindran en compte els riscos addicionals que pugessin implicar determinades mesures preventives, que només podran adaptar-se quan la magnitud dels esmentats riscos sigui substancialment inferior a les dels que es pretén controlar i no existeixen alternatives més segures.

5. Podran concertat operacions d'assegurances que tinguin com a finalitat garantir com a àmbit de cobertura la previsió de riscos derivats del treball, l'empresa respecte dels seus treballadors, els treballadors autònoms respecte d'ells mateixos i les societats cooperatives respecte els socis, l'activitat dels quals consisteixi en la presentació dels seu treballs personal.

3.3. IDENTIFICACIÓ DELS RISCOS

Sense perjudici de les disposicions mínimes de Seguretat i Salut aplicables a l'obra establerts a l'annex IV del Reial Decret 1627/1997 de 24 d'octubre, s'enumeren a continuació els riscos particulars de diferents treballs d'obra tot i considerant que alguns d'ells es poden donar durant tot el procés d'execució de l'obra o bé se aplicables a d'altres feines.

S'haurà de tenir especial cura en els riscos més usuals a les obres, com ara són, caigudes, talls, cremades, erosions i cops, havent-se d'adoptar en cada moment la postura més adient pel treball que es realitzi.

A més s'ha de tenir en compte les possibles repercussions a les estructures d'edificació veïns i tenir cura en minimitzar en tot moment els risc d'incendi

Tanmateix els riscos relacionats s'hauran de tenir en compte pels previsibles treballs posteriors (reparació manteniment...).

3.3.1. MITJANS I MAQUINARIA

- Atropellaments, topades amb altres vehicles, atrapades.
- Interferències amb instal·lacions de subministrament públic (aigua, llum, gas...)
- Desplom i/o caigudes de maquinaria d'obra (sitges, grues...)
- Riscos derivats dels funcionament de grues.
- Caiguda de la càrrega transportada.
- Generació excessiva de pols o emanació de gasos tòxics.
- Caigudes des de punts alts i/o des d'elements provisionals d'accés (escales, plataformes).
- Cops i ensopegades.
- Caigudes de materials , rebots.
- Ambient excessivament sorollós.
- Contactes elèctrics directes o indirectes
- Accidents derivats de condicions atmosfèriques.

3.3.2. TREBALLS PREVIST

- Interferències amb instal·lacions de subministrament públic (aigua, llum, gas..)
- Caigudes des de punts alts i/o des d'elements provisionals d'accés (escales, plataformes).
- Cop i ensopegades.
- Caiguda de materials , rebots.
- Sobre esforços per postures incorrectes.
- Bolcada de piles de materials.
- Riscos derivats de l'emmagatzematge de materials (temperatura, humitat, reaccions químiques).

3.3.3. ENDERROCS

- Interferències amb instal·lacions de subministrament públic (aigua, llum, gas..)
- Generació excessiva de pols o emanació de gasos tòxics.
- Projecció de particulars durant els treballs.
- Caigudes des de punts alts i/o des d'elements provisionals d'accés (escales, plataformes)
- Contactes amb materials agressius.
- Talls i punxades.
- Cops i ensopegades.
- Caiguda de materials, rebots.
- Ambients excessivament sorollós.
- Fallida de l'estructura.
- Sobre esforços per postures incorrectes.
- Acumulació i baixada de runes.

3.3.4. MOVIMENTS DE TERRES I EXCAVACIONS

- Interferències amb instal·lacions de subministrament públic (aigua, llum, gas..)
- Generació excessiva de pols o emanació de gasos tòxics.
- Caigudes des de punts alts i/o des d'elements provisionals d'accés (escales, plataformes)
- Cops i ensopegades

- Despreniment i/o esllavissament de terres i/o roques
- Caiguda de materials, rebots.
- Ambients excessivament sorollós.
- Desplom i/o caiguda de les parets de contenció, pous i rases
- Desplom i/o caiguda de les edificacions veïnes.
- Accidents derivats de condicions atmosfèriques.
- Sobre esforços per postures incorrectes.
- Riscos derivats del desconeixement del sòl a excavar.

3.3.5. FONAMENTS

- Interferències amb instal·lacions de subministrament públic (aigua, llum, gas..)
- Projecció de particulars durant els treballs.
- Caigudes des de punts alts i/o des d'elements provisionals d'accés (escales, plataformes)
- Despreniment i/o esllavissament de terres i/o roques
- Contactes amb materials agressius.
- Tall i punxades.
- Cops i ensopegades.
- Caiguda de materials, rebots.
- Ambient excessivament sorollós.
- Desplom i/o caiguda de les parets de contenció, pous i rases.
- Desplom i/o caiguda de les edificacions veïns.
- Despreniment i/o esllavissament de terres i/o roques.
- Contactes elèctrics directes o indirectes.
- Sobre esforços per postures incorrectes.
- Fallides d'encofrats.
- Fallides de recalcaments.
- Generació excessiva de pols o emanació de gasos tòxics.
- Bolcada de piles de material.
- Riscos derivats del l'emmagatzematge de materials (temperatura, humitat, reaccions químiques.)

3.3.6. ESTRUCTURA

- Interferència amb instal·lacions de subministrament públic (aigua, llum, gas..)
- Projecció de partícules durant els treballs.
- Caigudes des de punts alts i/o des d'elements provisionals d'accés (escales, plataformes)
- Contactes amb materials agressius.
- Tall i punxades.
- Cops i ensopegades.
- Caiguda de materials, rebots.
- Ambient excessivament sorollós.
- Contactes elèctrics directes o indirectes.
- Sobre esforços per postures incorrectes.
- Fallides d'encofrats.
- Generació excessiva de pols o emanació de gasos tòxics.
- Bolcada de piles de material.
- Riscos derivats del l'emmagatzematge de materials (temperatura, humitat, reaccions químiques.)
- Riscos derivats del l'accés a les plantes.
- Riscos derivats de la pujada i recepció dels materials.

3.3.7. RAM DE PALETA

- Generació excessiva de pols o emanació de gasos tòxics.
- Projecció de particulars durant els treballs.
- Caigudes des de punts alts i/o des d'elements provisionals d'accés (escales, plataformes)
- Contactes amb materials agressius.
- Tall i punxades.
- Cops i ensopegades.
- Caiguda de materials, rebots.
- Ambient excessivament sorollós.
- Sobre esforços per postures incorrectes.
- Bolcada de piles de material.
- Riscos derivats del l'emmagatzematge de materials (temperatura, humitat, reaccions químiques.)

3.3.8. COBERTA

- Interferències amb instal·lacions de subministrament públic (aigua, llum, gas..)
- Projecció de particulars durant els treballs.
- Caigudes des de punts alts i/o des d'elements provisionals d'accés (escales, plataformes)
- Contactes amb materials agressius.
- Tall i punxades.
- Cops i ensopegades.
- Caiguda de materials, rebots.
- Ambient excessivament sorollós.
- Sobre esforços per postures incorrectes.
- Generació excessiva de pols o emanació de gasos tòxics.

- Caigudes de pals i antenes.
- Bolcada de piles de material.
- Riscos derivats del l'emmagatzematge de materials (temperatura, humitat, reaccions químiques.)

3.3.9. REVESTIMENTS I ACABATS

- Generació excessiva de pols o emanació de gasos tòxics.
- Projecció de particulars durant els treballs.
- Caigudes des de punts alts i/o des d'elements provisionals d'accés (escales, plataformes)
- Contactes amb materials agressius.
- Tall i punxades.
- Cops i ensopegades.
- Caiguda de materials, rebots.
- Sobre esforços per postures incorrectes.
- Bolcada de piles de material.
- Riscos derivats del l'emmagatzematge de materials (temperatura, humitat, reaccions químiques.)

3.3.10. INSTAL·LACIONS

- Interferències amb instal·lacions de subministrament públic (aigua, llum, gas..)
- Caigudes des de punts alts i/o des d'elements provisionals d'accés (escales, plataformes)
- Tall i punxades.
- Cops i ensopegades.
- Caiguda de materials, rebots.
- Emanacions de gasos en obertures de pous morts.
- Contactes elèctrics directes o indirectes.
- Sobre esforços per postures incorrectes.
- Caigudes de pals i antenes.

3.3.11. RELACIÓ NO EXHAUSTA DELS TREBALLS QUE IMPLIQUEN RISCOS ESPECIAL (Annex II del R.D. 1627/1997)

1. Treballs amb riscos especialment greus de sepultament, enfonsament o caiguda d'altura, per les particulars característiques de l'activitat desenvolupada, els procediments aplicats a l'entorn del lloc de treball.
2. Treballs en els quals l'exposició a agents químics o biològics suposi un risc d'especial gravetat, o pels quals la vigilància específica de la salut dels treballadors sigui legalment exigible.
3. Treballs amb exposició a radicacions ionitzants pels quals la normativa específica obligui a la delimitació de zones controlades o vigilades.
4. Treballs en la proximitat de línies elèctriques d'alta tensió.
5. Treballs que exposin a risc d'ofegament per immersió.
6. Obres d'excavacions de túnels, pous i altres treballs que suposin moviments de terres subterranis.
7. Treballs realitzats en immersions amb equip subaquàtic.
8. Treballs realitzats en cambres d'aire comprimit.
9. Treballs que impliquin l'ús d'explosius.
10. Treballs que requereixin muntar o desmuntar elements prefabricats pesats.

3.4. MESURES DE PREVENCIÓ I PROTECCIÓ

Com a criteri general prima ran les proteccions col·lectives en front les individuals. A més s'hauran de mantenir en bon estat de conservació els medis auxiliars, la maquinaria i les eines de treball. D'altre banda els medis de protecció hauran d'estar homologats segons la normativa vigent.

Tanmateix, les mesures relacionades s'hauran de tenir en compte pels previsibles treballs posteriors (reparació manteniment...).

3.4.1. MESURES DE PROTECCIÓ COL·LECTIVA

- Organització i planificació dels treballs per evitar interferències entre les diferents feines i circulacions dins l'obra
- Senyalització de les zones de perill.
- Preveure el sistema de circulació de vehicles i la seva senyalització, tant a l'interior de l'obra com en relació amb els vials exteriors.
- Deixar una zona lliure a l'entorn de la zona excavada pel pas de maquinària.
- Immobilització de camions mitjançant falques i/o topalls durant les tasques de carrega i descàrrega.
- Respectar les distancies de seguretat amb les instal·lacions existents.
- Els elements de les Instal·lacions han d'estar amb les seves proteccions aïllants.
- Fonamentació correcta de la maquinària d'obra.
- Muntatge de greus fet per un empresa especialitzada, amb revisions periòdiques, control de la càrrega màxima, delimitació del radi d'acció, frenada, blocatge, etc.
- Revisió periòdica i manteniment de maquinaria i equips d'obra.
- Sistema de rec que impedeixi l'emissió de pols en gran quantitat.
- Comprovació de l'adequació de les solucions d'execució a l'estat real dels elements (subsol, edificació veïnes).
- Comprovació d'apuntalaments, condicions d'estrebats i pantalles de protecció de rases.
- Utilització de paviments antilliscants.
- Col·locació de baranes de protecció en llocs amb perill de caiguda.
- Protecció de forats i façanes per evitar la caiguda d'objectes (xarxes, lones).
- Ús de canalitzacions d'evacuació de runes, correctament instal·lades.
- Ús d'escales de mà plataformes de treball i bastides.
- Col·locació de plataformes de recepció de materials en plantes altes.

3.4.2. MESURES DE PROTECCIÓ INDIVIDUAL

- Utilització de caretes i ulleres homologades contra la pols i/o projecció de partícules.
- Utilització de calçat de seguretat
- Utilització de casc homologat.
- A totes les zones elevades on no hi hagi sistemes fixes de protecció caldrà establir punt d'ancoratge segurs per poder subjectar-hi el cinturó de seguretat homologat, la utilització de qual serà obligatòria.
- Utilització de guants homologats per evitar el contacte directe amb materials agressius i minimitzar el risc de talls i punxades.
- Utilització de protectors auditius homologats en ambients excessivament sorollosos.
- Utilització de mandils.
- Sistemes de subjecció permanents i de vigilància per més d'un operari en els treballs amb perill d'intoxicació.
- Utilització d'equips de subministrament d'aire.

3.4.3. MESURES DE PROTECCIÓ A TERCERS

- Tancament, senyalització i enllumenat de l'obra. Cas que el tancament envaeixi la calçada s'ha de preveurà un passadís protegit del pas de vianants El tancament a d'impedir que persones alienes a l'obra puguin entrar
- Preveure el sistema de circulació de vehicles tant a l'interior de l'obra com en relació amb els vials exteriors.
- Immobilització de camions mitjançant falques i/o topalls davant les tasques de carrega i descarrega.
- Comprovació de l'adequació de les solucions d'execució a l'estat real dels elements (subsol, edificacions veïnes).
- Protecció de forats i façanes per evitar la caiguda d'objectes (xarxes , lones)

3.5. PRIMERS AUXILIS

Es disposarà d'una farmaciola amb el contingut de material especificat a la normativa vigent. S'informarà a l'inici de l'obra, de la situació dels diferents centres mèdics als quals s'hauran de traslladar els accidentats. Es convenient disposar a l'obra i en el lloc ben visible, d'una llista amb els telèfons i adreces dels centres assignats per a urgències, ambulàncies taxis etc. per garantir el ràpid trasllat dels possibles accidentats.

3.6. NORMATIVA DE SEGURETAT I SALUT EN LES OBRES DE CONSTRUCCIÓ, QUE ÉS D'APLICACIÓ.

Llei 31/1995, de 8 de novembre, de Prevenció de Riscos Laborals (BOE 10/11/95).

Llei 50/1998, de 30 desembre**,** de Mesures Fiscals, Administratives i d'Ordre Social. BOE de 31 de desembre.

(Modificació de la Llei de Prevenció de Riscos Laborals, article 45,47,4).

Llei 38/1999, de 5 de novembre, d'Ordenació de l'Edificació.

Llei 32/2006, de 18 d'octubre, reguladora de la subcontractació en el sector de la construcció.

Llei 54/2003, de 12 de desembre, de reforma del marc normatiu de prevenció de riscos laborals, BOE de 13 de desembre.

RD 39/1997, de 17 de gener, Reglament de Prevenció de riscos laborals.

RD 171/2004, de 30 de gener, pel que desenvolupa l'article 24 de la Llei 31/1995, de Prevenció de Riscos Laborals. BOE de 31 de gener.

RD 1299/2006, de 10 de novembre pel que s'aprova el quadre de malalties professionals en el sistema de Seguretat Social i s'estableixen criteris per la seva notificació i registre. BOE núm. 302 de 19 de desembre.

RD 1627/1997, de 24 de Octubre, de Disposicions mínimes de seguretat i salut per a l'avaluació i prevenció dels riscs relatius a les obres de construcció.

(BOE: 25/10/97)

Transposició de la Directiva 92/57/CEE.

*"**GUIA TÈCNICA de l'Institut Nacional de Seguretat i Higiene en el Treball per a l'avaluació i prevenció de riscos relatius a les obres de construcció**"*. (DOCUMENT DE CARÀCTER INTERPRETATIU NO VINCULANT, D'ADEQUACIÓ DE LES EXIGÈNCIES DEL RD 1627/1997).

RD 604/2006, de 19 de maig per la qual es modifica el Real Decret 39/1997, de 17 de gener, pel que s'aprova el Reglament dels Serveis de Prevenció, i el Real Decret 1627/1997, de 24 d'octubre pel que estableix les disposicions mínimes de seguretat i salut en les obres de construcció. BOE núm. 127 del divendres 29 de maig de 2006.

RD 485/1997, de 14 de Abril (BOE: 23/04/97)

Disposicions mínimes en materials de senyalització de Seguretat i Salut en el treball.

RD 486/1997, de 14 de Abril (BOE: 23/04/97).

Disposicions mínimes en els llocs de treball.

En el capítol exclou les obres de construcció però el RD 1627/1997 l'esmenta en quant a escales de mà.

Modifica i deroga alguns capítols de la Ordenança de Seguretat i Higiene en el treball (O. 09/03/1971).

RD 1316/1989, de 14 d'abril, de protecció dels treballadors davant els riscs derivats de l'exposició al soroll durant el treball (BOE: 02/11/89).

RD 487/1997, de 14 d'abril (BOE: 23/04/97).

Disposicions mínimes de seguretat i salut relatives a la manipulació manual de càrregues que comporten riscos, en particular dorsolumbars, pels treballadors.

RD 488/1997, de 14 d'abril (BOE: 23/04/97).

Disposicions mínimes de seguretat i salut relatives al treball amb equips que inclouen pantalles de visualització.

RD 614/2001, de 8 de juny, de disposicions mínimes de seguretat i salut davant el risc elèctric. (BOE 21/06/2001).

RD 664/1997, de 12 de maig, (BOE: 24/05/97).

Proteccions dels treballadors dels riscos relacionats amb l'exposició a agents biològics durant el treball.

RD 665/1997, de 12 de maig, (BOE: 24/05/97).

Protecció dels treballadors dels riscos relacionats amb l'exposició a agents cancerígens durant el treball.

RD 773/1997, de 30 de maig, (BOE: 12/06/97).

Disposicions mínimes de seguretat i salut relativa a la utilització per els treballadors d'equips de protecció individual.

RD 1215/1997, de 18 de Julio, (BOE: 07/08/97).

Disposicions mínimes de seguretat i salut per la utilització dels treballadors d'equips de treball.

Transposició de la Directiva 89/655/CEE sobre utilització dels equips de treball.

Modifica i deroga alguns capítols de la Ordenança de Seguretat i higiene en el treball (O. 09/03/1971).

RD 2177/2004, de 12 de novembre, Disposicions mínimes de seguretat i salut per a la utilització pels treballadors dels equips de treball en matèria de treballs temporals en alçada.

RD 396/2006, de 31 de març, pel que s'estableixen las disposicions mínimes de seguretat i salut aplicables als treballs amb risc d'exposició a l'amiant.

RD 836/2003, de 27 de juny, que aprovà una nova instrucció tècnica complementària MIE-AEM2 del Reglament d'aparells d'elevació i manutenció referent a grues-torre desmuntables per a obres.

O. de 12 de febrer de 1998 (DOG 27/01/98).

S'aprova el model de Llibre d'Incidències en obres de construcció.

O. de 28 de juny de 1998 (BOE: 07/07/88)

Instrucció Tècnica Complementaria MIE-AEM 2 del Reglament d'Aparells Elevadors i Manutenció referent a grues-torre desmuntables per obres.

Modificació: O. de 16 de abril de 1990 (BOE 24/04/90).

O. de 16 de desembre de 1987 (BOE: 29/12/87).

Nous models per la notificació d'accidents de treball i instruccions pel seu compliment i tramitació.

O. de 31 de agost de 1987 (BOE: 18/09/87).

Senyalització, abalisament, neteja i terminació d'obres fixes en vials fora de poblat.

O. de 23 de maig de 1987 (BOE: 14/06/77).

Reglament d'aparells elevadors per obres.

Modificació: O. de 7 març de 1981 (BOE. 14/03/81).

O. de 7 de gener de 1987 (BOE: 15/01/87).

Normes complementaries del Reglamento sobre Seguretat de los treballs amb risc d'amiant.

O. de 20 de setembre de 1986 (BOE: 13/10/86).

Model de llibre de incidències corresponent a les obres en que sigui obligatori el estudi de Seguretat i Higiene.

Correcció d'errades: BOE. 31/10/86.

Resolucions d'aprovació de Normes tècniques reglamentaries per a diferents mitjans de protecció personal dels treballadors.

R. de 14 de desembre de 1974 (BOE 30/12/74 : N.R. MT-1 Cascos no metàl·lics.

R. de 28 de juliol de 1975(BOE 02/09/75 : N.R. MT-2 Protectors auditius.

R. de 28 de juliol de 1975 (BOE 01/09/75 : N.R. MT-3 Pantalles per a soldadors Modificació BOE 24/10/75.

R. de 28 de juliol 1975 (BOE 03/09/75 : N.R. MT-4 Guants aïllants de electricitat Modificació: BOE 25/10/75.

R. de 28 de juliol de 19975 (BOE 04/09/75 : N.R. MT-5 Calçat de Seguretat contra riscos mecànics Modificació BOE 27/10/75.

R. de 28 de juliol de 1975 (BOE 05/09/75): N.R. MT-6 Banquetes aïllants de maniobres Modificació BOE 28/10/75.

R de 28 de juliol de 1975 (BOE 06/09/1975); N.R. MT-7 Equips de protecció personal per les vies respiratòries, normes comuns i adaptadors facials. Modificació BOE 29/10/1975.

R de 28 de juliol de 1975 (BOE 06/09/1975); N.R. MT-8 Equips de protecció personal per les vies respiratòries, filtres mecànics. Modificació BOE 29/10/1975.

R de 28 de juliol de 1975 (BOE 06/09/1975); N.R. MT-9 Equips de protecció personal per les vies respiratòries, mascaretes auto filtrants. Modificació BOE 31/10/1975.

R de 28 de juliol de 1975 (BOE 10/09/1975); N.R. MT-10 Equips de protecció personal per les vies respiratòries, filtres químics i mixtes contra l'amoníac. Modificació BOE 10/09/1975. Modificació (01/11/1975).

– Qualsevol altre llei, disposició vigent o normativa tècnica que sigui d'aplicació, relativa a la prevenció de riscos laborals, seguretat i salut en les obres.

Barcelona, 3 d'agost de 2026

PLEC DE CONDICIONS TÈCNIQUES

OBRES D'EXECUCIÓ D'UN NOU DESPATX DE GESTIÓ I ATENCIÓ AL PÚBLIC AL CASAL DE GENT GRAN PENITENTS (PG. DE LA VALL D'HEBRON, 76-78 - 08023 BARCELONA)

1. GENERALS

- Código Técnico de la Edificación (R.D. 314/2006 de 17 de marzo).
- Plec de Condicions Generals de l'Ajuntament de Barcelona.
- Ordenança municipal de la construcció.
- Ordenança general de Seguretat i Higiene en el treball (9 març 1971).
- Ordenança de treballs de construcció, vidre o ceràmica (28 agost 1970).
- Plec general de condicions de l'edificació.
- Plec de condicions (ITEC 1988).
- Normes Tecnològiques de l'edificació (NTE).
- Normes Bàsiques de l'edificació (NBE).
- PG/3-75 Plec de Prescripcions Tècniques Generals per obres de carreteres i ponts (O.C 6 de febrer 1976 BOE 7, 7 juliol 1976 i modificacions posteriors).
- Normes UNE d'obligat compliment.
- Reglament electrotècnic per a Baixa Tensió (REBT) i Instruccions Tècniques Complementaries (ITC) (Decret 2413/1973 de 20 setembre de 1972).
- Llei 20/1991 de promoció de l'accessibilitat i supressió de barreres arquitectòniques.
- EHE "Instrucciones de Hormigón Estructural" (decret 2661/1988 d'11 de desembre).
- Codi d'accessibilitat de Catalunya (decret 135/1995).
- Reial decret 1627/1997 Disposicions mínimes de seguretat i salut a les obres de construcció.
- Decret 201/1994 Regulador dels enderrocs.
- Llei 31/1995 Prevenció de Riscs Laborals.
- Manual de qualitat de les obres, implantació i incidència en l'àmbit de domini públic (Decret 17/05/99).
- Normes de la Direcció General de Seguretat i Qualitat Industrial (Departament d'Indústria de la Generalitat de Catalunya).
- Plec de prescripcions tècniques per a la contractació de les obres de Manteniment dels edificis adscrits al Districte de Gràcia.

2 PARTICULARS:

a) Els documents han de ser comprovats pel contractista.

b) El contractista haurà de conèixer físicament l'estat de l'obra.

c) El contractista executarà tots els treballs auxiliars que siguin necessaris.

d) El contractista es farà càrrec dels possibles danys que ocasioni l'obra.

e) Es respectaran, en tot moment, les disposicions mínimes de Seguretat i Salut a les obres de construccions.

f) No es podrà subcontractar per l'obra ni hi intervindran treballadors autònoms.

g) Els terminis seran els següents:

- Les obres s'han d'iniciar l'endemà de l'acta de comprovació del replanteig, en un termini màxim de 10 dies des de la data de notificació del contracte, excepte que entre l'empresa adjudicatària i els tècnics del Districte de Gràcia es pacti una data posterior.
- Durada de l'obra: 1 mes.
- Aquestes obres es facturaran al finalitzar les obres.
- El termini de garantia serà de 12 mesos.

Barcelona, 3 d'agost de 2026

Sr. Oriol Vañó Marco
Cap del Departament d'Obres i Manteniment
Districte de Gràcia - Ajuntament de Barcelona