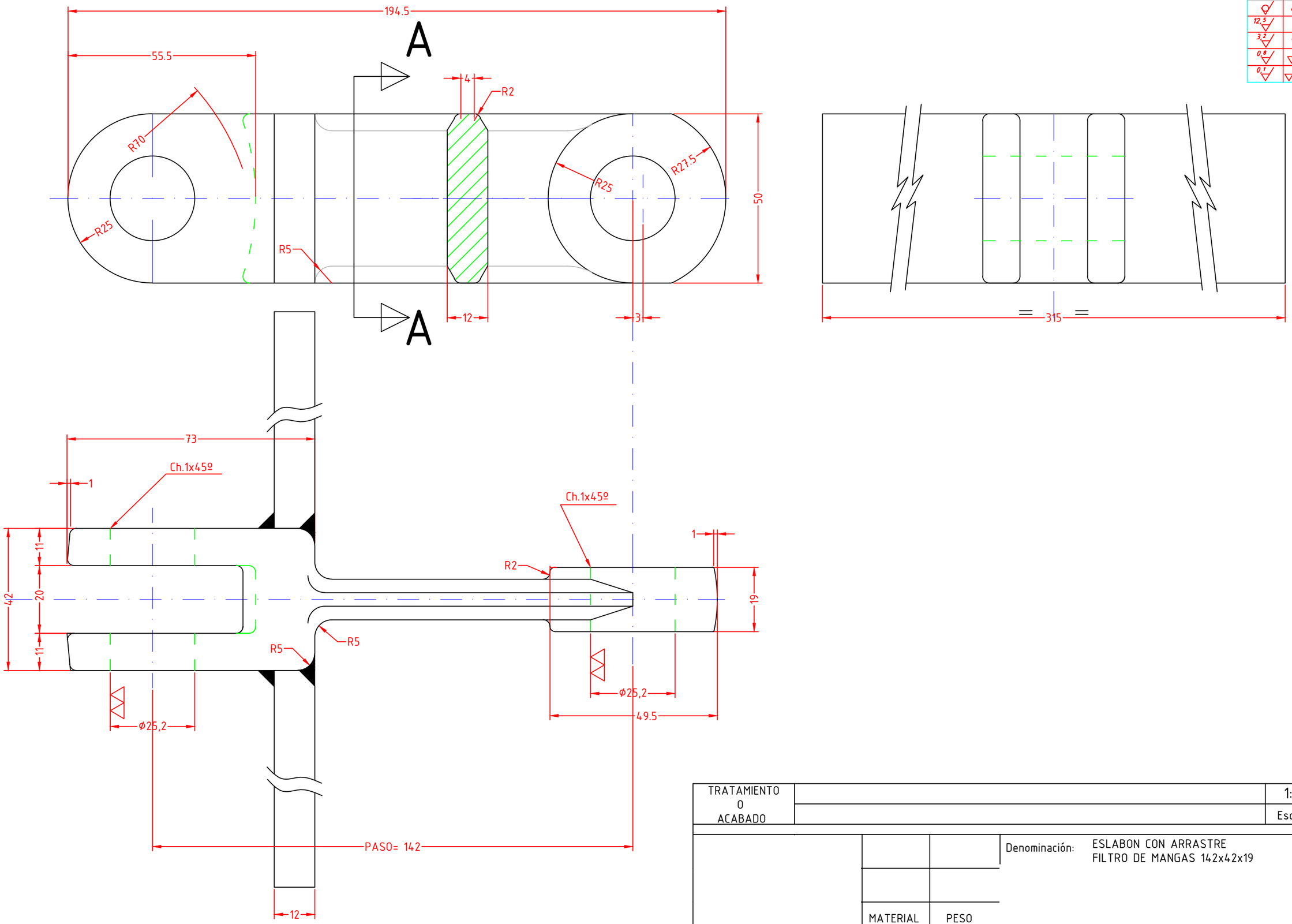
RUG. SUPERFICIE
DIN-1302 Ra (µm)
DIN-3141 serie 3
12,5
3,2
0,8
0,1
194.5
55.5
A
A
4
R2
R70
R25
R5
R25
R27.5
50
12
3
315
73
Ch.1x45º
1
Ch.1x45º
1
R2
11
20
42
11
19
R5
R5
ø25,2
ø25,2
49.5
PASO= 142
12
TRATAMIENTO O ACABADO
1:1
Escala
Denominación:
ESLABON CON ARRASTRE
FILTRO DE MANGAS 142x42x19
MATERIAL
PESO